Storage Benches

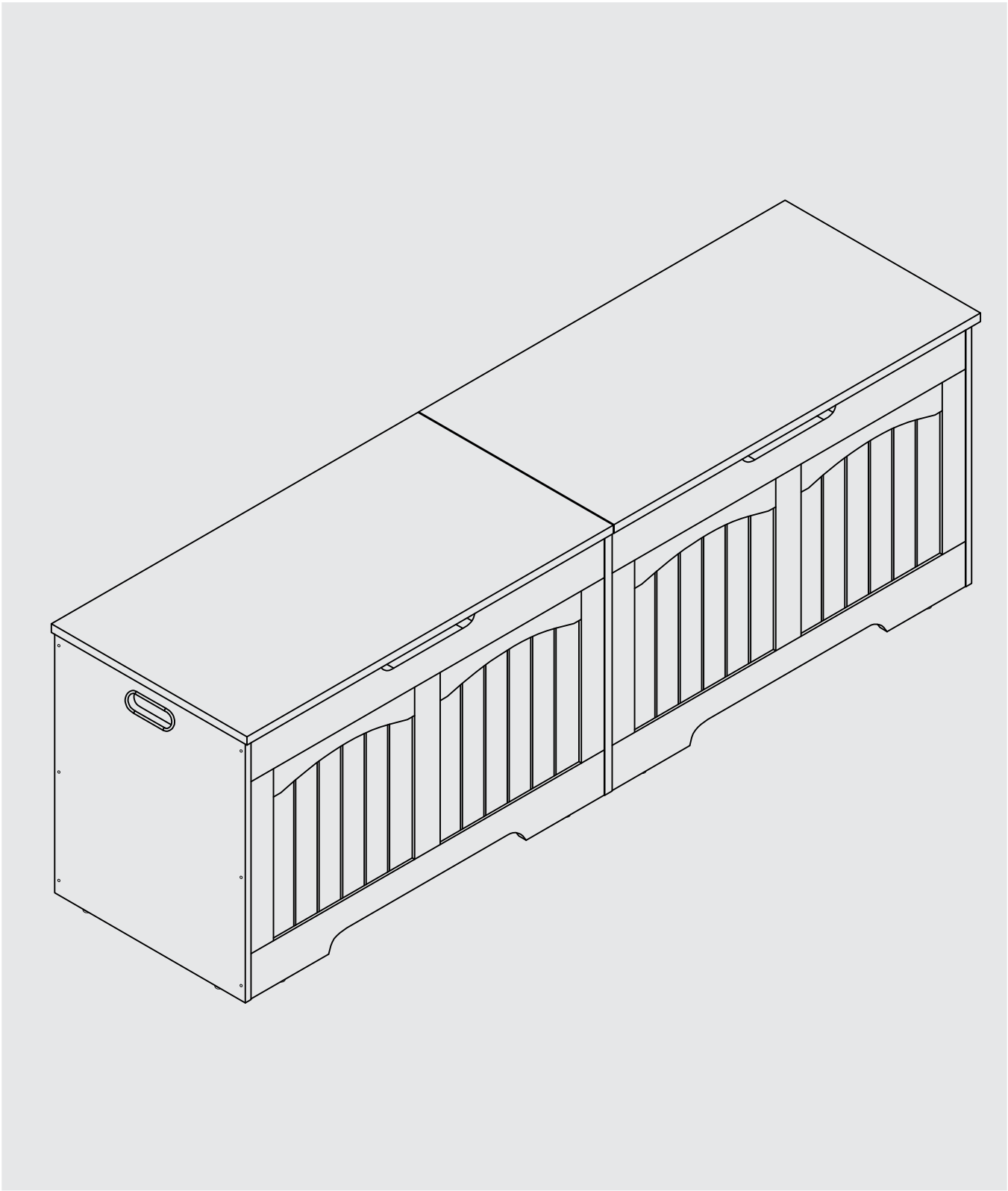

Tips / Hinweise / Notes /Suggerimenti/ Sugerencias / Tips / Tips / Porady / İpuçları

EN. If there is any damage after opening the box, or any problems during assembly, please contact us by E-mail as soon as possible. Our customer service team provides professional return service and assembly instruction.

DE. Sollten nach dem Öffnen des Kartons Schäden oder Probleme bei der Montage auftreten, kontaktieren Sie uns bitte umgehend per E-mail. Unser Kundendienstteam bietet einen professionellen Rückholservice und eine Montageanleitung.

FR. En cas de dommage après l'ouverture de la boîte ou de problème lors de l'assemblage, veuillez nous contacter par E-mail dès que possible. Notre équipe de service à la clientèle fournit un service de retour professionnel et des instructions de montage.

IT. In caso di danni dopo l'apertura della scatola o di problemi durante il montaggio, si prega di contattarci via E-mail al più presto. Il nostro servizio clienti fornisce un servizio di restituzione professionale e istruzioni di montaggio.

ES. Si hay algún daño después de abrir la caja, o algún problema durante el montaje, póngase en contacto con nosotros por E-mail lo antes posible. Nuestro equipo de atención al cliente ofrece un servicio de devolución profesional e instrucciones de montaje.

NL. Indien het product beschadigd is of u hebt vragen tijdens de assemblage, neem dan contact op met ons. Onze klantenservice biedt service aanvoor retours, het vervangen van onderdelen en assemblageadvies

SE. Du är välkommen att kontakta oss om produkten är skadad eller om du har några frågor under monteringen. Vi tillhandahåller hänsynsfulla kundtjänster som returer, utbyten och monteringsrådgivning.

PL. Jeśli produkt jest uszkodzony lub masz jakiekolwiek pytania podczas procesu złożenia, proszę skontaktować się z nami. Gwarantujemy szeroki zakres usług dla klienta taki jak zwroty, wymiany oraz konsultacje dotyczące złożenia.

TR. Ürün hasarlı bir şekilde ulaşırsa veya montaj sırasında herhangi bir sorunuz olursa lütfen bizimle iletişime geçin. İade, değişim ve montaj danışmanlığı şeklinde saygılı müşteri hizmetleri sunuyoruz.

PARTS LIST

A x1

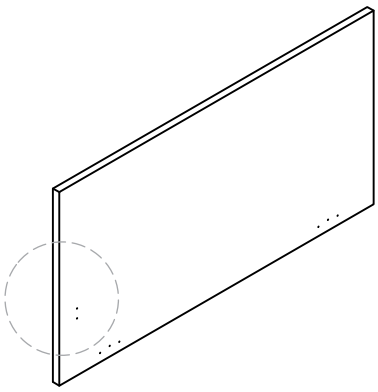

B x1

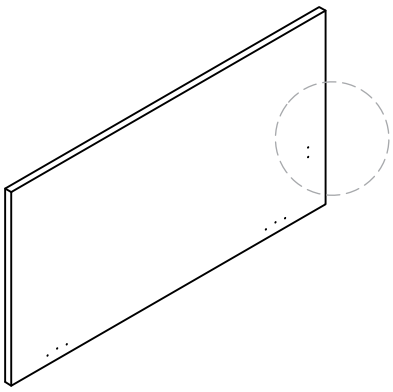

C x1

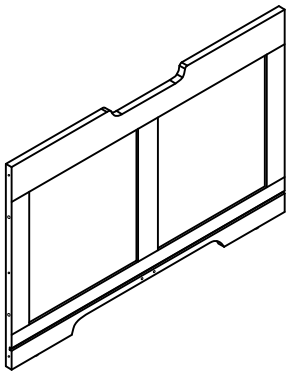

D x1

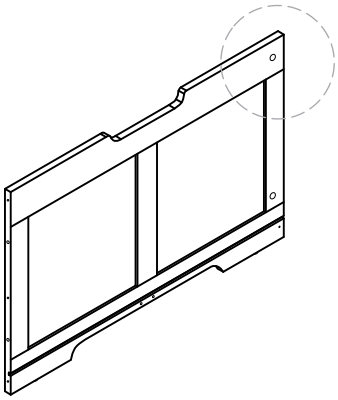

E x1

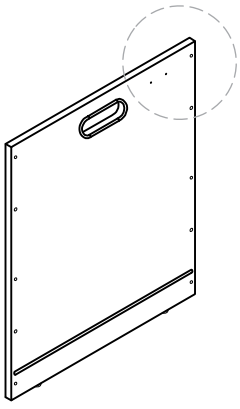

F x1

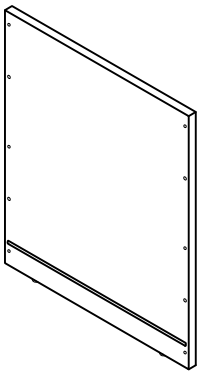

G x1

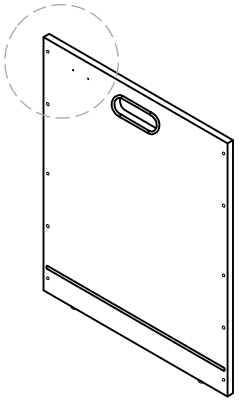

H x1

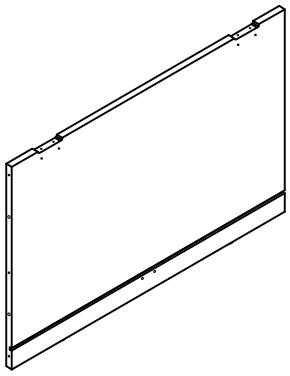

I x1

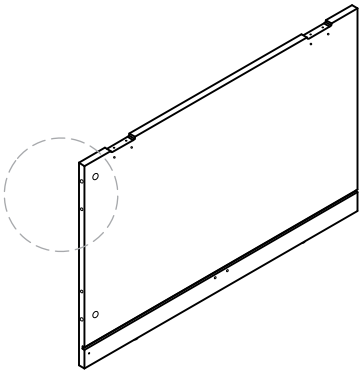

J x2

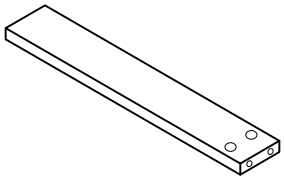

K x2

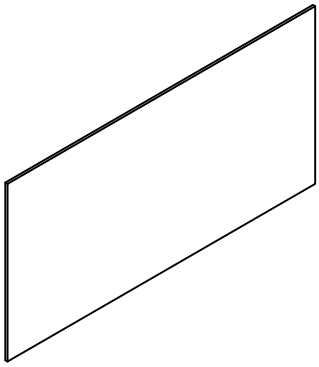

L x2

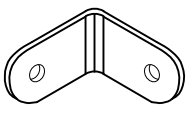

HARDWARE LIST

1 x16



9 x22

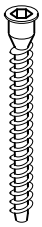

14 x32



68 x8

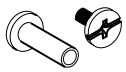

77 x1

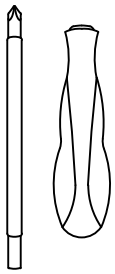

79 x4

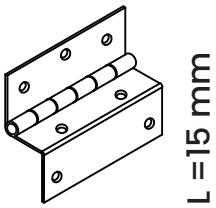

114 x1

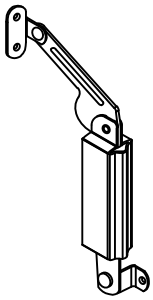

115 x1

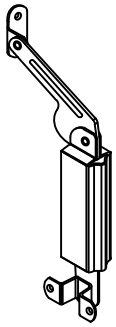

131 x1

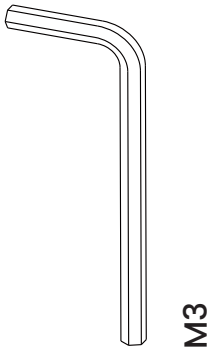

136 x7

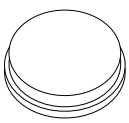

140 x20

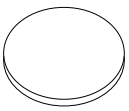

168 x8

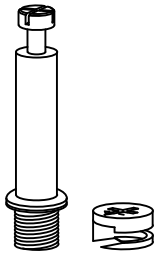

ADDITIONAL TOOLS REQUIRES:

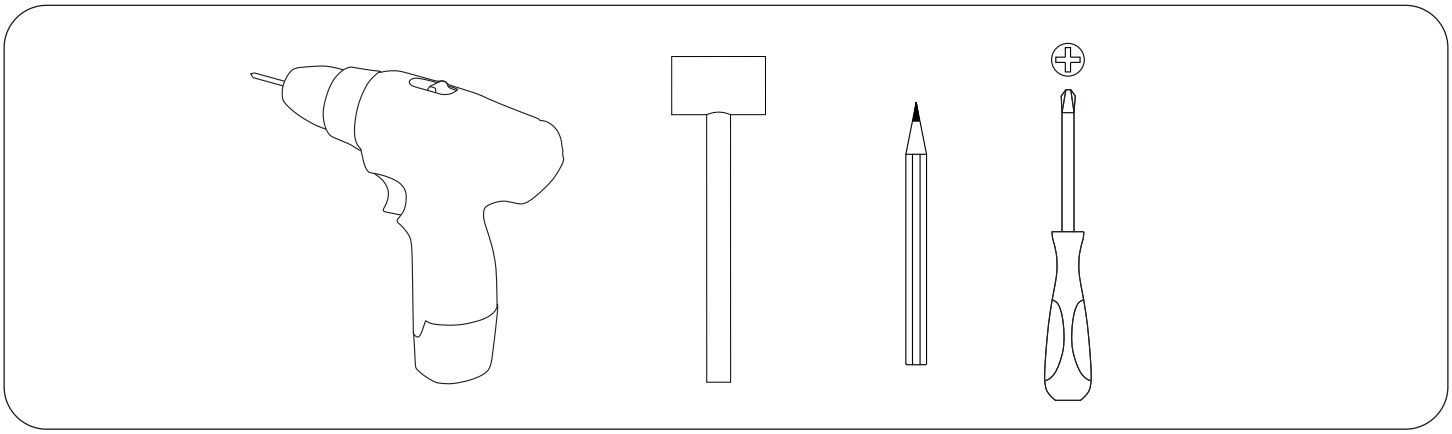

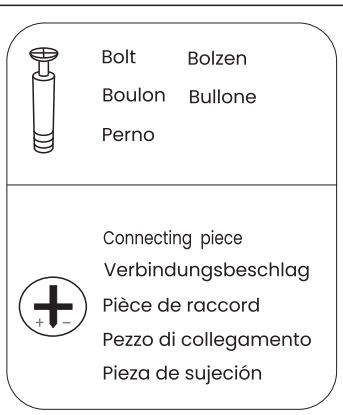

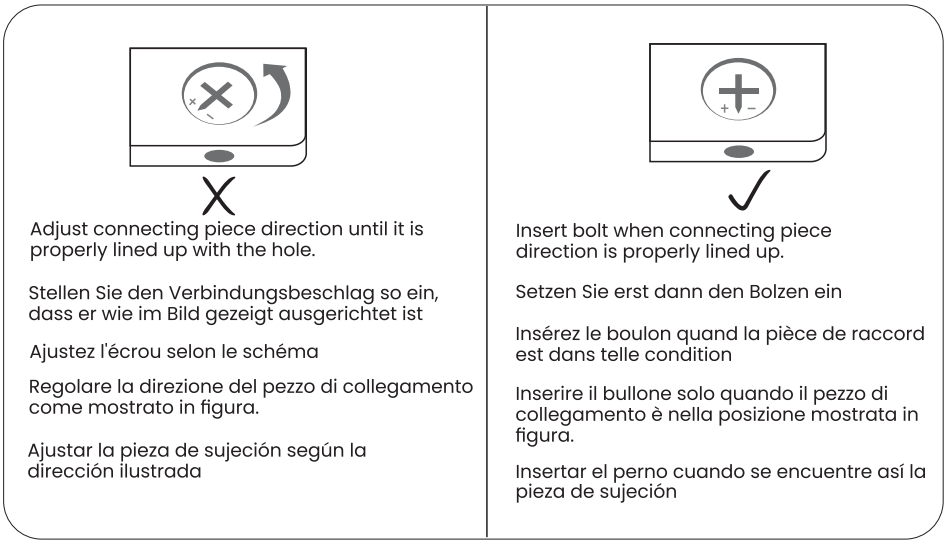

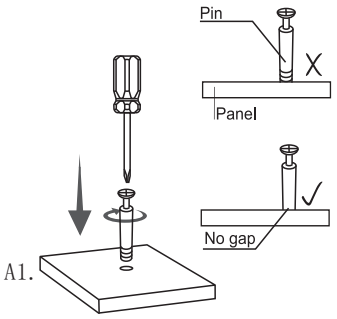

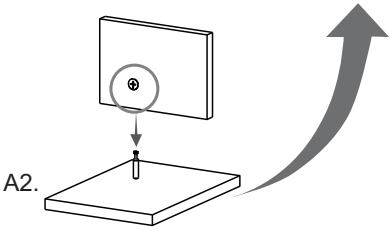

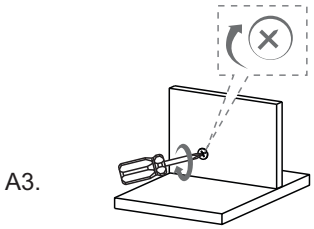

Should be assembled on soft surface to keep balance.

Recommend 2 or more adults for quicker assembly

Take 2 adults about 1 hour to finish assembly.

EXPLODED

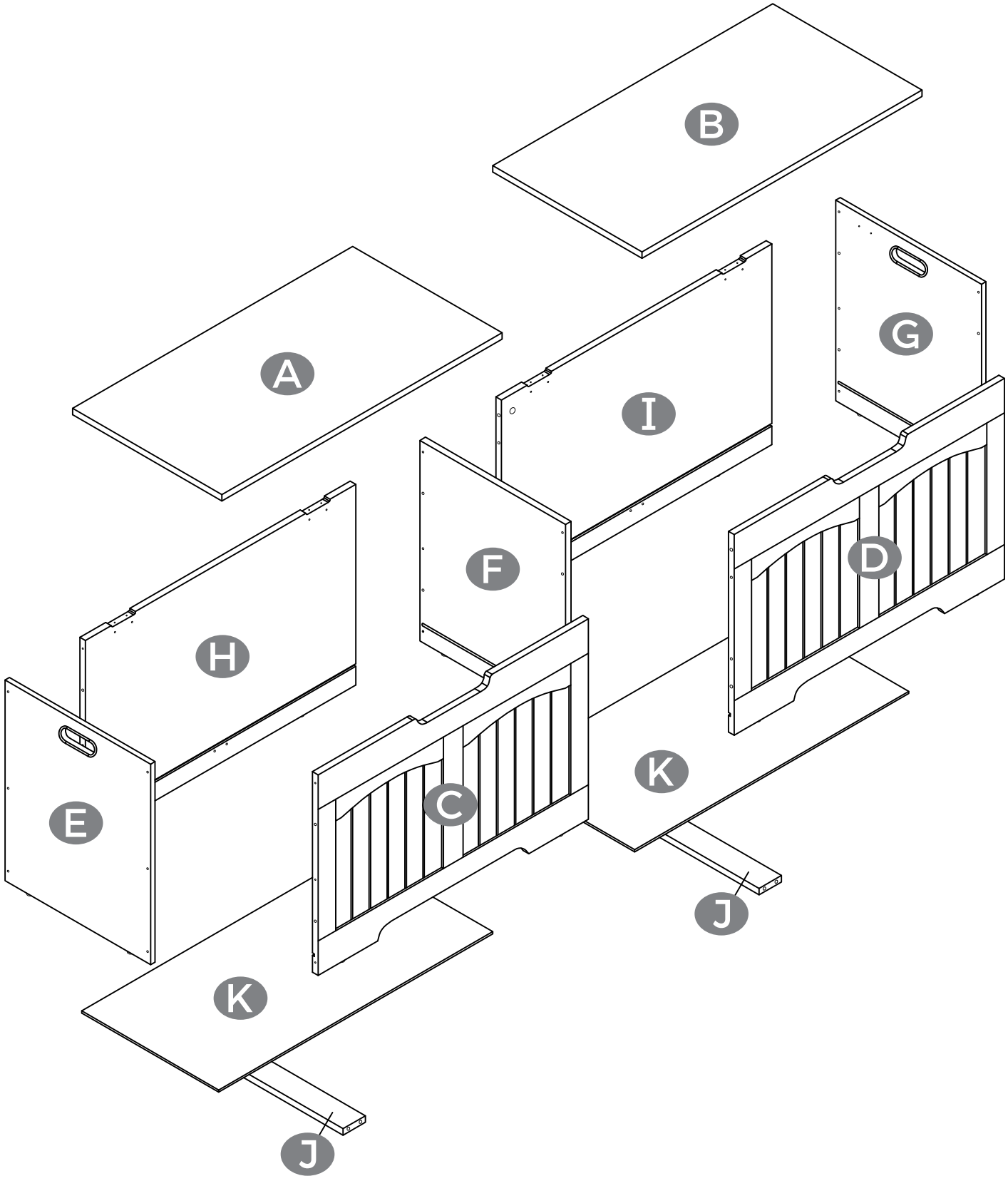

ATTENTION

1

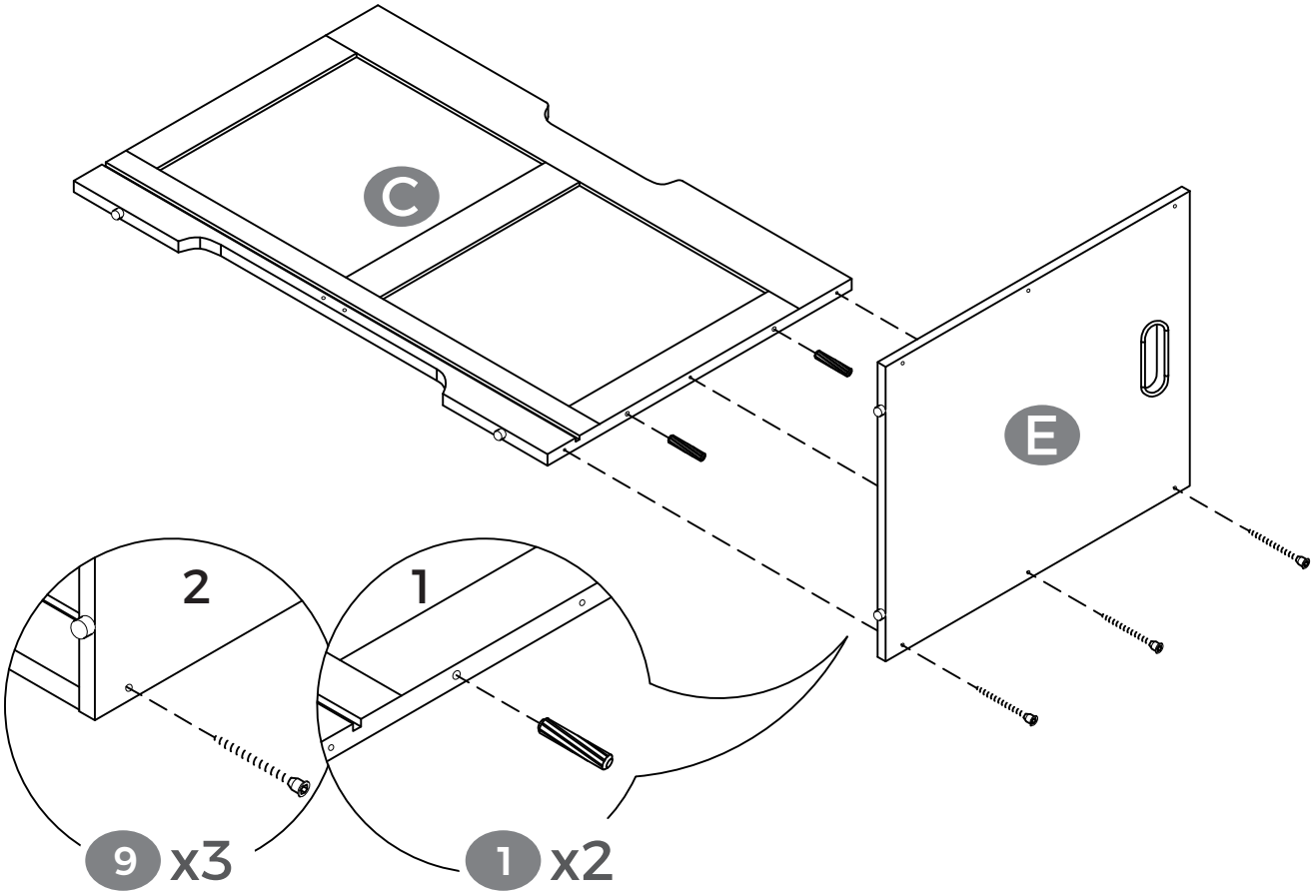

2

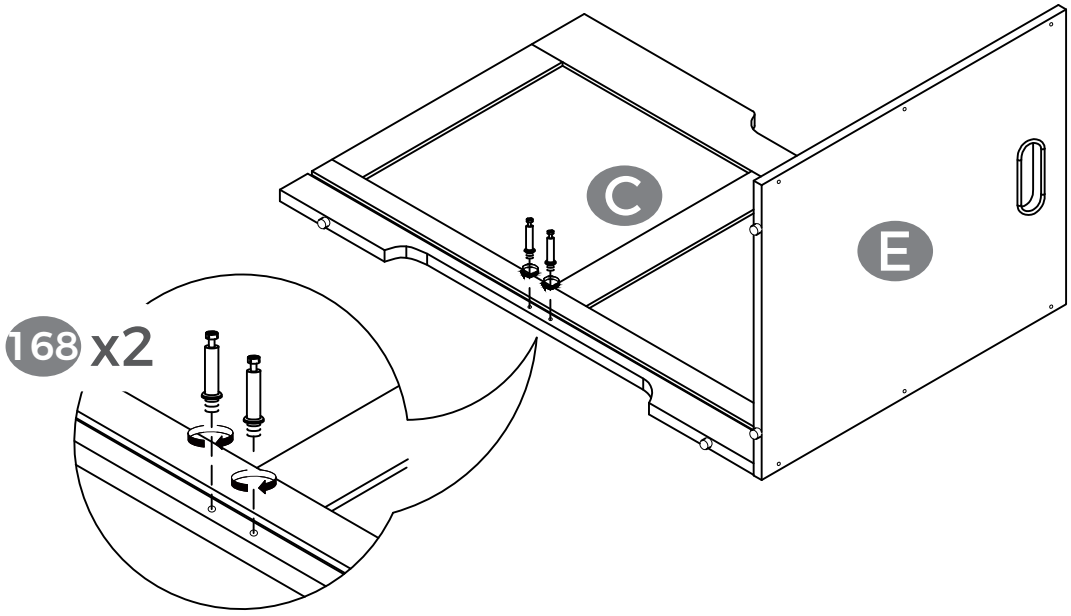

3

This area is fragile when the product is fully assembled; please do not pull or twist it.

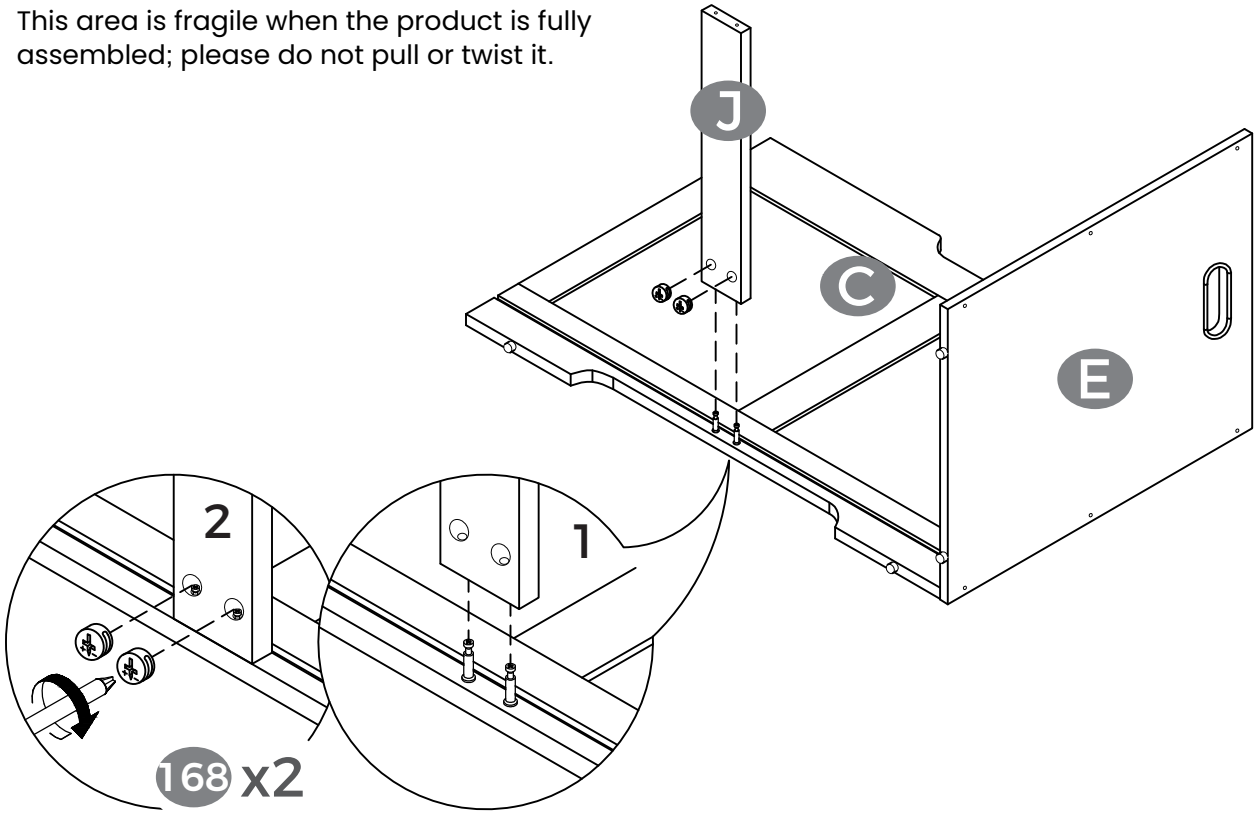

4

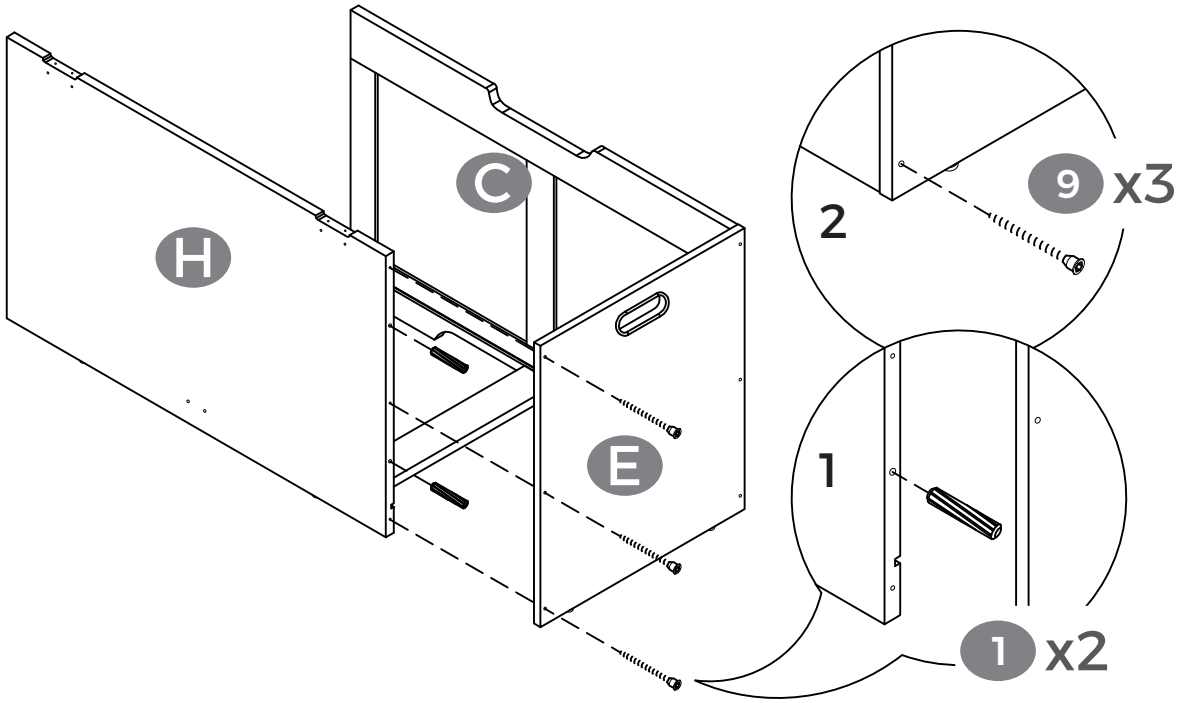

5

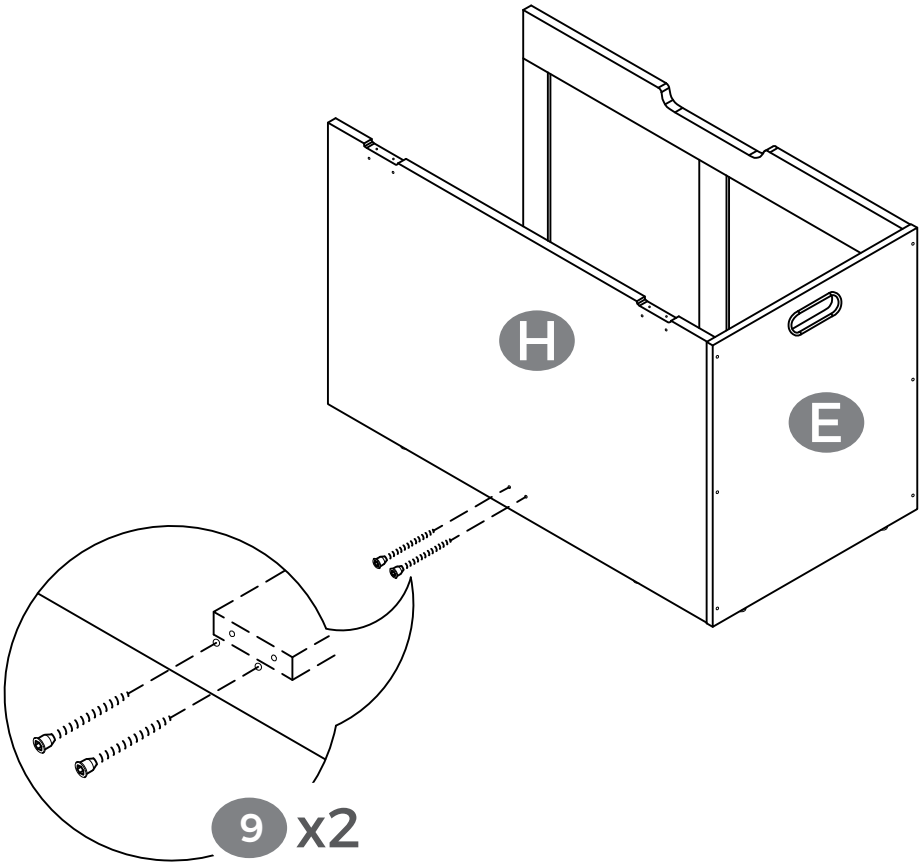

6

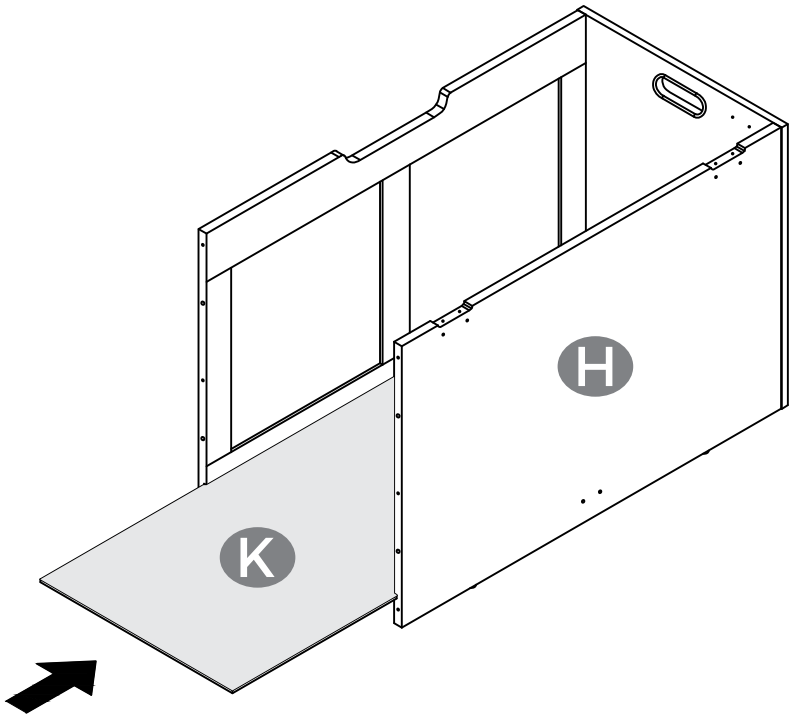

7

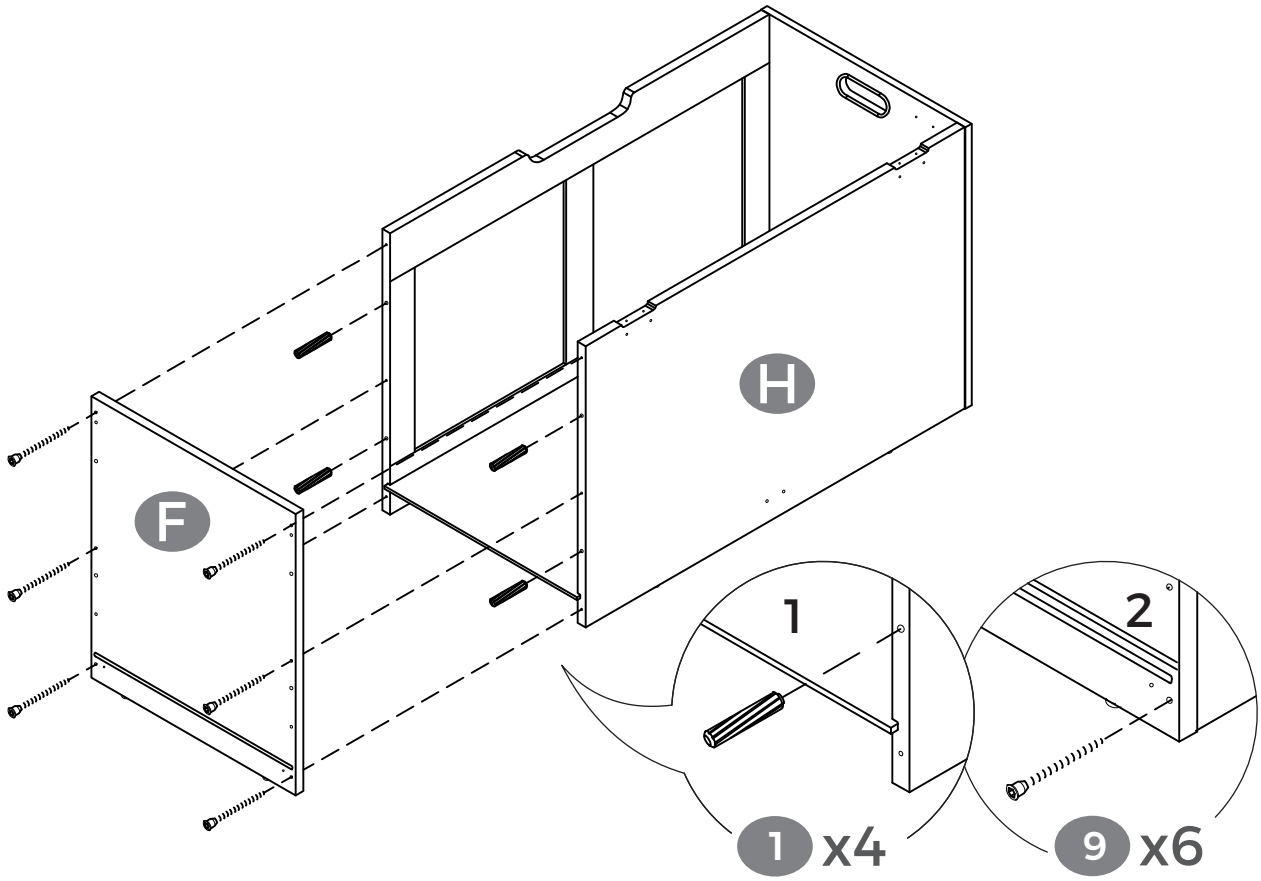

8

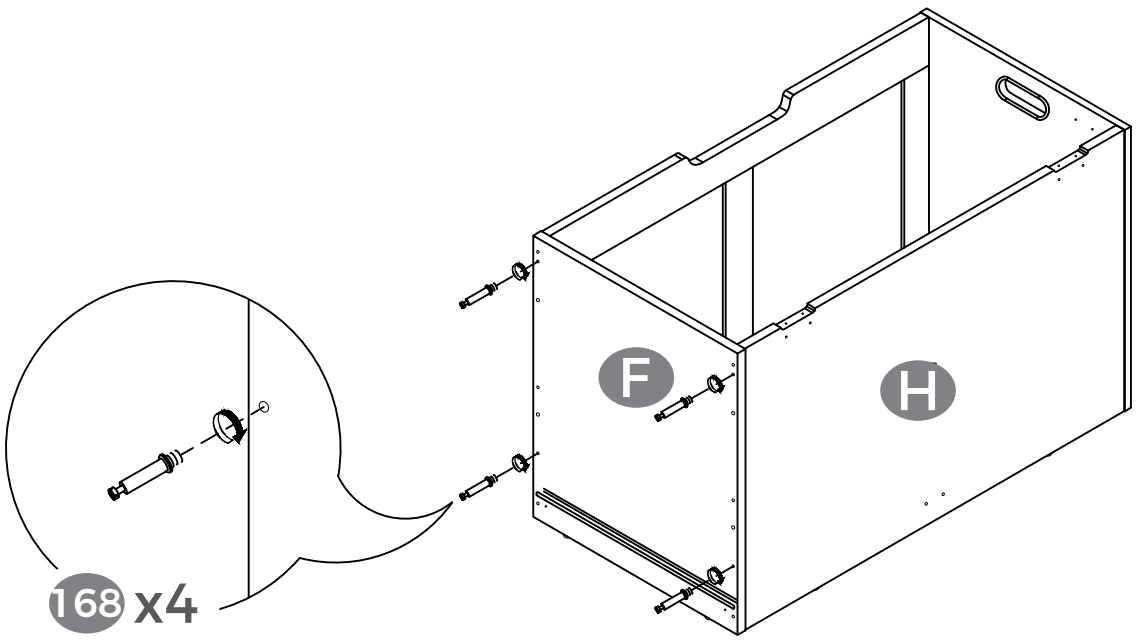

9

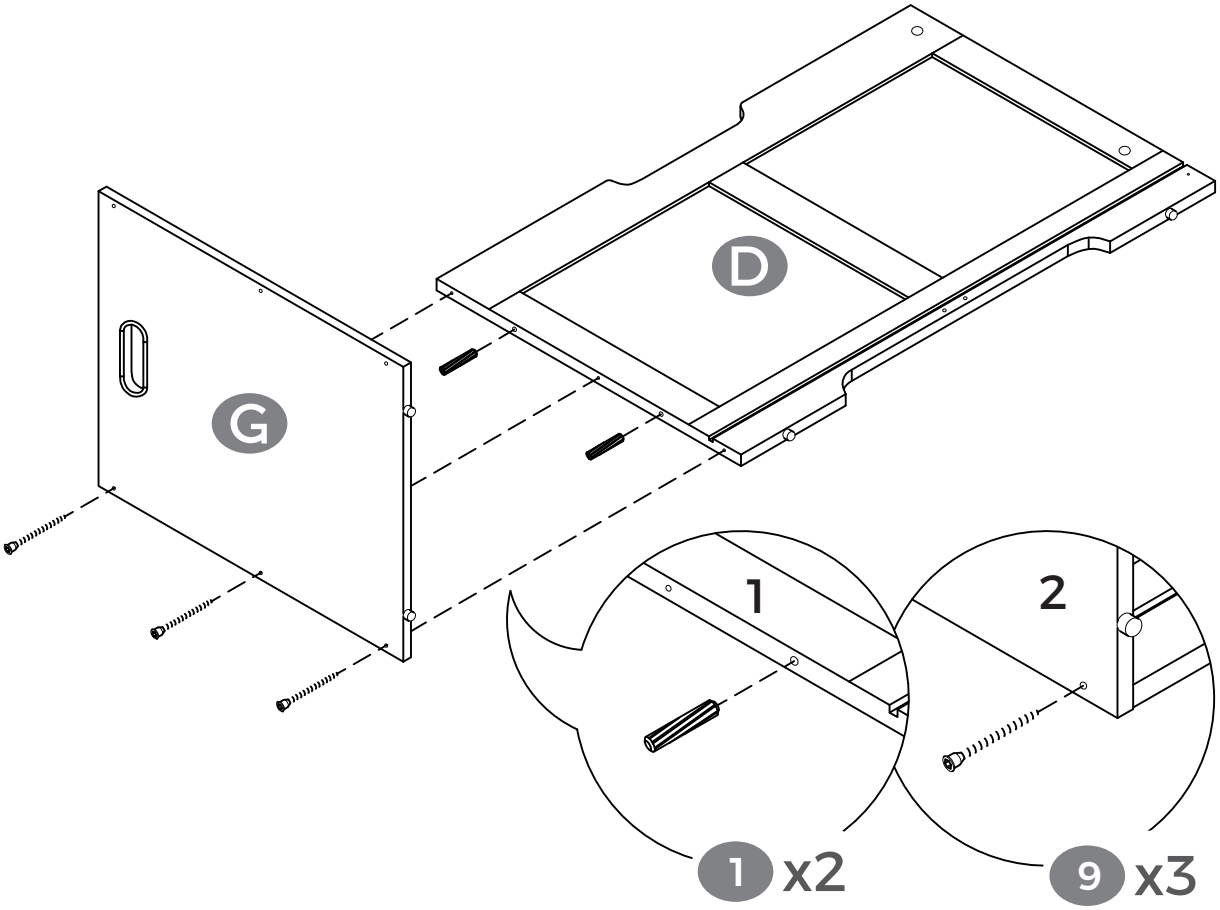

10

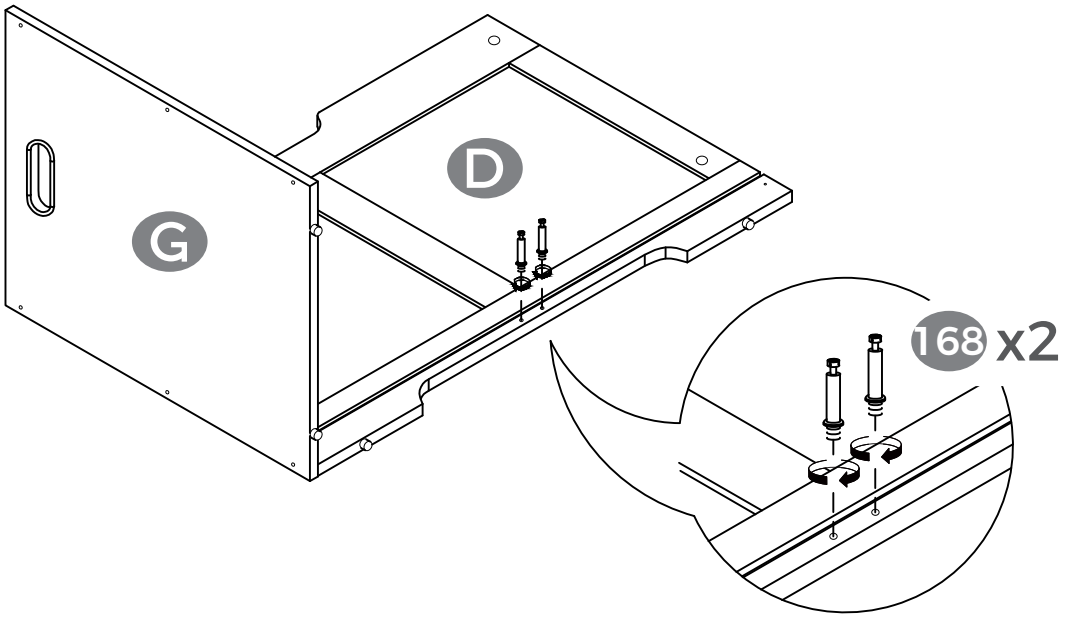

11

This area is fragile when the product is fully assembled; please do not pull or twist it.

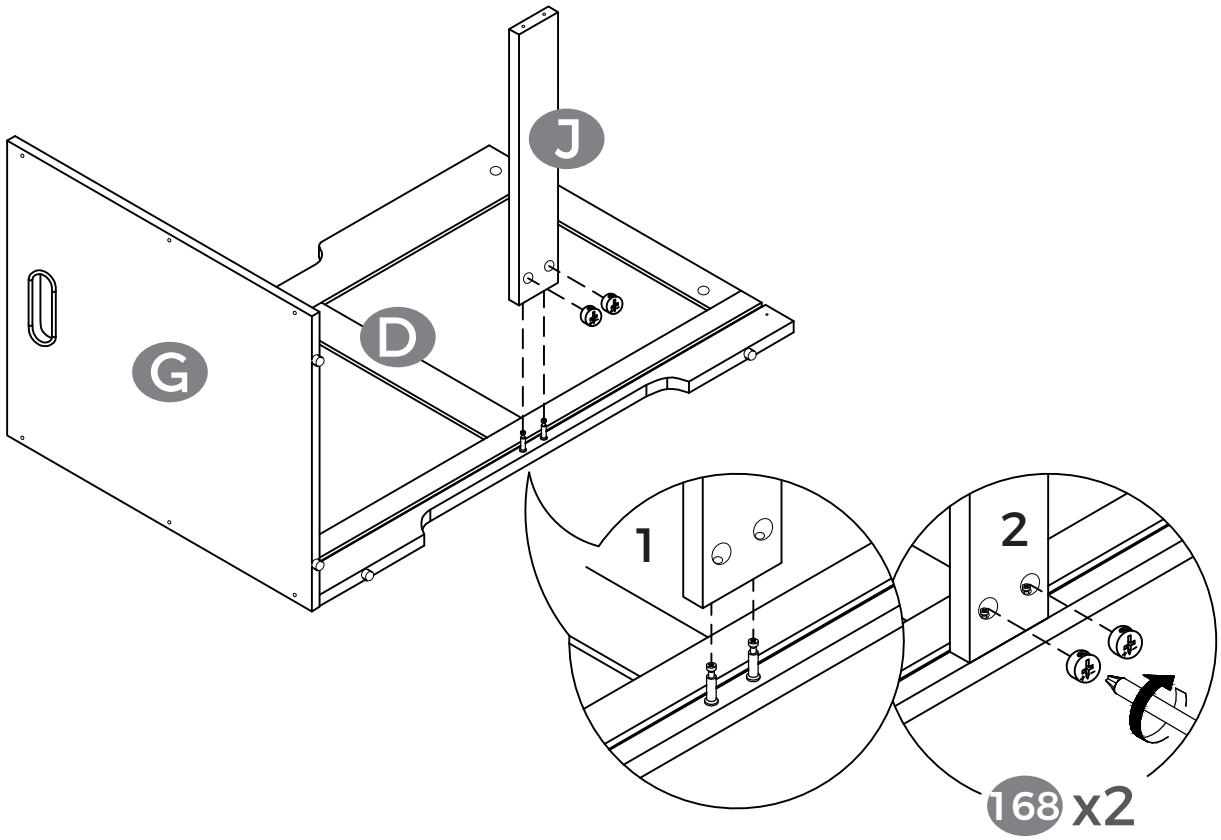

12

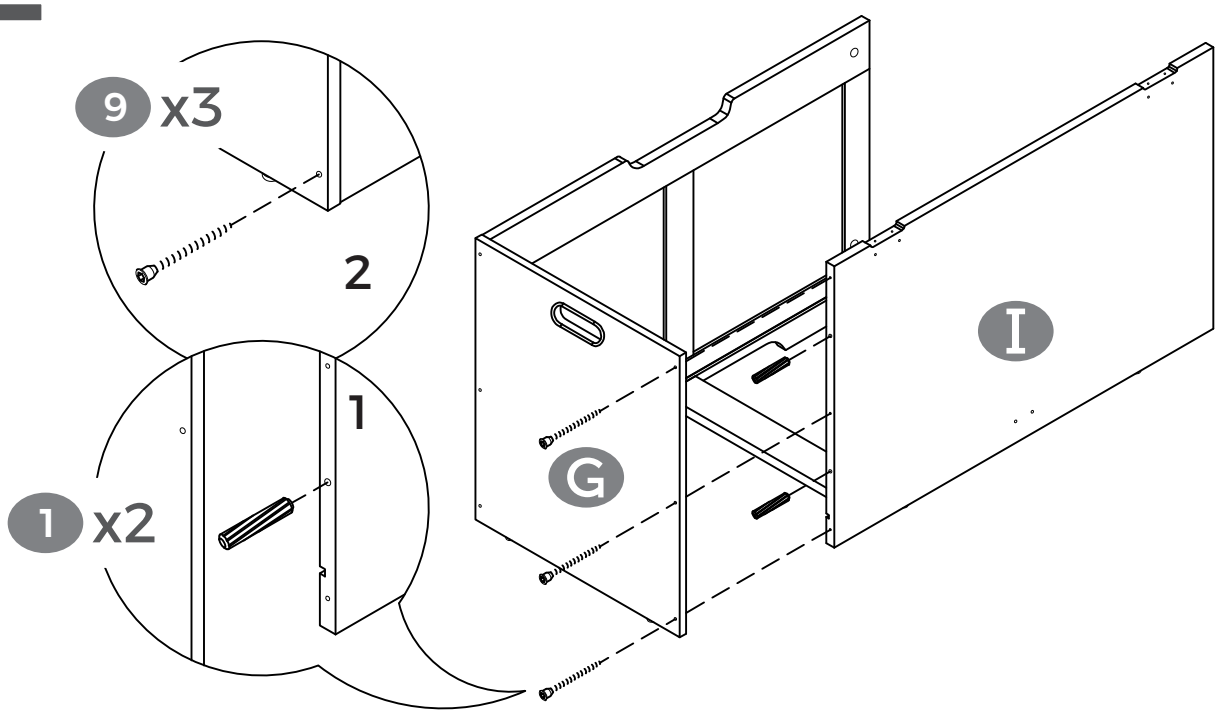

13

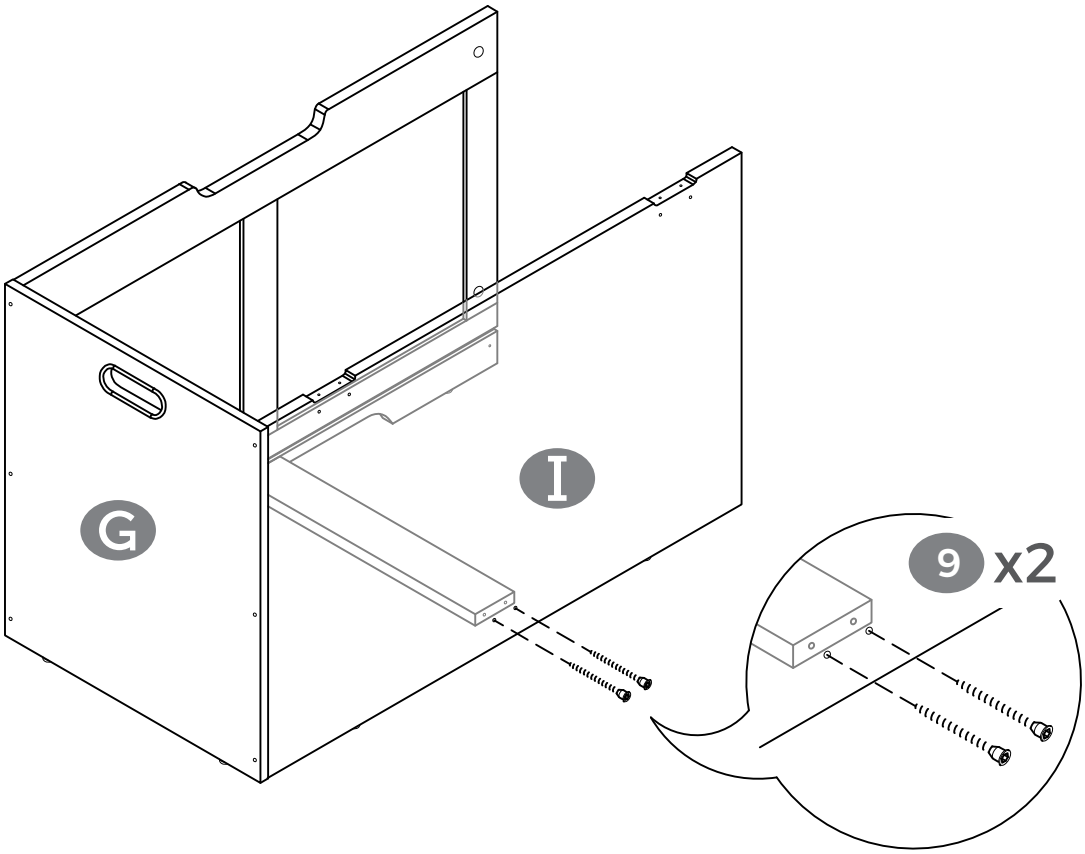

14

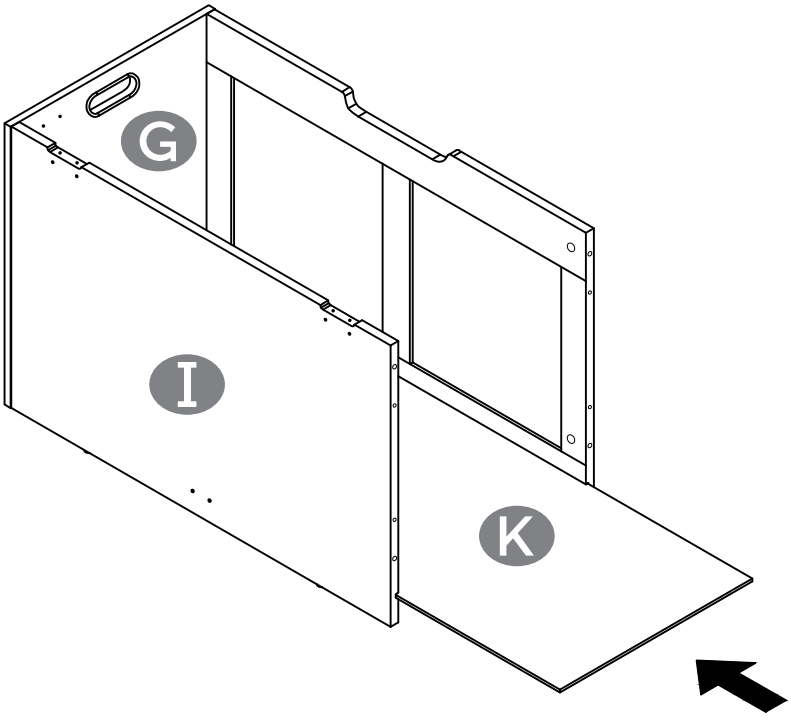

15

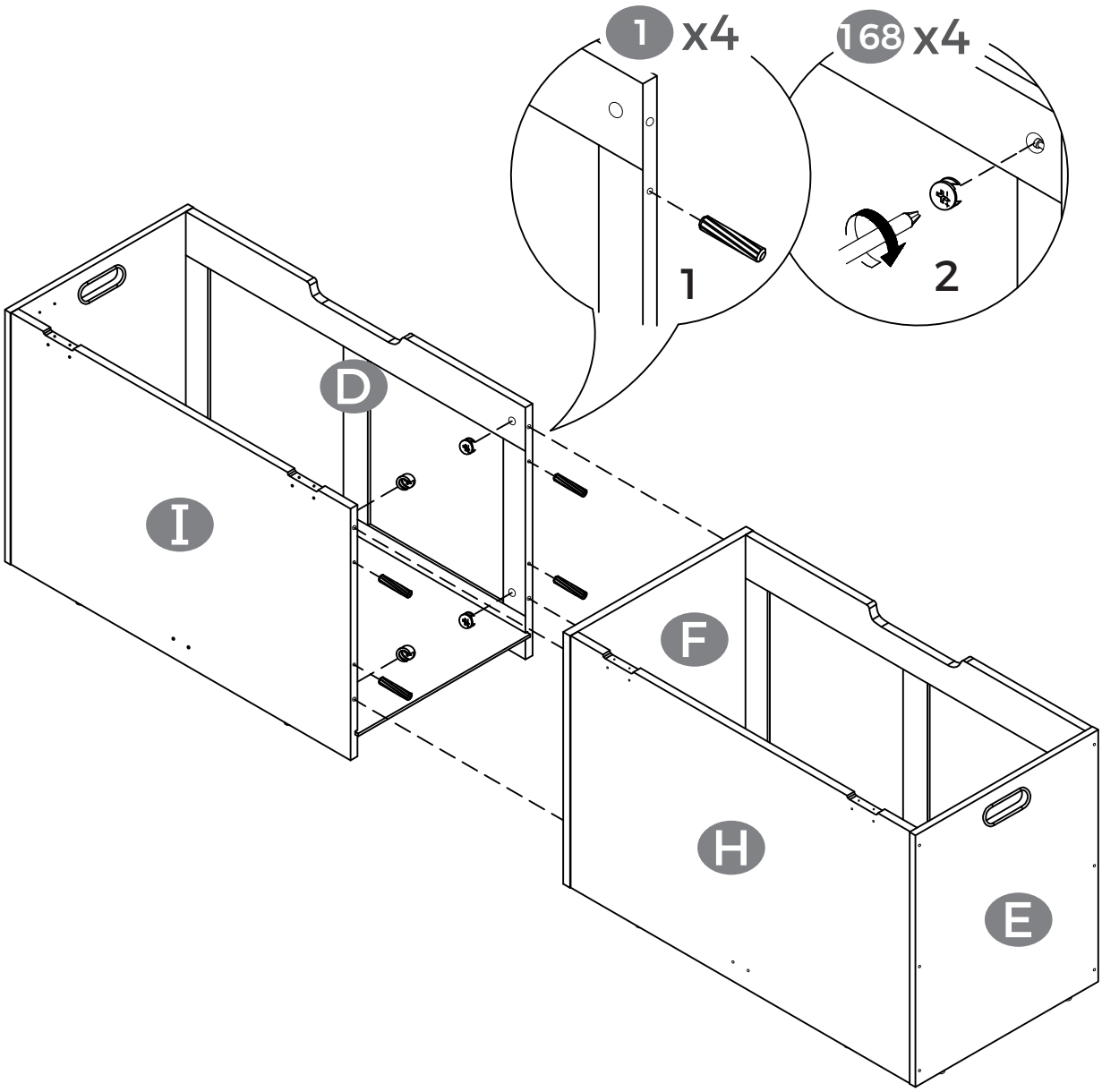

16

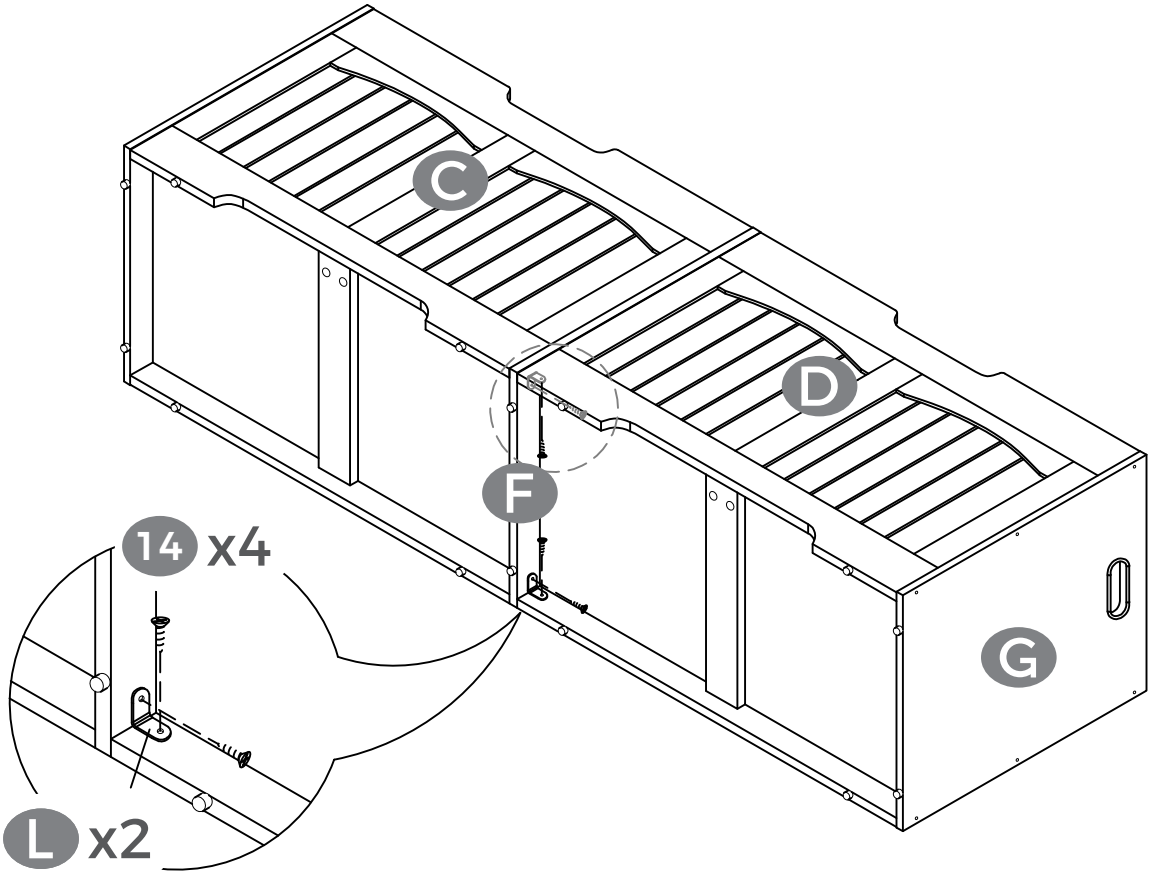

17

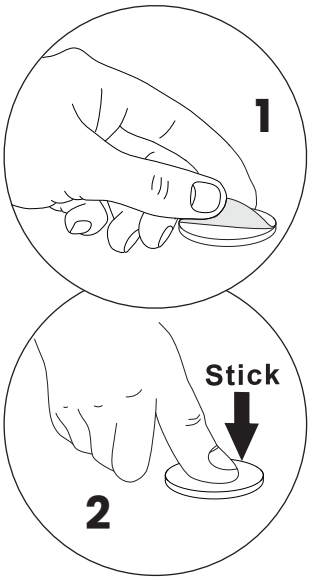

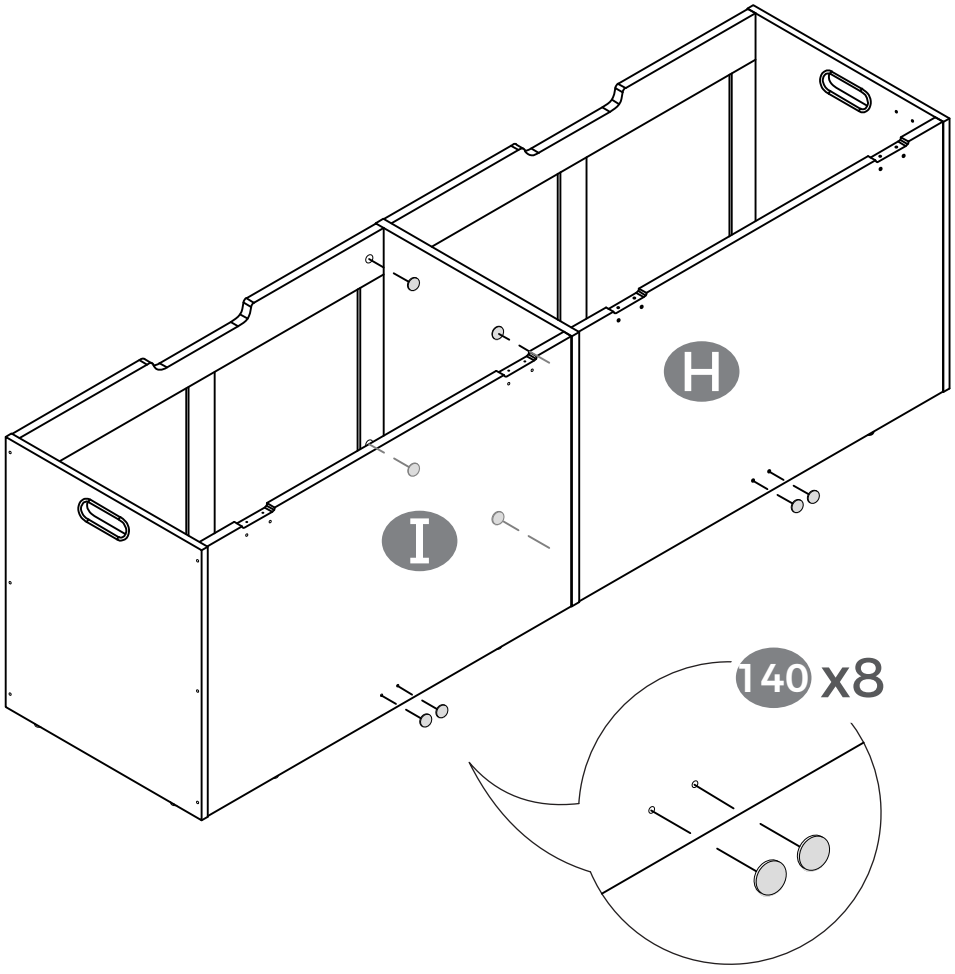

18

EN. Please pay attention to the direction here,and ensure thatthe direction is consistent with the instructions.

DE. Bitte beachten Sie die Richtungen hier und stellen Sie sicher,dass die Richtungen mit den Anweisungen übereinstimmen.

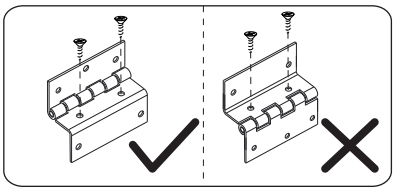

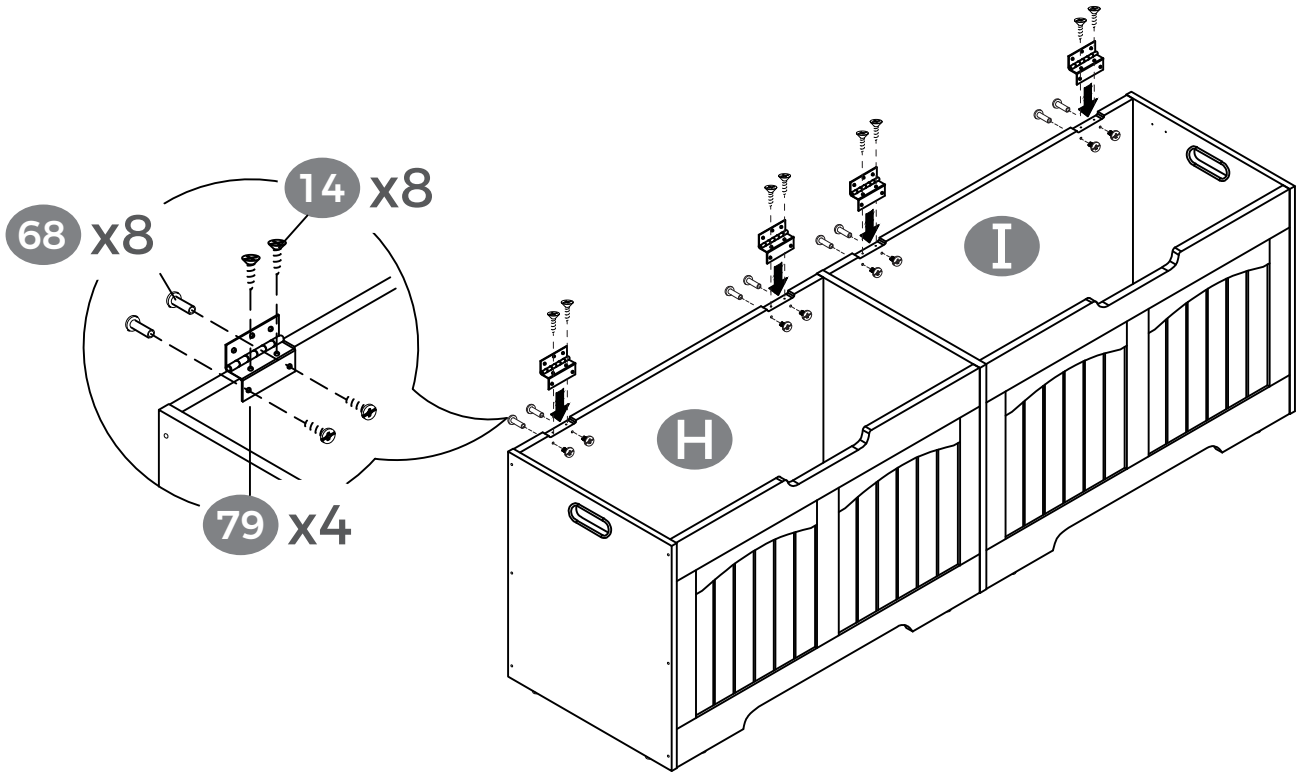

19

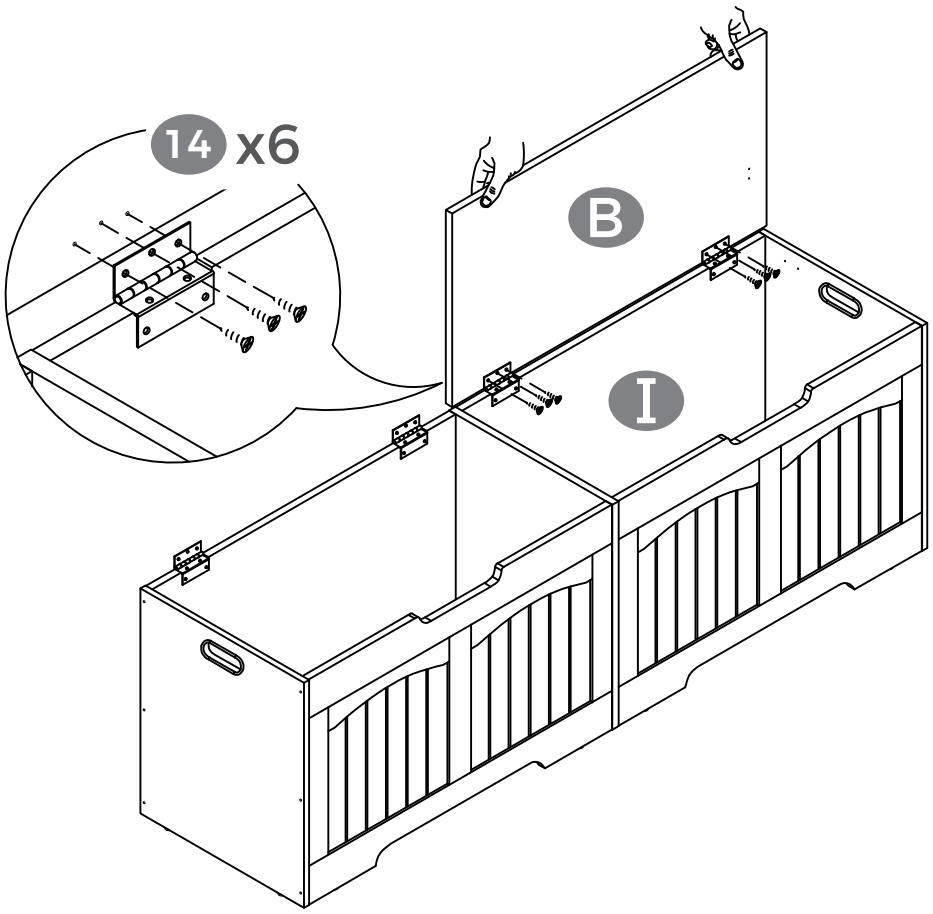

20

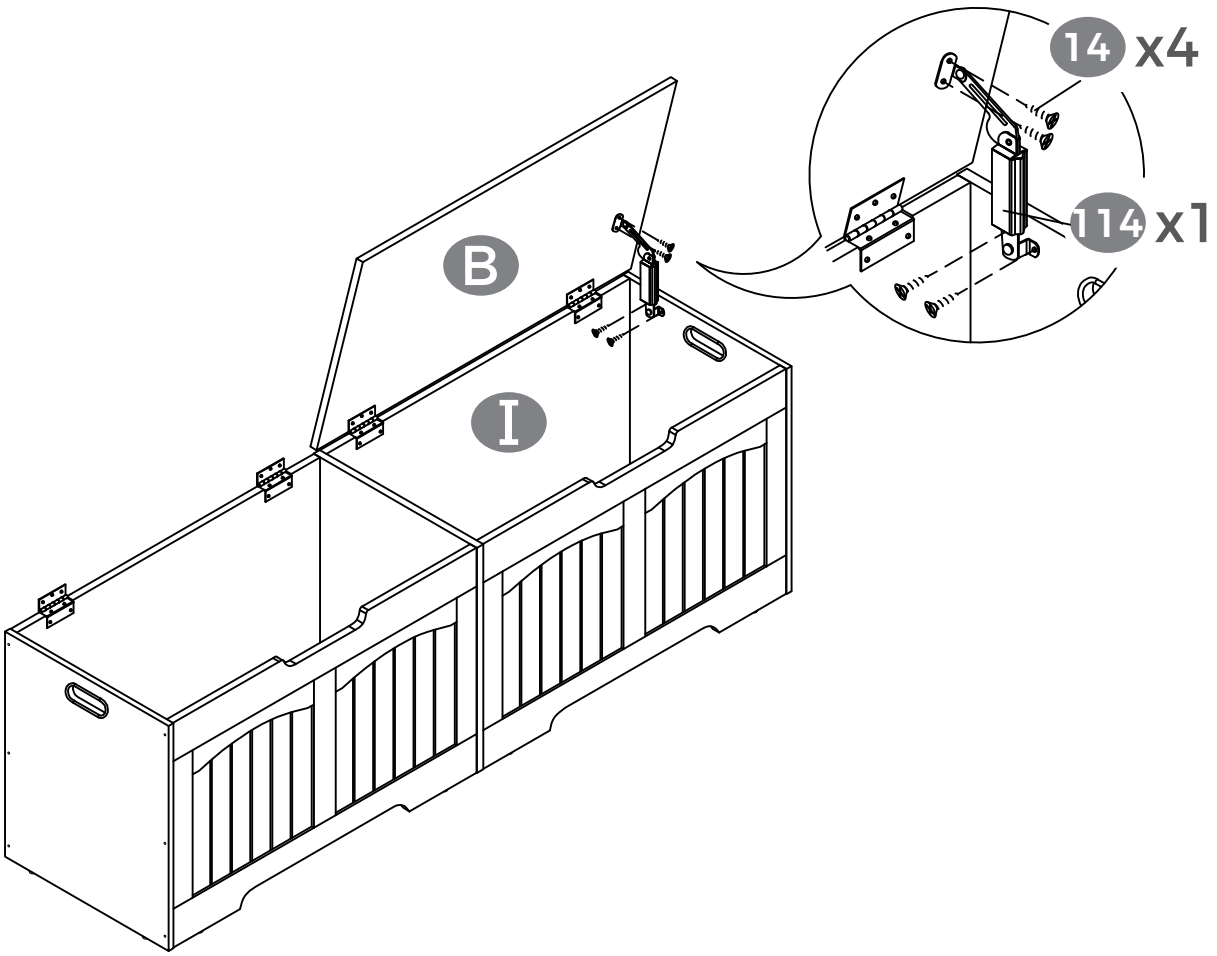

21

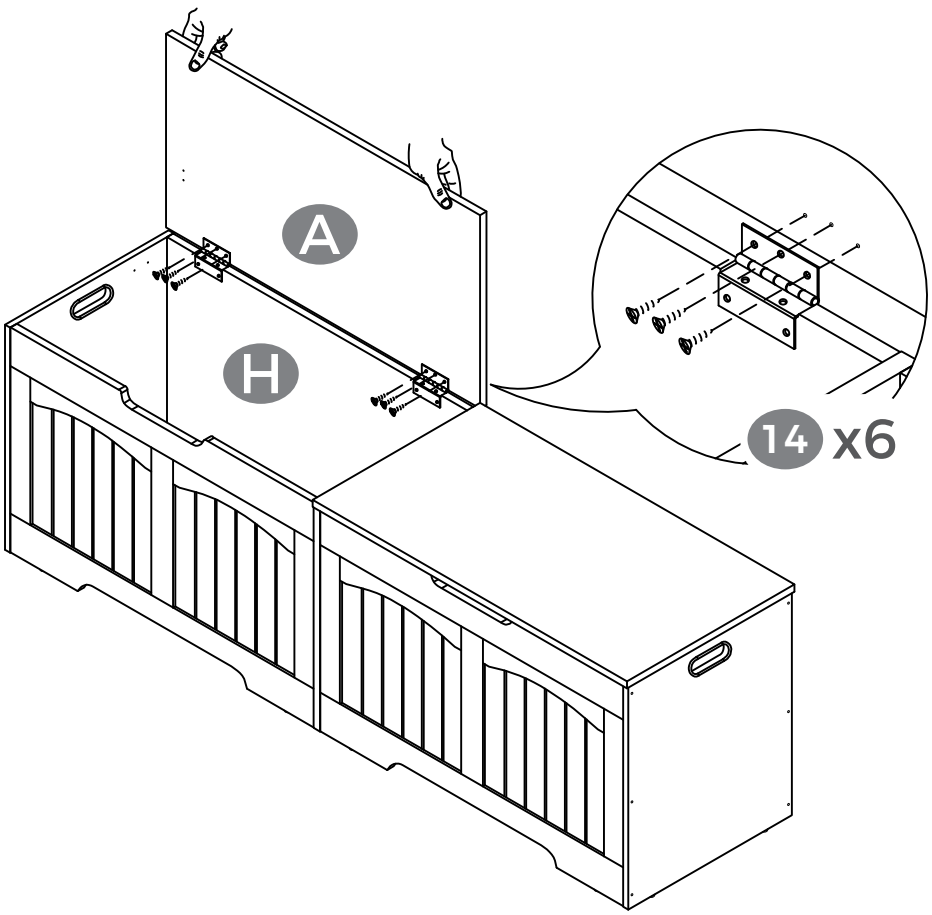

22

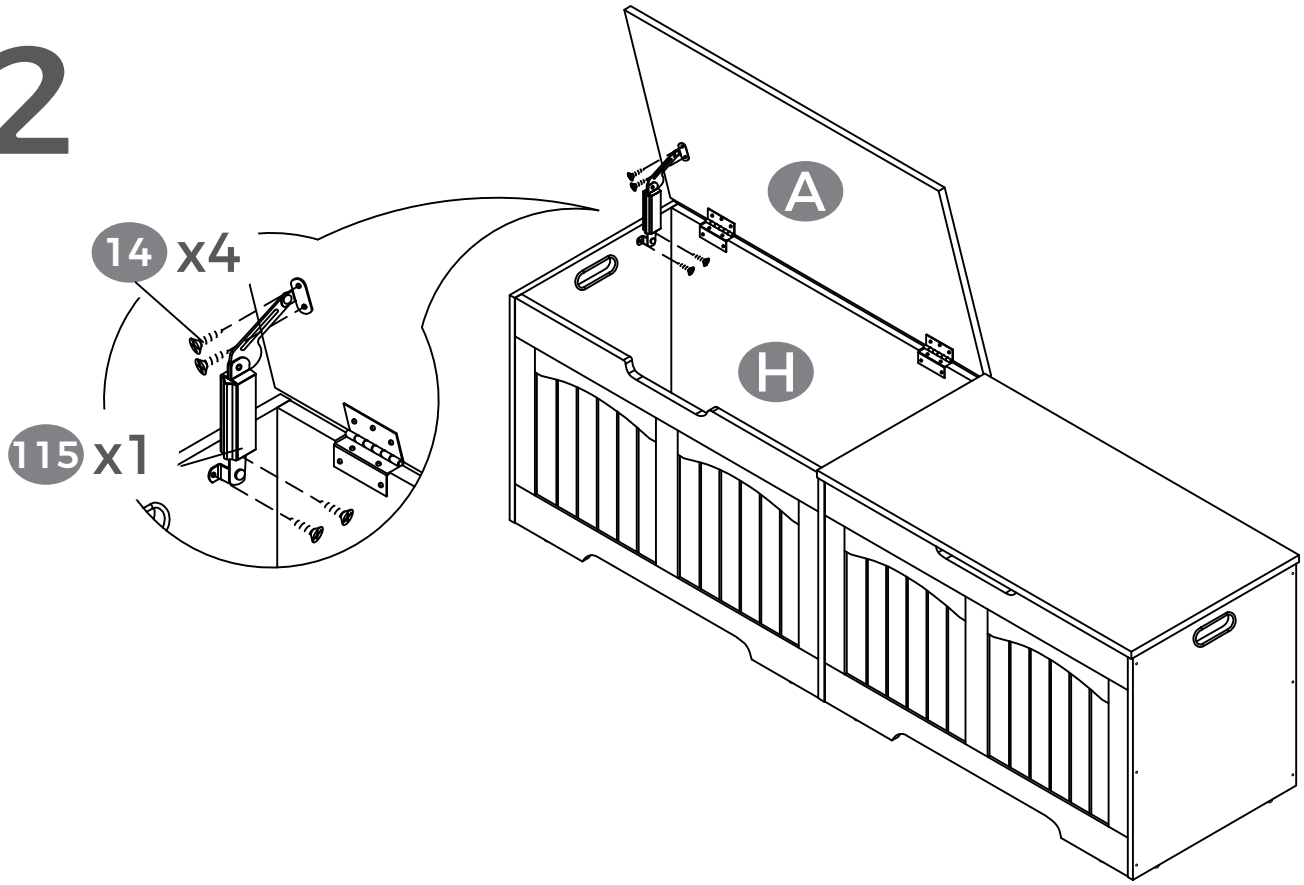

23

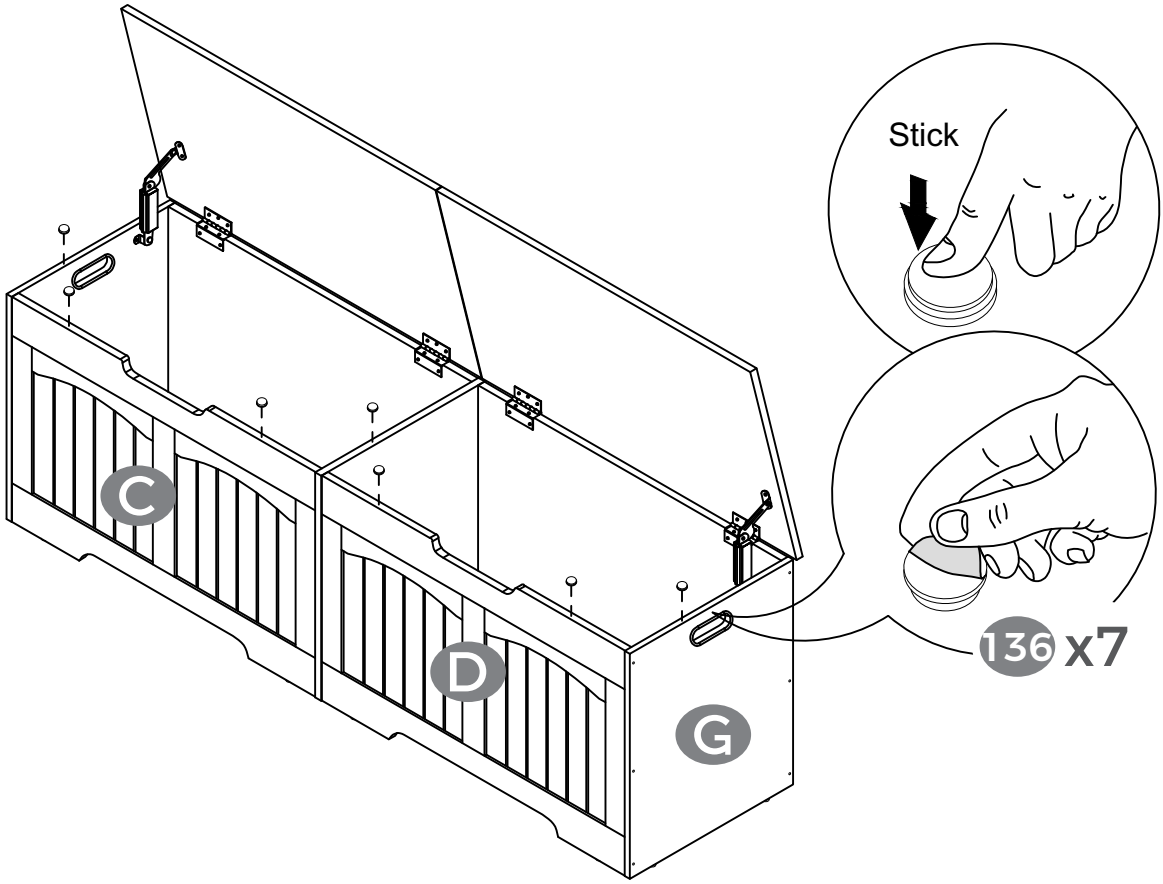

24

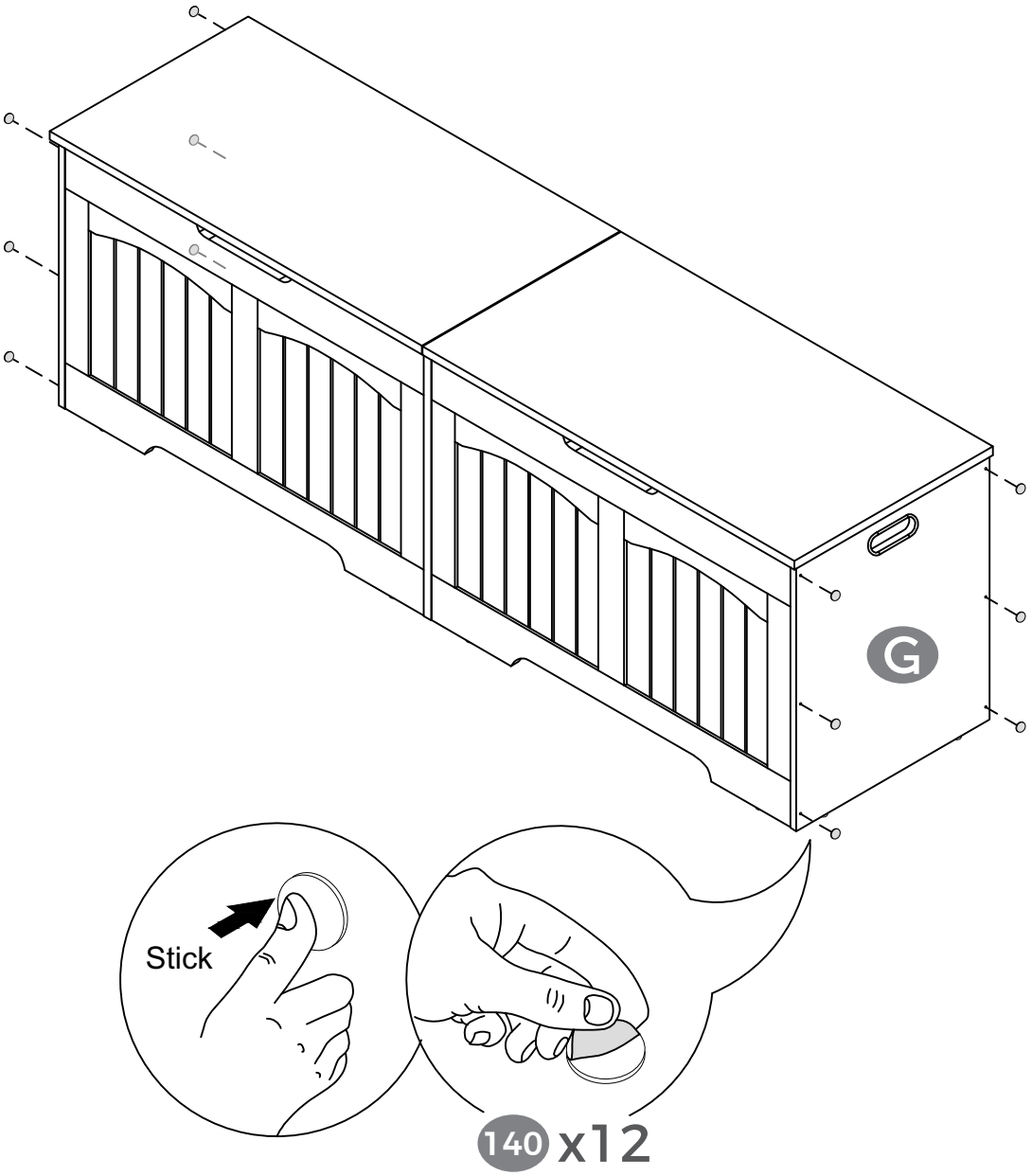

ENGLISH

General Guidelines

Please read thefollowinginstruction carefully and use the product accordingly. Please keep this manual and hand it over when you transfer the product. This summary may not include every detail of all variations and considered steps.Please contact us when further information and help are needed.

Notes

The product is intended for indoor use only. The product must be assembled and used in accordance with the provisions of the manual. Personal injury and/or damage to product may occur if products are used outside of their intended purposes and/or if products have been changed/modified from their original design. The seller does not assume any responsibility or liability with respect to any injury/damage caused by incorrect assembly or improper use.
Keep the product away from fire sources and high temperatures. Do not expose the product to direct sunlight.
Do not place any hot objects on the surface of the product.
If there are any defective or missing parts after unpacking, please cease assembly immediately and contact us.
Please assemble the item on a spacious surface and do not place the unwrapped product directly on the ground to avoid product damage.
Please do not stand or sit on the wooden boards.
Please wear gloves during the assembly and/or disassembly process to avoid scratches from any sharp edges.
Please match the corresponding part and fitting based on the part number in the manual.
If the part does not match with the fitting, please check the piece as specified in this manual.
During assembly, first loosely align all screws with the corresponding pre-drilled holes and then tighten the screws one by one.
Periodically inspect screw tightness while the product is in use. If necessary, retighten to ensure structural integrity.
If you accidentally spill water or another liquid on the surface, immediately wipe clean with a dry towel.
Please keep the product away from sharp, pointed objects and corrosive substances to prevent product damage.
Please place this item on level, solid ground during use.

Warnings

Children are not allowed to assemble the product. During assembly, keep all small parts out of the reach of children as they may be fatal if swallowed or inhaled.
Children are forbidden to climb or play on the product to avoid serious bodily injury caused by the toppling.
Keep plastic packing bags out of reach of children to avoid any potential danger, such as suffocation.
The total maximumstatic load capacity of the product is 150 kg(330lb). Do not place overweight items on it.

DEUTSCH

Allgemeine Hinweise

Bitte lesen Sie die folgende Anleitung sorgfältig durch und verwenden Sie das Produkt entsprechend.
Bitte bewahren Sie diese Anleitung auf und geben Sie sie bei der Übergabe des Produkts weiter.
Diese Zusammenfassung kann nicht alle Einzelheiten aller Varianten und zu beachtenden Schritte enthalten.
Bitte kontaktieren Sie uns, wenn Sie weitere Informationen und Hilfe benötigen.

Hinweise

Das Produkt ist nur zum Gebrauch in Innenräumen vorgesehen. Montieren und verwenden Sie das Produkt nur wie in dieser Anleitung beschrieben. Eine andere Verwendung oder eine Veränderung/ein Umbau des Produktes ist nicht erlaubt und kann zu Verletzungen und/oder Beschädigungen des Produktes führen. Der Händler übernimmt keine Haftung für Schäden, die durch unsachgemäßen Gebrauch oder falsche Montage entstanden sind.
Stellen Sie das Produkt bitte nicht über einen längeren Zeitraum hinweg in einer feuchten Umgebung auf, um Schimmel zu vermeiden. Halten Sie das Produkt von Feuerquellen fern. Setzen Sie es zudem keinen hohen Temperaturen und keiner direkten Sonneneinstrahlung aus.
Überprüfen Sie nach dem Auspacken des Produktes, ob es einwandfrei aussieht und alle Einzelteile vorhanden sind.
Montieren Sie das Produkt bitte nicht, wenn Teile fehlen oder defekt sind. Kontaktieren Sie uns in diesem Falle bitte umgehend.
Die Montage des Produktes sollte in einem ausreichend großen Raum durchgeführt werden. Legen Sie die ausgepackten Einzelteile bitte nicht direkt auf den Boden, um Beschädigungen zu vermeiden.
Setzen oder stellen Sie sich bitte nicht auf die Holzwerkstoffplatten.
Beim Aufbau und/oder Abbau des Produktes sollten Sie stets Handschuhe tragen, um durch scharfe Kanten der Einzelteile verursachte Verletzungen zu vermeiden.
Alle Einzelteile sind mit einer Nummer versehen. Diese Nummern finden sich auch in der Anleitung wieder. Sortieren Sie alle Einzelteile bitte entsprechend diesen Nummern.
Falls einige Einzelteile bei der Montage nicht zueinander passen, überprüfen Sie bitte anhand der Anleitung, ob Sie die richtigen Einzelteile genutzt haben.
Ziehen Sie die Schrauben bei der Montage bitte nicht sofort an. Erst nachdem Sie alle Schrauben in die vorgebohrten Öffnungen eingesetzt haben, sollten Sie diese vorsichtig festziehen.
Prüfen Sie regelmäßig den festen Sitz der Schrauben. Falls notwendig, sollten Sie die Schrauben nachziehen.
Wischen Sie verschüttetes Wasser oder andere Flüssigkeiten auf dem Produkt sofort mit einem trockenen Tuch ab.
Das Produkt darf nicht mit scharfen Gegenständen oder aggressiven chemischen Substanzen in Kontakt kommen, da es ansonsten zu Beschädigungen der Oberfläche kommen könnte.
Nutzen Sie das Produkt bitte auf einem ebenen, festen Boden.

Warnhinweise

Halten Sie Kinder während der Montage vom Arbeitsbereich fern. Zum Lieferumfang gehören viele Kleinteile, die beim Verschlucken oder Inhalieren lebensgefährlich sein können. Um durch Umkippen verursachte Verletzungen zu vermeiden, dürfen sich Kinder unter keinen Umständen auf das Produkt stellen, auf dieses klettern oder damit spielen.
Verwahren Sie Verpackungsteile wie Folien oder Plastikbeutel nur an Orten, die Kindern nicht zugänglich sind. Verpackungsteile bergen oftmals nicht erkennbare Gefahren (z.B. Erstickungsgefahr). Die max. statische Belastbarkeit des Produktes beträgt 150kg(330lb). Bitte überschreiten Sie dieses Maximalgewicht nicht.

FRANÇAIS

Lignes directrices

Veuillez lire attentivement les instructions suivantes et utili:ser le produit enconséquence.
Conservez ce manuel et remettez-le lors dutransfert du produit.
Ce résumé peut ne pas inclure tous les détails de toutes les varriantes et étapes envisagées.
N'hésitez pas à nouscontacter sivousavezbesoindeplusd'informationset d'aide.

Notes

Le produit est destiné à être utilisé à l'intérieur uniquement. Le produit doit être assemblé et utilisé conformément auxdispositions du manuel. Des blessures corporelles et/ou des dommages au prduit peuvent survenir si les produits sont utilisés endehors de leur usage prévu et/ou si le produit n'est pas utilisé conformément à sa destination.
Les produits ont été changés/modifiés par rapport à leur conceptionn d'origine.
Le vendeur n'assume aucune responsabilité en cequi concerne les blessures/dommages causés par un assemblage inc.orrect ou une utilisation inadéquate.
le produit à l'écart des sources de feu et des températures élevées. Ne pas exposer le produit à la lumièredirecte du soleil. Ne pas placer d'objets chauds sur la surface du produitSi des pièces sont défectueuses ou manquantes après le déballage,veuillez cesser immédiatement l'assemblage et nouscontacter.
Veuillez assembler l'article sur une surface spacieuse et ne pas placer leuit déballé directement sur le sol afin d'éviter del'endommager.Il est interdit de se tenir debout ou de s'asseoir sur les planches enboiVeuillez porter des gants pendant le processus de montage et/ou de demontage afind'éviter les éraflures duesaux arêtes vives. Veuillez trouver la pièce et le raccordcorrespondants en vous basant sur le numéro depiece figurant dans le manuel.Si la pièce ne correspond pas au raccord, veuillez vérifier la pièce commeié dans ce manuel.Lors de l'assemblage,alignez d'abord légèrement toutes les vis avec les trous prépercés correspondants, puis serrez les vis une parune. Vérifier périodiquement le serrage des vispendant l'utilisation du pproduit. Si nécessaire, resserrez les vis pour garantir 'intégrité delastructure.Si vous renversez accidentellement de l'eau ou un autre liquide sur la surface, essuyez-la immédiatement avec une serviette sèche.Pour éviter d'endommager le produit, il convient de le tenir à l'écart des objets pointus et tranchants ainsi que dessubstances corrosives. Placez l'appareil sur un sol plat et solide pendant l'utilisation.

Avertisse

Les enfants ne sont pas autorisés à assembler le produit.
Pendant l'asssemblage, gardez toutes les petites pièces hors de portée desenfants, car elles peuvent être mortelles si elles sont avalées ouinhalées.Il est interdit aux enfants de grimper ou de jouer sur le produit afin d'eviter les blessurescorporelles gravescausées par le basculement. Conservez les sacs d'emballage en plastique ihors de portée des enfants afind'éviter tout danger potentiel, tel que la suffocation.
La capacité de charge statique maximale du produit est de 150kg(330lb).
Ne placez pas d'articles en surpoids dessus.

ITALIANO

Linee guida generali

Si prega di leggere attentamente l'inserimento di following e utilizzare il prodotto di conseguenza.
Si prega di tenere questo manuale e la manoquando trasferisci il prodotto.
Questo riepilogo potrebbe non includere ogni dettaglio di tutti
Variazioni e passaggi considerati. Si prega di contattarci quando sono necessarie ulteriori informazioni e aiuto.

Note

Il prodotto è destinato solo all'uso interno. Il prodotto deve essere assemblato e utilizzato in in conformità con le disposizioni del manuale. Lesioni personali e/o danni al prodotto possono si verificano se i prodotti vengono utilizzati al di fuori dei loro scopi previsti e/o se i prodotti sono stati modificati/modificati da il loro design originale.
Il venditore non si assume alcuna responsabilità o responsabilità rispetto a eventuali lesioni/danni causati mediante assemblaggio errato o uso improprio.
Tenere il prodotto lontano dalle fonti di fuoco e dalle alte temperature.
Non esporre il prodotto alla luce solare diretta. Non posizionare oggetti caldi sulla superficie del prodotto.
Se ci sono parti difettose o mancanti dopo la disimballare, si prega di cessare immediatamente l'assemblaggio e contattarci. Si prega di assemblare l'oggetto su una superficie spaziosa e non posizionare il prodotto non scartato direttamente a terra a Evita i danni al prodotto.
Si prega di non stare in piedi o sederti sulle tavole di legno.
Si prega di indossare i guanti durante il processo di assemblaggio e/o smontaggio per evitare graffi da eventuali bordi affilati. Si prega di abbinare la parte corrispondente e il raccordo in base al numero di parte nel manuale. Se la parte non corrisponde al raccordo, controlla il pezzo come specificato in questo manuale.
Durante il montaggio, prima allineare liberamente tutte le viti con i fori pre-perforati corrispondenti e quindi serrare le viti uno per uno.
Ispezionare periodicamente la tenuta della vite mentre il prodotto è in uso.
Se necessario, pena per garantire l'integrità strutturale.
Se si versano accidentalmente acqua o un altro liquido sulla superficie, pulire immediatamente con un asciugamano a secco. Tenere il prodotto lontano da oggetti acuti e appuntiti e sostanze corrosive per prevenire il danno al prodotto.
Si prega di posizionare questo articolo a livello, terra solida durante l'uso.

Avvertimento

I bambini non sono autorizzati a assemblare il prodotto. Durante l'assemblaggio, mantieni tutto
Piccole parti fuori dalla portata dei bambini in quanto possono essere fatali se deglutite o inalate.
Ai bambini è vietato scalare o giocare sul prodotto per evitare gravi lesioni fisiche causate dal rovesciamento.
Tenere i sacchetti di imballaggio in plastica fuori dalla portata dei bambini per evitare qualsiasi potenziale pericolo, come il soffocamento.
La capacità di carico statica massima totale del prodotto è di 150kg(330lb).
Non posizionare gli articoli in sovrappeso.

ESPAÑOL

Directrices

Lea atentamente las siguientes instrucciones y utilice el productode acuerdo conellas.
Conserve este manual y entréguelo cuando transfieraa el productoEs posible que este resumen no incluya todos los detalles de todaslas variantes y pasos considerados.
Póngase en contacto connosotros cuando necesite más información y ayuda.

Notas

Este producto es sólo para uso interior. El producto debe ser montado y utilizado de acuerdo con las regulacionesDe acuerdo con el manual. Lesiones personales y/o daños al producto pueden ocurrir si el producto está dañadoSe utiliza fuera de su uso previsto y/o el producto no se utiliza de acuerdo con su uso previsto.El producto ha sido cambiado/modificado de su diseño original.
El vendedor no se hace responsable de las lesiones/daños causados por la empresa de montaje.
Uso correcto o inapropiado.
producto lejosFuentes de ignición y altas temperaturas.No exponer el producto a la luz solar directa.
No coloque objetos calientes en la superficie del productoPiezas defectuosas o faltantes después de abrir la caja. Por favor, detenga el montaje y contáctenos inmediatamente.
Por favor, monte el artículo en una superficie espaciosa.
No coloque la luz sin encender directamente en el piso, para evitarDel 'endommager.
Está prohibido pararse o sentarse en la tabla, por favor use guantesProceso de montaje y/o desmontaje para evitar arañazos en los bordes afilados.
Por favor, encuentre la pieza adecuada y la conexión de acuerdo con el número de pieza en el manual.
Si las piezas no coinciden con los accesorios, compruebe por favor las piezas en este manual.
Al ensamblar, primero alinear suavemente todos los tornillos con el agujero previo correspondiente y luego apretarTornillo por tornillo. Verifique periódicamente que los tornillos estén bien apretados al usar el producto.Si es necesario, apriete los tornillos para asegurar la integridad estructural.
Si usted derramó accidentalmente agua oOtro líquido en la superficie, limpie inmediatamente con una toalla seca. Para evitar dañar el producto,Debe mantenerse alejado de objetos puntiagudos y sustancias corrosivas.
Cuando esté en uso, coloque el dispositivo en una tierra plana y firme.

Advertencia

Los niños no pueden montar este producto.Mantenga todas las piezas pequeñas fuera del alcance de los niños durante la asamblea, porque siSe ingieren o inhalan.
Se prohíbe que los niños escalen o jueguen con este producto para evitarEl vertido causa lesiones corporales graves. Mantenga las bolsas de plástico fuera del alcancePara evitar cualquier peligro potencial, como la asfixia. Capacidad de carga estática máxima del productoEs de 150kg(330lb).
No coloque objetos con sobrepeso sobre ellos.

NEDERLANDS

Algemene richtlijnen

Lees de volgende instructies zorgvuldig door en gebruik het product op de juiste manier.

Bewaar deze handleiding en overhandig hem wanneer u het product overdraagt.

Deze samenvatting bevat mogelijk niet alle details van alle variaties en overwogen stappen. Neem contact met ons op voor meer informatie en hulp nodig zijn.

Opmerkingen

Het product is uitsluitend bedoeld voor gebruik binnenshuis. Het product moet worden gemonteerd en gebruikt in overeenstemming met de bepalingen van de handleiding.
Er kan persoonlijk letsel en/of schade aan het product ontstaan als de producten niet voor het beoogde doel worden gebruikt en/of als producten zijn gewijzigd/gewijzigd ten opzichte van het oorspronkelijke ontwerp. De verkoper aanvaardt geen enkele verantwoordelijkheid of aansprakelijkheid voor met betrekking tot letsel/schade veroorzaakt door onjuiste montage of onjuist gebruik.
Houd het product uit de buurt van vuurbronnen en hoge temperaturen. Stel het product niet bloot aan direct zonlicht.

Plaats geen hete voorwerpen op het oppervlak van het product.

Als er defecte of ontbrekende onderdelen zijn na het uitpakken, stop dan onmiddellijk met de montage en neem contact met ons op.

Zet het product in elkaar op een ruime ondergrond en plaats het product niet direct op de grond om te voorkomen dat het product op de grond valt.

schade. Ga niet op de houten planken staan of zitten.

Draag handschoenen tijdens het monteren en/of demonteren om krassen door scherpe randen te voorkomen.

Zoek het juiste onderdeel en de juiste fitting op basis van het onderdeelnummer in de handleiding.

Als het onderdeel niet overeenkomt met de fitting, controleer dan het onderdeel zoals aangegeven in deze handleiding.

Lijn tijdens de montage eerst alle schroeven losjes uit met de overeenkomstige voorgeboorde gaten en draai de schroeven vervolgens één voor één vast. Controleer regelmatig of de schroeven goed vastzitten terwijl het product in gebruik is.
Draai ze indien nodig opnieuw vast om de structurele integriteit te garanderen.

Als je per ongeluk water of een andere vloeistof op het oppervlak morst, veeg het dan onmiddellijk schoon met een droge handdoek.

Houd het product uit de buurt van scherpe, puntige voorwerpen en bijtende stoffen om schade aan het product te voorkomen.

Plaats dit item op een vlakke, stevige ondergrond tijdens gebruik.

Waarschuwingen

Kinderen mogen het product niet in elkaar zetten. Houd tijdens de montage alle kleine onderdelen buiten het bereik van kinderen omdat ze dodelijk zijn als ze worden ingeslikt of ingeademd.

Kinderen mogen niet op het product klimmen of spelen om ernstig lichamelijk letsel door omvallen te voorkomen.

Houd plastic verpakkingszakken buiten het bereik van kinderen om potentieel gevaar, zoals verstikking, te voorkomen.
Het maximale statische draagvermogen van het product is 150kg(330lb).Plaats er geen voorwerpen op die te zwaar zijn.

SVENSKA

Allmänna riktlinjer

Läs följande anvisningar noggrant och använd produkten i enlighet med dessa. Spara den här bruksanvisningen och lämna över den när du överlåter produkten. Denna sammanfattning kanske inte innehåller alla detaljer om alla varianter och övervägda steg. Kontakta oss gärna för ytterligare information och hjälp behövs.

Anteckningar

Produkten är endast avsedd för inomhusbruk. Produkten måste monteras och användas i enlighet med bestämmelserna I handbok. Personskada och/eller skada på produkten kan uppstå om produkten används på annat sätt än vad den är avsedd för och/eller om Produkterna har ändrats/modifierats från sin ursprungliga design. Säljaren tar inte på sig något ansvar eller ansvar med avseende skada som orsakats av felaktig montering eller felaktig användning.
Håll produkten borta från eldkällor och höga temperaturer. Utsätt inte produkten för direkt solljus.
Placera inte några varma föremål på produktens yta.
Om det finns några defekta eller saknade delar efter uppackning, vänligen avbryt monteringen omedelbart och kontakta oss.
Montera produkten på en rymlig yta och placera inte den oemballerade produkten direkt på marken för att undvika att produkten skada.
Vänligen stå eller sitt inte på träskivorna.
Använd handskar under monterings- och/eller demonteringsprocessen för att undvika repor från vassa kanter.
Vänligen matcha motsvarande del och montering baserat på artikelnumret I bruksanvisningen.
Om delen inte stämmer överens med passformen, kontrollera delen enligt specifikationerna i den här bruksanvisningen.
Under monteringen ska du först rikta in alla skruvar löst mot motsvarande förborrade hål och sedan dra åt skruvarna en efter en.
Inspektera regelbundet skruvarnas åtdragning när produkten är i bruk. Efterdra vid behov för att säkerställa strukturell integritet.
Om du råkar spilla vatten eller annan vätska på ytan ska du omedelbart torka av den med en torr handduk.
Håll produkten borta från vassa, spetsiga föremål och frätande ämnen för att förhindra att produkten skadas.
Placera denna produkt på ett plant och fast underlag under användning.

Varningar

Barn får inte montera produkten. Under monteringen ska alla smådelar förvaras utom räckhåll för barn eftersom de kan kan vara dödligt vid förtäring eller inandning.
Barn får inte klättra eller leka på produkten för att undvika allvarliga kroppsskador som orsakas av att den välter.
Förvara plastpåsar utom räckhåll för barn för att undvika eventuella faror, t.ex. kvävning.
Produktens maximala statiska lastkapacitet är 150kg(330lb).Placera inte överviktiga föremål på den.

POLSKI

Ogólne wytyczne

Przeczytaj uważnie instruktaż i odpowiednio użyj produktu. Proszę zachować tę instrukcję i rękę to po przeniesieniu produktu. To podsumowanie może nie zawierać każdego szczegółu wszystkich Wariacje i rozważane kroki. Skontaktuj się z nami, gdy potrzebne są dalsze informacje I pomoc.

Uwagi

Produkt jest przeznaczony wyłącznie do użytku wewnętrznego. Produkt musi zostać zmontowany i użyty w zgodnie z przepisami instrukcji. Obrażenia ciała i/lub uszkodzenie produktu mogą występują, jeśli produkty są używane poza ich zamierzonymi celami i/lub jeśli produkty zostały zmienione/zmodyfikowane z ich oryginalny projekt. Sprzedawca nie ponosi żadnej odpowiedzialności ani odpowiedzialności za jakiekolwiek spowodowane obrażenia/szkody przez nieprawidłowe montaż lub niewłaściwe użycie.
Trzymaj produkt z dala od źródeł pożaru i wysokich temperatur.
Nie narażaj produktu na bezpośrednie światło słoneczne.
Nie umieszczaj żadnych gorących obiektów na powierzchni produktu.
Jeśli po rozpakowaniu występują jakieś wadliwe lub brakujące części, natychmiast zaprzestaj montażu i skontaktuj się z nami. Zamontować element na przestronnej powierzchni i nie umieszczaj rozpakowanego produktu bezpośrednio na ziemi Unikaj uszkodzenia produktu.
Proszę nie stać ani nie siedzieć na drewnianych deskach.
Noś rękawiczki podczas procesu montażu i/lub demontażu, aby uniknąć zadrapań z ostrych krawędzi.
Dopasuj odpowiednią część i dopasowanie na podstawie numeru części w instrukcji.
Jeśli część nie pasuje do dopasowania, sprawdź utwór, jak określono w niniejszej instrukcji.
Podczas montażu najpierw luźno wyrównaj wszystkie śruby z odpowiednimi wstępnie owiniętymi otworami, a następnie dokręcić śruby jeden po drugim.
Okresowo sprawdzaj szczelność śruby, gdy produkt jest używany. W razie potrzeby przelicz, aby zapewnić integralność strukturalną. Jeśli przypadkowo rozlasz wodę lub inny płyn na powierzchni, natychmiast wytrzyj czyste suchym ręcznikiem.
Proszę trzymać produkt z dala od ostrych, spiczastych przedmiotów i substancji żrących, aby zapobiec uszkodzeniu produktu. Umieść ten przedmiot na poziomie, solidne podłoże podczas użycia.

Ostrzeżenia

Dzieci nie mogą złożyć produktu. Podczas montażu zachowaj wszystko małe części z zasięgu dzieci, ponieważ mogą być śmiertelne, jeśli zostaną połknięte lub wdychane.
Dzieciom nie wolno wspinać się lub bawić na produkcie, aby uniknąć poważnych obrażeń ciała spowodowanych przez obalenie.
Trzymaj plastikowe worki do pakowania poza zasięgiem dzieci, aby uniknąć potencjalnego niebezpieczeństwa, takiego jak uduszenie.
Całkowita maksymalna pojemność statyczna produktu wynosi 150kg(330lb).
Nie nakładaj na to przedmiotów z nadwagą.

Türkçe

Genel Kılavuzlar

Lütfen aşağıdaki talimatları dikkatlice okuyun ve ürünü buna göre kullanın.
Lütfen bu kılavuzu saklayın ve ürünü devrederken teslim edin.
Bu özet, tüm varyasyonların ve dikkate alınan adımların tüm ayrıntılarını içermeyebilir. Daha fazla bilgi için lütfen bizimle iletişime geçin.
yardıma ihtiyaç var.

Notlar

Ürün yalnızca iç mekanlarda kullanılmak üzere tasarlanmıştır. Ürün, aşağıdaki hükümlere uygun olarak monte edilmeli ve kullanılmalıdır
Kılavuz. Ürünler amaçları dışında kullanılırsa ve/veya aşağıdaki durumlarda kişisel yaralanma ve/veya üründe hasar meydana gelebilir
ürünler orijinal tasarımlarından değiştirilmiş / modifiye edilmiştir. Satıcı, aşağıdakilerle ilgili herhangi bir sorumluluk veya yükümlülük kabul etmez
yanlış montaj veya yanlış kullanımdan kaynaklanan herhangi bir yaralanma/hasarla ilgili olarak.
Ürünü ateş kaynaklarından ve yüksek sıcaklıklardan uzak tutun. Ürünü doğrudan güneş ışığına maruz bırakmayın.
Ürünün yüzeyine herhangi bir sıcak nesne koymayın.
Ambalajı açtıktan sonra herhangi bir kusurlu veya eksik parça varsa, lütfen derhal montajı durdurun ve bizimle iletişime geçin.
Lütfen ürünü geniş bir yüzeye monte edin ve ürünü önlemek için ambalajsız ürünü doğrudan yere koymayın Hasar.
Lütfen ahşap tahtaların üzerinde durmayın veya oturmayın.
Keskin kenarların çizilmesini önlemek için montaj ve/veya demontaj işlemi sırasında lütfen eldiven giyin.
Lütfen kılavuzdaki parça numarasına göre ilgili parçayı ve bağlantı parçasını eşleştirin.
Parça bağlantı parçasıyla eşleşmiyorsa, lütfen parçayı bu kılavuzda belirtildiği gibi kontrol edin.
Montaj sırasında, önce tüm vidaları önceden delinmiş ilgili deliklerle gevşek bir şekilde hizalayın ve ardından vidaları teker teker sıkın.
Ürün kullanımdayken vida sıkılığını periyodik olarak kontrol edin. Gerekirse, yapısal bütünlüğü sağlamak için yeniden sıkın.
Yüzeye yanlışlıkla su veya başka bir sıvı dökerseniz, hemen kuru bir havluyla silerek temizleyin.
Ürünün hasar görmesini önlemek için lütfen ürünü keskin, sivri nesnelerden ve aşındırıcı maddelerden uzak tutun.
Lütfen bu ürünü kullanım sırasında düz ve sağlam bir zemin üzerine yerleştirin.

Uyarılar

Çocukların ürünü monte etmesine izin verilmez. Montaj sırasında, tüm küçük parçaları çocukların erişemeyeceği yerlerde saklayın, çünkü
Yutulması veya solunması halinde ölümcül olabilir.
Devrilmeden kaynaklanan ciddi bedensel yaralanmaları önlemek için çocukların ürüne tırmanması veya üzerinde oynaması yasaktır.
Boğulma gibi olası tehlikeleri önlemek için plastik ambalaj poşetlerini çocukların erişemeyeceği yerlerde saklayın.
Ürünün maksimum statik yük kapasitesi 150kg(330lb). Üzerine fazla kilolu eşyalar koymayın.

WARNING/WARNHINWEISE/AVERTISSEMENTS/ATTENZIONE/ADVERTENCIA WAARSCHUWING/VARNING/OSTRZEŻENIE/UYARI

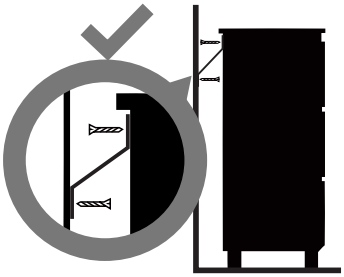





EN

- Children have died from furniture tipover.
- ALWAYS secure furniture with an anchoring device.
- NEVER allow children to stand, climb, or hang on drawers, doors, or shelves.
- NEVER open more than one drawer at a time.
- Place heavy items down low.
- NEVER place a TV on this furniture.

DE

- Beim Umkippen von Möbeln besteht Lebensgefahr für Kinder.
- Sichern Sie die Möbel IMMER mit Kippschutz.
- Kinder dürfen NICHT auf den Schubladen, Türen und Regalen stehen, klettern oder lehnen.
- Öffnen Sie NIEMALS mehr als eine Schublade auf einmal.
- Stellen Sie schwere Gegenstände ganz unten ab.
- Stellen Sie NIEMALS einen Fernseher auf dieses Möbelstück.

FR

- Le renversement des meubles peut être mortel pour les enfants.
- TOUJOURS fixer les meubles avec un dispositif anti-basculement.
- NE JAMAIS laisser les enfants se tenir debout, grimper ou s'accrocher aux tiroirs, portes ou étagères.
- NE JAMAIS ouvrir plus d'un tiroir à la fois.
- Placez les objets lourds en bas.
- NE JAMAIS placer une télévision sur ce meuble.

IT

- Il rovesciamento dei mobili può essere fatale per I bambini.
- ASSICURARE SEMPRE i mobili con un dispositivo di ancoraggio.
- NON permettere MAI ai bambini di stare in piedi, arrampicarsi o appendersi a cassetti, ante o ripiani.
- NON aprire MAI più di un cassetto alla volta.
- Posizionare gli oggetti pesanti in basso.
- NON posizionare MAI una TV su questo mobile.

ES

- Los vuelcos de muebles pueden ser mortales para los niños.
- Asegure SIEMPRE el televisor con un dispositivo de anclaje o móntelo en la pared.
- NUNCA permita que los niños se paren, trepen o cuelguen de cajones, puertas o estantes.
- NUNCA abra más de un cajón a la vez.
- Coloque los objetos pesados abajo.
- NUNCA coloque un televisor sobre este mueble.

NL

- Omvallende Meubels Kunnen Fataal Zijn voor Kinderen.
- Maak meubels ALTIJD vast met een vastzetapparaat.
- LAAT kinderen NOOIT staan, klimmen of hangen aan lades, deuren of planken.
- OPEN NOOIT meer dan één lade tegelijk.
- Plaats zware voorwerpen beneden.
- Zet NOOIT een tv op dit meubelstuk.

SE

- Vältrisker för möbler kan vara dödliga för barn.
- SÄKRA ALLTID möbler med ett förankringssystem.
- LÅT ALDRIG barn stå, klättra eller hänga på lådor, dörrar eller hyllor.
- ÖPPNA ALDRIG mer än en låda åt gången.
- Placera tunga föremål lågt.
- PLACERA ALDRIG en TV på denna möbel.

PL

- Przechylające się Meble Mogą Być Śmiertelnym Zagrożeniem dla Dzieci.
- ZAWSZE zabezpieczaj meble urządzeniem kotwiczącym.
- NIGDY nie pozwalaj dzieciom stawać, wspinać się lub wieszać na szufladach, drzwiczkach I półkach.
- NIGDY nie otwieraj więcej niż jednej szuflady na raz.
- Ciężkie przedmioty należy umieszczać na dole.
- NIGDY nie umieszczaj telewizora na tym meblu.

TR

- Mobilya Devrilmeleri Çocuklar İçin Ölümcül Olabilir.
- Mobilyaları HER ZAMAN bir sabitleme cihazıyla sabitleyin.
- Çocukların çekmecelere, kapılara veya raflara ayakta durmasına, tırmanmasına veya asılmasına ASLA izin vermeyin.
- ASLA aynı anda birden fazla çekmece açmayın.
- Ağır eşyaları aşağıya yerleştirin.
- Bu mobilyanın üzerine ASLA TV koymayın.