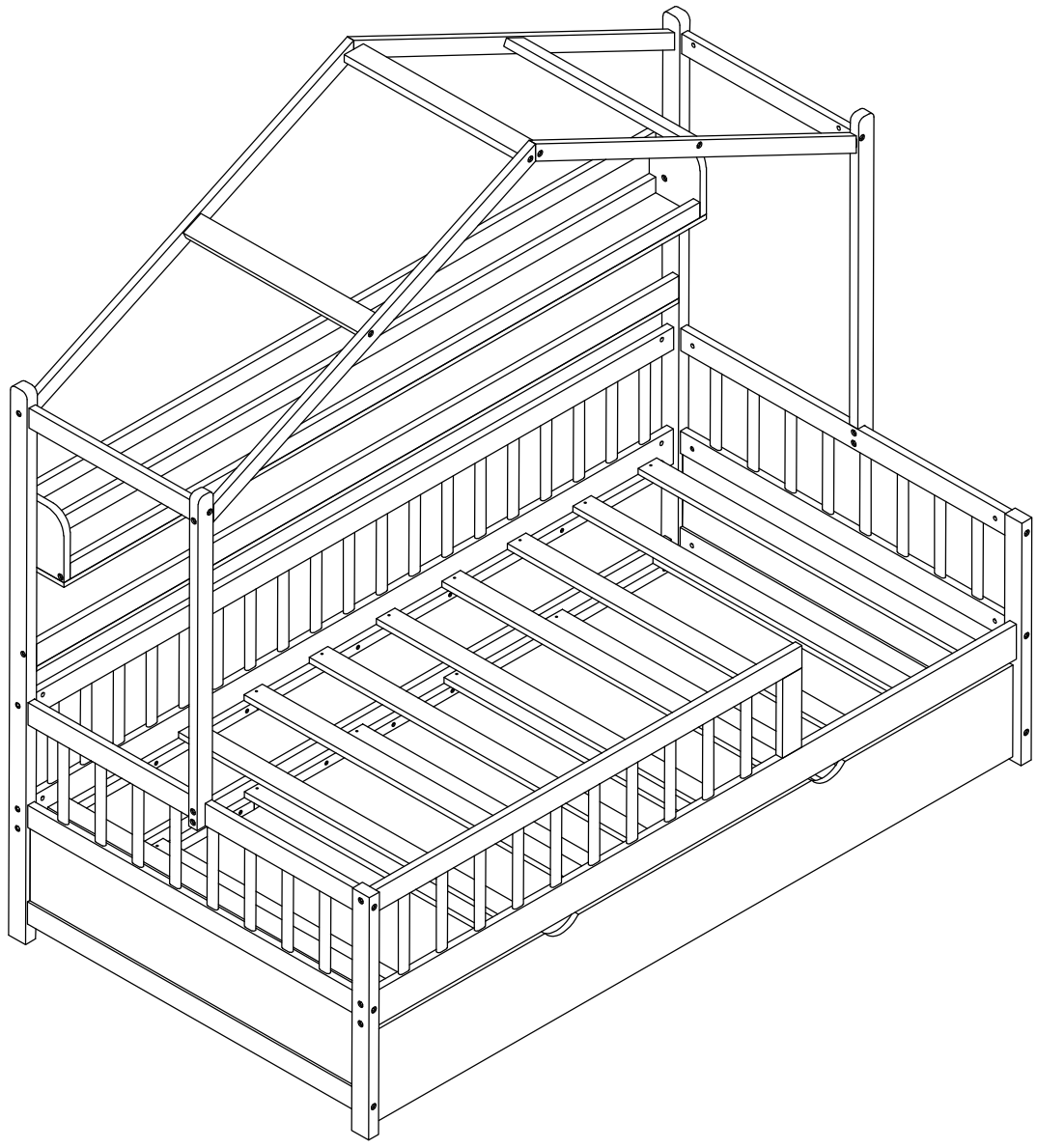
ASSEMBLY INSTRUCTION
Warning: You must read this before continuing

INSTRUCTIONS DE MONTAGE
Attention: Vous devez lire ceci avant de continuer

This set is included 2 boxes if don't receive full 2 boxes please contact our customer service team

Ce set est livré en 2 boîtes. Si vous ne recevez pas un jeu complet de 2 boîtes, veuillez contacter notre service clientèle.



01/20

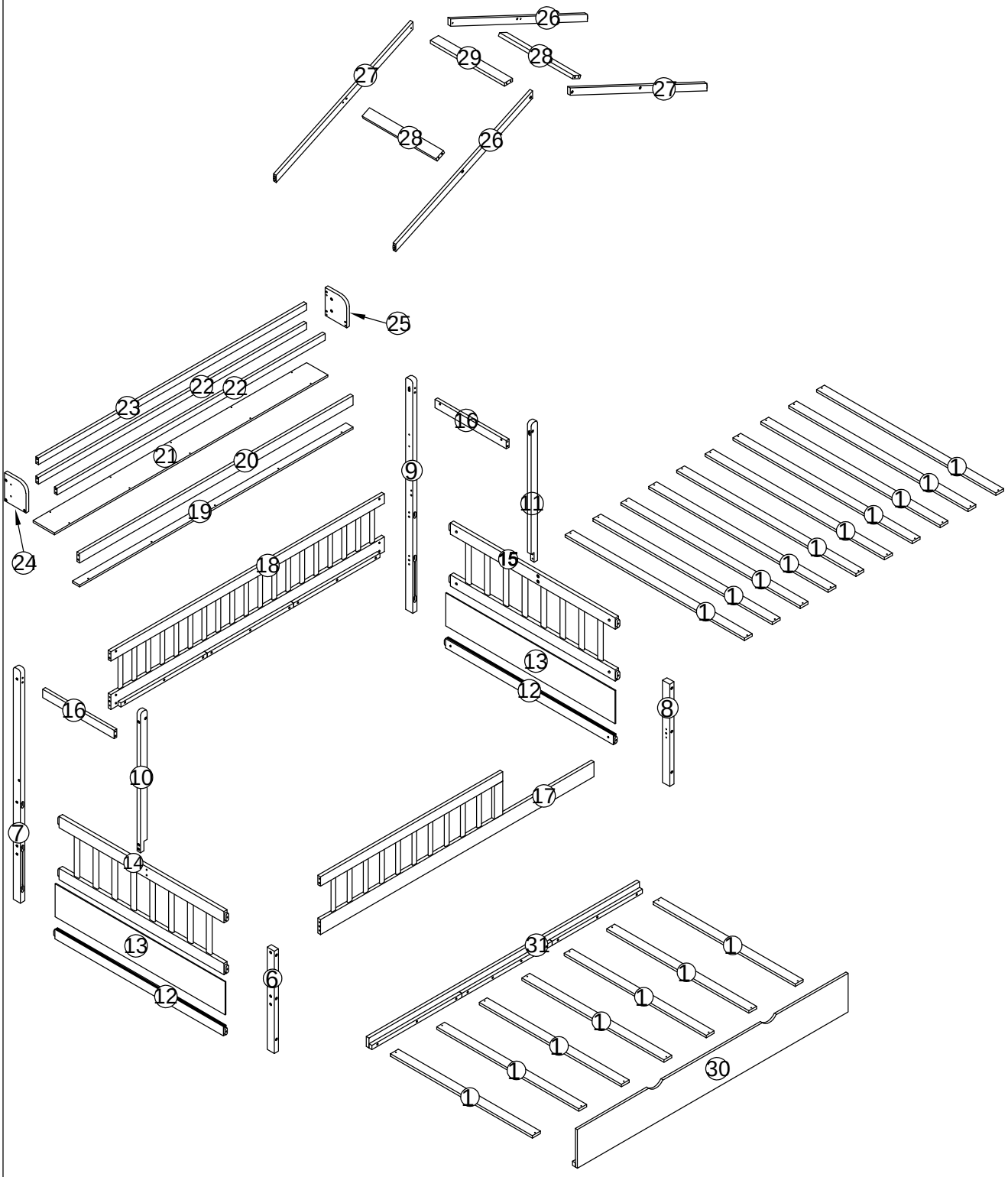
SAFETY WARNINGS AND GENERAL NOTES:

1. Do not use substitute parts. Contact the manufacturer or dealer for replacement parts.
2. Keep these instructions for future reference.
3. We recommend assembling your bed on the shipping carton to protect your floor.
4. Be certain all staples are out of the box before beginning assembly on the shipping carton.

AVERTISSEMENTS DE SÉCURITÉ ET REMARQUES GÉNÉRALES :

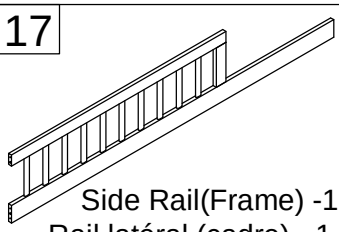
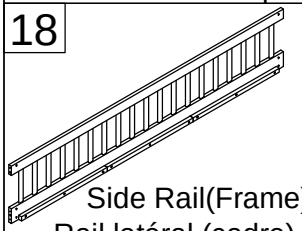
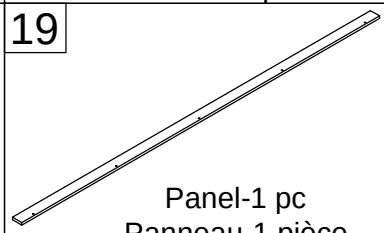
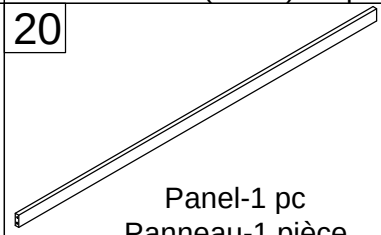
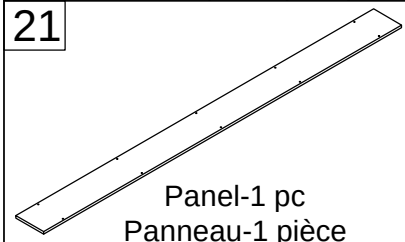
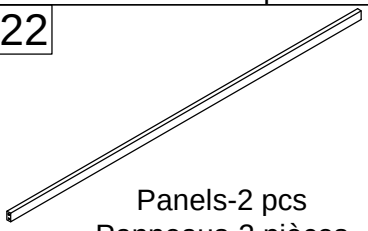
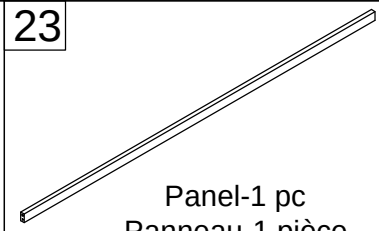
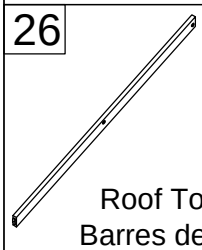
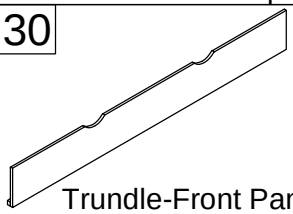
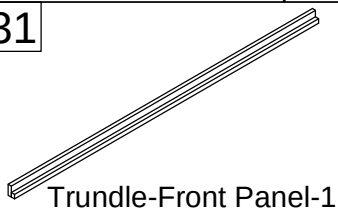
1. N'utilisez pas de pièces de rechange. Contactez le fabricant ou le revendeur pour les pièces de rechange.
2. Conservez ces instructions pour référence future.
3. Nous vous recommandons d'assembler votre lit sur le carton d'expédition pour protéger votre sol.
4. Assurez-vous que toutes les agrafes sont sorties de la boîte avant de commencer l'assemblage sur le carton d'expédition.

ASSEMBLY INSTRUCTION
INSTRUCTIONS DE MONTAGE



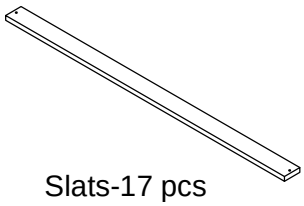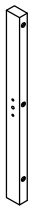
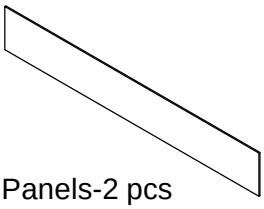
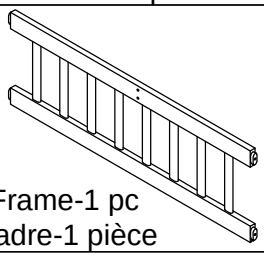
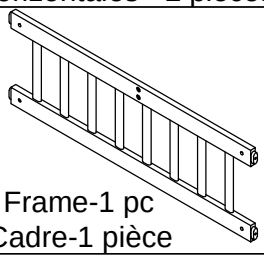
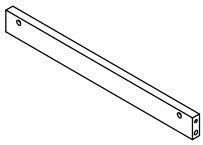
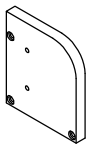
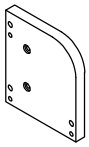
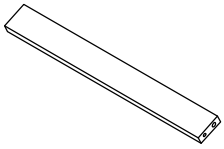
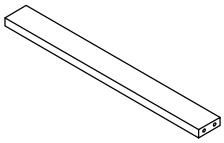
03/20

Part List (Box 1)
Liste des pièces (boîte 1)

7  Leg-1 pc Jambe-1 pièce	9  Leg-1 pc Jambe-1 pièce	17  Side Rail(Frame) -1 pc Rail latéral (cadre) - 1 pièce
18  Side Rail(Frame) -1 pc Rail latéral (cadre) - 1 pièce	19  Panel-1 pc Panneau-1 pièce	20  Panel-1 pc Panneau-1 pièce
21  Panel-1 pc Panneau-1 pièce	22  Panels-2 pcs Panneaus-2 pièces	23  Panel-1 pc Panneau-1 pièce
26  Roof Top Bars-2 pcs Barres de toit - 2 pièces	27  Roof Top Bars-2 pcs Barres de toit - 2 pièces	30  Trundle-Front Panel-1 pc Panneau avant gigogne - 1 pièce
31  Trundle-Front Panel-1 pc Panneau avant gigogne - 1 pièce		

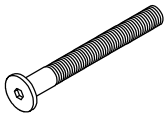
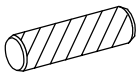
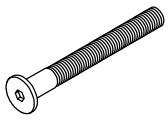
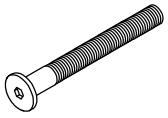
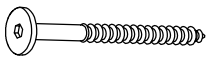
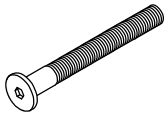
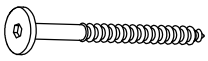
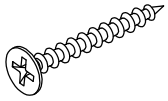
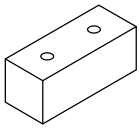
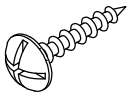
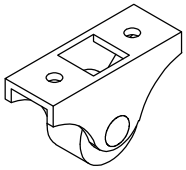
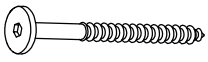
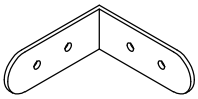
04/20

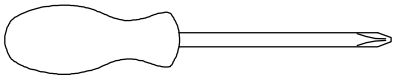
Part List (Box 2)
Liste des pièces (boîte 2)

1  Slats-17 pcs Lattes - 17 pièces	6  Leg-1 pc Jambe-1 pièce	8  Leg-1 pc Jambe-1 pièce
10  Vetical Bar -1 pc Barre verticale - 1 pièce	11  Vetical Bar -1 pc Barre verticale - 1 pièce	12  Horrizontal Bars -2 pcs Barres horizontales - 2 pièces
13  Panels-2 pcs Panneaus-2 pièces	14  Frame-1 pc Cadre-1 pièce	15  Frame-1 pc Cadre-1 pièce
16  Horrizontal Bars -2 pcs Barres horizontales - 2 pièces	24  Panel-1 pc Panneau-1 pièce	25  Panel-1 pc Panneau-1 pièce
28  Roof Top Bars-2 pcs Barres de toit - 2 pièces	29  Roof Top Bar-1 pc Barres de toit - 1 pièce	

05/20

Hardware List(Box 1)
Liste du matériel (Box 1)

A  Bolt M6 x90 mm -14 pcs Boulon M6 x90 mm -14 pièces	B  M6 x 13 mm-35 pcs M6 x 13 mm-35 pièces	C  Allen Key-1 pc Clé Allen-1 pièce
D  Wood dowel Ø10 x 40 mm-23 pcs Cheville en bois Ø10 x 40 mm-23 pièces	E  Bolt M6 x70 mm -8 pcs Boulon M6 x70 mm -8 pièces	F  M6 x 15 mm-4 pcs M6 x 15 mm-4 pièces
G  Bolt M6 x35 mm -4 pcs Boulon M6 x35 mm -4 pièces	H  Screws M6x40 mm -19 pcs Vis M6x40 mm -19 pièces	K  Bolt M6 x80 mm -13 pcs Boulon M6 x80 mm -13 pièces
L  Screws M6x50 mm -10 pcs Vis M6x50 mm -10 pièces	N  Screws M4 x 30 mm-38 pcs Vis M4 x 30 mm-38 pièces	P  Stop Drawer-2 pcs Butée de tiroir - 2 pièces
Q  Screws M4 x 15 mm-24 pcs Vis M4 x 15 mm-24 pièces	R  Wheels (H=40mm)-4 pcs Roues (H=40mm)-4 pièces	X  Steel Brackets-2 pcs Supports en acier - 2 pièces
Y  Screws M6x65 mm -2 pcs Vis M6x65 mm -2 pièces	Z  Steel Brackets(60x25x2)- 3 pcs Supports en acier(60x25x2)- 3 pièces	

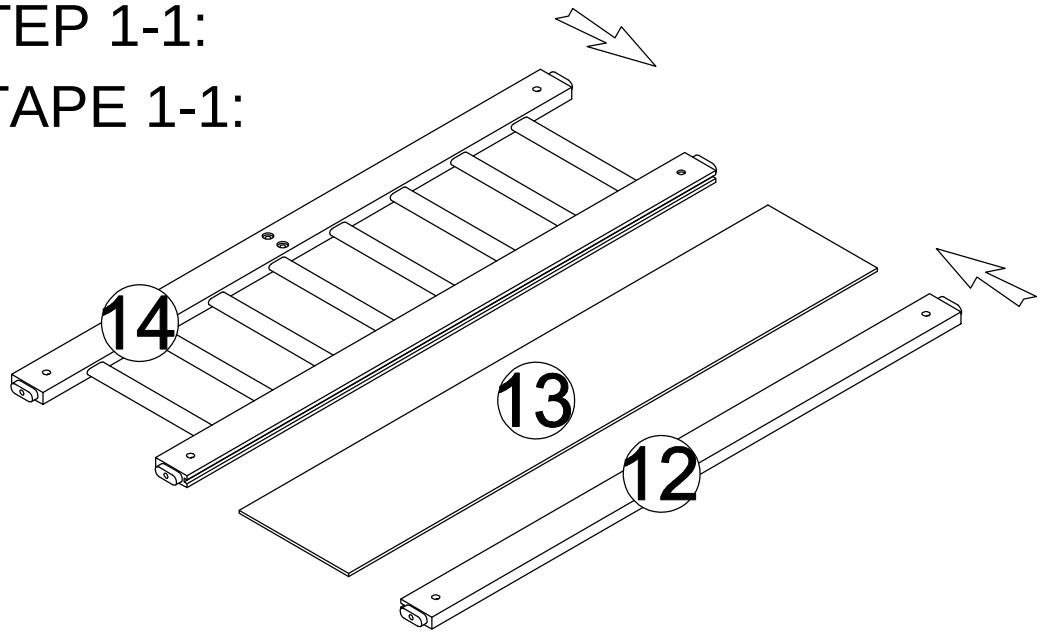


Assembly Tools Required (Not Included)
Outils d'assemblage requis (non inclus)

06/20

STEP 1-1:

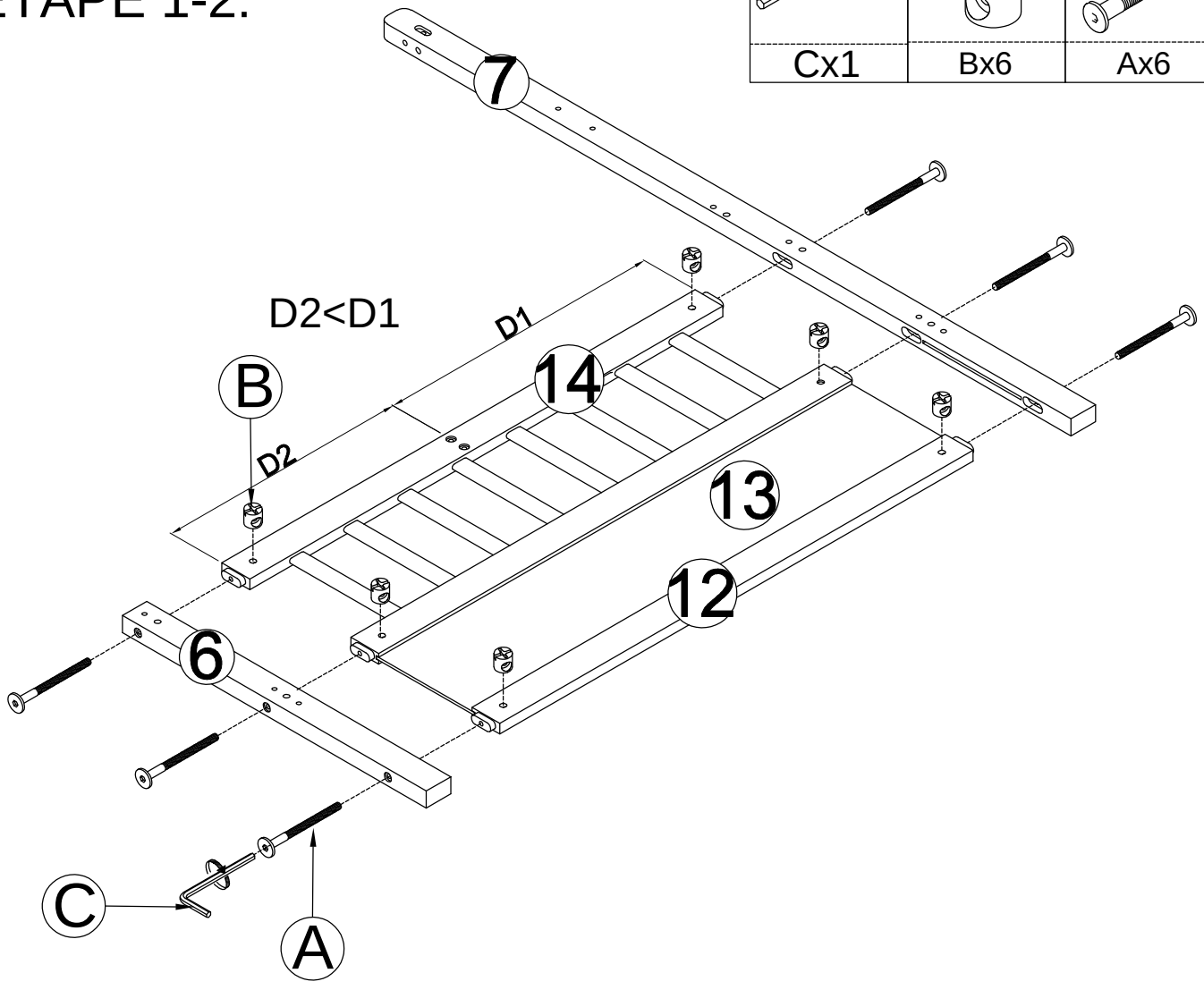
ÉTAPE 1-1:



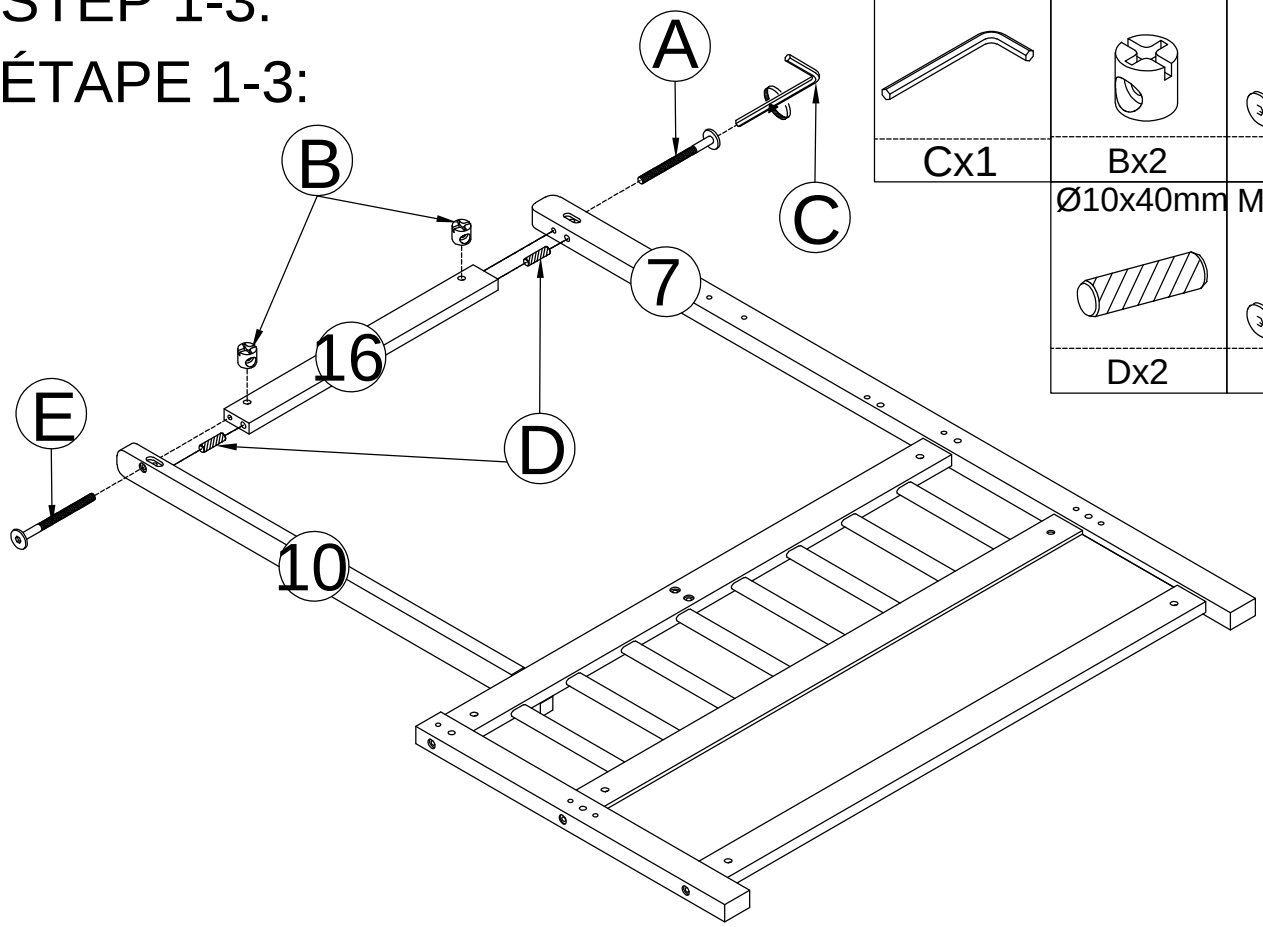
STEP 1-2:

ÉTAPE 1-2:

	M6x13 mm	M6x90mm
Cx1	Bx6	Ax6

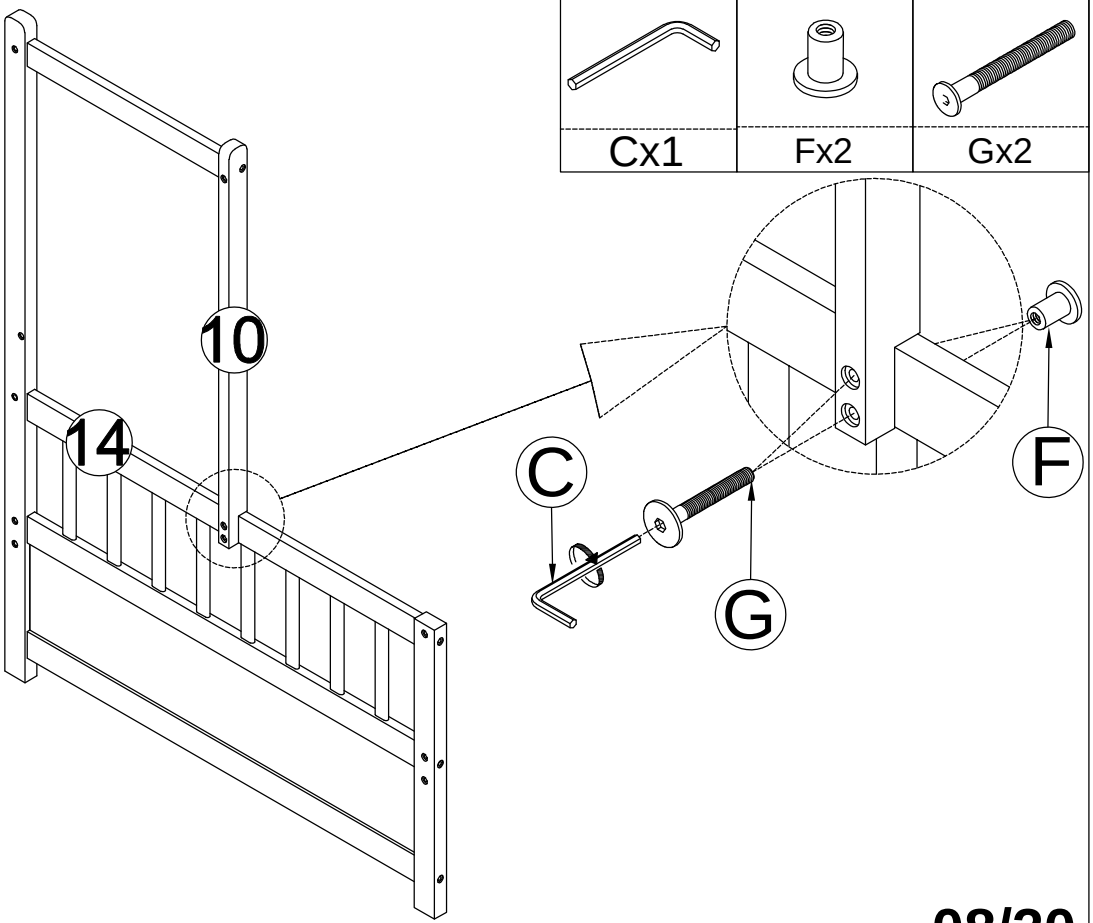


STEP 1-3:
ÉTAPE 1-3:



	M6x13 mm	M6x90mm
Cx1	Bx2	Ax1
	Ø10x40mm	M6x70mm
	Dx2	Ex1

STEP 1-4:
ÉTAPE 1-4:

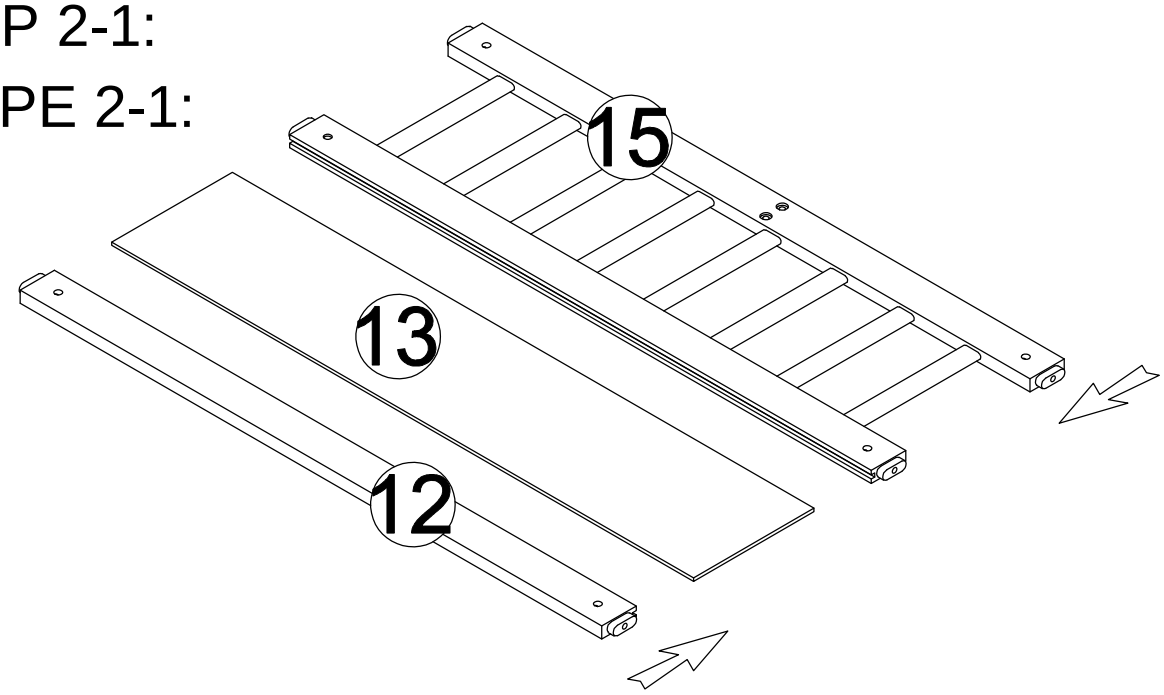


	M6x15mm	M6x35mm
Cx1	Fx2	Gx2

08/20

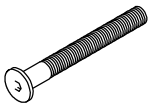
STEP 2-1:

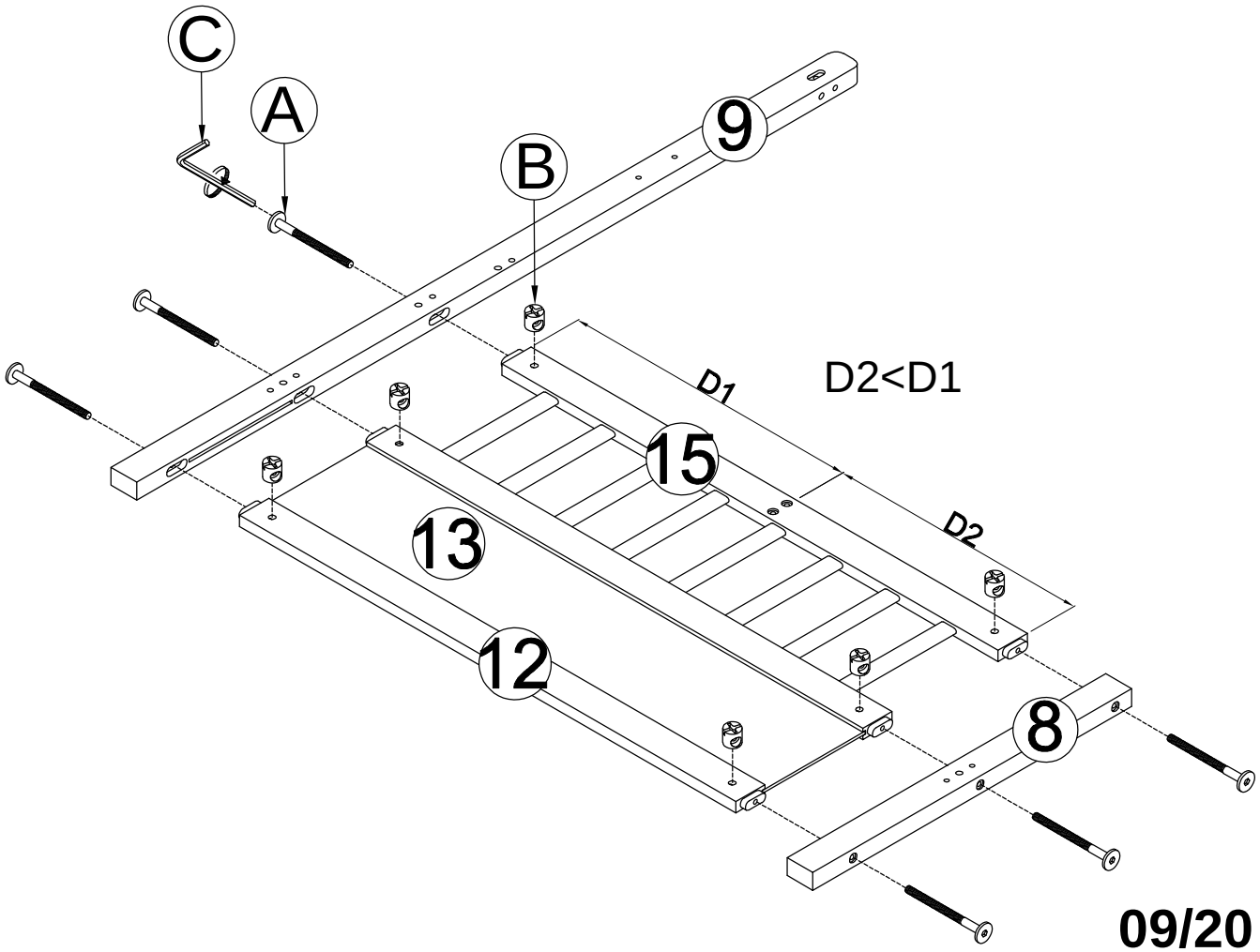
ÉTAPE 2-1:



STEP 2-2:

ÉTAPE 2-2:

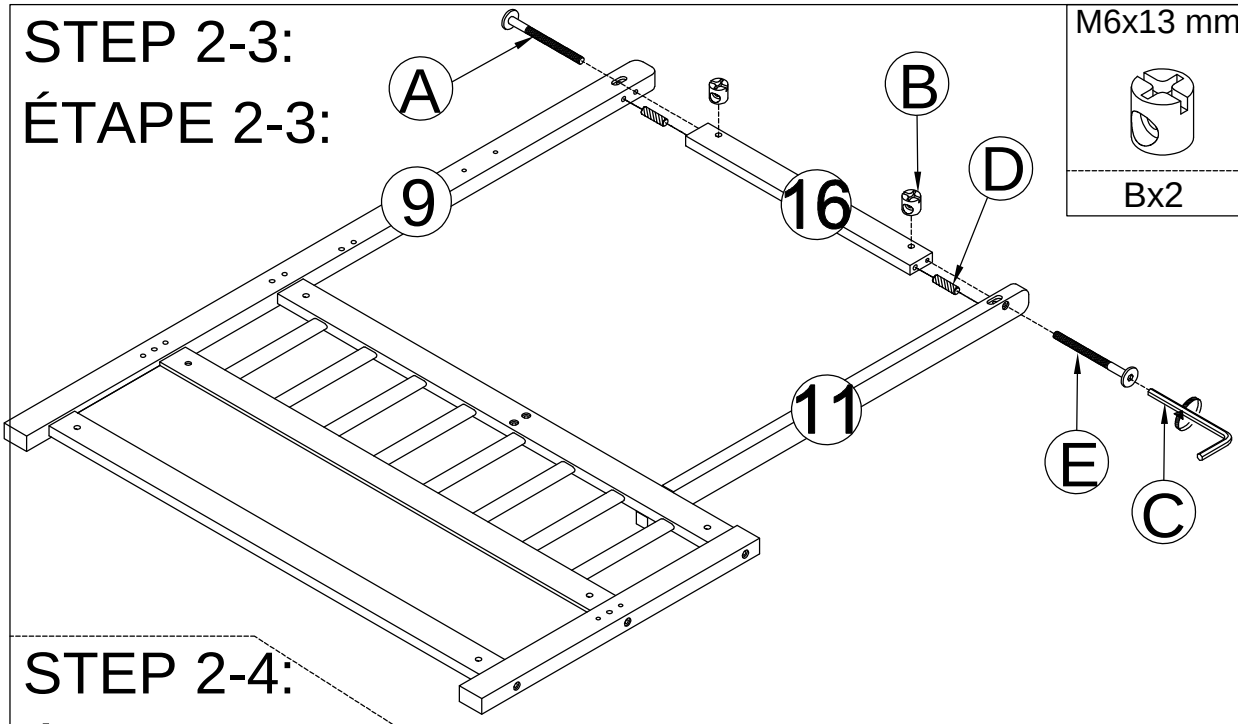
	M6x13 mm	M6x90mm
		
Cx1	Bx6	Ax6

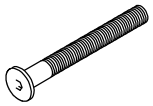


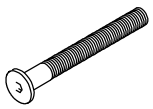
09/20

STEP 2-3:

ÉTAPE 2-3:



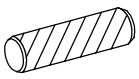
M6x13 mm	M6x90mm
	
Bx2	Ax1

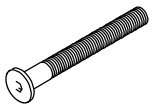
M6x70mm

Ex1

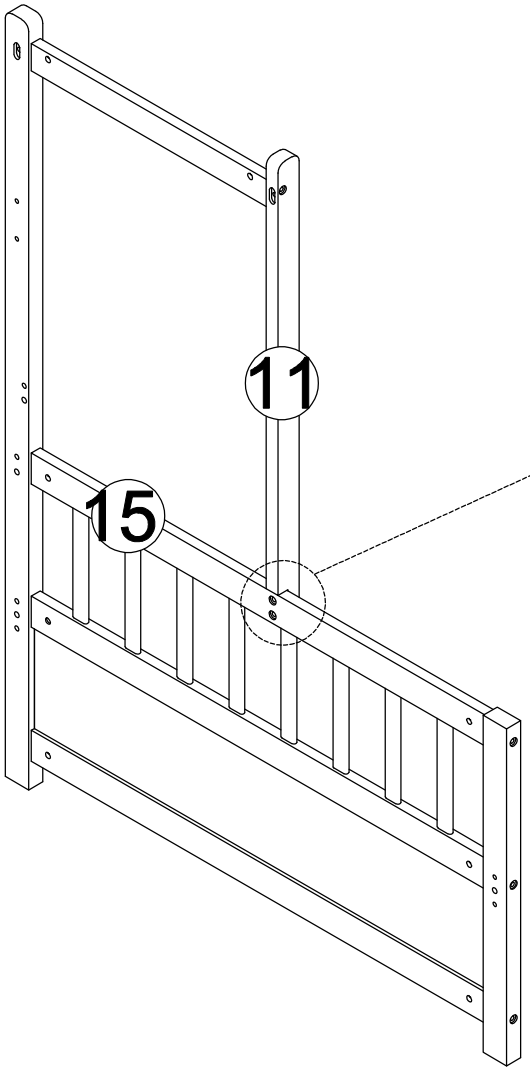

Cx1

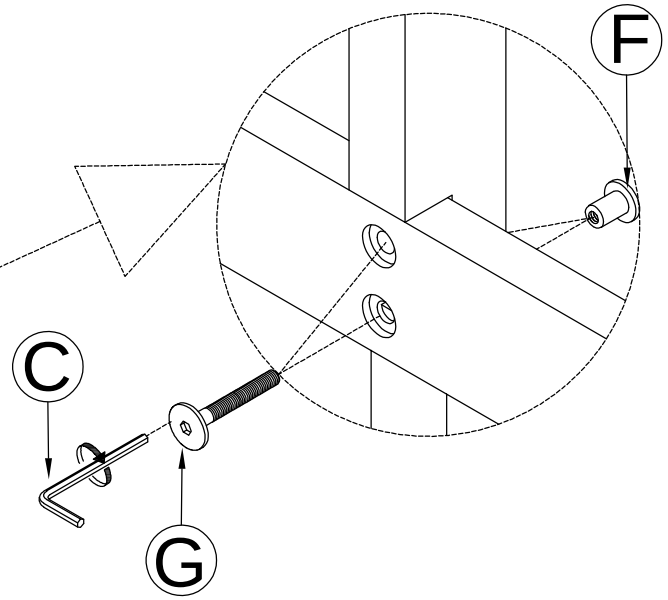
STEP 2-4:

ÉTAPE 2-4:

Ø10x40mm

Dx2

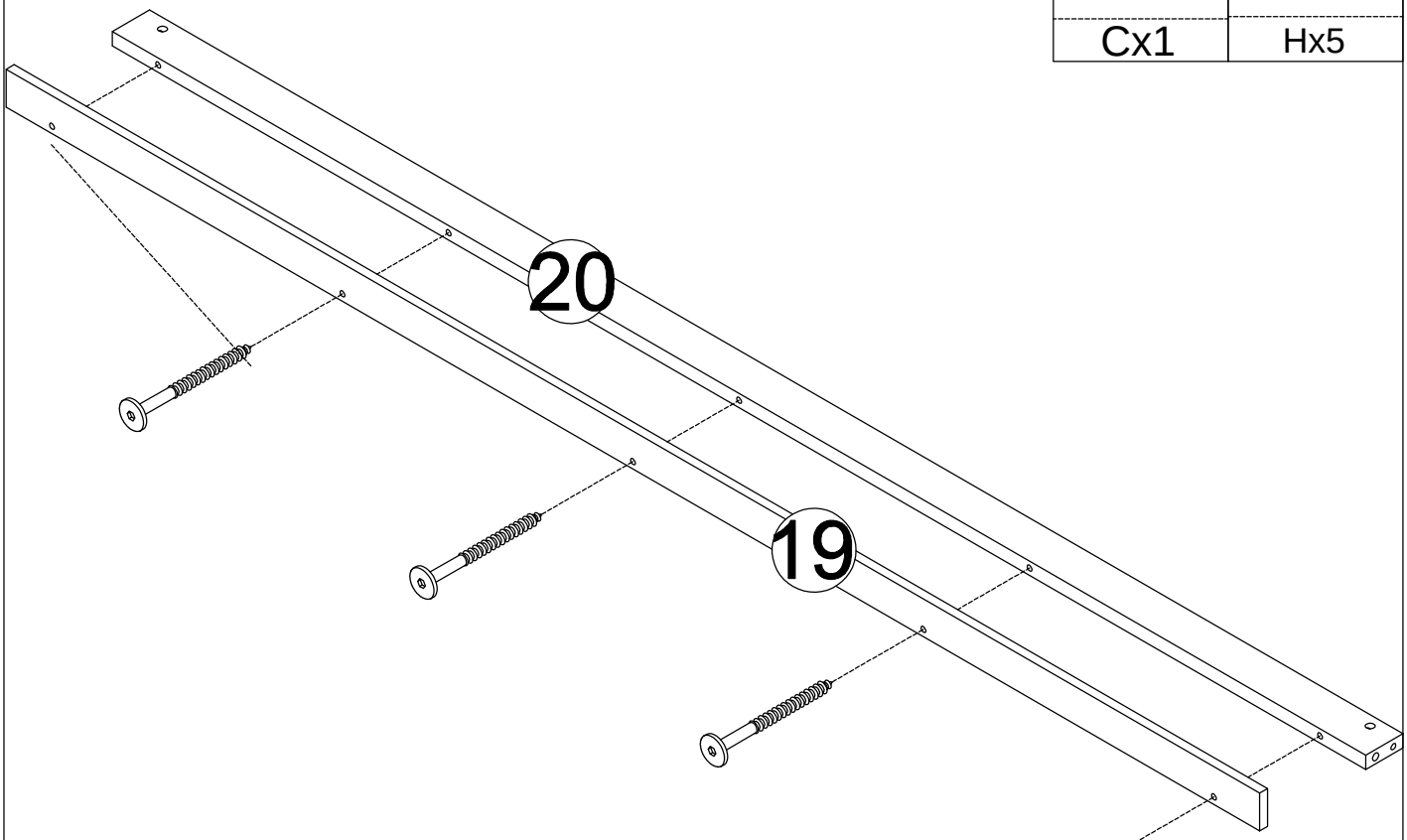
	M6x15mm	M6x35mm
		
Cx1	Fx2	Gx2

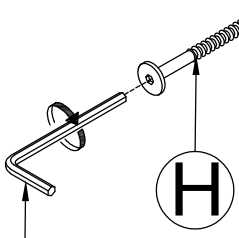




STEP 3:

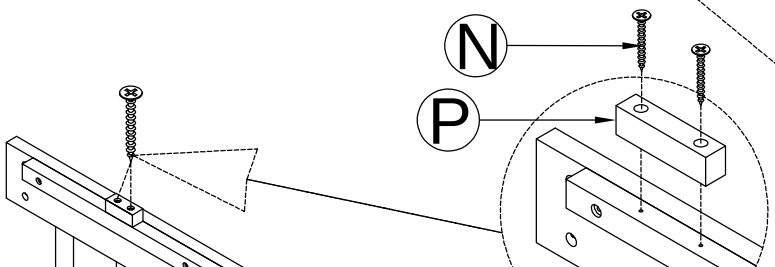
ÉTAPE 3:



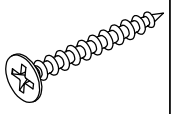
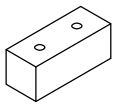


STEP 4:

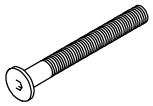
ÉTAPE 4:

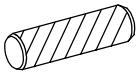


	M6x40 mm 
Cx1	Hx5

Ø4 x30 mm 
Nx4

Px2

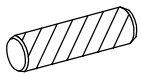
STEP 5:
ÉTAPE 5:

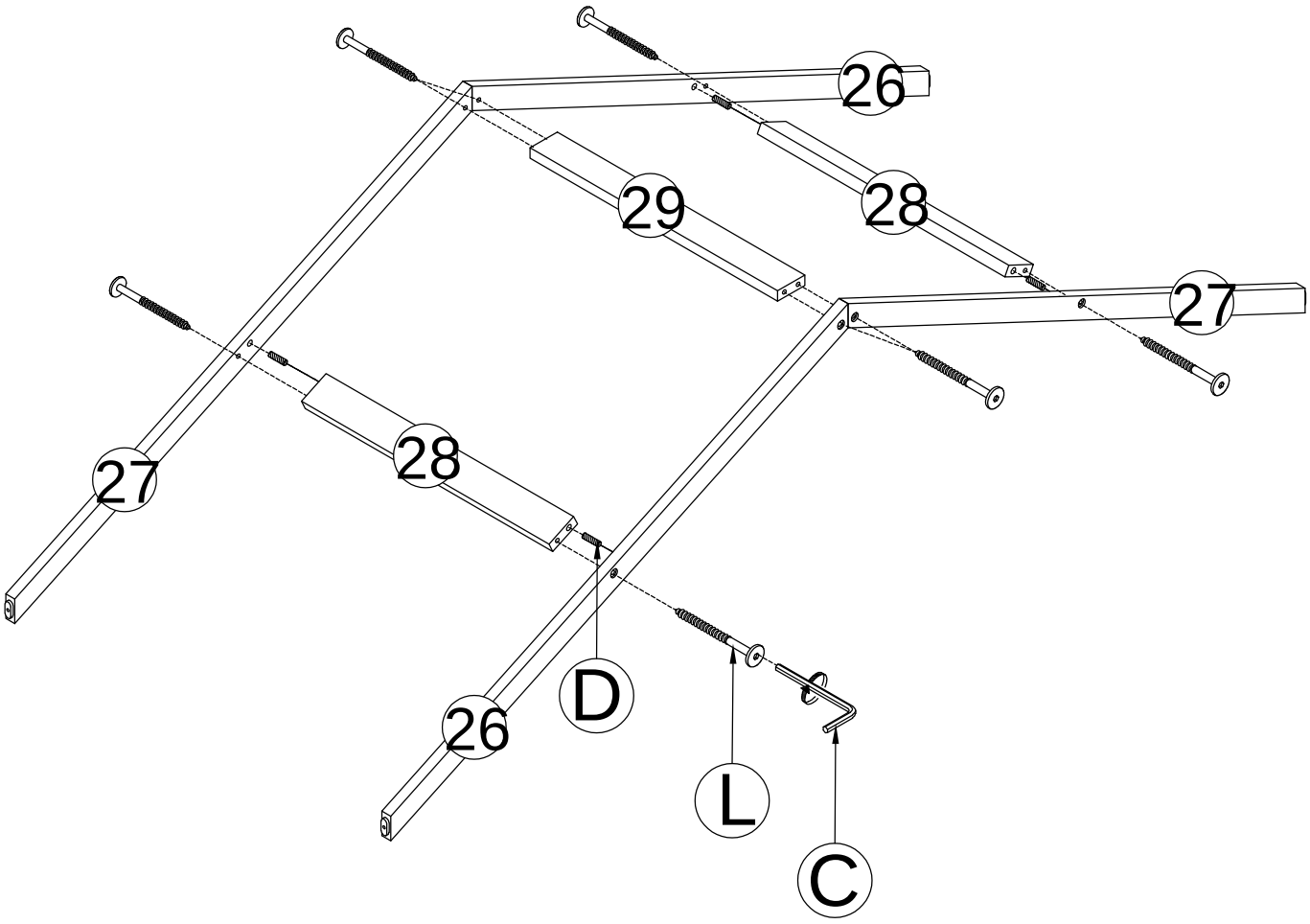
M6x13 mm	M6x80mm
	
Bx13	Kx13

Ø10x40mm

Dx9

Cx1

STEP 6:
ÉTAPE 6:

	M6x50 mm 
Cx1	Lx8
	Ø10x40mm 
	Dx4



STEP 7:
ÉTAPE 7:

If this step is difficult to assemble, loosen the bolts on legs 7,9,10 and 11 to assemble this step, after assembling, tighten all the bolts.

Si cette étape est difficile à assembler, desserrez les boulons sur les pieds 7,9,10 et 11 pour assembler cette étape, après l'assemblage, serrez tous les boulons.

M6x50 mm



Lx2

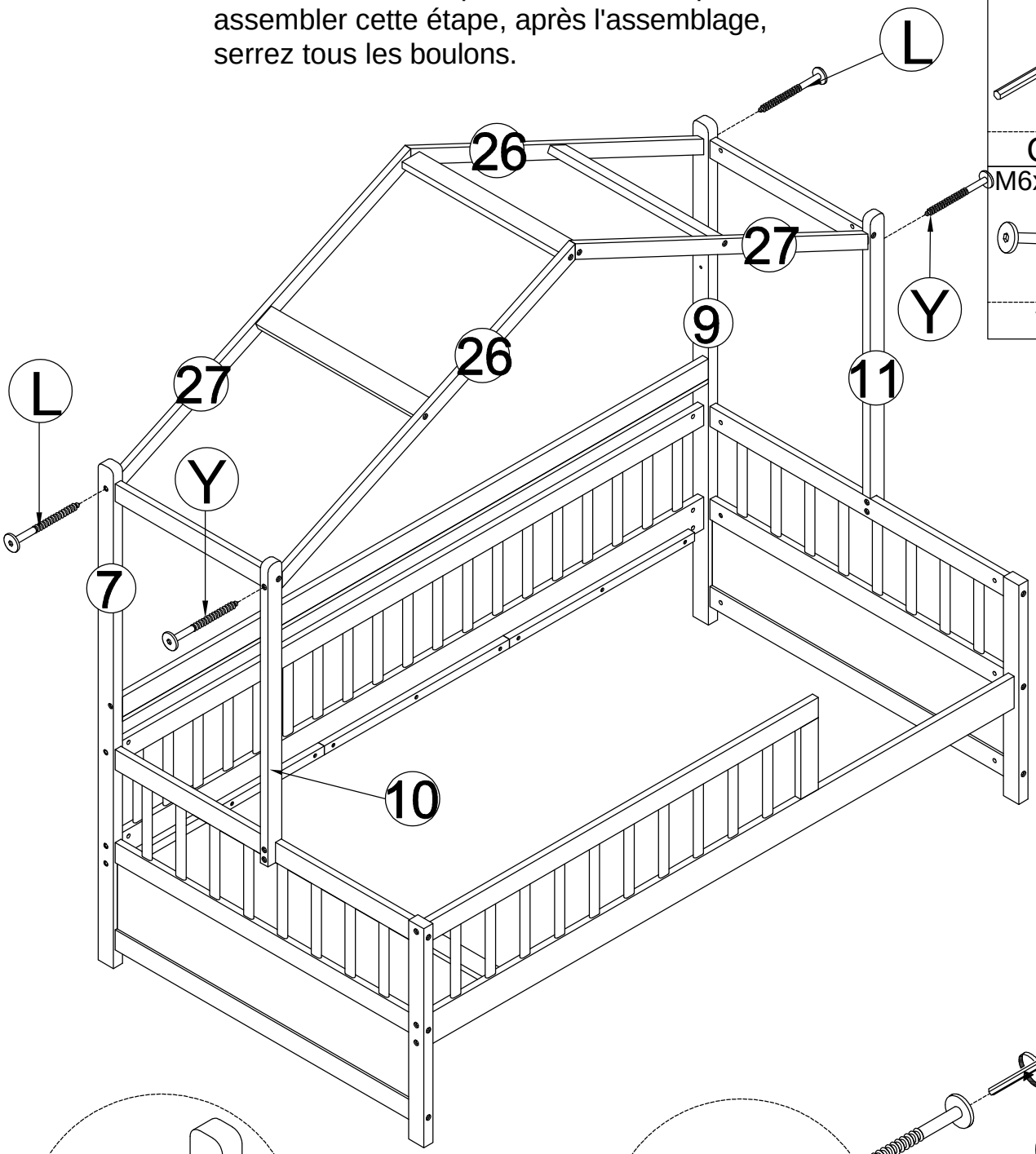


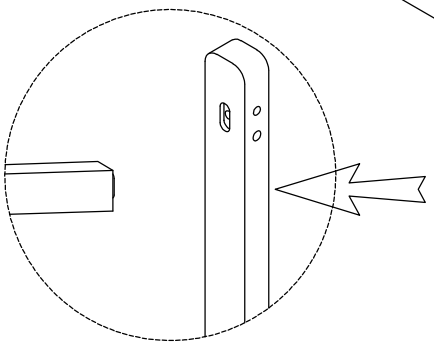
Cx1

M6x65 mm

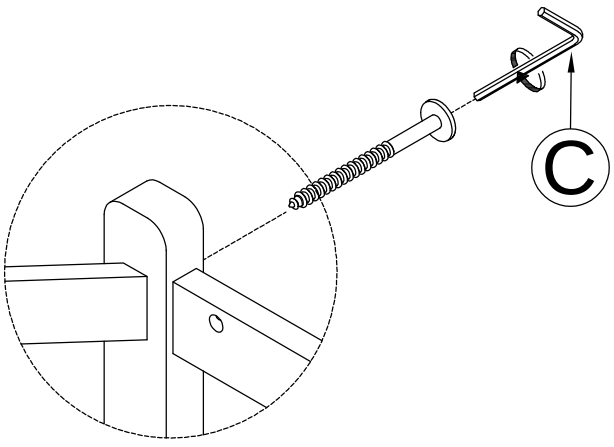


Yx2





STEP 7-1:
ÉTAPE 7-1:

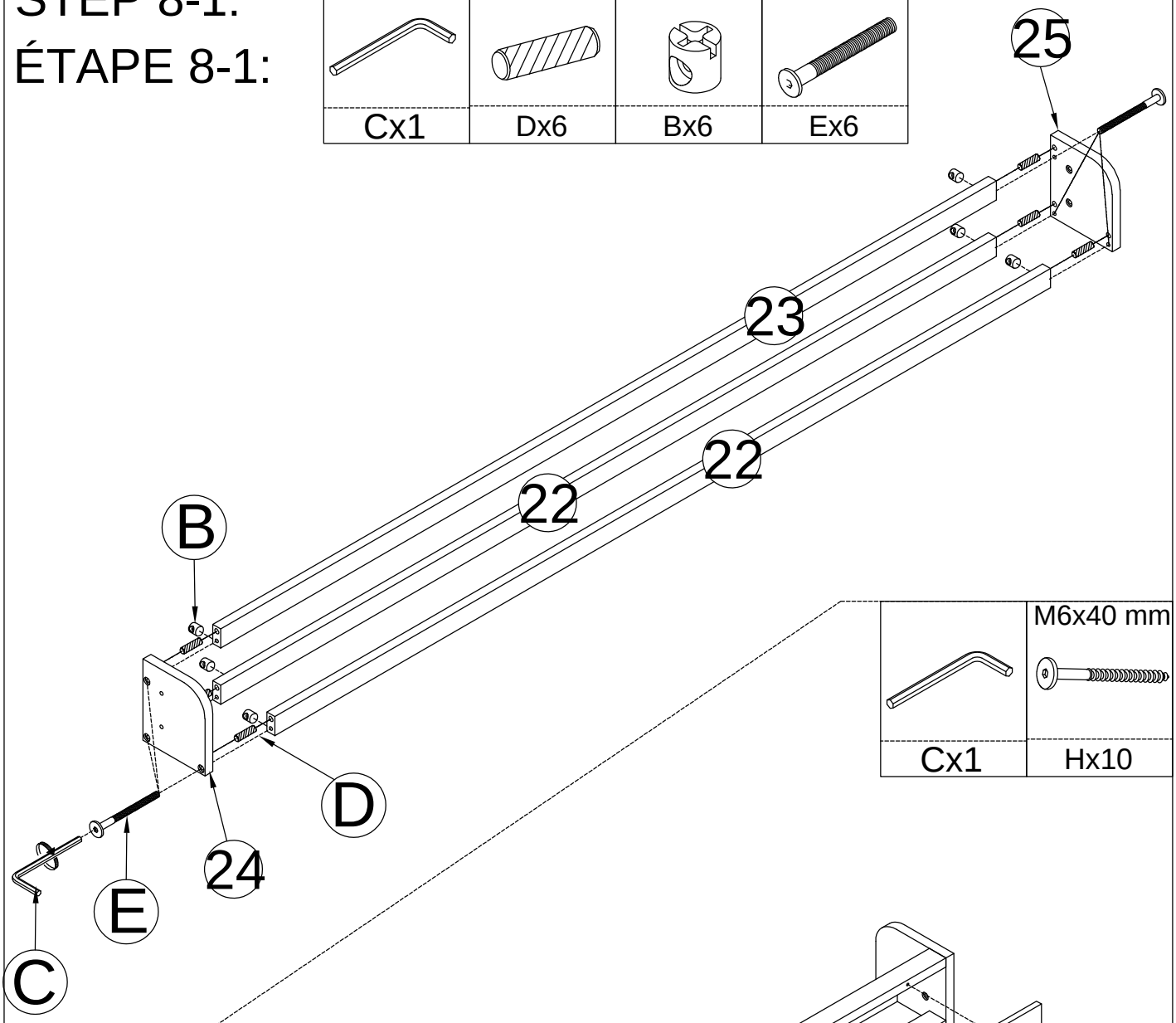


STEP 7-2:
ÉTAPE 7-2:

STEP 8-1:

ÉTAPE 8-1:

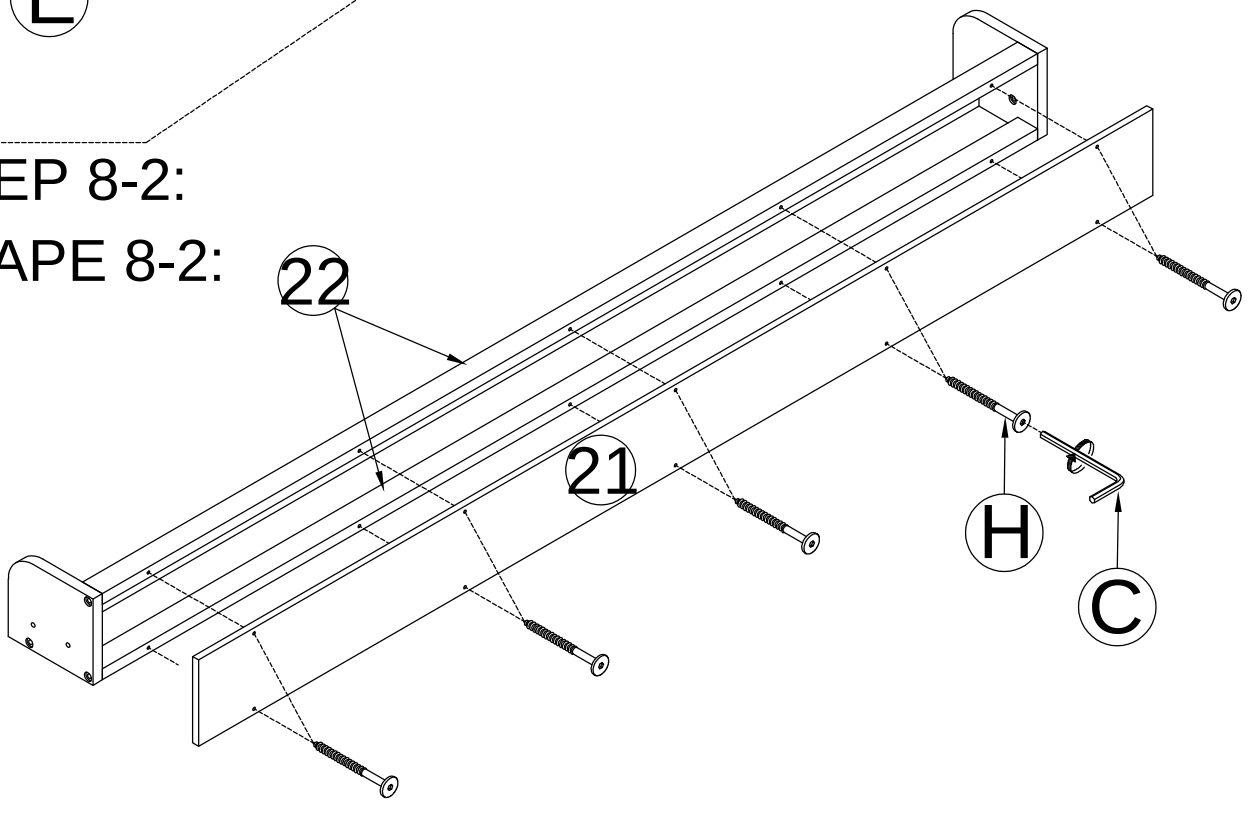
	Ø10x40mm	M6x13 mm	M6x70mm
Cx1	Dx6	Bx6	Ex6



	M6x40 mm
Cx1	Hx10

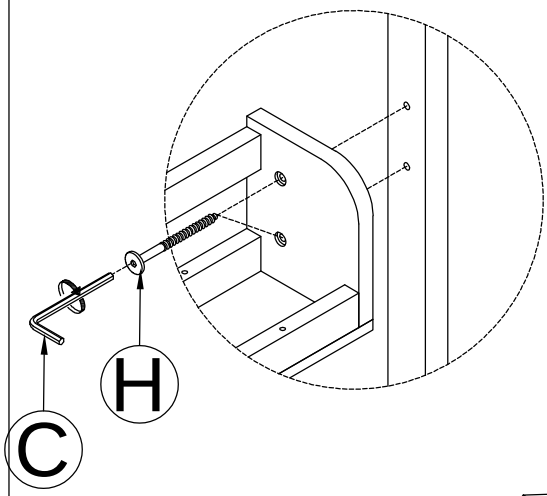
STEP 8-2:

ÉTAPE 8-2:



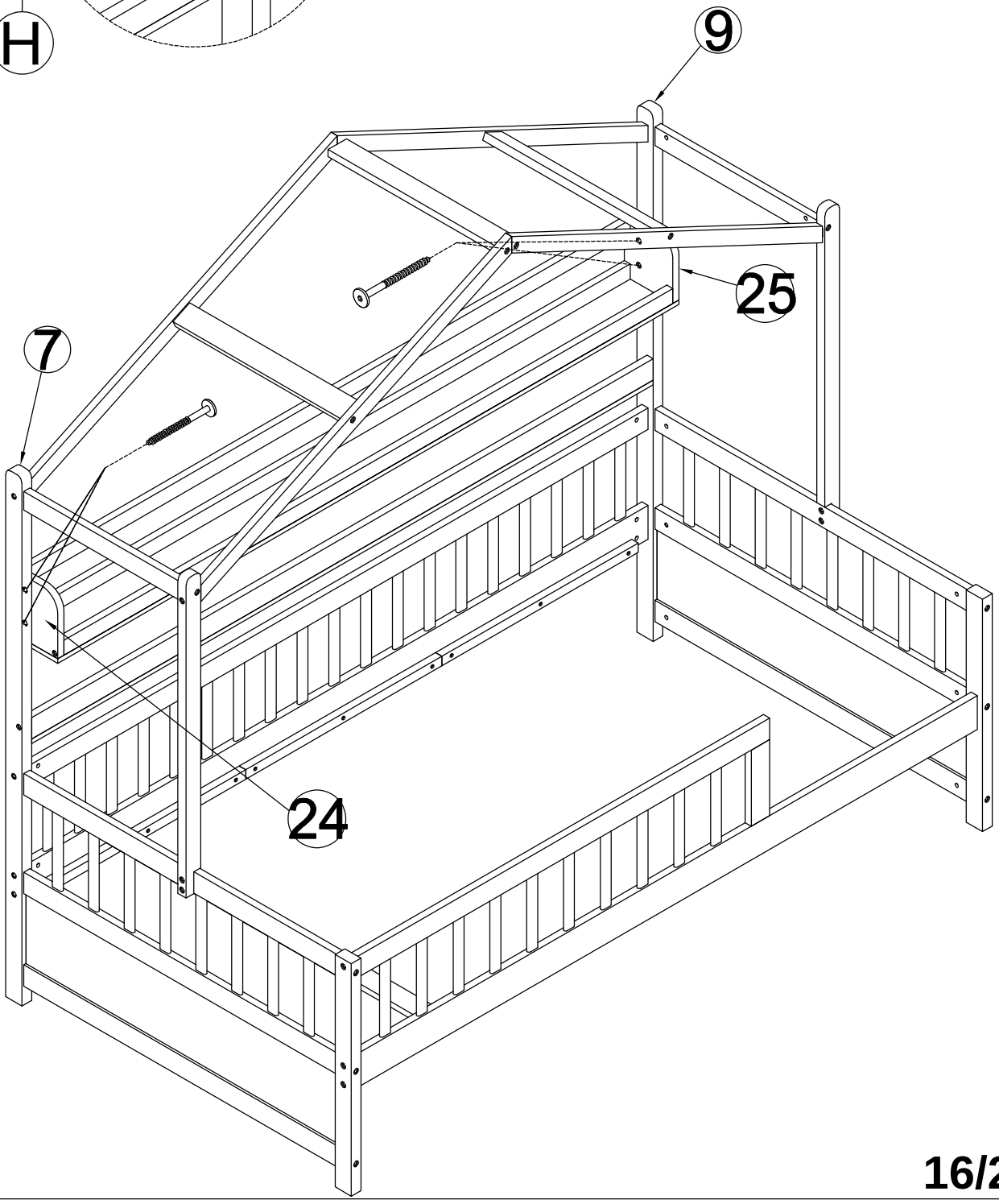
STEP 9:
ÉTAPE 9:

	M6x40 mm
Cx1	Hx4



If this step is difficult to assemble, loosen the bolts on legs 7,and 9 to assemble this step, after assembling, tighten all the bolts.

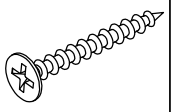
Si cette étape est difficile à assembler, desserrez les boulons sur les pieds 7et 9 pour assembler cette étape, après l'assemblage, serrez tous les boulons.



STEP 10:

ÉTAPE 10:

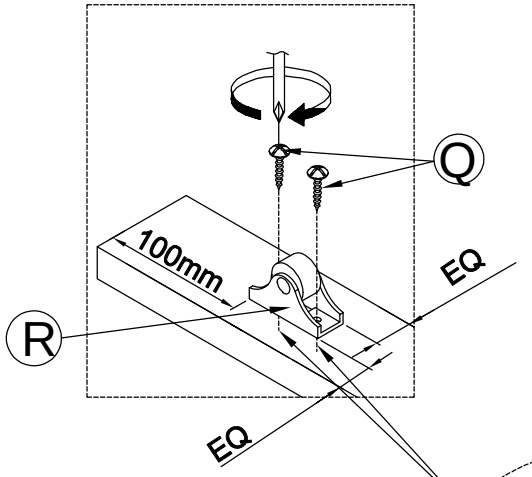
Ø4 x30 mm



Nx20

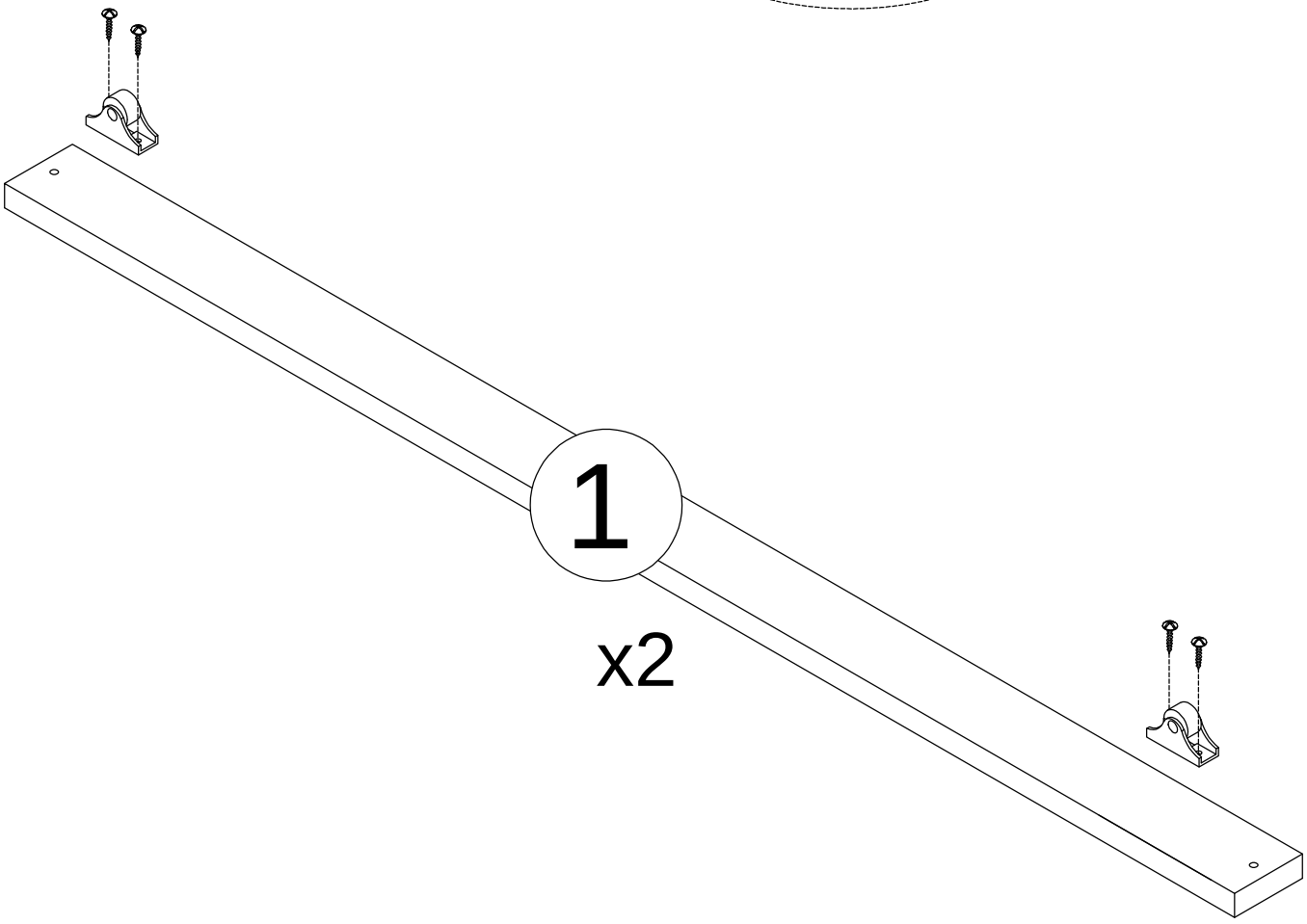
STEP 11-1:
ÉTAPE 11-1:

M4x15mm	H=40MM
	
Qx8	Rx4



EQ:equal
EQ:égal

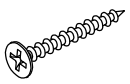
Part Without Primer Hole.
Teil Ohne Primerloch.

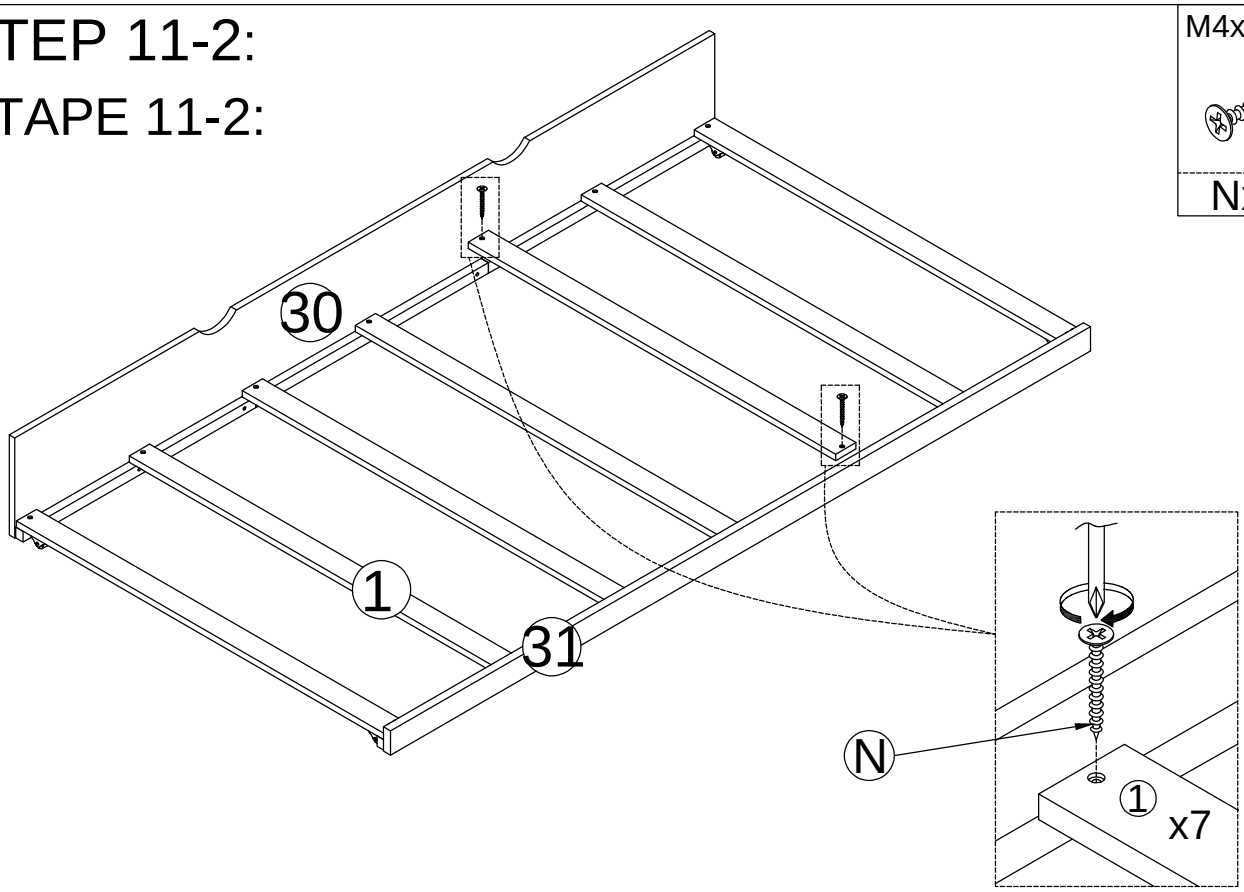


1

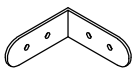
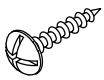
x2

STEP 11-2:
ÉTAPE 11-2:

M4x30 mm

Nx14



STEP 11-3:
ÉTAPE 11-3:

		M4x15mm
		
Zx3	Xx2	Qx16

STEP 12:CONGRATULATION. YOU HAVE COMPLETED THE BED
Push Trundle into position

ÉTAPE 12 : FÉLICITATION. VOUS AVEZ TERMINÉ LE LIT
Poussez le lit gigogne en position

