YM3117260000811
YM3117260000812
Assembly Instructions

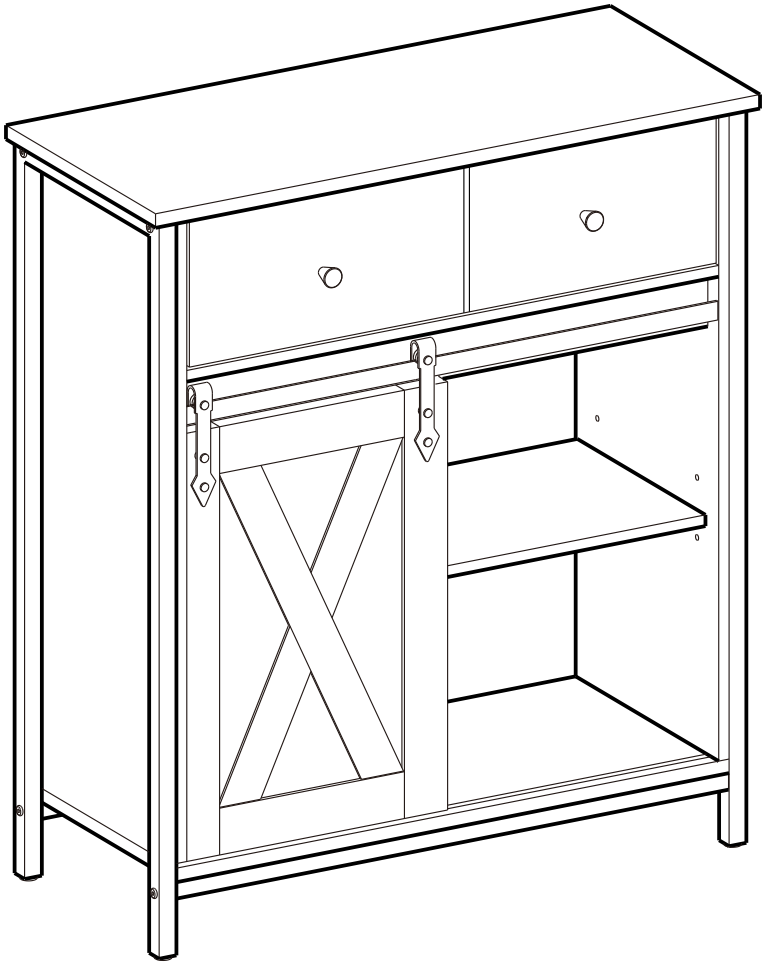

A × 1

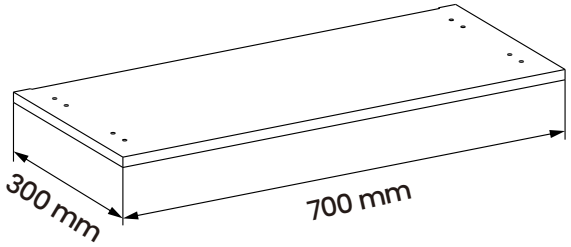

B × 1

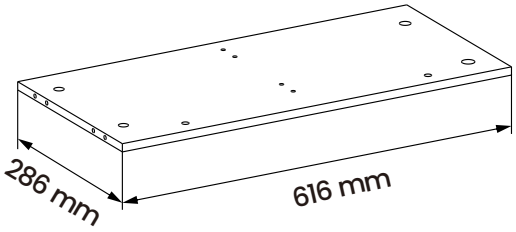

C × 1

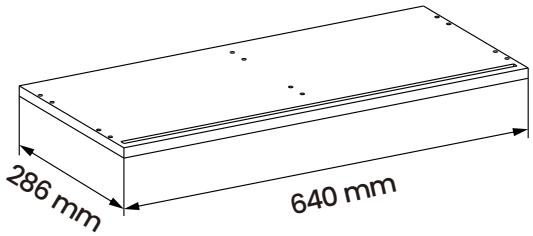

D × 1

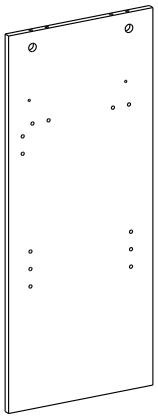

E × 1

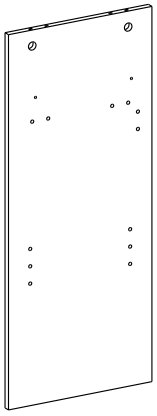

F × 1

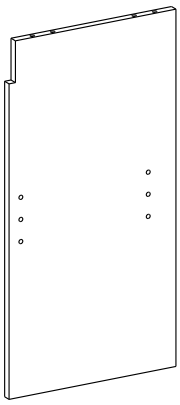

G × 2

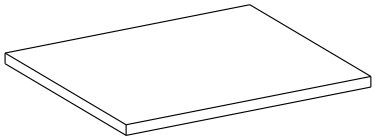

H × 1

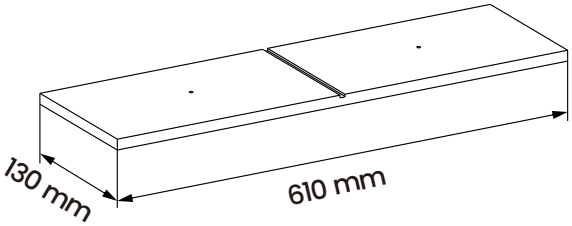

I × 1

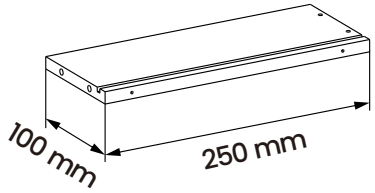

J × 1

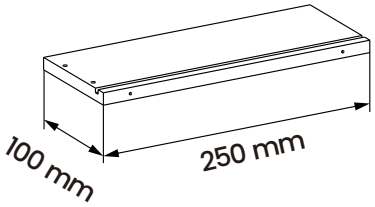

K × 1

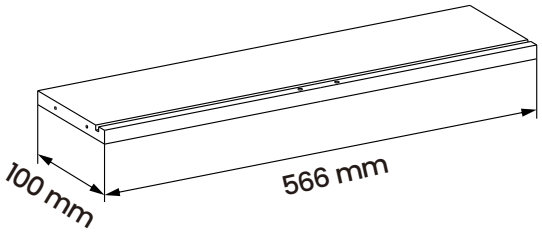

L × 1

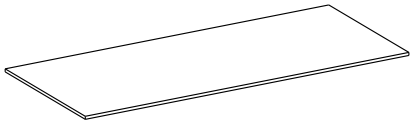

M × 1

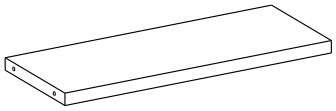

N × 1

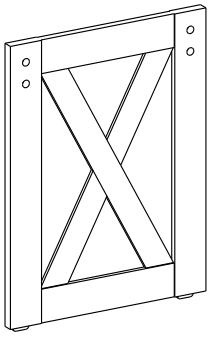

O × 1

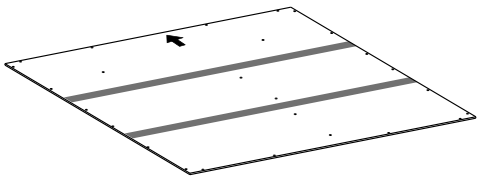

P × 1

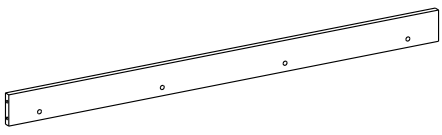

Q × 2

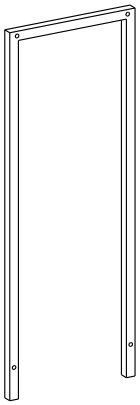

R × 2

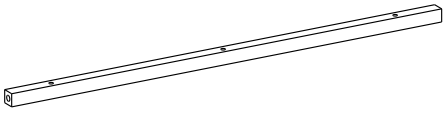

S × 1

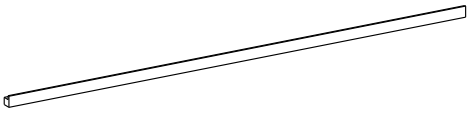

T × 1

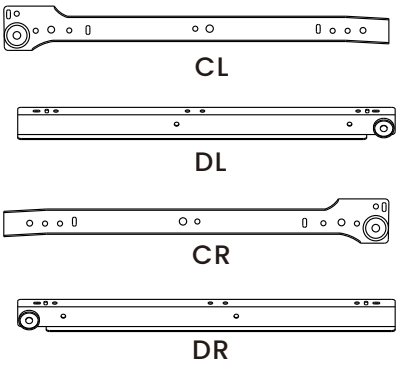

3 × 6

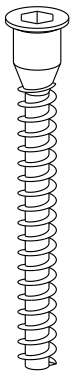

12 × 4

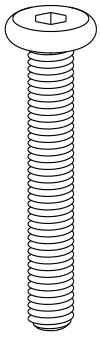

6 × 4

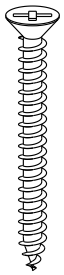

5 × 6

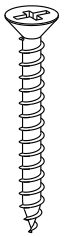

10 × 4

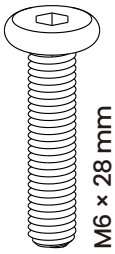

9 × 4

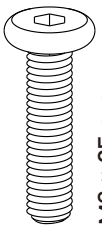

46 × 4

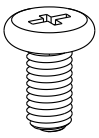

7 × 26



37 × 2

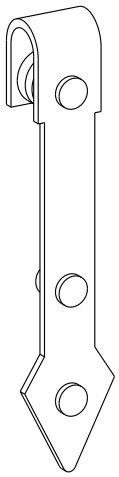

1 × 24

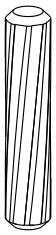

13 × 8

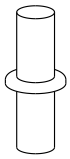

38 × 4

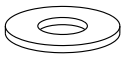

47 × 8



21 × 2

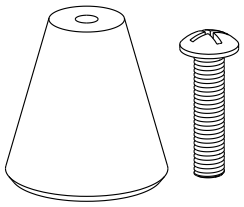

20 × 16

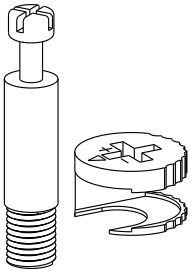

29 × 4

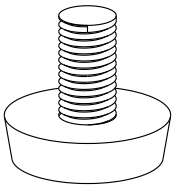

26 × 1

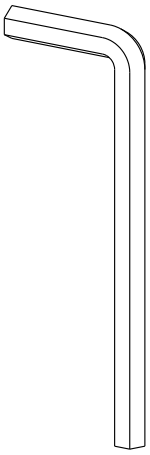

27 × 1

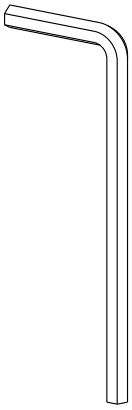

30 × 2

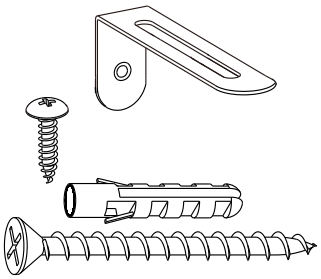

39 × 1

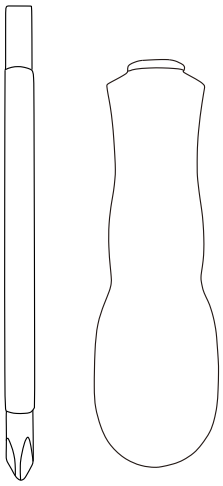

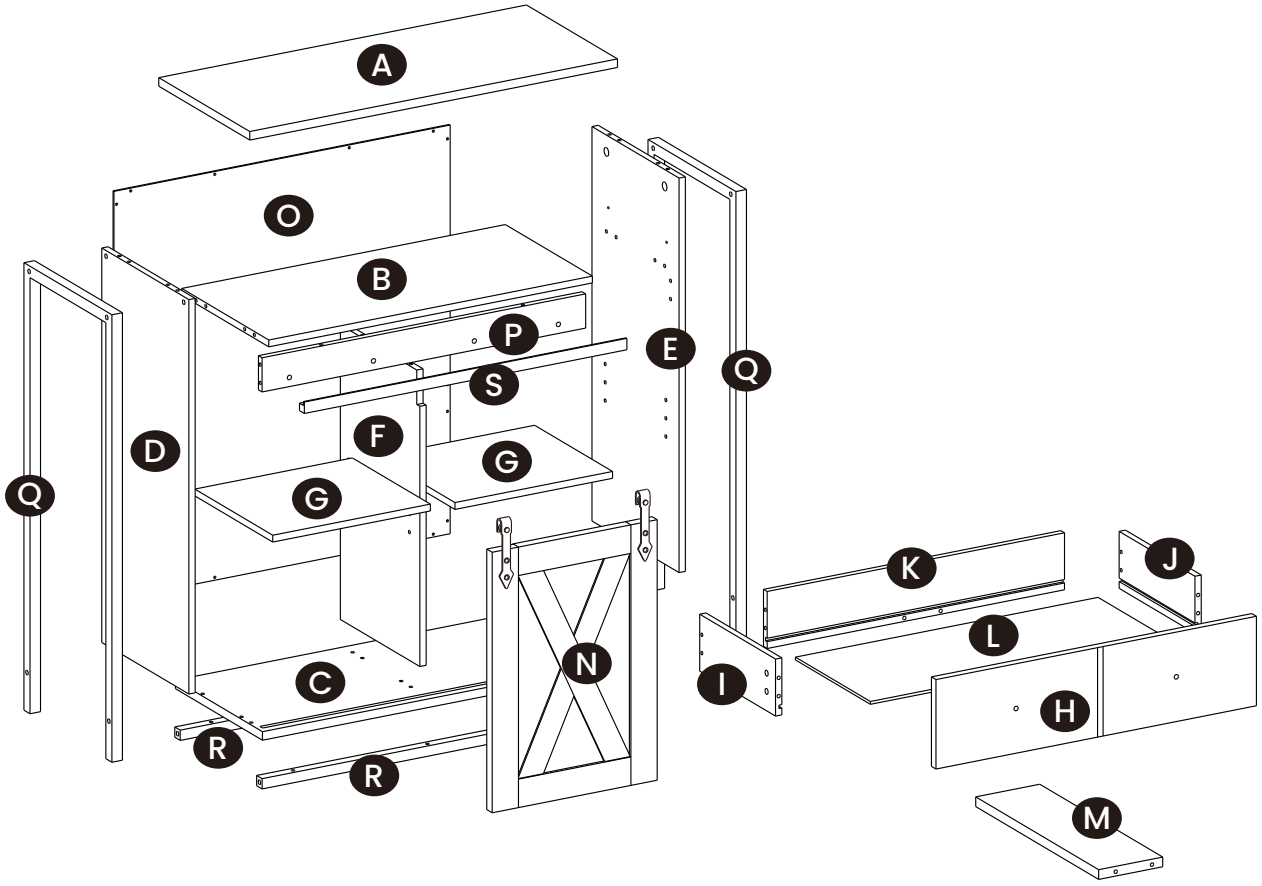
A
O
B
P
E
Q
S
F
G
D
G
Q
K
J
L
N
C
I
H
R
R
M

Tools Required:

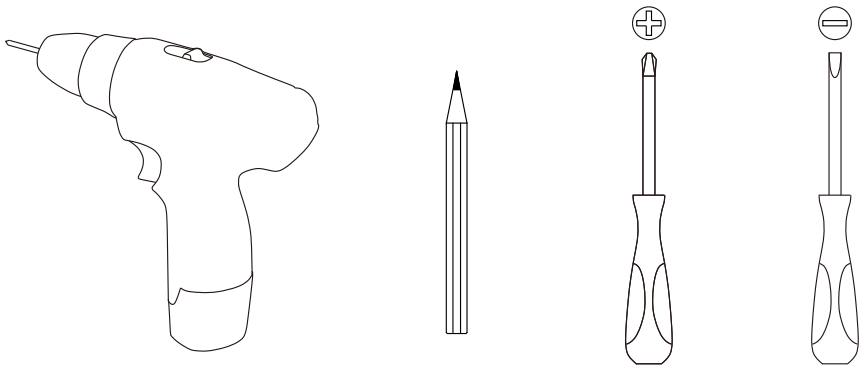

1.

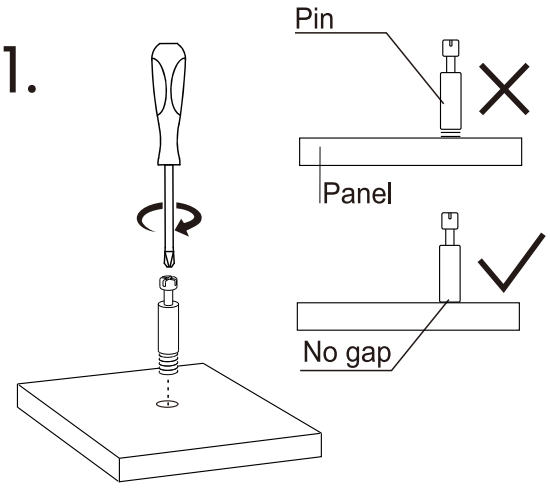

2.

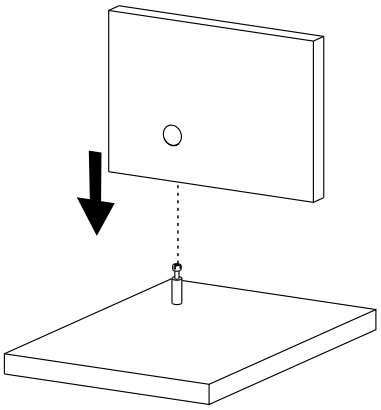

3.

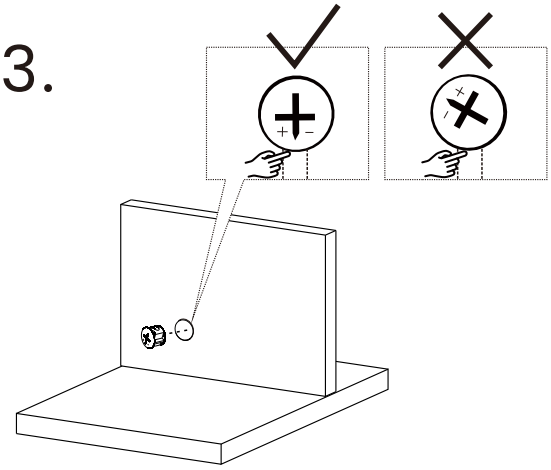

4.

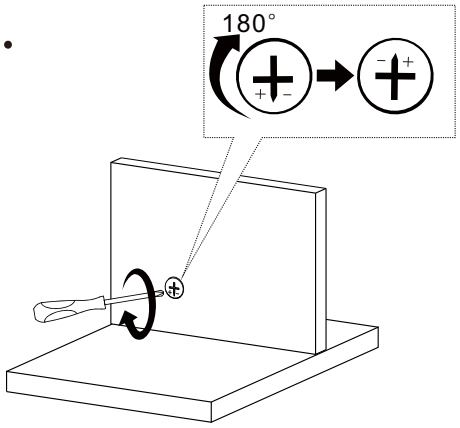

1

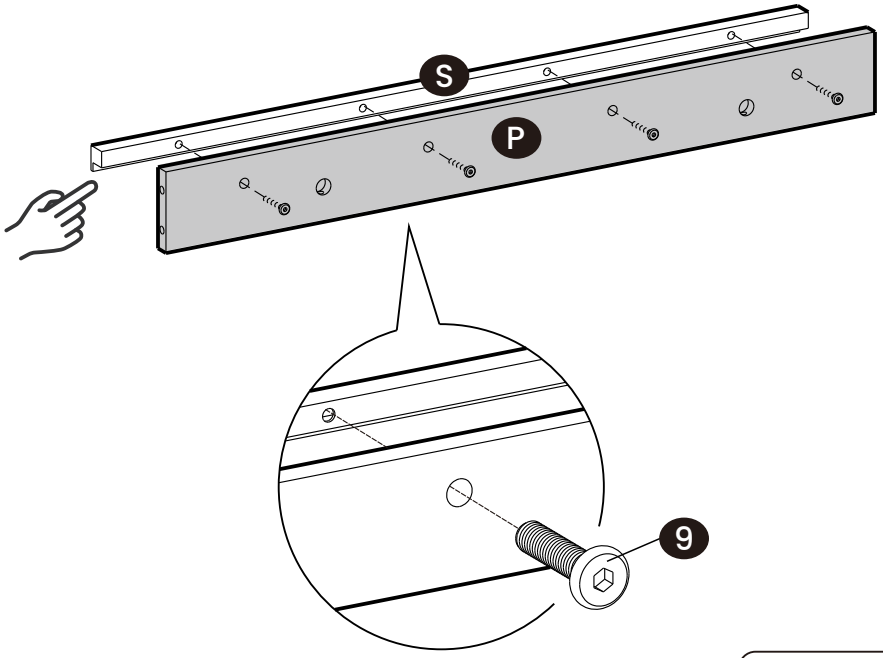

9 × 4

2

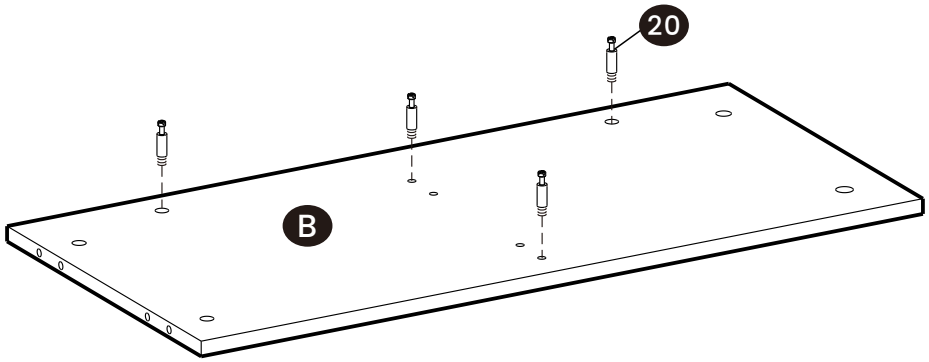

20 × 4

3

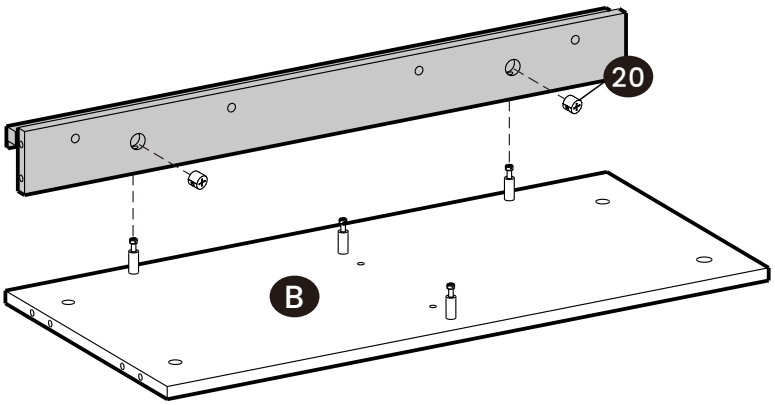

20 × 2

4

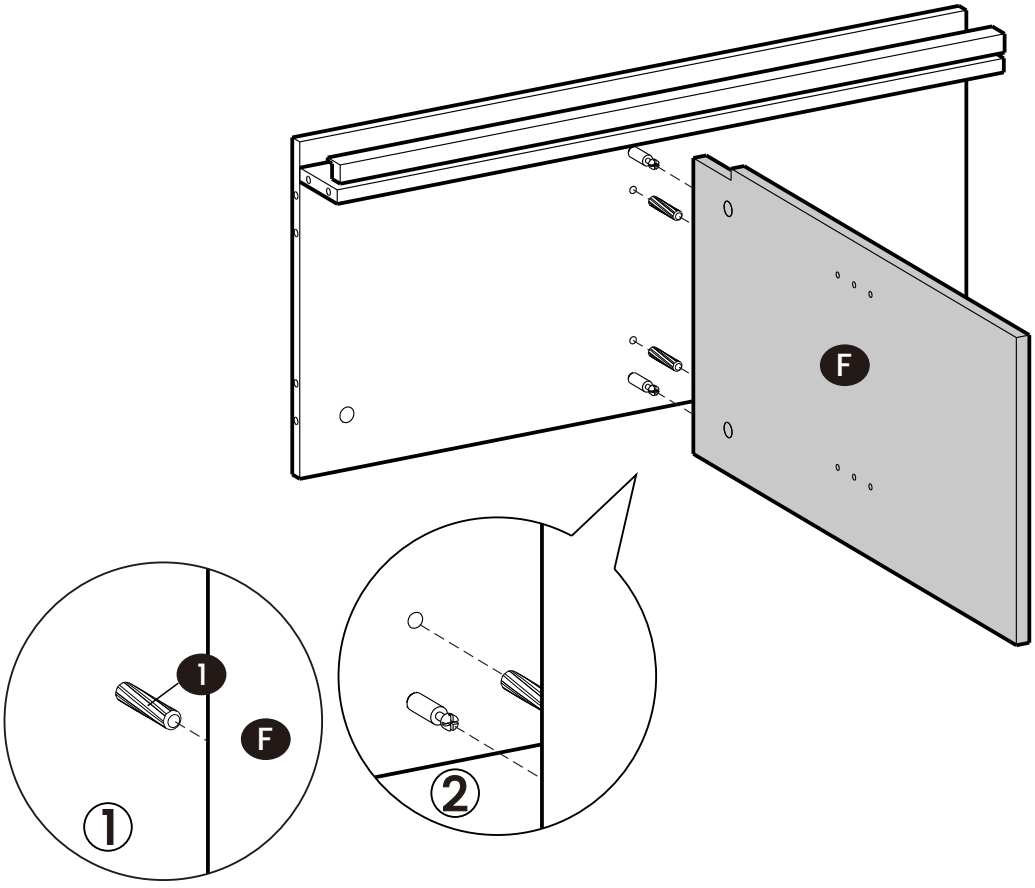

1 × 2

5

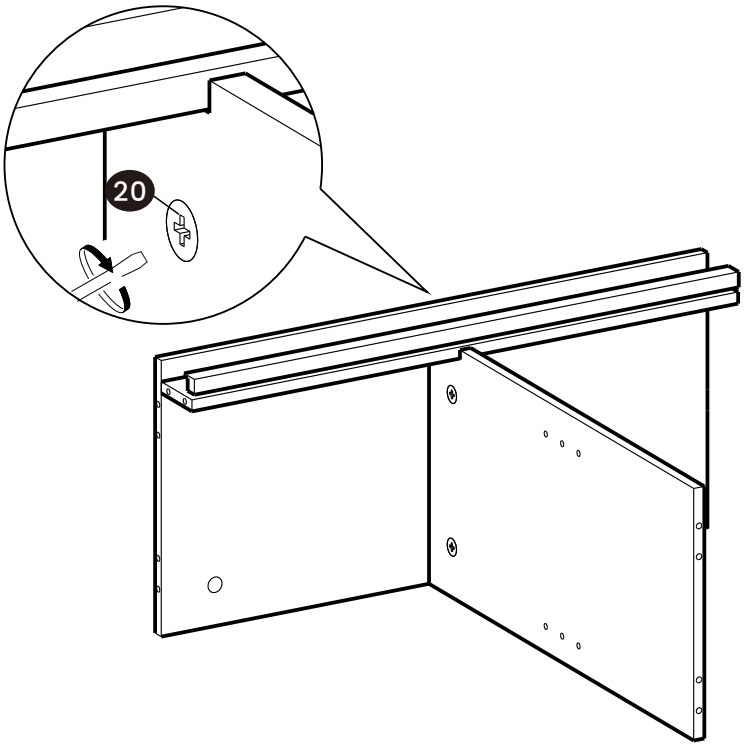

20		× 2

6

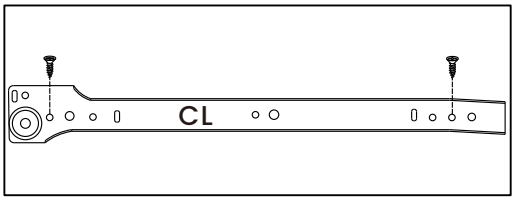

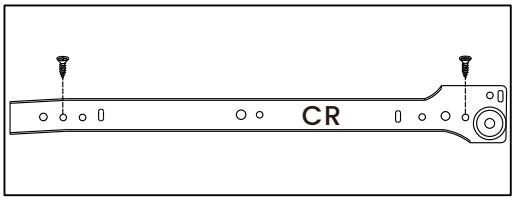

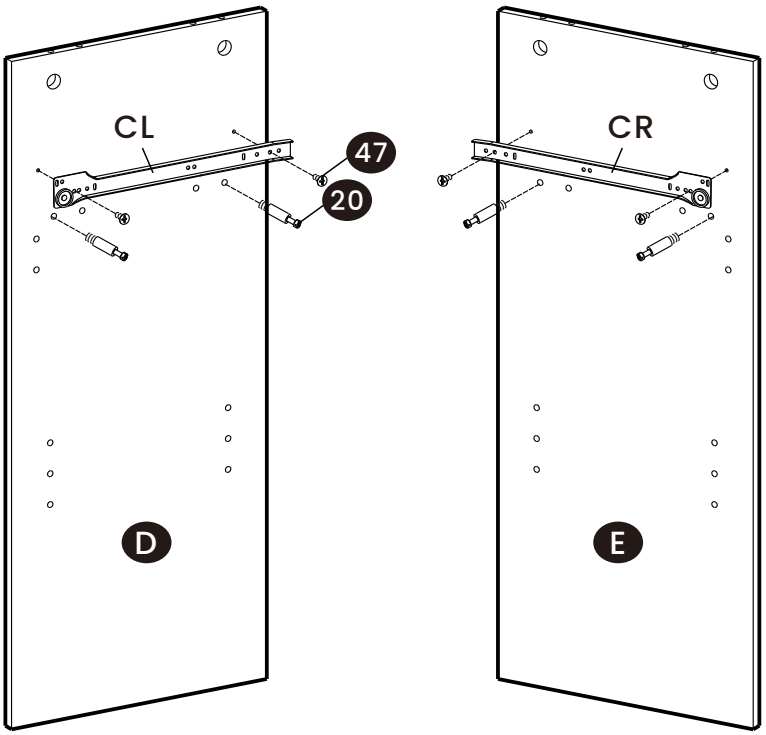

20		× 4
47		× 4

7

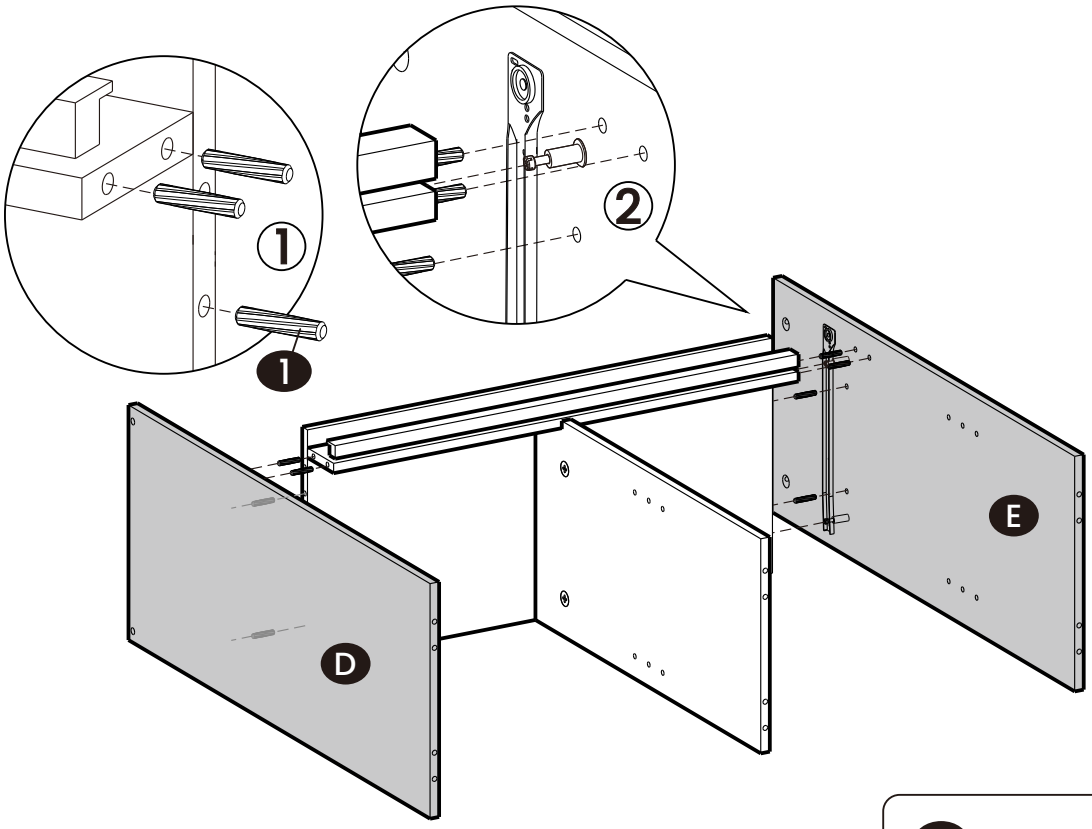

1		× 8

8

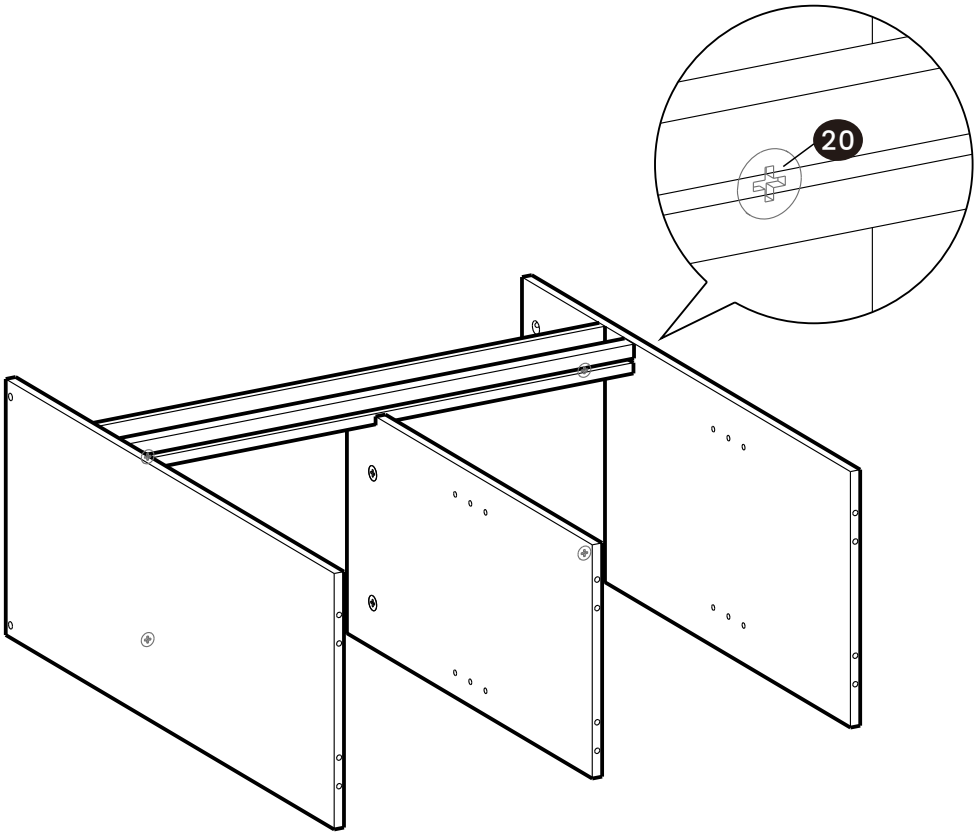

20		× 4

9

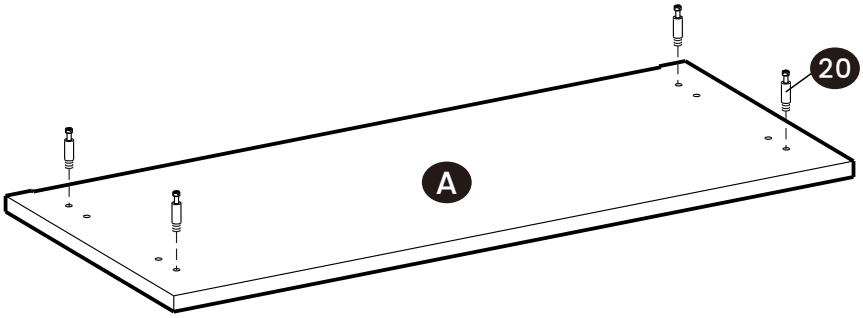

20 × 4

10

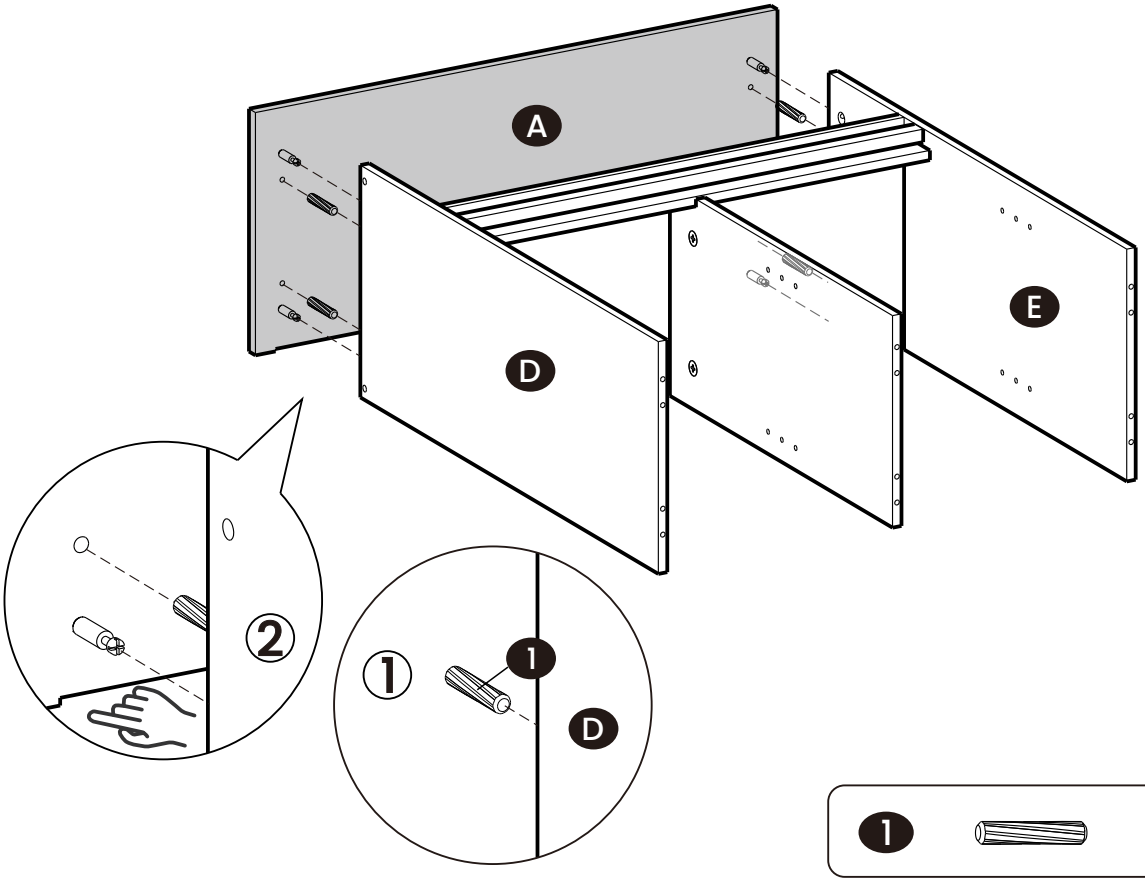

1 × 4

11

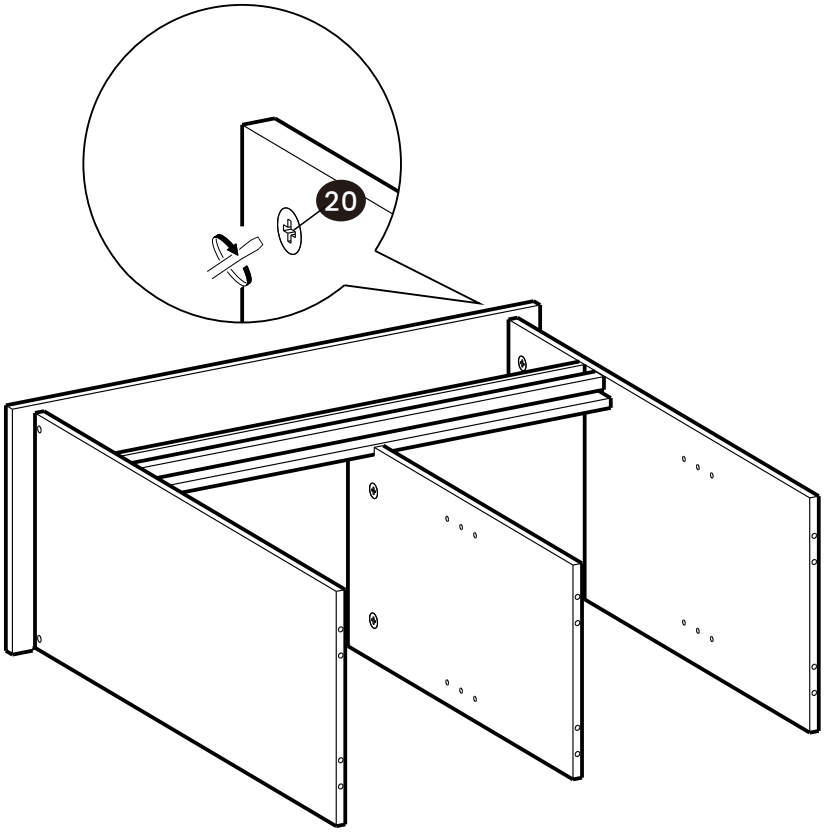

20 × 4

12

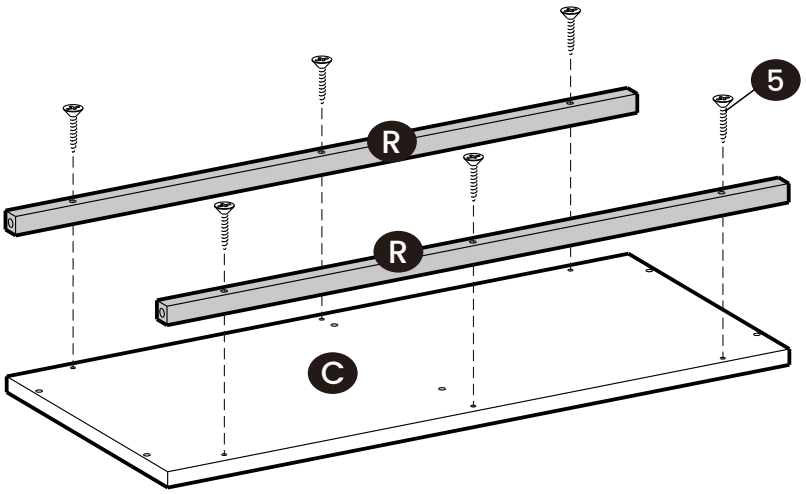

5 × 6

13

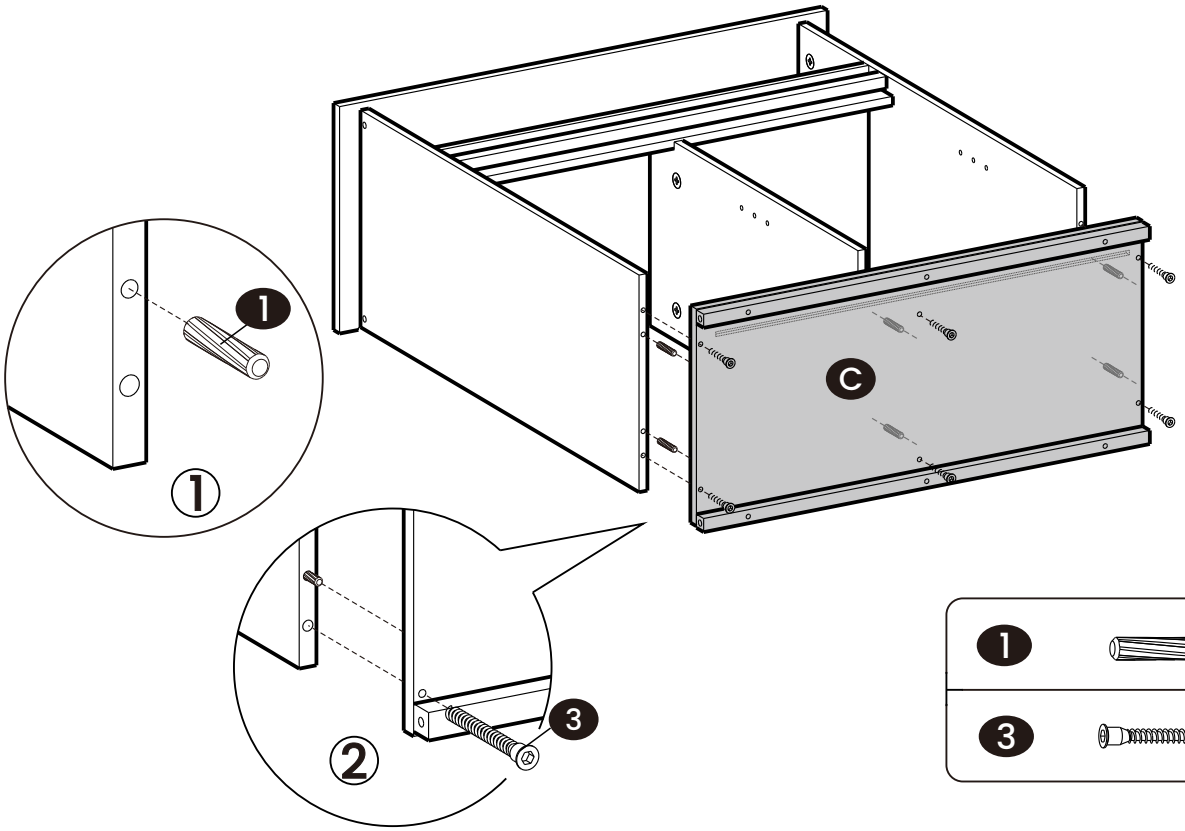

1		× 6
3		× 6

14

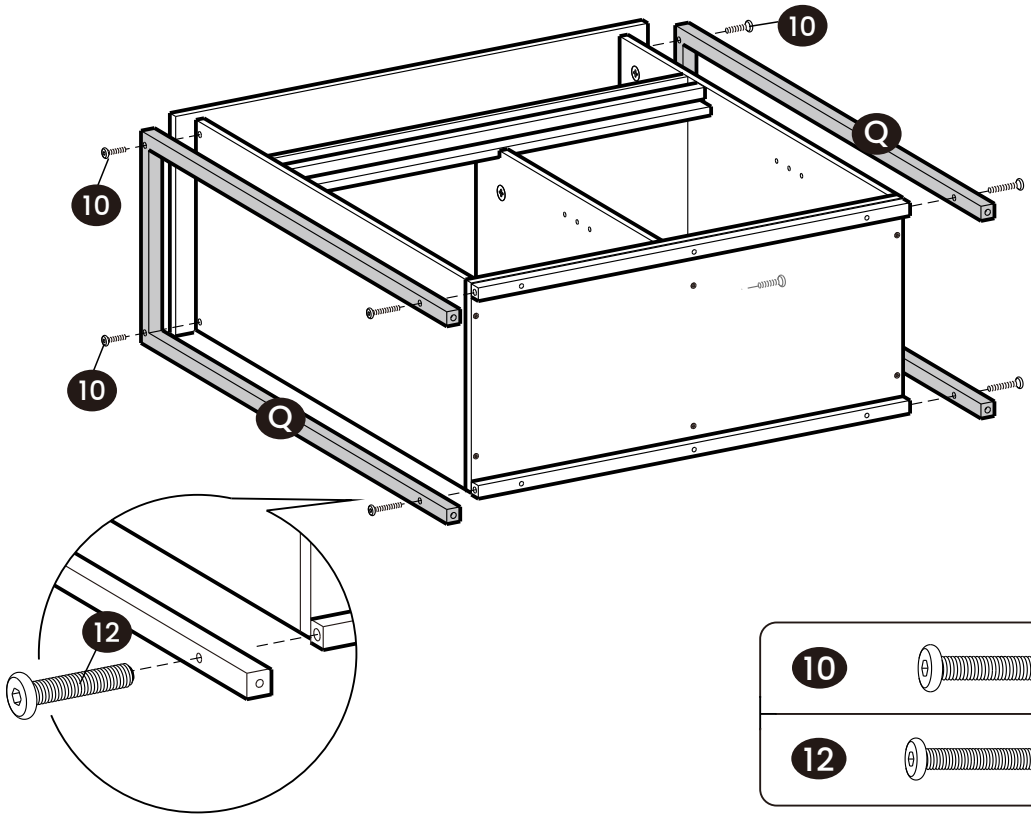

10		× 4
12		× 4

15

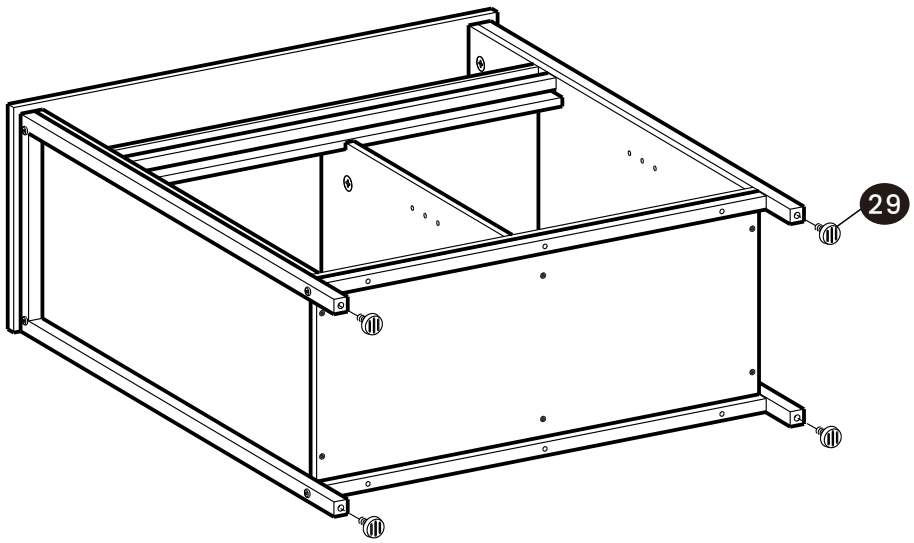

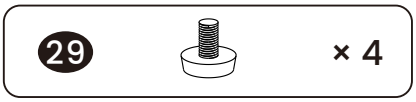

16

EN Before attaching the back panel, make sure that the angle of part C and part D is 90°.

DE Stellen Sie sicher, dass hier ein 90° Winkel besteht, bevor Sie die Rückwand anbringen.

FR Avant d'assembler les panneaux arrières, vérifiez que l'angle comme indiqué sur le schéma soit de 90°.

IT Prima di fissare il pannello posteriore, assicurarsi che l'angolo della parte C e della parte D sia di 90°.

ES Asegúrese de que hay un ángulo de 90° aquí antes de colocar el panel trasero.

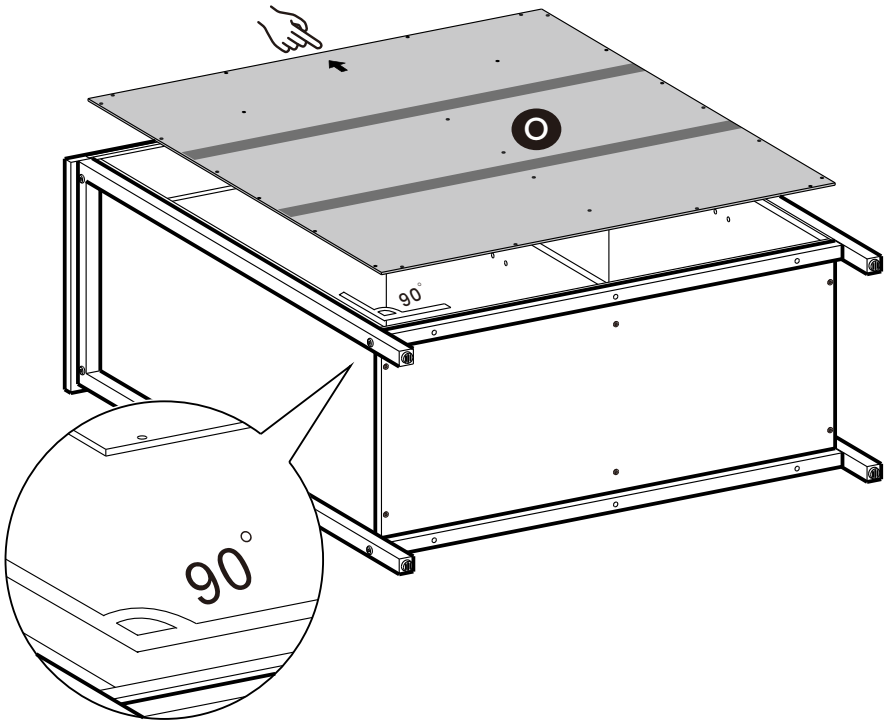

17

EN The back panel is folded in half. Unfold it before installing it.
Apart from the back board, the other wooden boards don't come with screw holes. The installation of the back board requires 2 people to insert the screws from the holes of back board into the frame of other boards with screwdriver directly.

DE Die Rückwand des Schranks ist bei Erhalt zusammengeklappt. Klappen Sie sie für den Aufbau bitte auseinander.
Bitte beachten Sie, dass nur die Rückwandplatte mit Schraubenlöchern versehen ist, die Rückseite der anderen Holzplatten nicht. Drehen Sie die Schrauben mithilfe eines Schraubendrehers durch die Öffnungen der Rückwandplatte direkt in die anderen Holzplatten hinein. Dieser Montageschritt sollte von zwei Erwachsenen durchgeführt werden.

FR Le panneau arrière est plié en deux. Dépliez-le avant de l'installer.
À part le panneau arrière, les autres planches ne sont pas percées. L'assemblage du panneau arrière au cadre nécessite la présence de 2 personnes pour serrer les vis.

IT Il pannello posteriore è piegato a metà. Spiegarlo prima di installarlo.
A parte il pannello posteriore, gli altri pannelli di legno non hanno fori per le viti. Il montaggio del pannello posteriore dovrebbe essere effettuato da 2 persone per avvitare direttamente il pannello posteriore al telaio degli altri pannelli con un cacciavite.

ES El panel trasero está doblado por la mitad. Despliéguelo antes de instalarlo.
Aparte del tablero detrás , los otros tableros de madera no vienen con agujeros para tornillos. La instalación del tablero detrás requiere que 2 personas inserten los tornillos de los agujeros del tablero detrás en el marco de las otras tablas con un destornillador directamente.

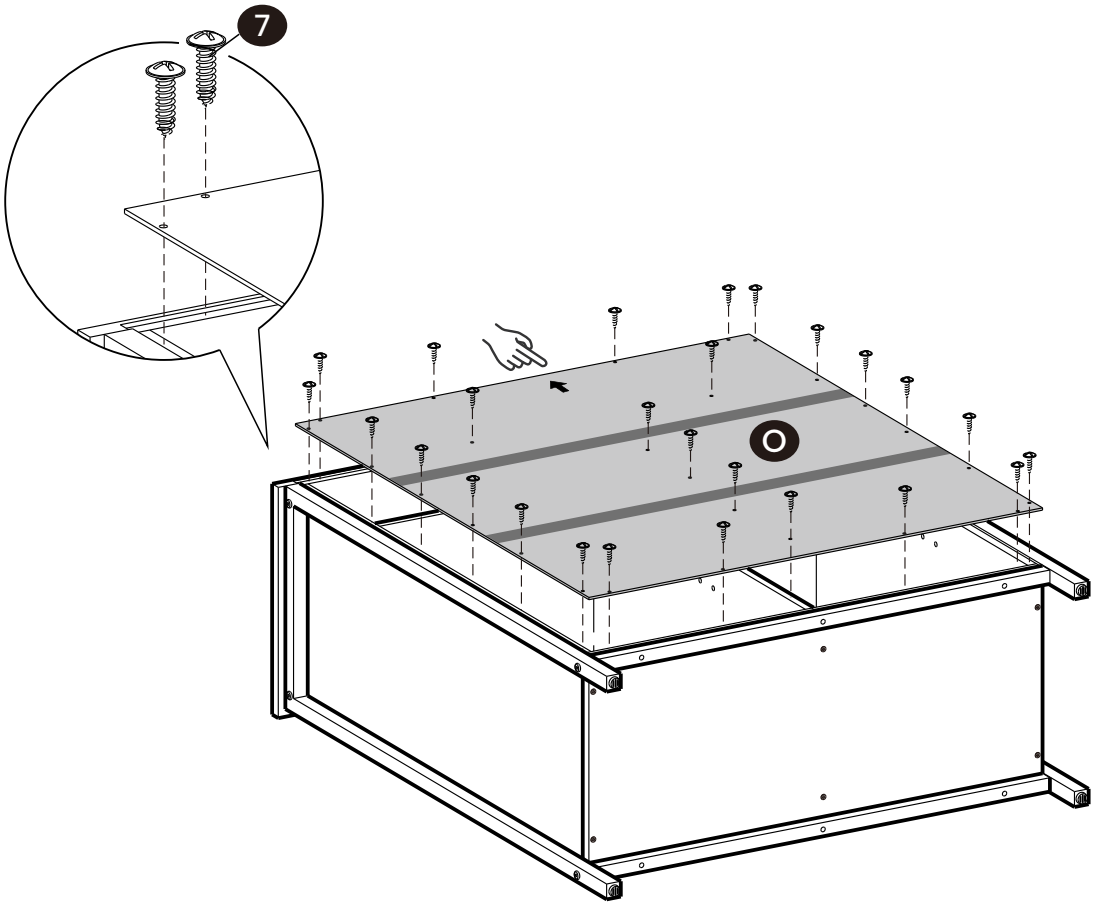

7 × 26

18

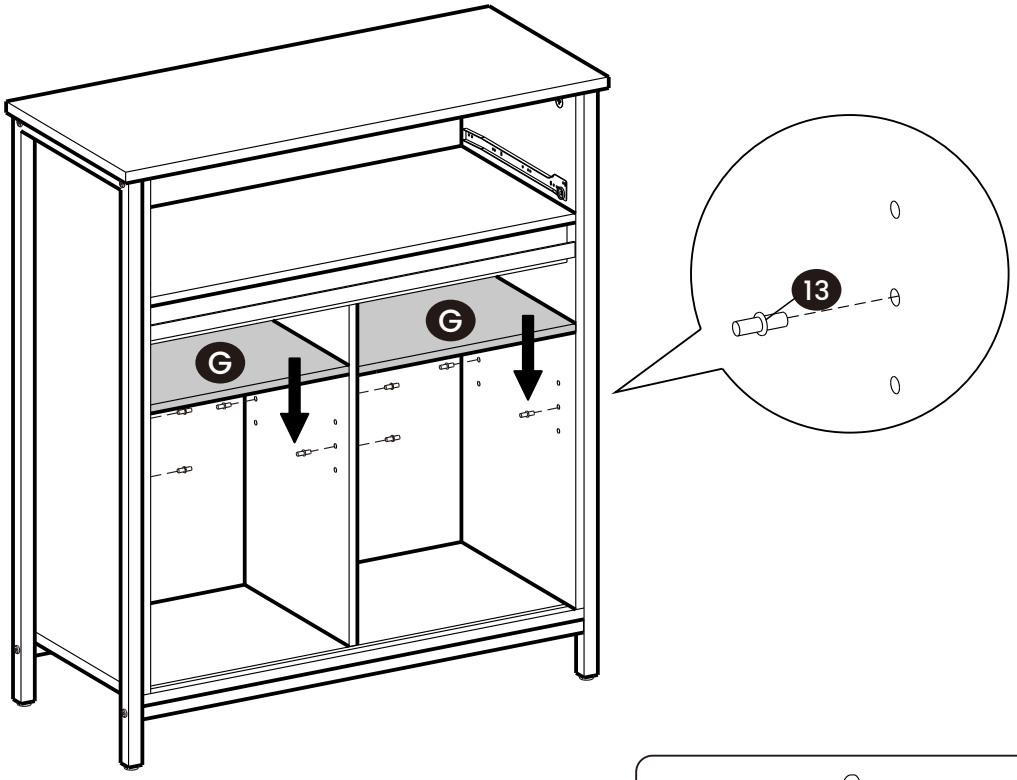

13	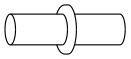	× 8

19

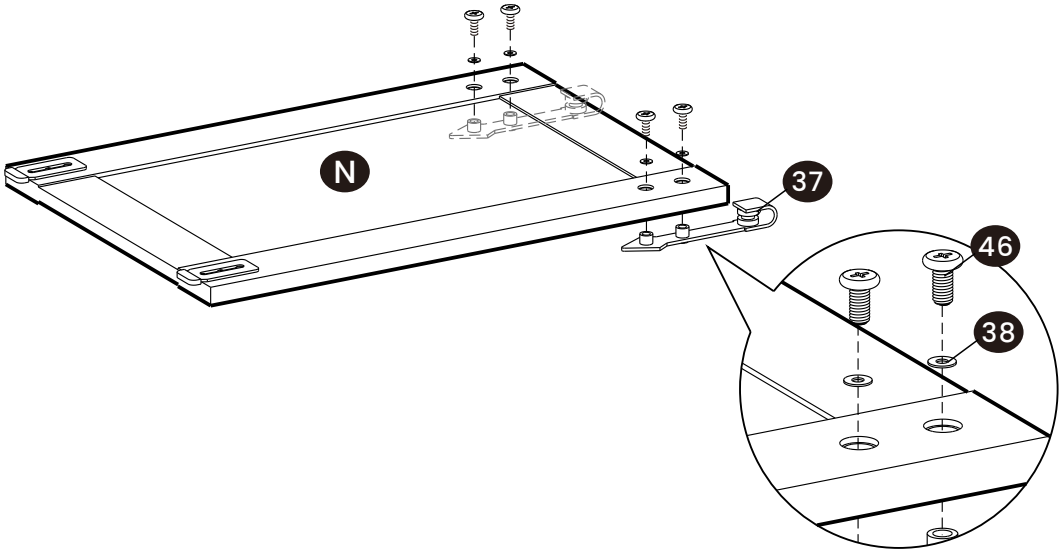

38		× 4
46		× 4

20

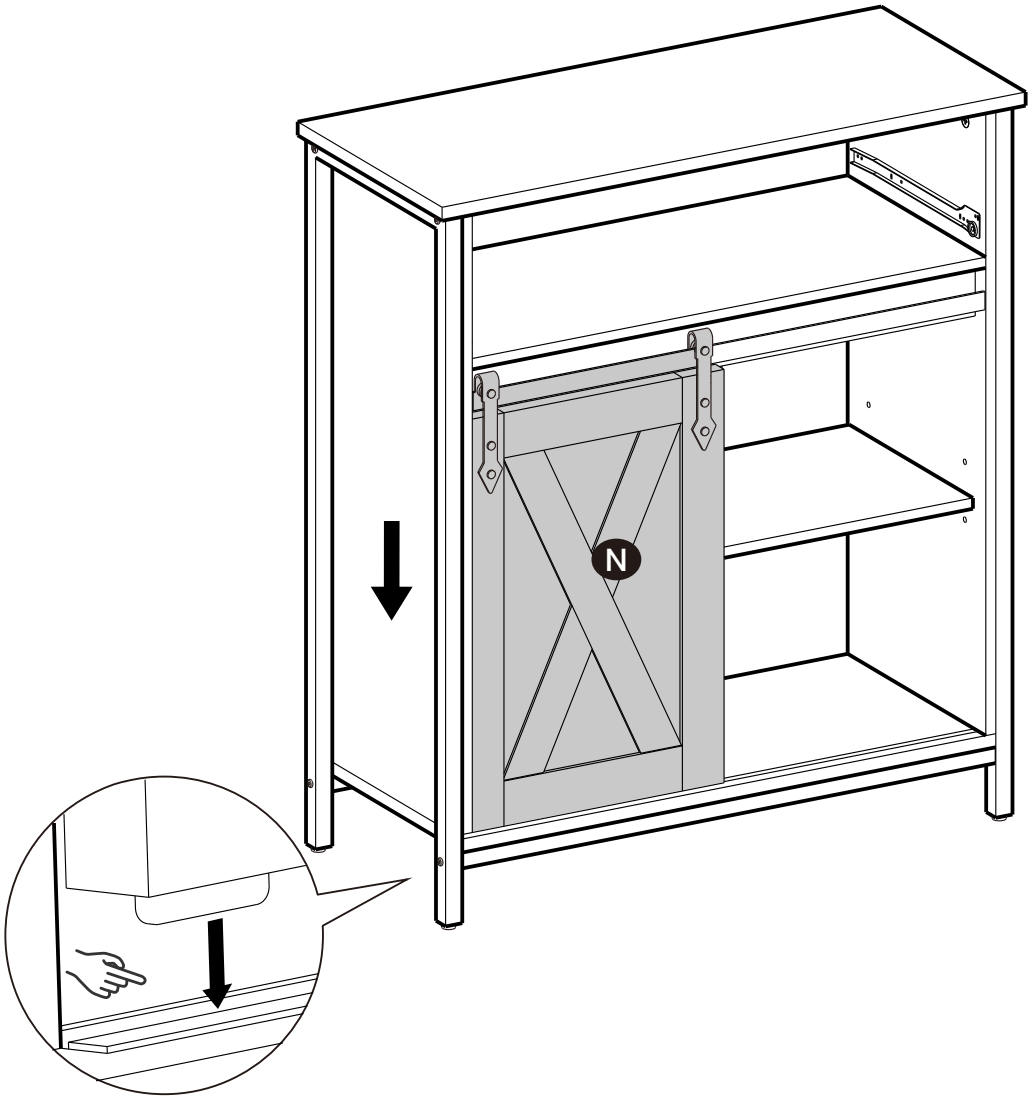

21

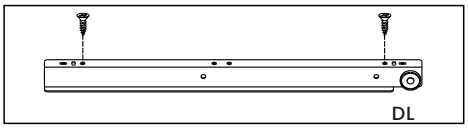

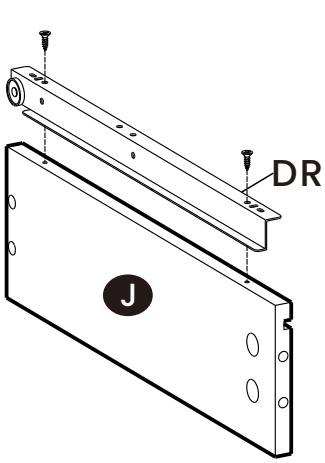

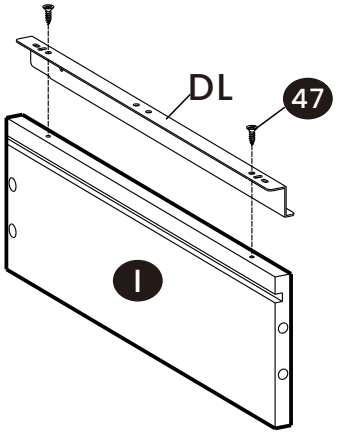

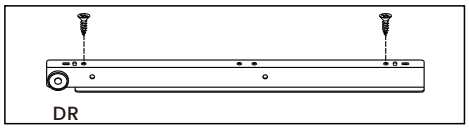

47  × 4

22

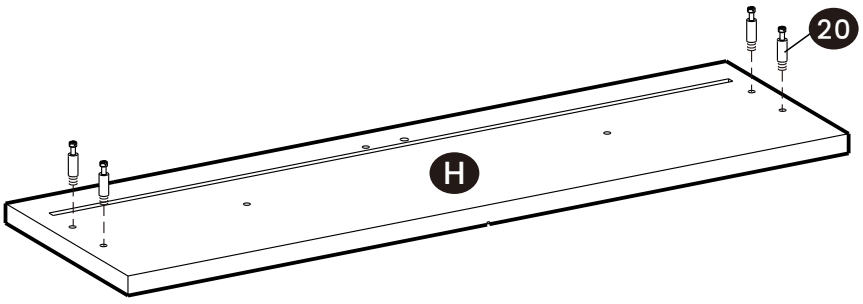

20 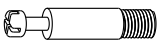 × 4

23

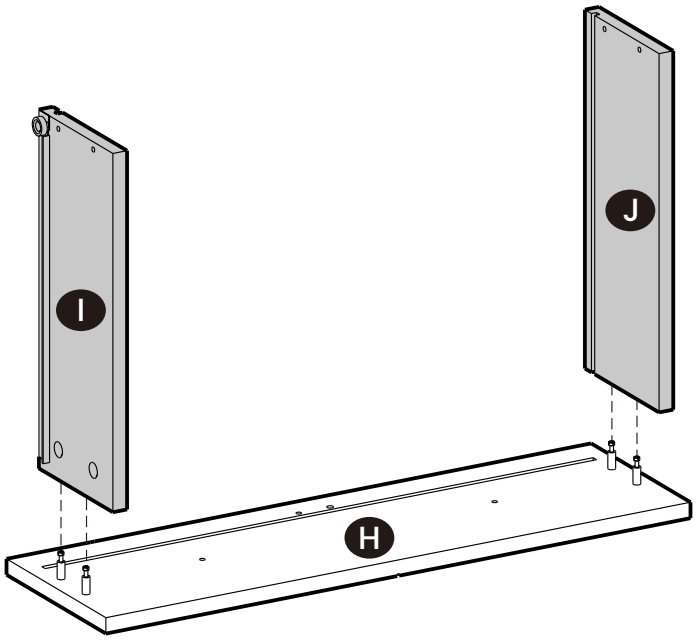

24

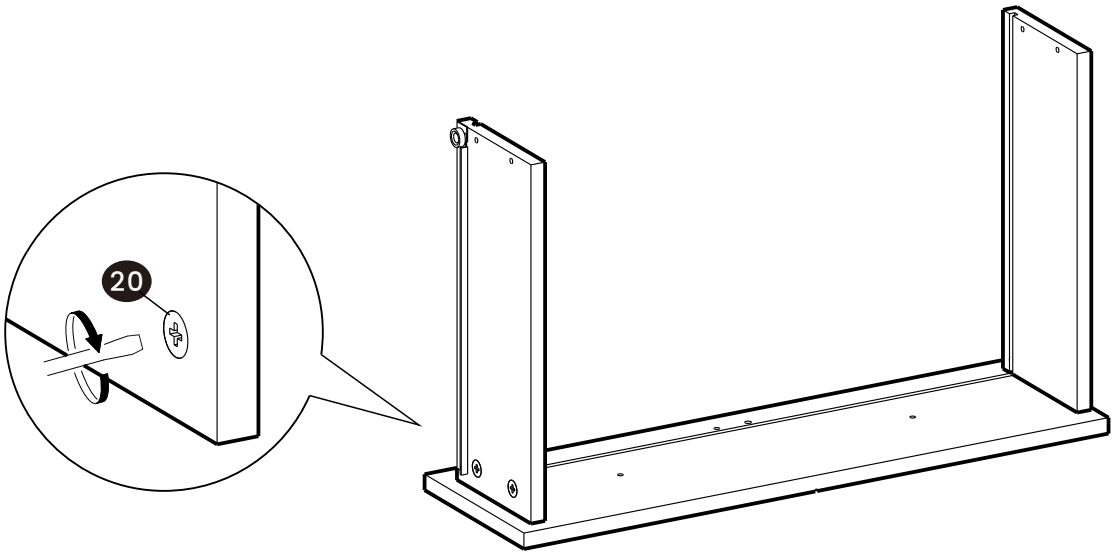

20 × 4

25

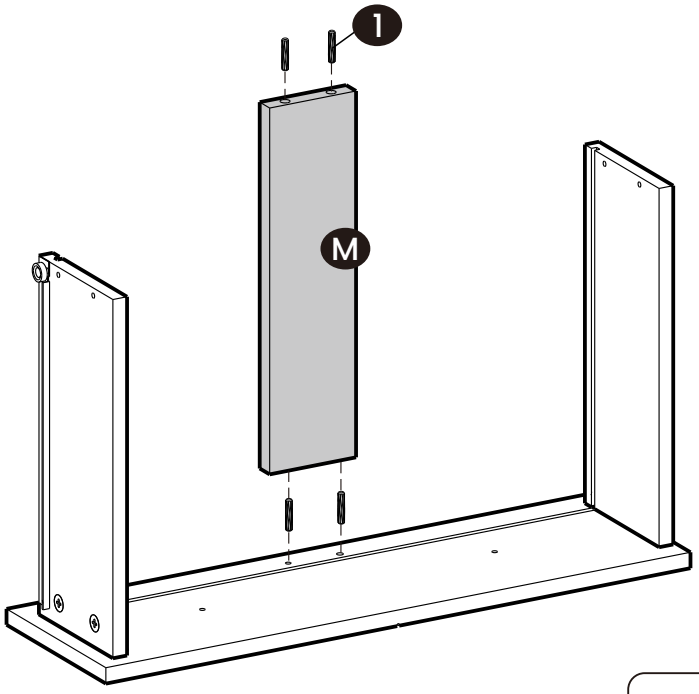

1 × 4

26

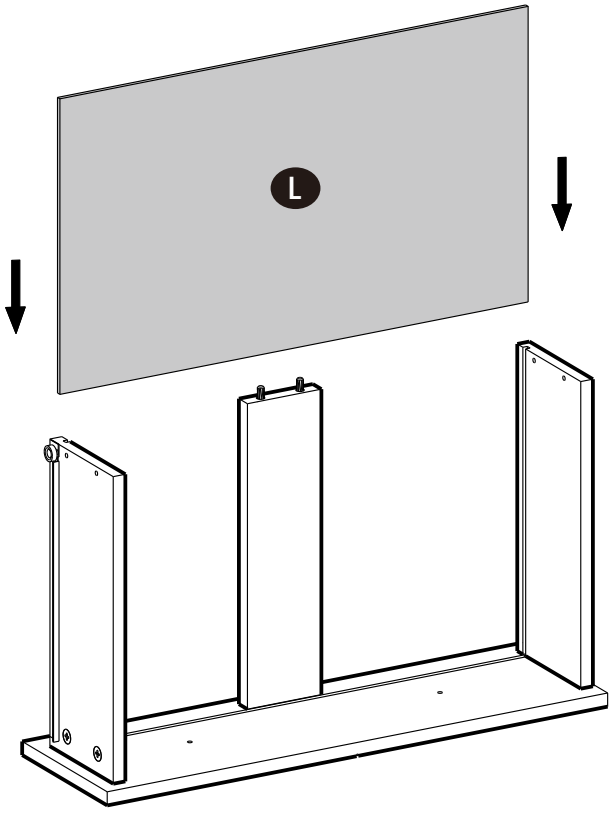

27

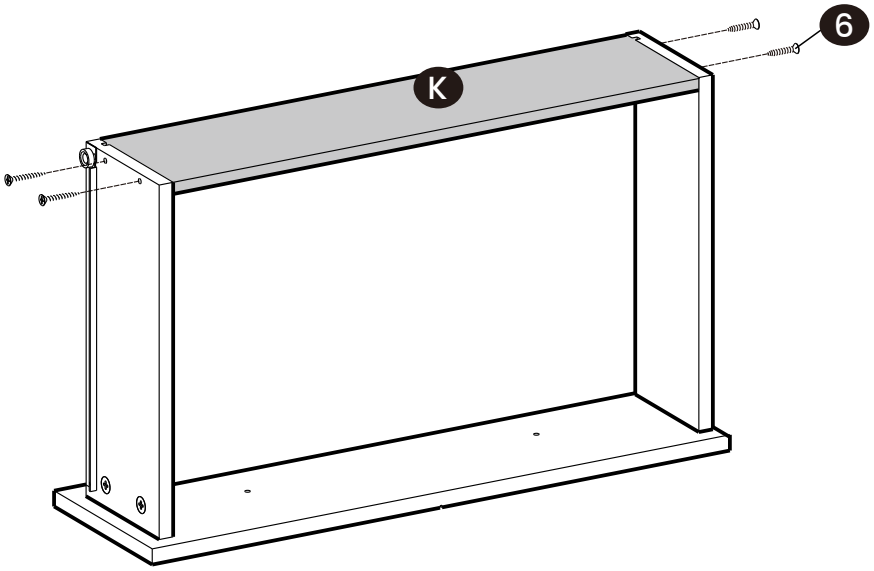

6 × 4

28

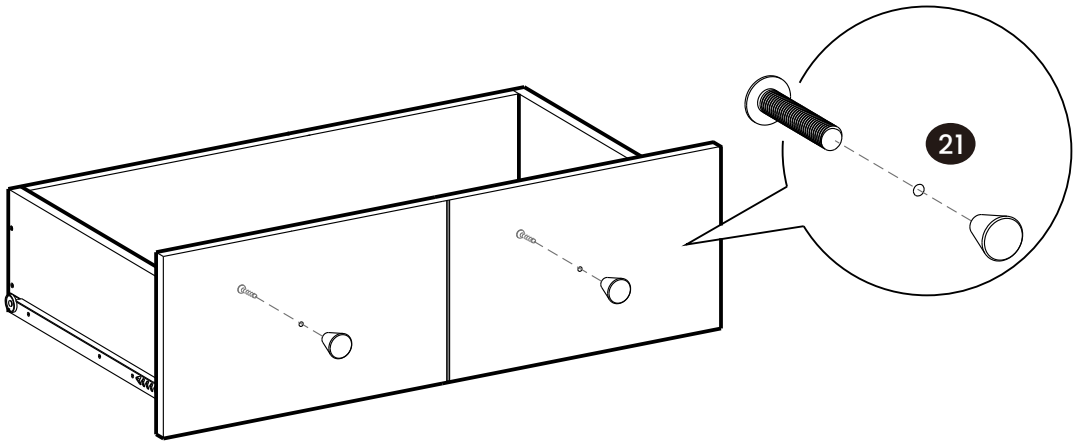

29

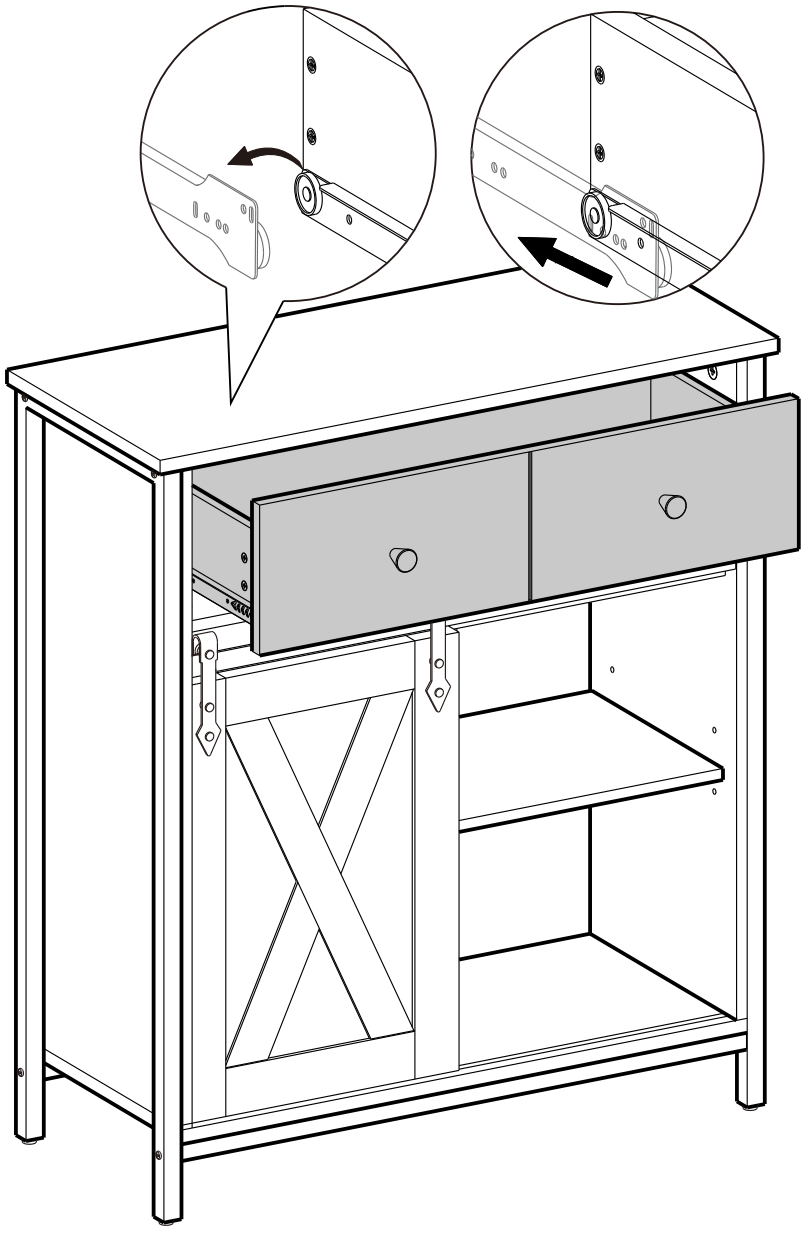

30

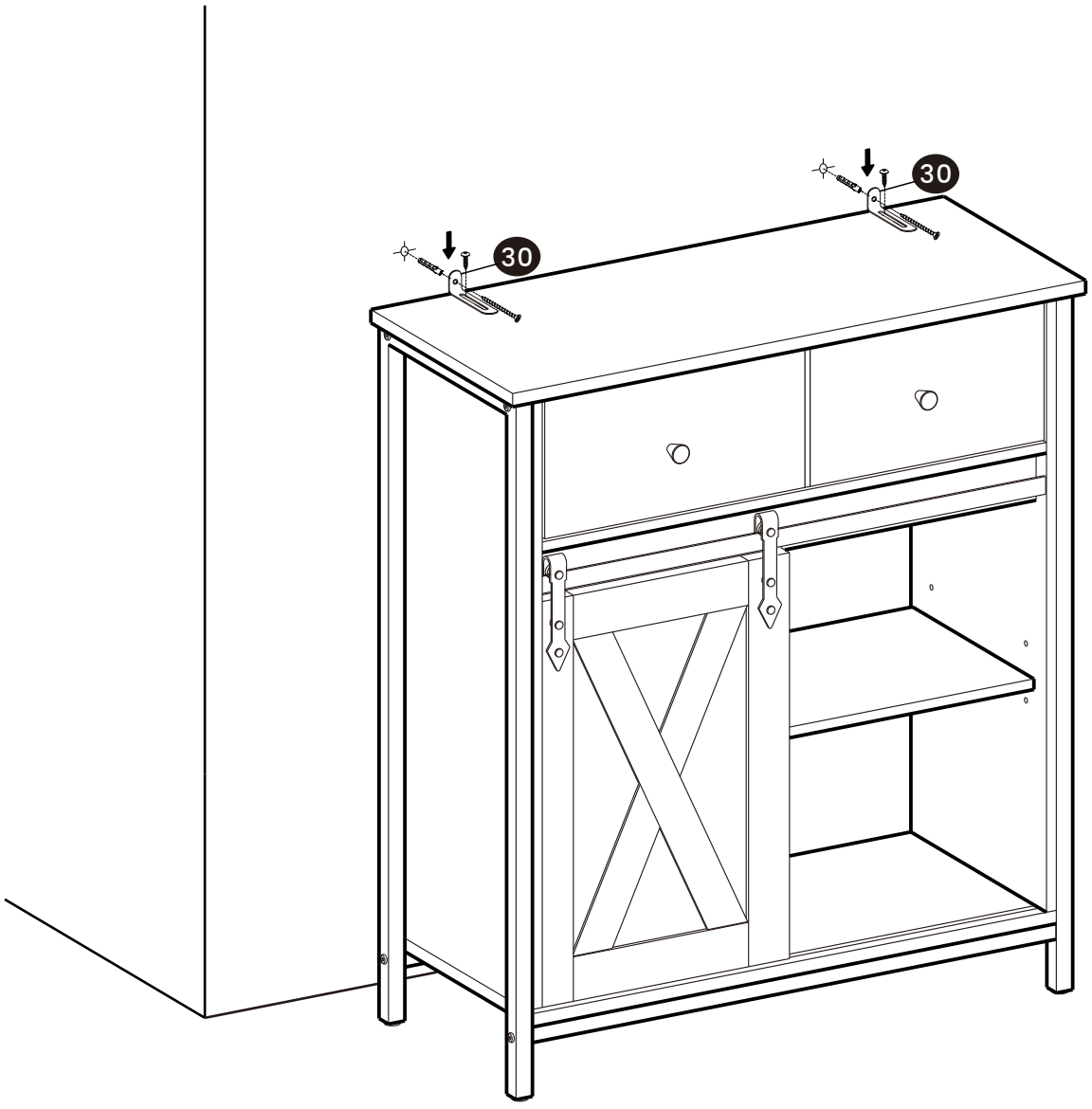

30 × 2