ASSEMBLY INSTRUCTIONS
(INSTRUCTIONS DE MONTAGE)

Dining Table
(Table à manger)

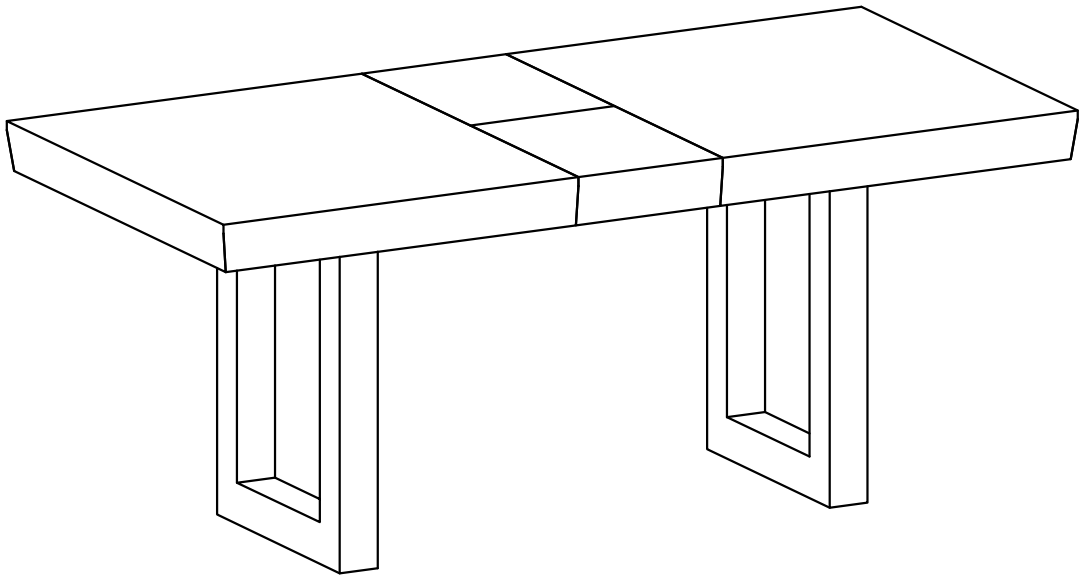

ASSEMBLY INSTRUCTIONS
(INSTRUCTIONS DE MONTAGE)

Please read these instructions fully before starting assembly：
(Veuillez lire attentivement ces instructions avant de commencer l'assemblage :)

1. Place all wooden parts on a clean and smooth surface such as a rug or carpet to avoid scratching the parts.
(Placez toutes les pièces en bois sur une surface propre et lisse,comme un tapis ou une moquette, pour éviter de les rayer.)

2. Kindly follow the assembly instructions step by step.
(Veuillez suivre les instructions de montage étape par étape.)

3. Do not tighten all screws and bolts until the table is fully assembled.
(Ne serrez pas toutes les vis et tous les boulons tant que la table n'est pas entièrement assemblée.)

4. Unscrew the protective plastique supports from the metal insert of the table legs before assembly.
(Dévissez les supports de protection en plastique de l'insert métallique des pieds de la table avant le montage.)

5. Parts of the assembly will be easier with 2 people.
(Certaines parties du montage seront plus faciles à réaliser à 2 personnes.)

Care and maintenance：
(Entretien et maintenance :)

Only clean using a damp cloth and mild detergent, do not use bleach or abrasive cleaners.
(Nettoyer uniquement avec un chiffon humide et un détergent doux, ne pas utiliser d'eau de Javel ni de nettoyants abrasifs.)

ASSEMBLY INSTRUCTIONS
(INSTRUCTIONS DE MONTAGE)

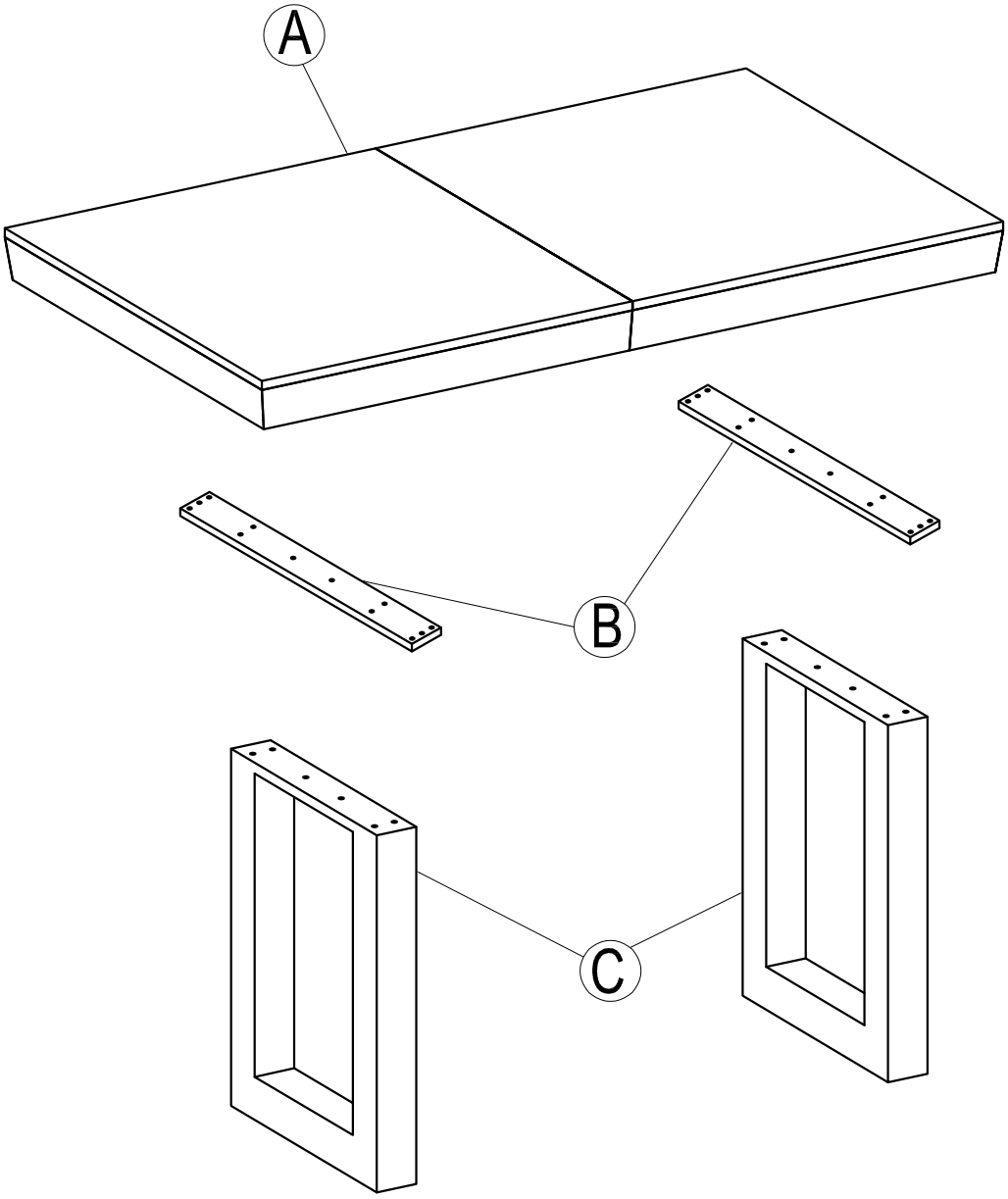

ASSEMBLY INSTRUCTIONS
(INSTRUCTIONS DE MONTAGE)

Part List (Liste des pièces)

Ⓐ

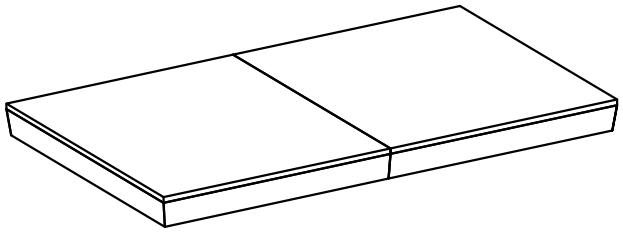

TABLE TOP (1pc)

Ⓑ

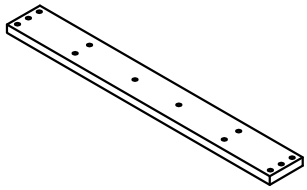

STRETCHER (2 pcs)

Ⓒ

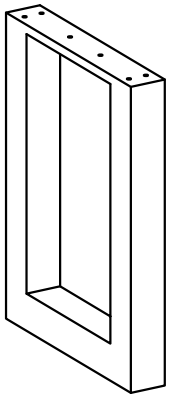

LEG (2pcs)

ASSEMBLY INSTRUCTIONS
(INSTRUCTIONS DE MONTAGE)

Hardware List (Liste du matériel)

① 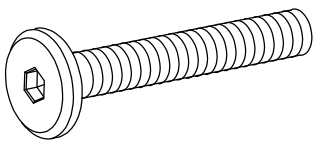 Ø 5/16" x 40 mm	② 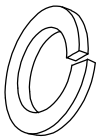 Ø5/16" x 13 mm
BOLT (24 pcs) (BOULON)	LOCK WASHER (24 pcs) (RONDELLE DE FREIN)
③ 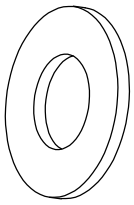 Ø5/16" x 19 x 2 mm	④  4 mm
FLAT WASHER (24 pcs) (RONDELLE PLATE)	ALLEN KEY (1 pc) (CLÉ ALLEN)

ASSEMBLY INSTRUCTIONS
(INSTRUCTIONS DE MONTAGE)

STEP 1:
ÉTAPE 1 :

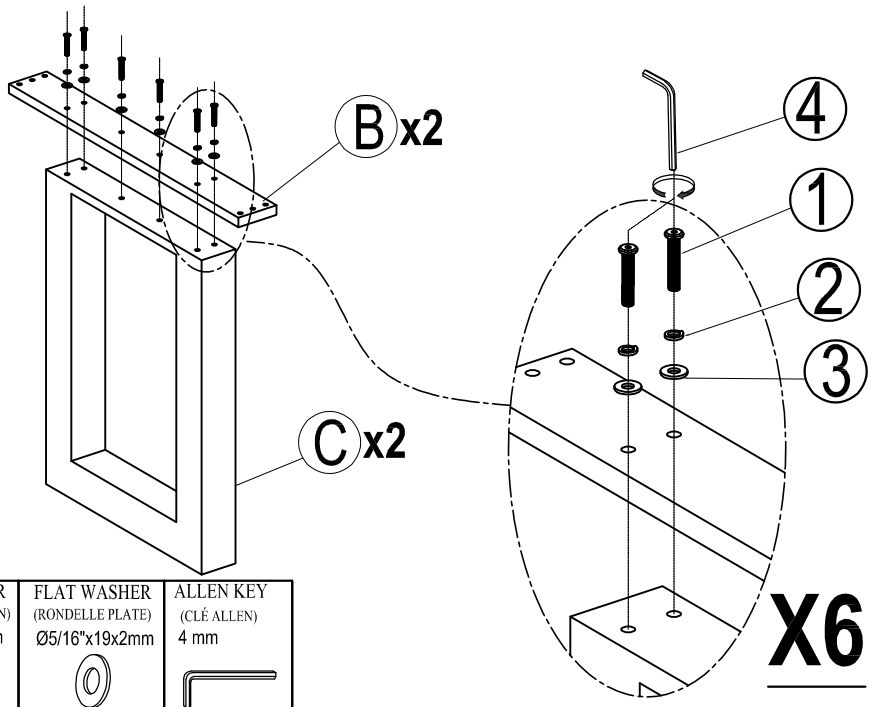

BOLT (BOULON) Ø 5/16" x 40 mm	LOCK WASHER (RONDELLE DE FREIN) Ø5/16" x 13 mm	FLAT WASHER (RONDELLE PLATE) Ø5/16"x19x2mm	ALLEN KEY (CLÉ ALLEN) 4 mm
①x 12	②x 12	③x 12	④x 1

STEP 2:
ÉTAPE 2 :

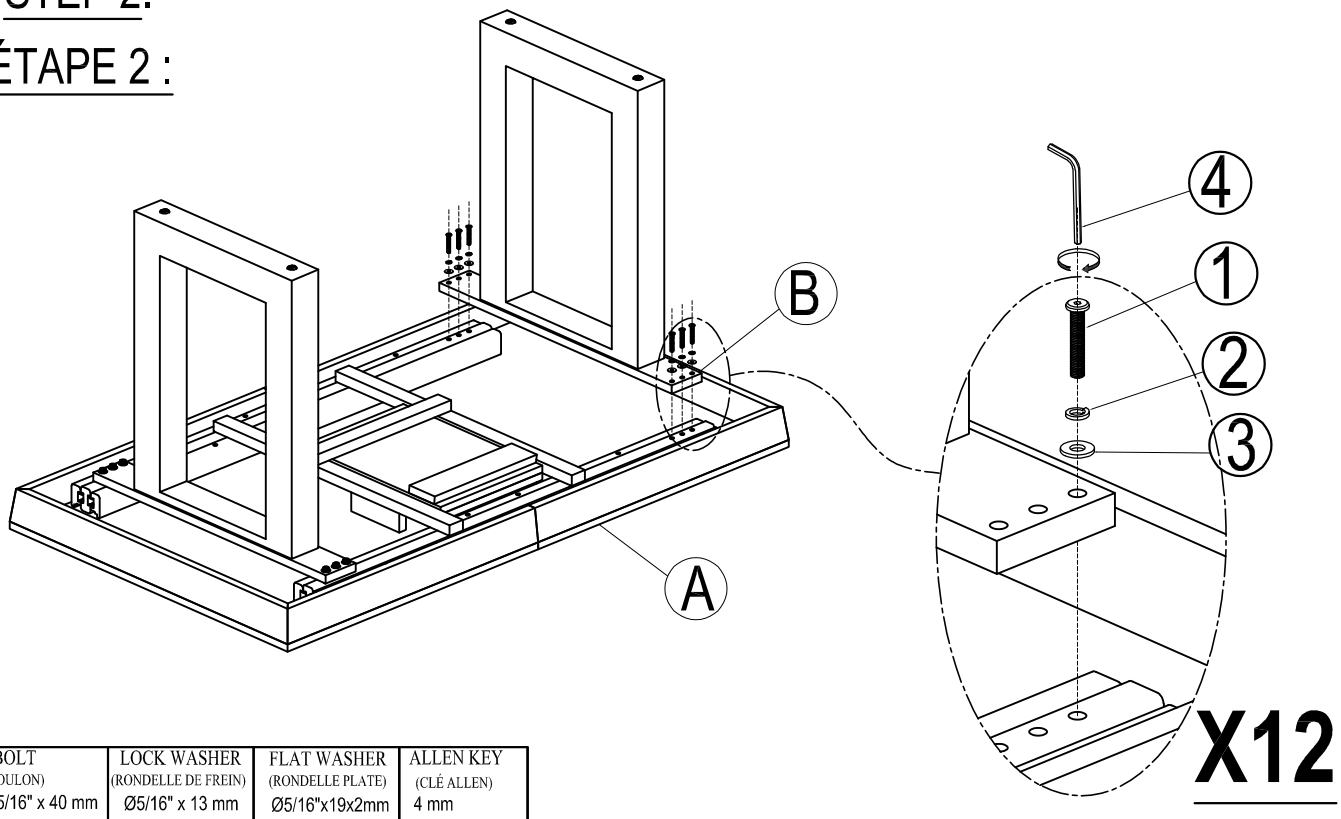

BOLT (BOULON) Ø 5/16" x 40 mm	LOCK WASHER (RONDELLE DE FREIN) Ø5/16" x 13 mm	FLAT WASHER (RONDELLE PLATE) Ø5/16"x19x2mm	ALLEN KEY (CLÉ ALLEN) 4 mm
①x 12	②x 12	③x 12	④x 1

ASSEMBLY INSTRUCTIONS
(INSTRUCTIONS DE MONTAGE)

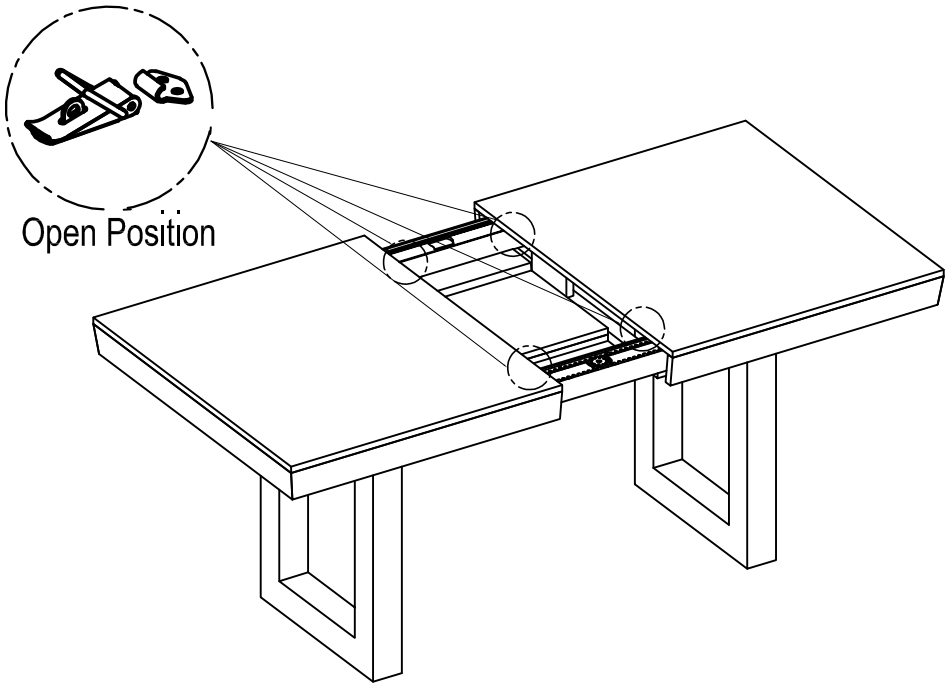

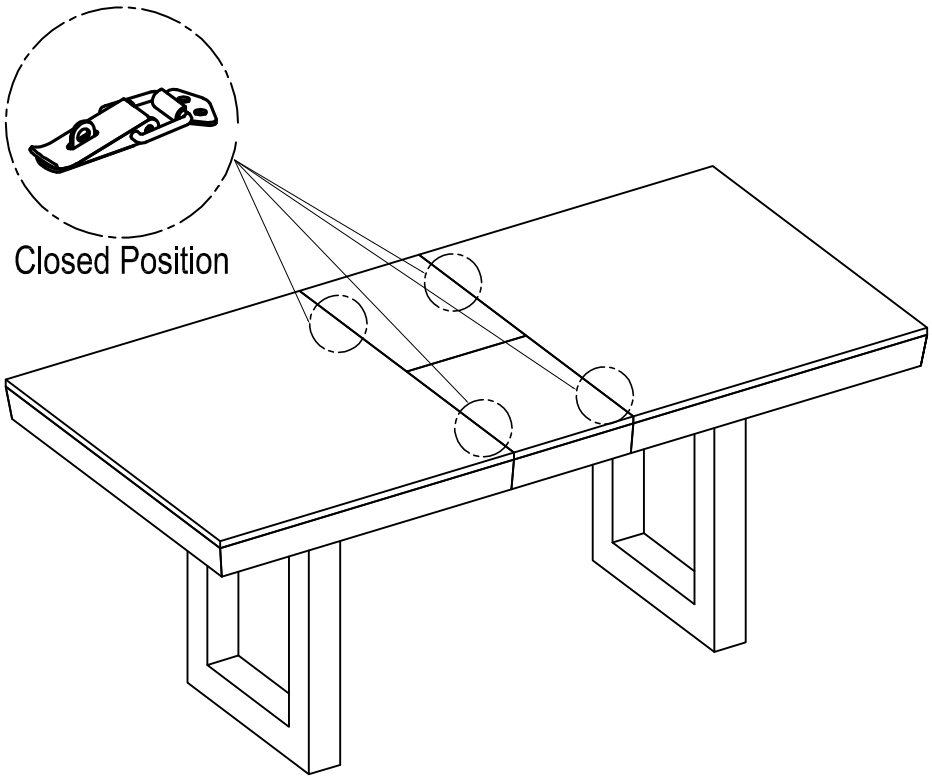

ASSEMBLY INSTRUCTIONS
(INSTRUCTIONS DE MONTAGE)

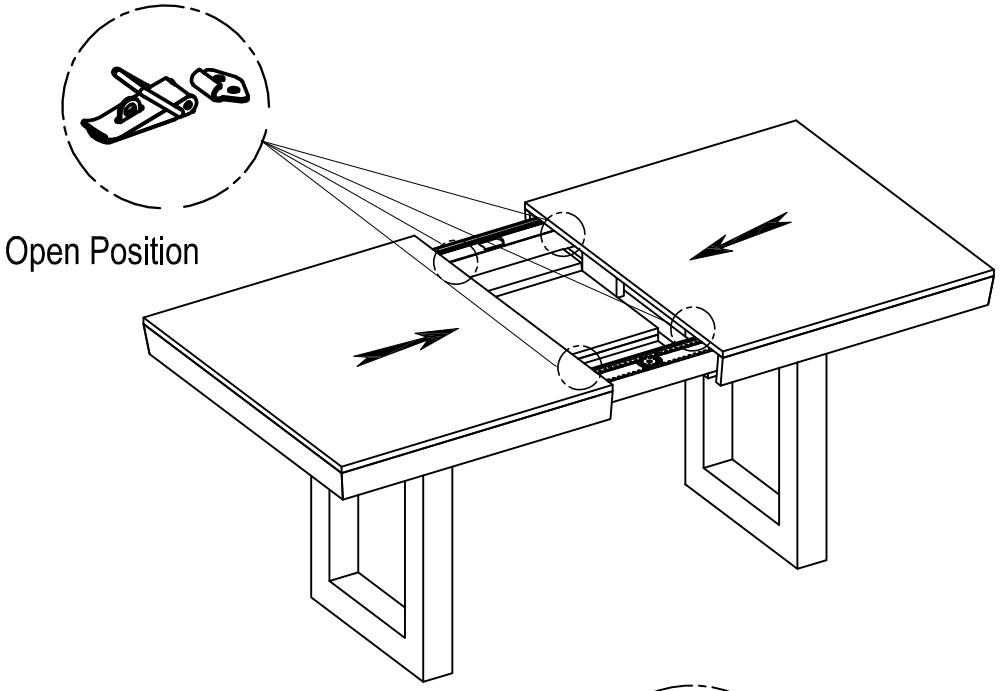

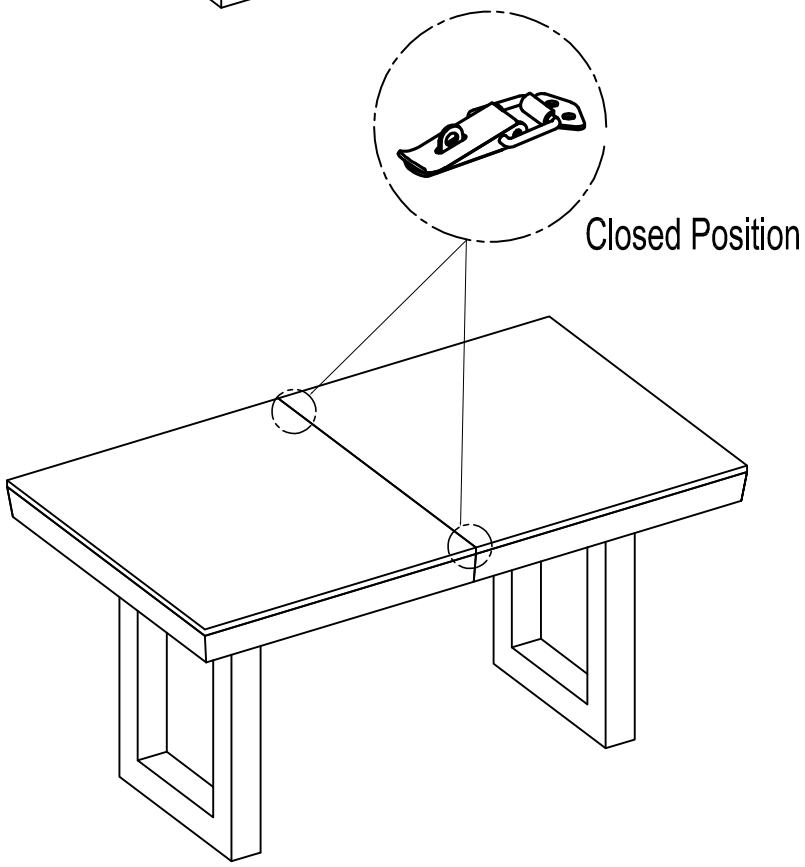

ASSEMBLY INSTRUCTIONS
(INSTRUCTIONS DE MONTAGE)

COMPLETE
(COMPLÈTE)

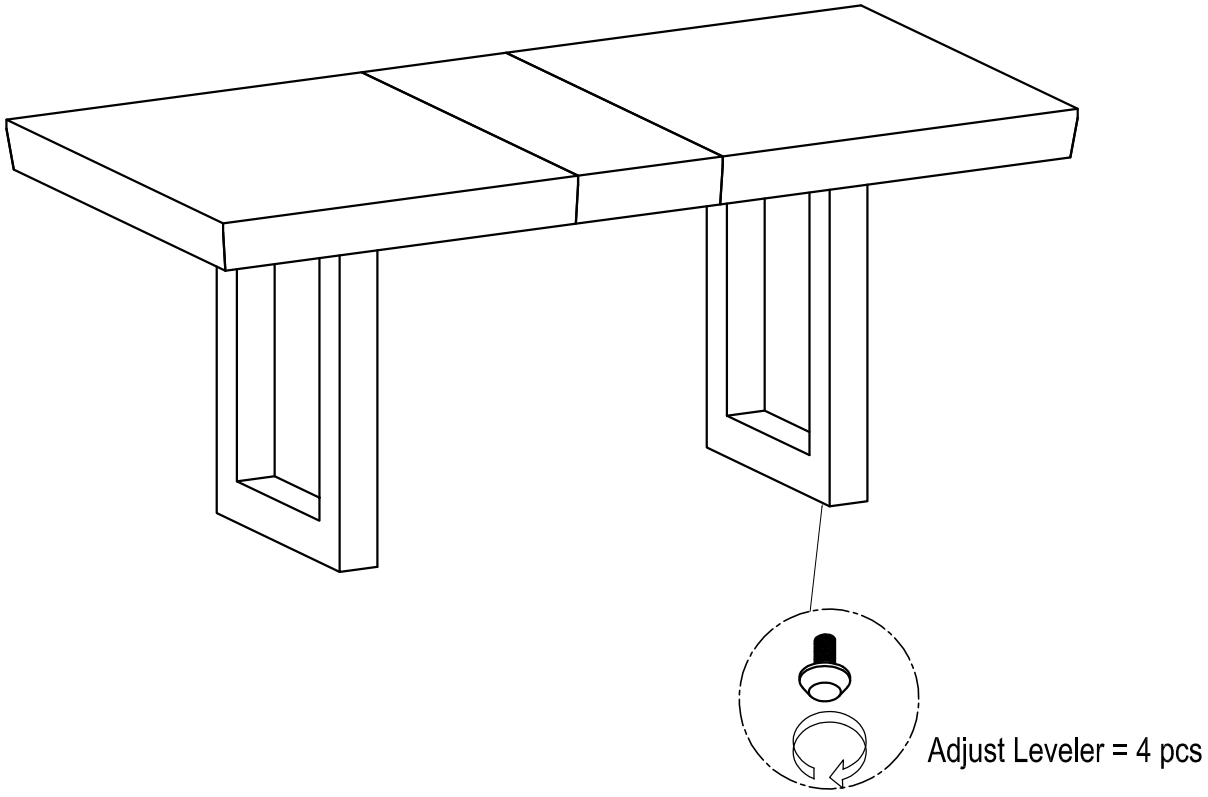

ASSEMBLY INSTRUCTIONS
(INSTRUCTIONS DE MONTAGE)

Dining Chair
(Chaise à manger)

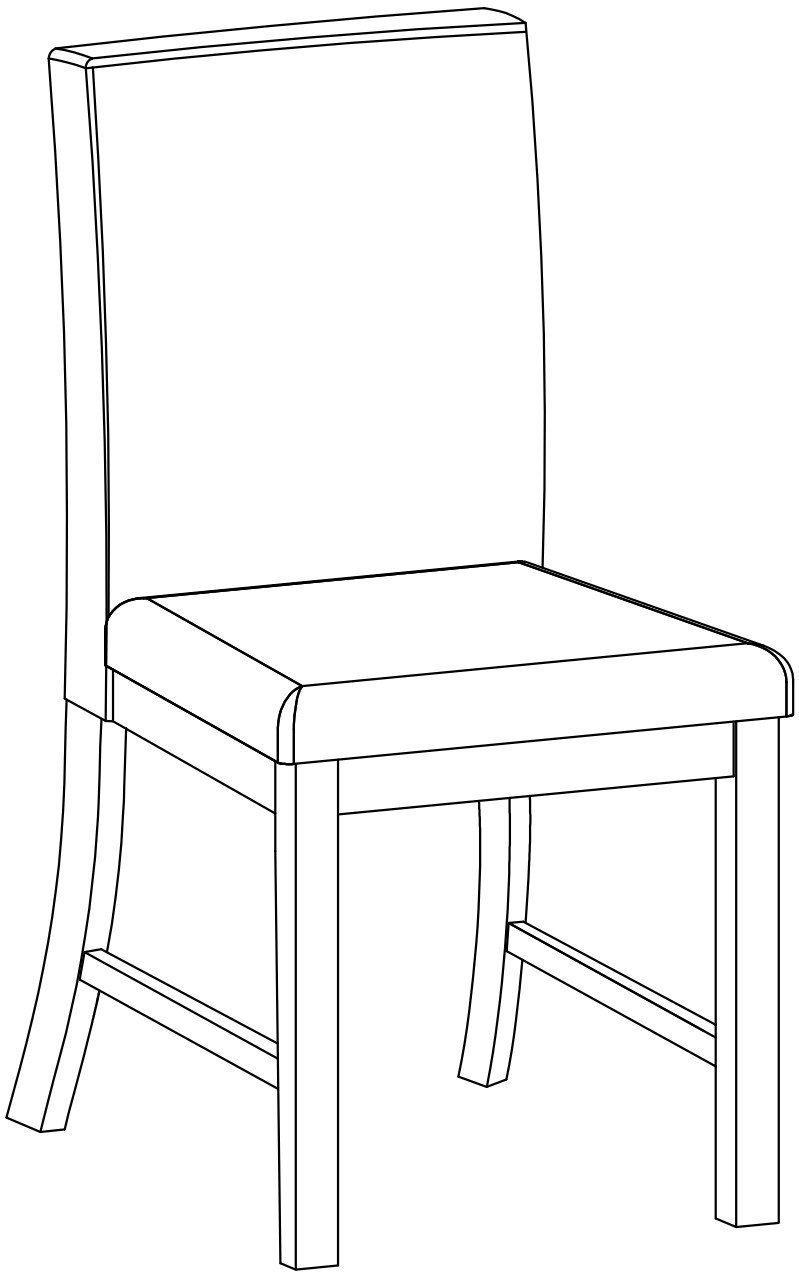

ASSEMBLY INSTRUCTIONS
(INSTRUCTIONS DE MONTAGE)

Please read these instructions fully before starting assembly：
(Veuillez lire attentivement ces instructions avant de commencer l'assemblage :)

1. Place all wooden parts on a clean and smooth surface such as a rug or carpet to avoid scratching the parts.
(Placez toutes les pièces en bois sur une surface propre et lisse,comme un tapis ou une moquette, pour éviter de les rayer.)

2. Kindly follow the assembly instructions step by step.
(Veuillez suivre les instructions de montage étape par étape.)

3. Do not tighten all screws and bolts until the table is fully assembled.
(Ne serrez pas toutes les vis et tous les boulons tant que la table n'est pas entièrement assemblée.)

4. Unscrew the protective plastique supports from the metal insert of the table legs before assembly.
(Dévissez les supports de protection en plastique de l'insert métallique des pieds de la table avant le montage.)

5. Parts of the assembly will be easier with 2 people.
(Certaines parties du montage seront plus faciles à réaliser à 2 personnes.)

Care and maintenance：
(Entretien et maintenance :)

Only clean using a damp cloth and mild detergent, do no use bleach or abrasive cleaners.
(Nettoyer uniquement avec un chiffon humide et un détergent doux, ne pas utiliser d'eau de Javel ni de nettoyants abrasifs.)

ASSEMBLY INSTRUCTIONS
(INSTRUCTIONS DE MONTAGE)

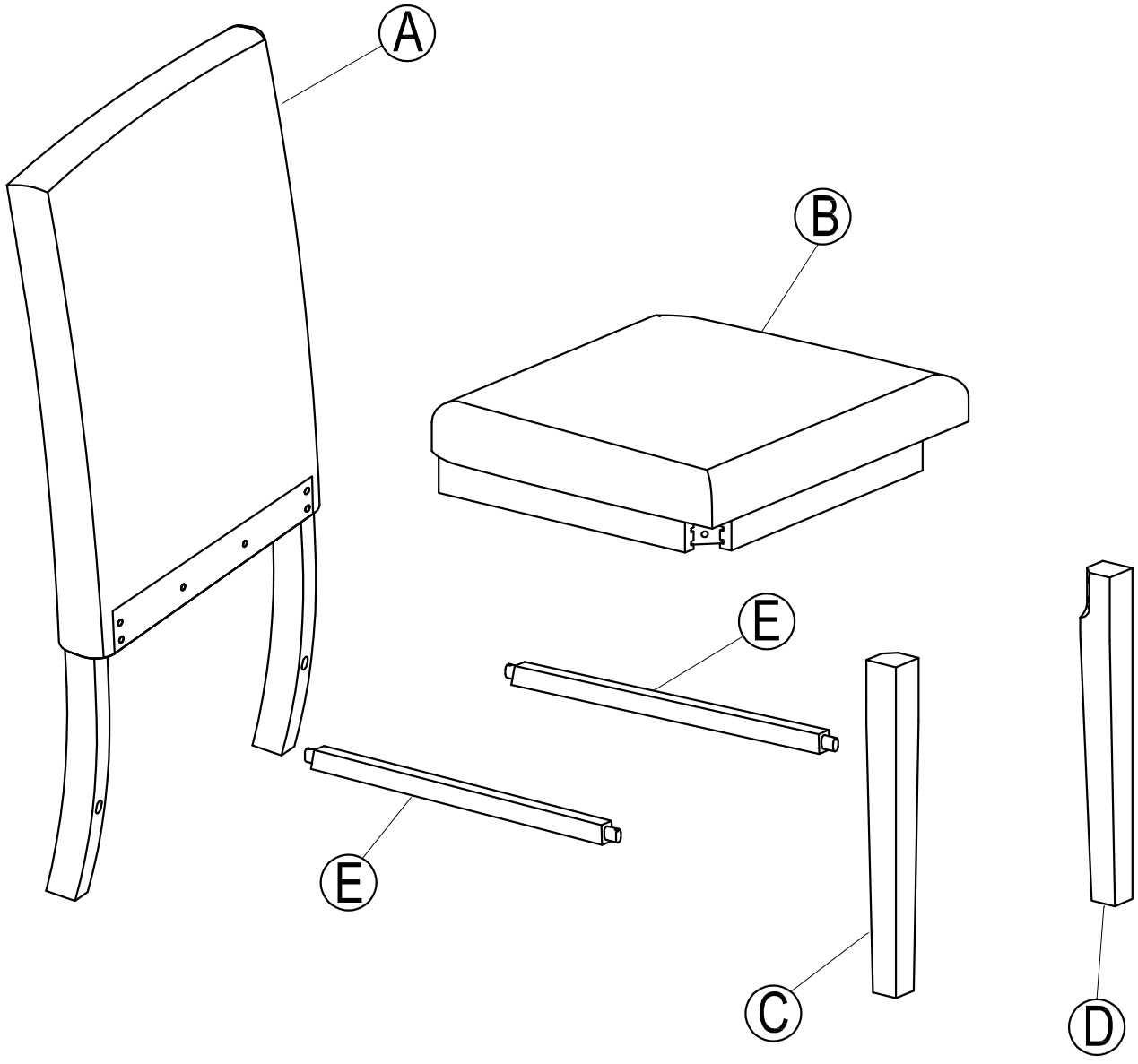

ASSEMBLY INSTRUCTIONS
(INSTRUCTIONS DE MONTAGE)

Part List (Liste des pièces)

A 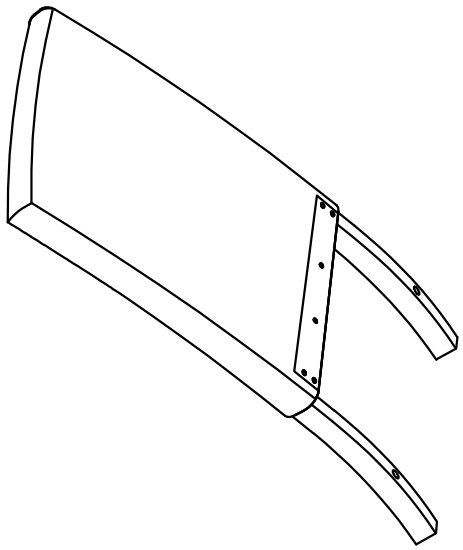	B 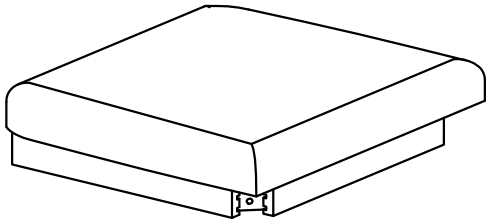
BACK FRAME (3 pcs)	SEAT FRAME (3 pcs)
C 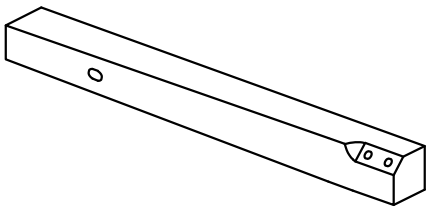	D 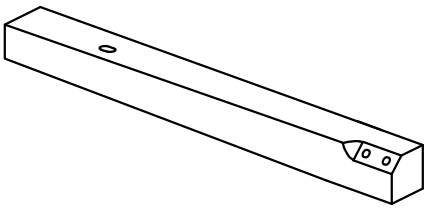
LEG LEFT (3 pcs)	LEG RIGHT (3 pcs)
E 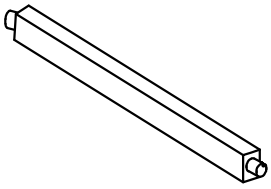	
SIDE STRETCHER (6 pcs)	

ASSEMBLY INSTRUCTIONS
(INSTRUCTIONS DE MONTAGE)

Hardware List (Liste du matériel)

① 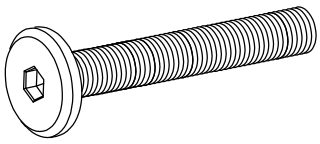 Ø 1/4" x 40 mm	② 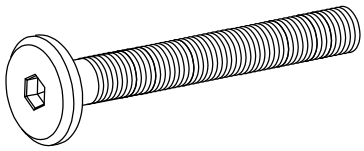 Ø 1/4" x 55 mm
BOLT (6 pcs) (BOULON)	BOLT (12 pcs) (BOULON)
③ 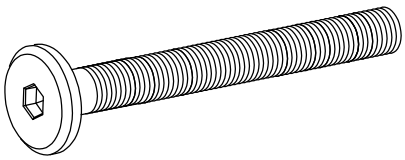 Ø 1/4" x 75 mm	④ 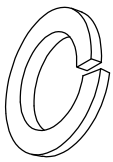 Ø5/16" x 13 mm
BOLT (12 pcs) (BOULON)	LOCK WASHER (30 pcs) (RONDELLE DE FREIN)
⑤ 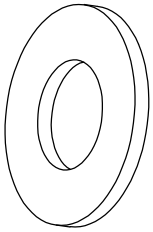 Ø5/16" x 19 x 2 mm	⑥  4 mm
FLAT WASHER (30 pcs) (RONDELLE PLATE)	ALLEN KEY (1 pc) (CLÉ ALLEN)
⑦ 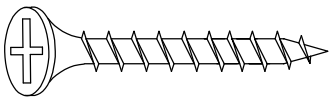 Ø4 x 38mm	Tools Requires (Outils requis) 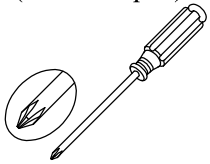
WOOD SCREWS (12 pcs) (VIS À BOIS)	NOT INCLUDED (NON INCLUS)

ASSEMBLY INSTRUCTIONS
(INSTRUCTIONS DE MONTAGE)

STEP 1:
ÉTAPE 1 :

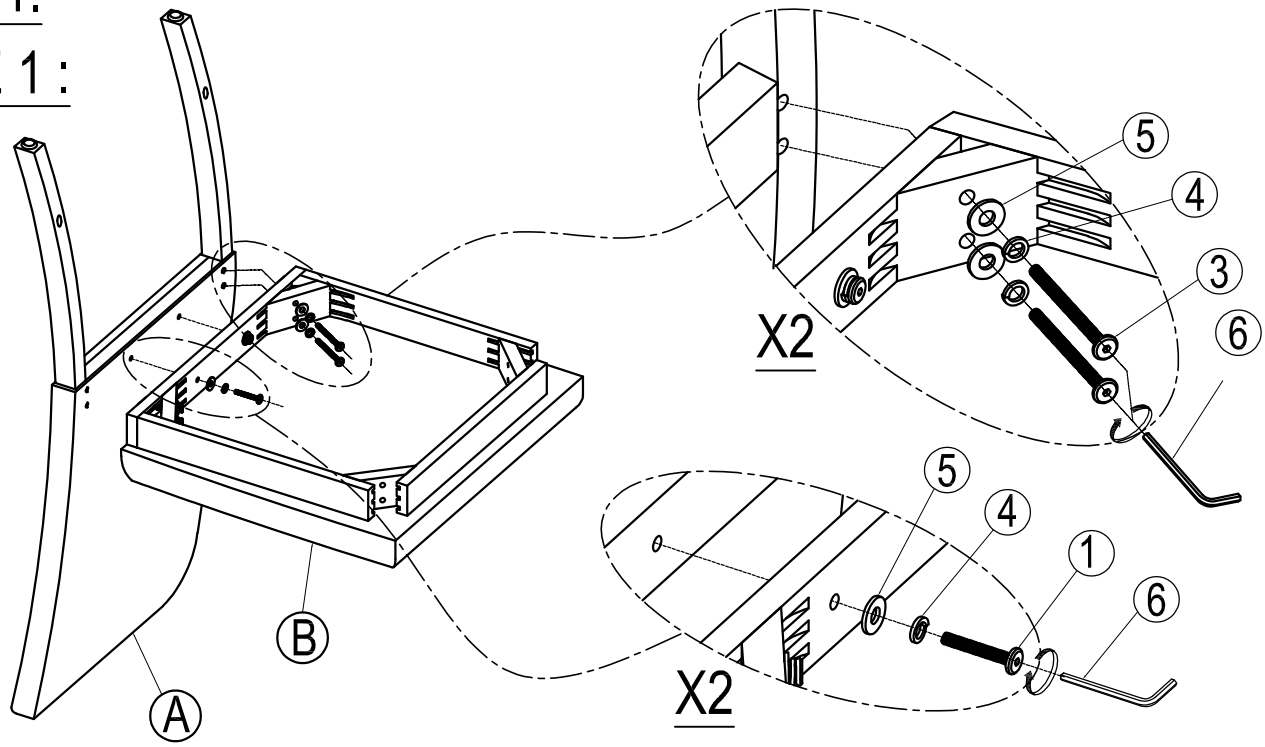

BOLT (BOULON) Ø 1/4" x 40 mm	BOLT (BOULON) Ø 1/4" x 75 mm	LOCK WASHER (RONDELLE DE FREIN) Ø5/16" x 13 mm	FLAT WASHER (RONDELLE PLATE) Ø5/16" x 19 x 2 mm	ALLEN KEY (CLÉ ALLEN) 4 mm
①x 6	③x 12	④x 18	⑤x 18	⑥x 1

STEP 2:
ÉTAPE 2 :

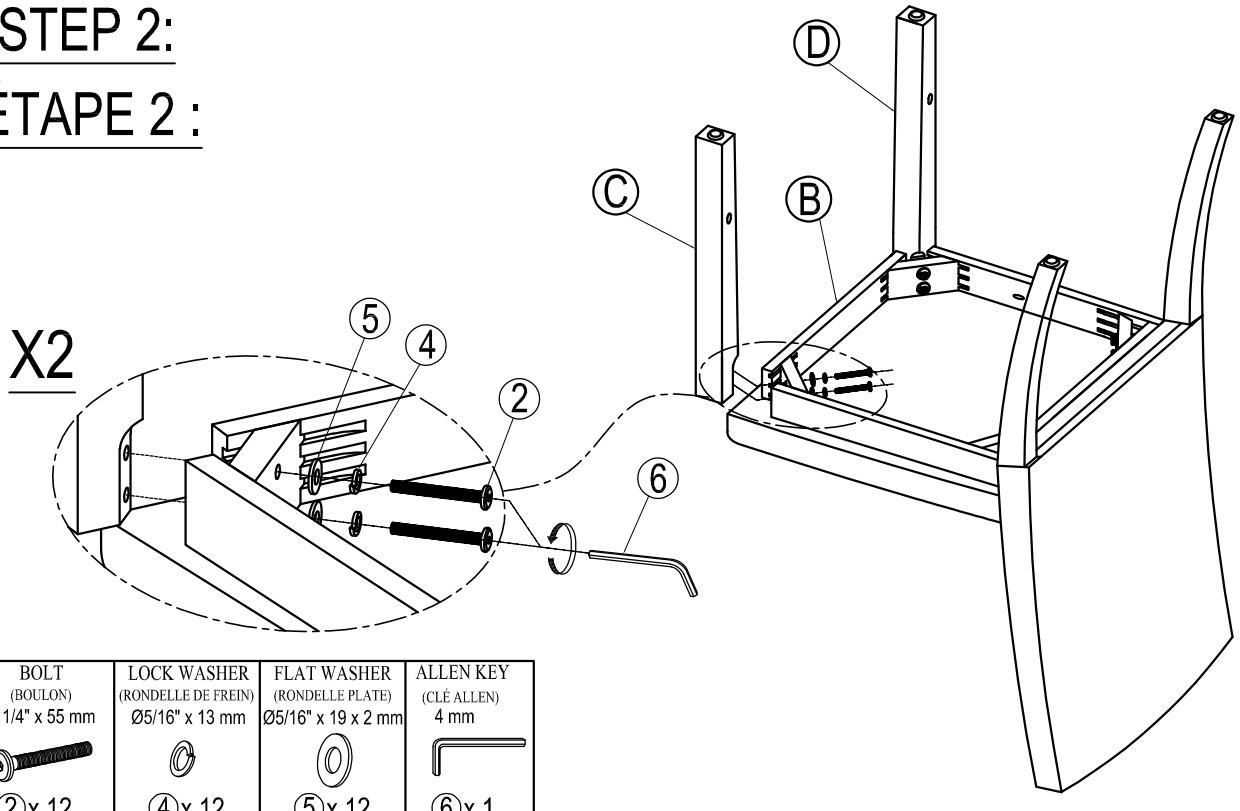

BOLT (BOULON) Ø 1/4" x 55 mm	LOCK WASHER (RONDELLE DE FREIN) Ø5/16" x 13 mm	FLAT WASHER (RONDELLE PLATE) Ø5/16" x 19 x 2 mm	ALLEN KEY (CLÉ ALLEN) 4 mm
②x 12	④x 12	⑤x 12	⑥x 1

ASSEMBLY INSTRUCTIONS
(INSTRUCTIONS DE MONTAGE)

STEP 3:
ÉTAPE 3 :

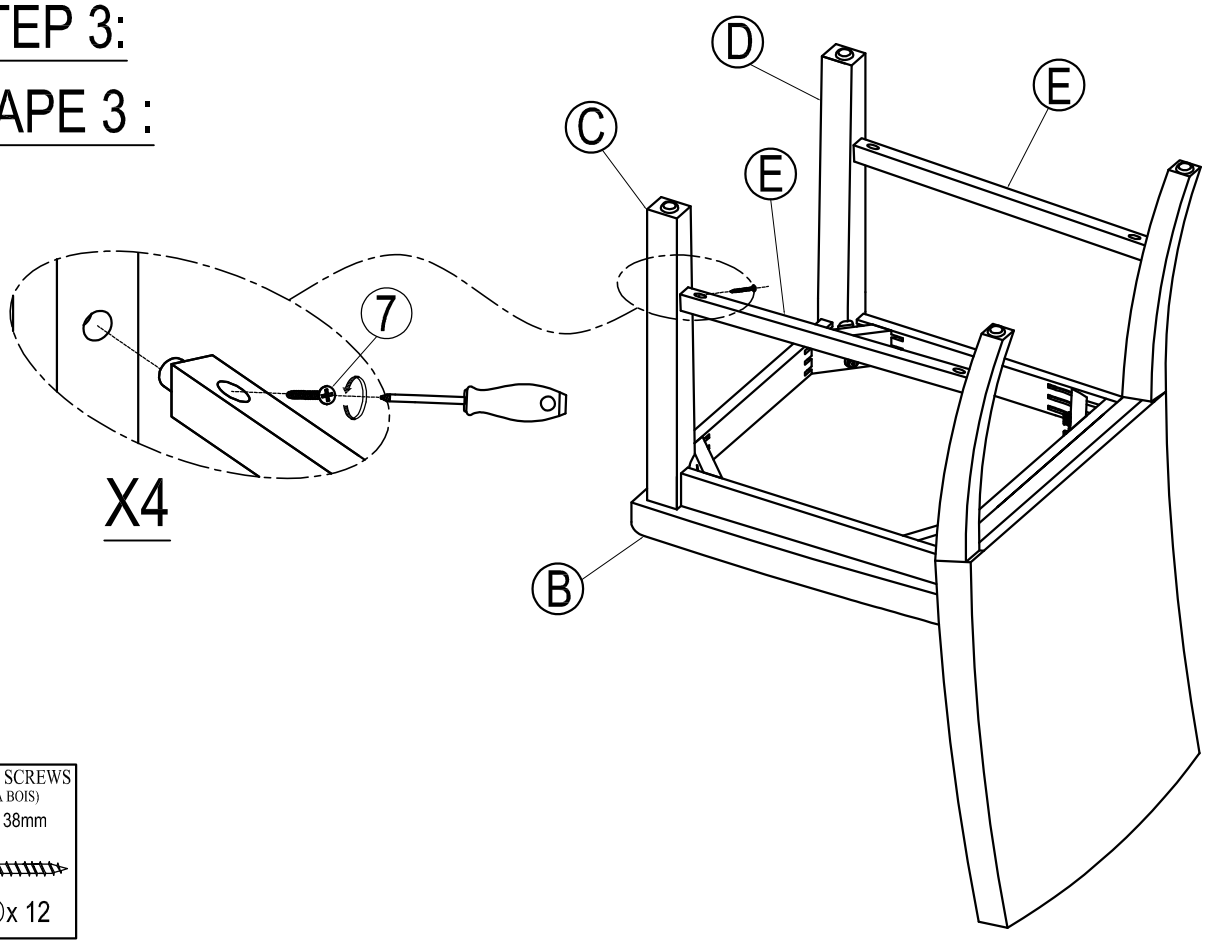

X4

WOOD SCREWS
(VIS À BOIS)
Ø4 x 38mm
⑦x 12

COMPLETE
(COMPLÈTE)

