Installation Instruction
Instruction d'installation

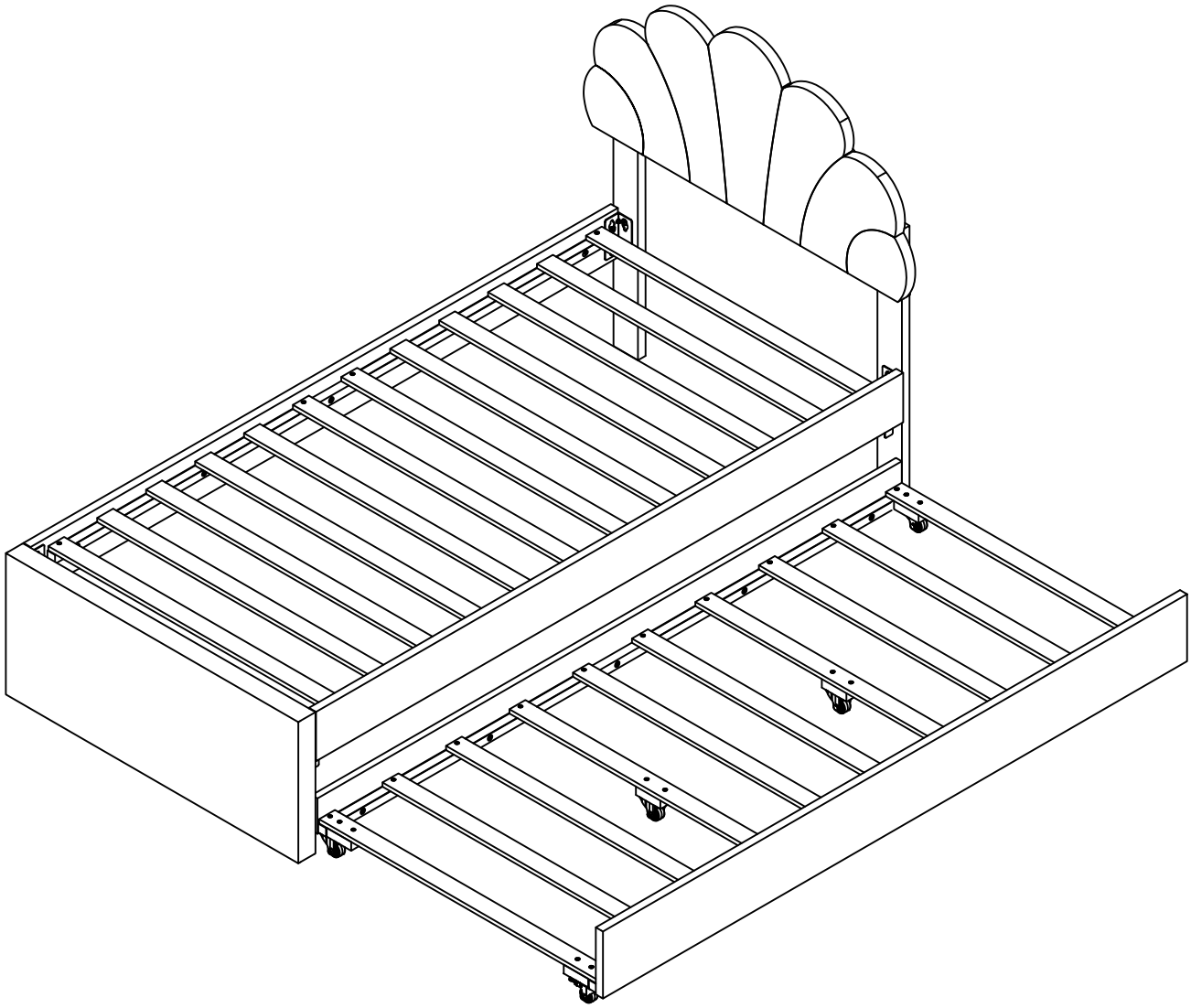

Unser Produkt wird lhnen in 2 Paketen geliefert Die ljeferzeiten dieser 2 Pakete konnen abweichen, bitte haben Sie etwas Geduld und vielen Dank fur lhr Verstandnis.

Our product will be delivered to you in 2 packages. The delivery times of these 2 packages may difer please be patient and thank you foryour understanding.

Notre produit vous sera livré en 2 colis, Les délais de livraison de ces 2 colis peuvent différer, soyez patient et merci pour votre compréhension

English

IMPORTANT ! KEEP FOR FUTURE REFERENCE : READ CAREFULLY

- To be assembled by an adult. Assembly must be checked by an adult before use
- WARNING ! Keep all screws, small parts and plastic bags out of the reach of children
- Properly identify all parts before assembling
- Never use your item if any of its parts are broken or missing
- Should any problems arise, please contact our After Sales Service
- Manufacturer's instructions shall be followed at all times
- Care: Clean with a soft, dry cloth. In case of larger stains, carefully rub with a slightly damp, non-abrasive sponge
- Avoid the risk of fire by not placing furniture near sources of ignition or hot items
- Do not jump on the bed

Deutsch

WICHTIG ! ZUM SPÄTEREN NACHSCHLAGEN AUFBEWAHREN: SORGFÄLTIG LESEN

- Muss von einem Erwachsenen zusammengebaut werden.Der Zusammenbau muss vor dem Gebrauch von einem Erwachsenen überprüft werden
- WARNUNG! Bewahren Sie alle Schrauben, Kleinteile und Plastikbeutel außerhalb der Reichweite von Kindern auf
- Kennzeichnen Sie vor dem Zusammenbau alle Teile richtig
- Benutzen Sie Ihren Artikel niemals, wenn Teile gebrochen sind oder fehlen
- Sollten Probleme auftreten, wenden Sie sich bitte an unseren Kundendienst
- Die Anweisungen des Herstellers sind stets zu befolgen
- Pflege: Mit einem weichen, trockenen Tuch reinigen. Bei größeren Flecken vorsichtig mit einem leicht feuchten, nicht scheuernden Schwamm abreiben. nicht scheuernden Schwamm
- Vermeiden Sie die Gefahr eines Brandes, indem Sie die Möbel nicht in der Nähe von Zündquellen oder heißen Gegenständen aufstellen
- Nicht auf das Bett springen

Français

IMPORTANT ! CONSERVER POUR RÉFÉRENCE ULTÉRIEURE : LIRE ATTENTIVEMENT

- Le montage doit être effectué par un adulte. Le montage doit être vérifié par un adulte avant Utilisation
- ATTENTION ! Tenir les vis, les petites pièces et les sachets en plastique hors de portée des enfants
- Identifiez correctement toutes les pièces avant de les assembler
- N'utilisez jamais votre article si l'une de ses pièces est cassée ou manquante
- En cas de problème, veuillez contacter notre service après-vente
- Les instructions du fabricant doivent être respectées à tout moment
- Entretien : nettoyer avec un chiffon doux et sec. En cas de taches plus importantes, frotter soigneusement avec une éponge non abrasive légèrement humide. légèrement humide et non Abrasive
- Évitez les risques d'incendie en ne plaçant pas les meubles à proximité de sources d'inflammation ou d'objets chauds
- Ne pas sauter sur le lit

Italiano

IMPORTANTE! CONSERVARE PER RIFERIMENTO FUTURO: LEGGERE ATTENTAMENTE

- Deve essere assemblato da un adulto. L'assemblaggio deve essere controllato da un adulto prima dell'uso
- ATTENZIONE! Tenere tutte le viti, le piccole parti e i sacchetti di plastica fuori dalla portata dei bambini
- Identificare correttamente tutte le parti prima dell'assemblaggio
- Non utilizzare mai l'articolo se alcune parti sono rotte o mancanti
- In caso di problemi, si prega di contattare il nostro Servizio Post Vendita
- Le istruzioni del produttore devono essere sempre seguite
- Cura: Pulire con un panno morbido e asciutto. In caso di macchie più estese, strofinare accuratamente con una spugna leggermente umida e nonspugna leggermente umida e non abrasiva
- Evitare il rischio di incendio, non collocando i mobili vicino a fonti di accensione o a oggetti caldi
- Non saltare sul letto

Español

¡ IMPORTANTE ! CONSÉRVELO PARA FUTURAS CONSULTAS: LEA ATENTAMENTE

- Debe ser montado por un adulto. El montaje debe ser comprobado por un adulto antes del uso

ADVERTENCIA Mantenga todos los tornillos, piezas pequeñas y bolsas de plástico fuera del alcance de los niños.

- Identifique correctamente todas las piezas antes de montarlas
- Nunca utilice su artículo si alguna de sus piezas está rota o falta
- Si surge algún problema, póngase en contacto con nuestro Servicio Postventa
- Las instrucciones del fabricante deben seguirse en todo momento
- Cuidado: Limpiar con un paño suave y seco. En caso de manchas más grandes, frote cuidadosamente con una esponja no abrasiva ligeramente humedecida.
- Evite el riesgo de incendio no colocando los muebles cerca de fuentes de ignición u objetos calientes.
- No saltar sobre la cama.

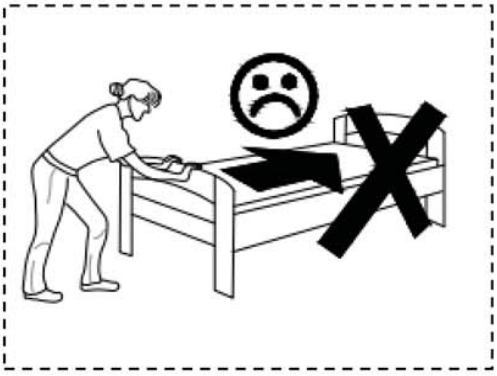

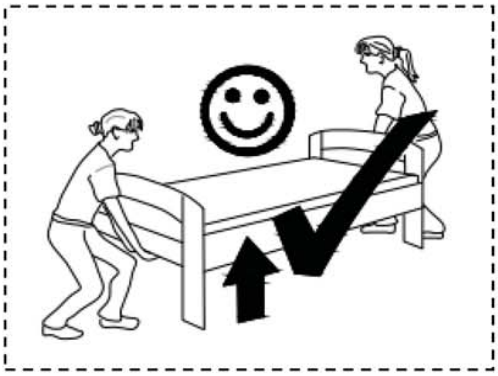



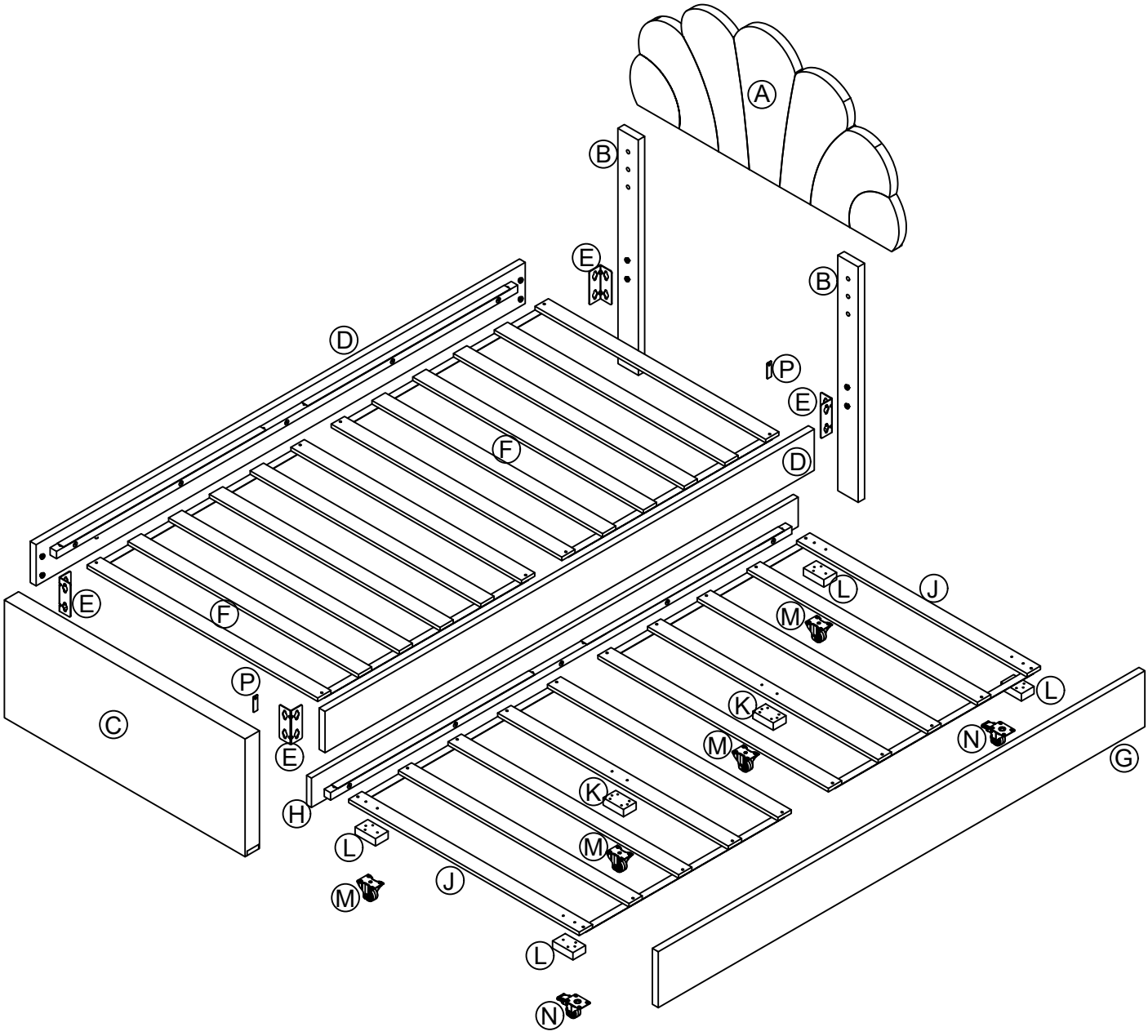
A
B
B
E
E
D
D
P
F
F
E
P
C
E
H
L
M
J
L
M
K
M
K
M
L
J
L
N
N
G

Part List

1/2

Ⓐ 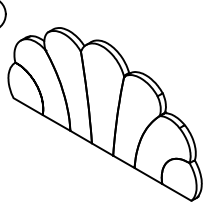 1PC	Ⓒ 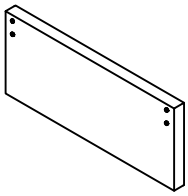 1PC	Ⓔ 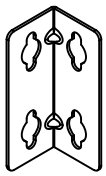 4PCS	Ⓙ 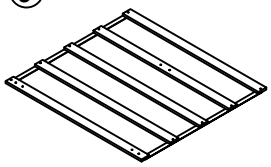 2PCS	Ⓚ 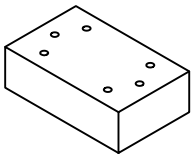 2PCS
Ⓛ 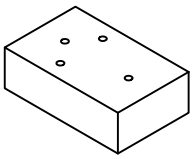 4PCS	Ⓜ 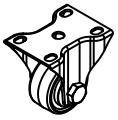 4PCS	Ⓝ 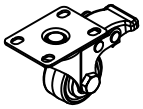 2PCS	Ⓟ 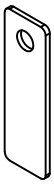 2PCS	
❶ 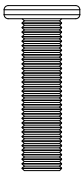 M8*40 4PCS	❷  M5*35 40PCS	❸  M5*20 24PCS	❹ 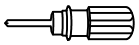 105 1PC	❺  M4*80 1PC

Part List

2/2

Ⓑ  2PCS	Ⓓ 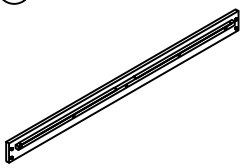 2PCS	Ⓕ 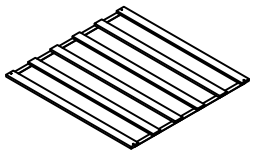 2PCS	Ⓖ 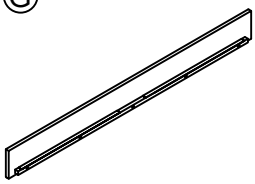 1PC	Ⓗ 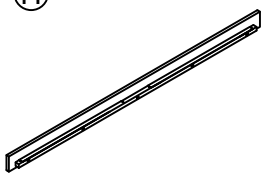 1PC

1

EN:Two assembly methods for Component A.
DE: Zwei Montagearten für Bauteil A.
ES: Dos métodos de montaje para el componente A.
FR: Deux méthodes d'assemblage pour le composant A.
IT: Due metodi di montaggio per il componente A.

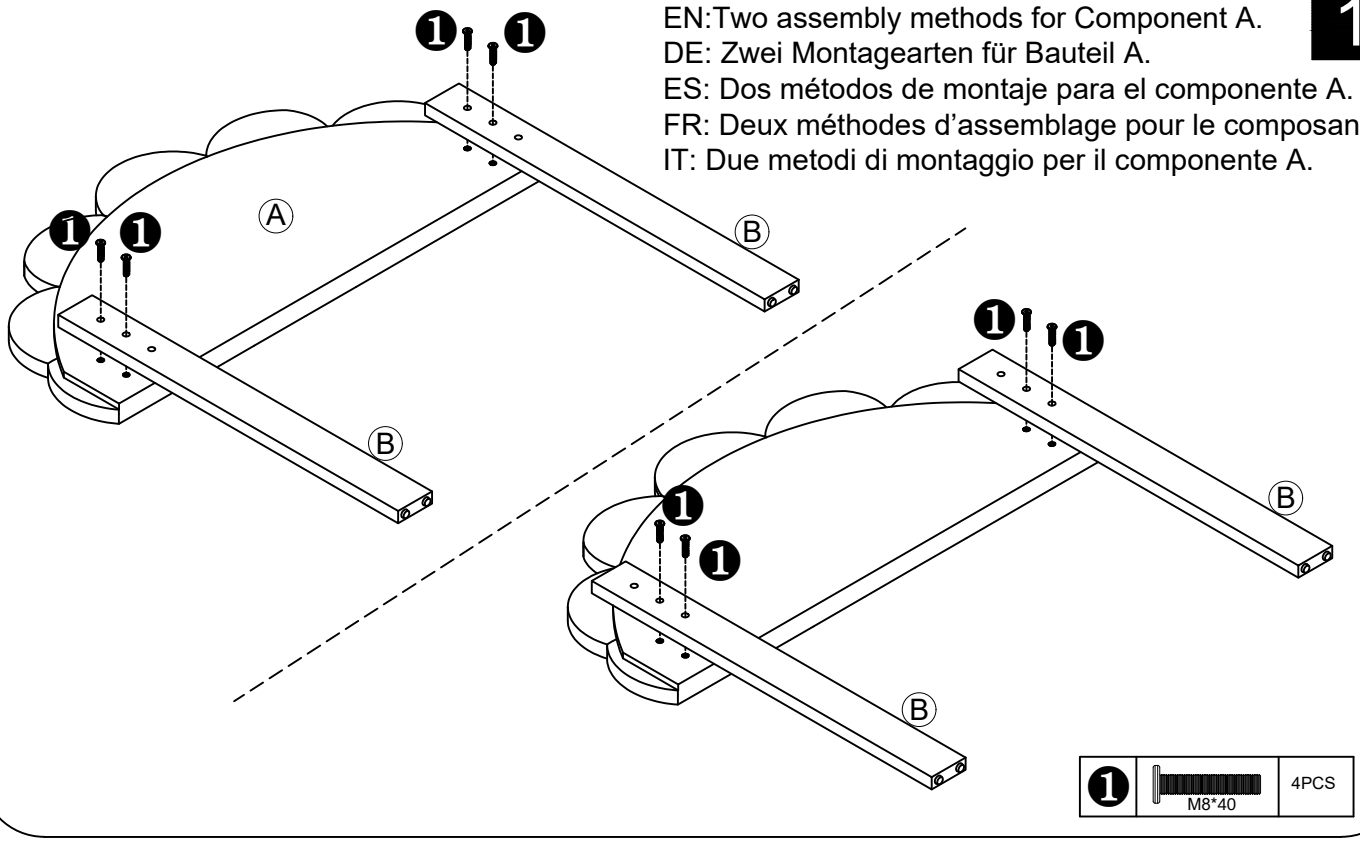

2

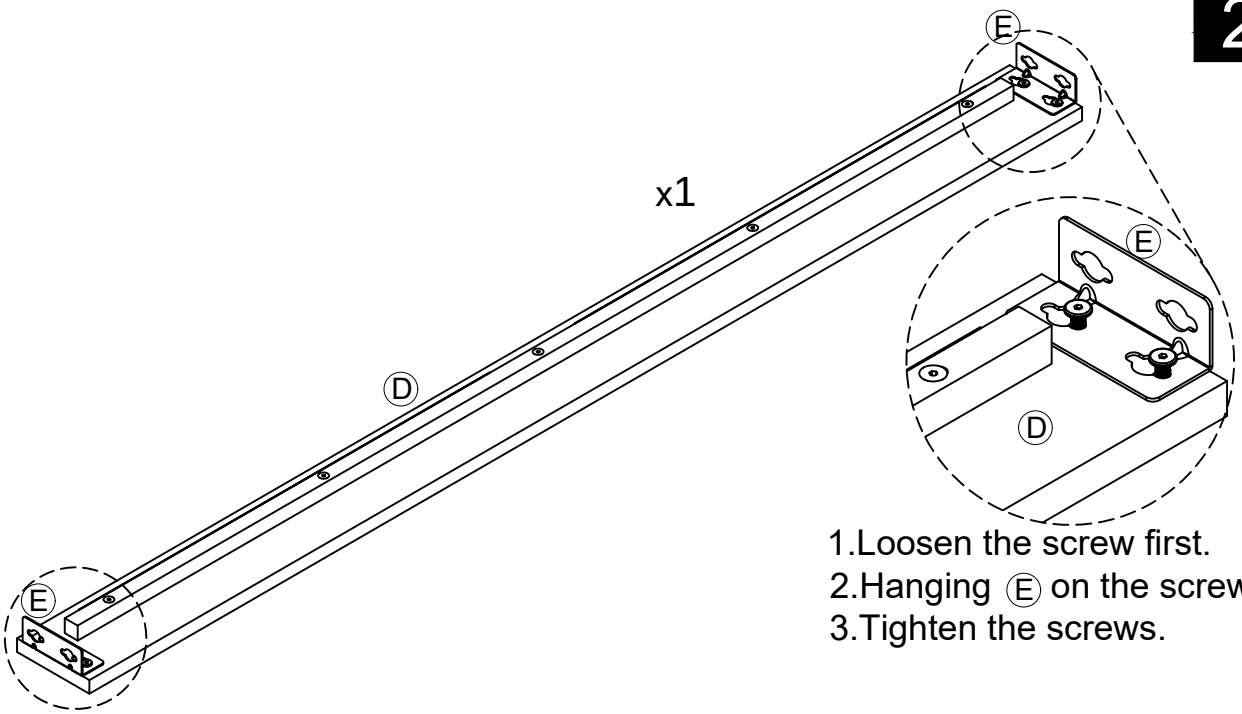

1.Loosen the screw first.
2.Hanging (E) on the screws.
3.Tighten the screws.

3

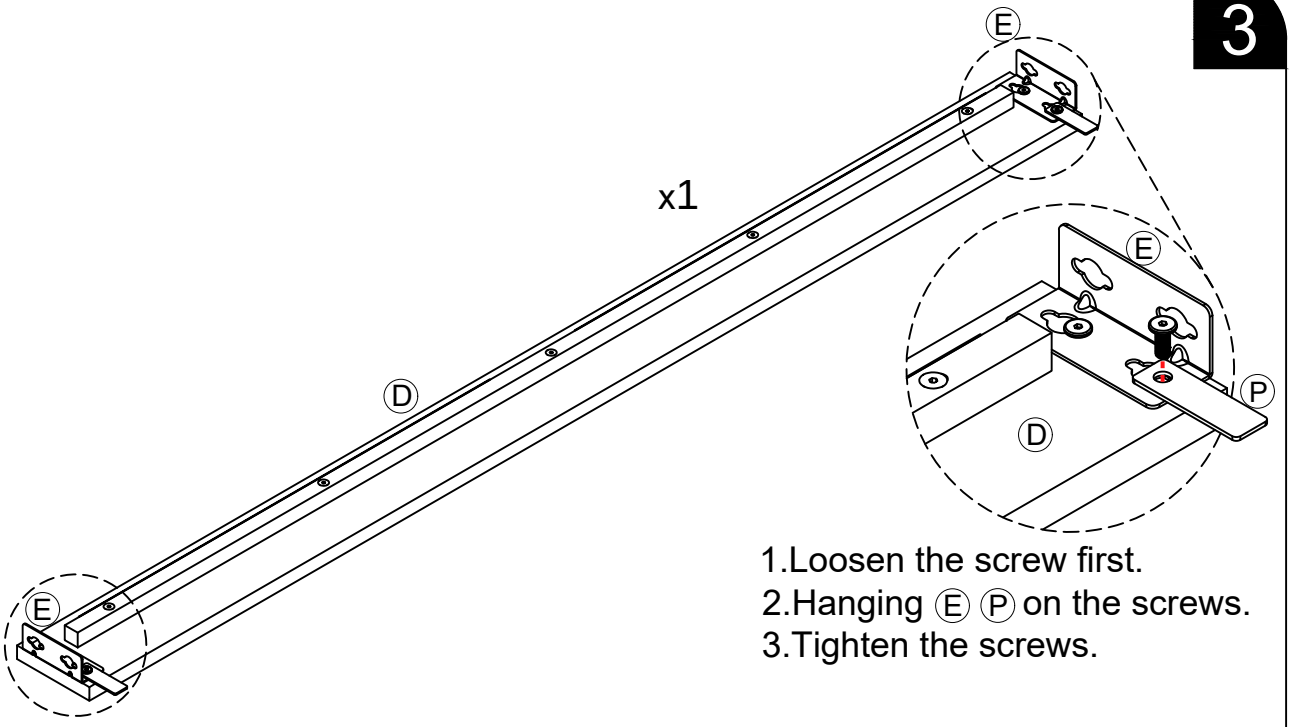

1.Loosen the screw first.
2.Hanging (E) (P) on the screws.
3.Tighten the screws.

4

1.Loosen the screw first.
2.Hanging (E) on the screws.
3.Tighten the screws.

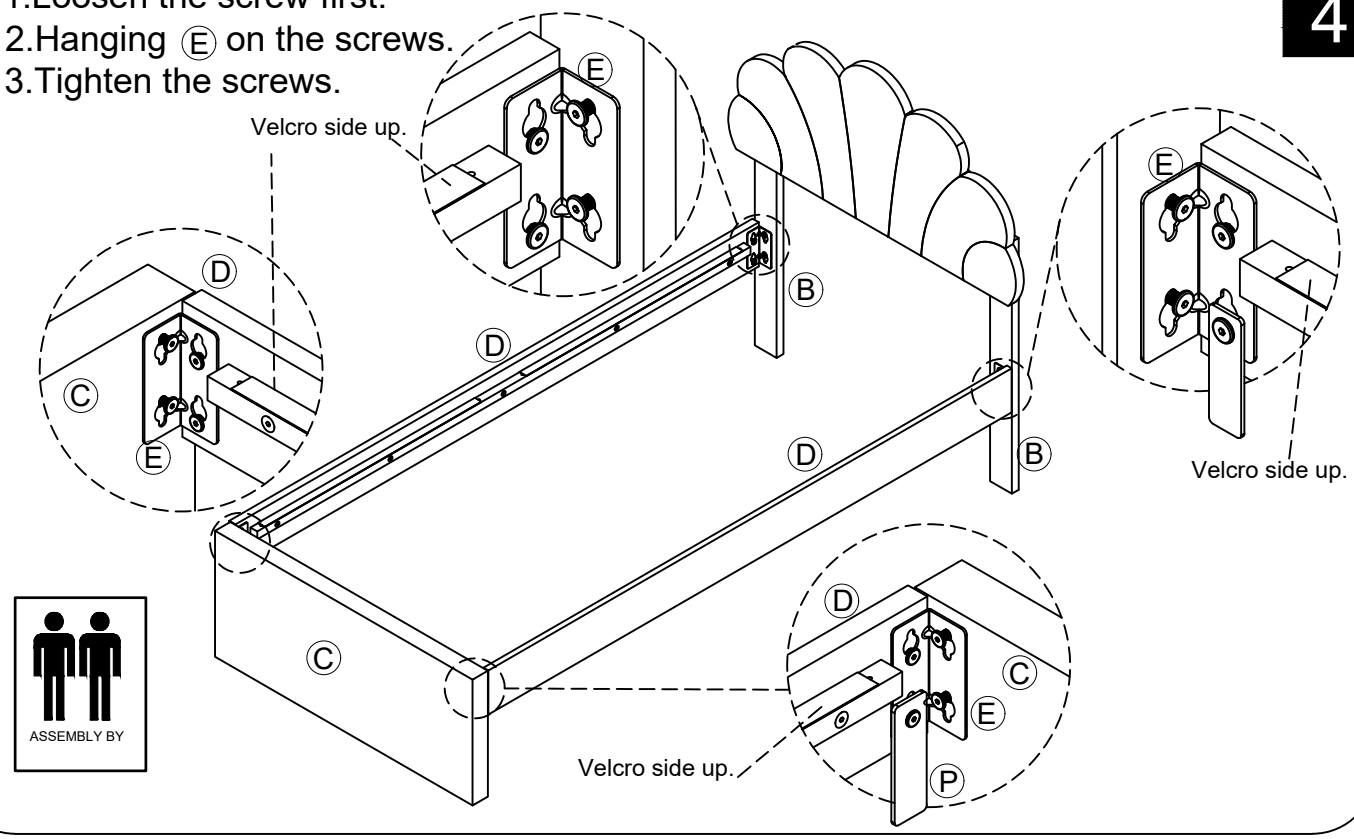

5

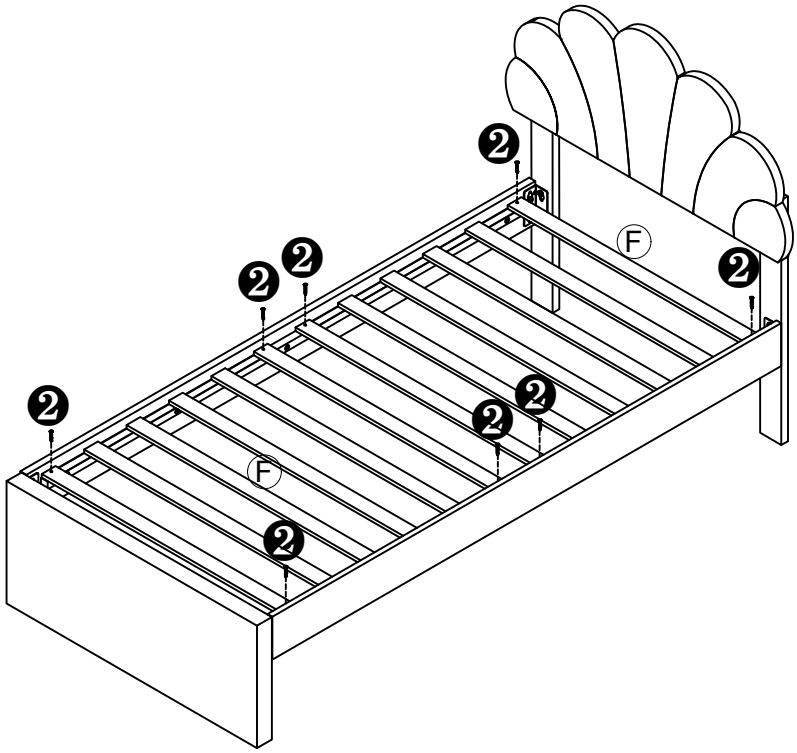

2	M5*35	8PCS

6

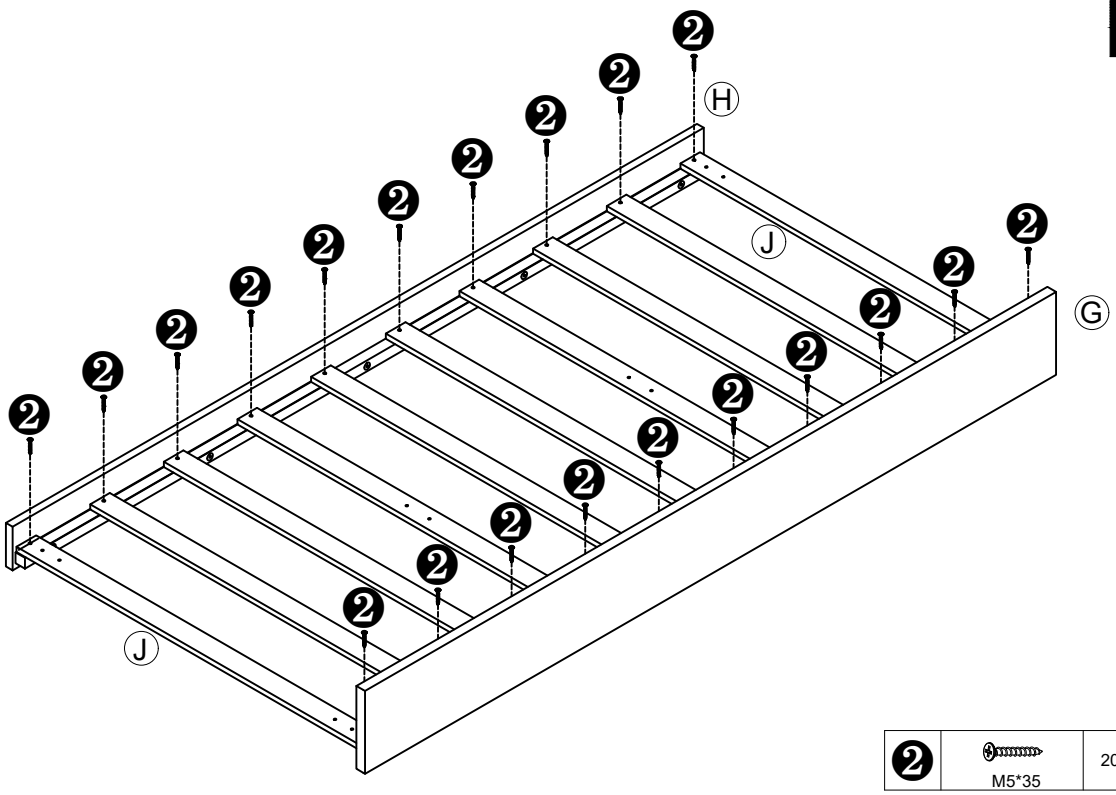

ASSEMBLY BY

2	M5*35	20PCS

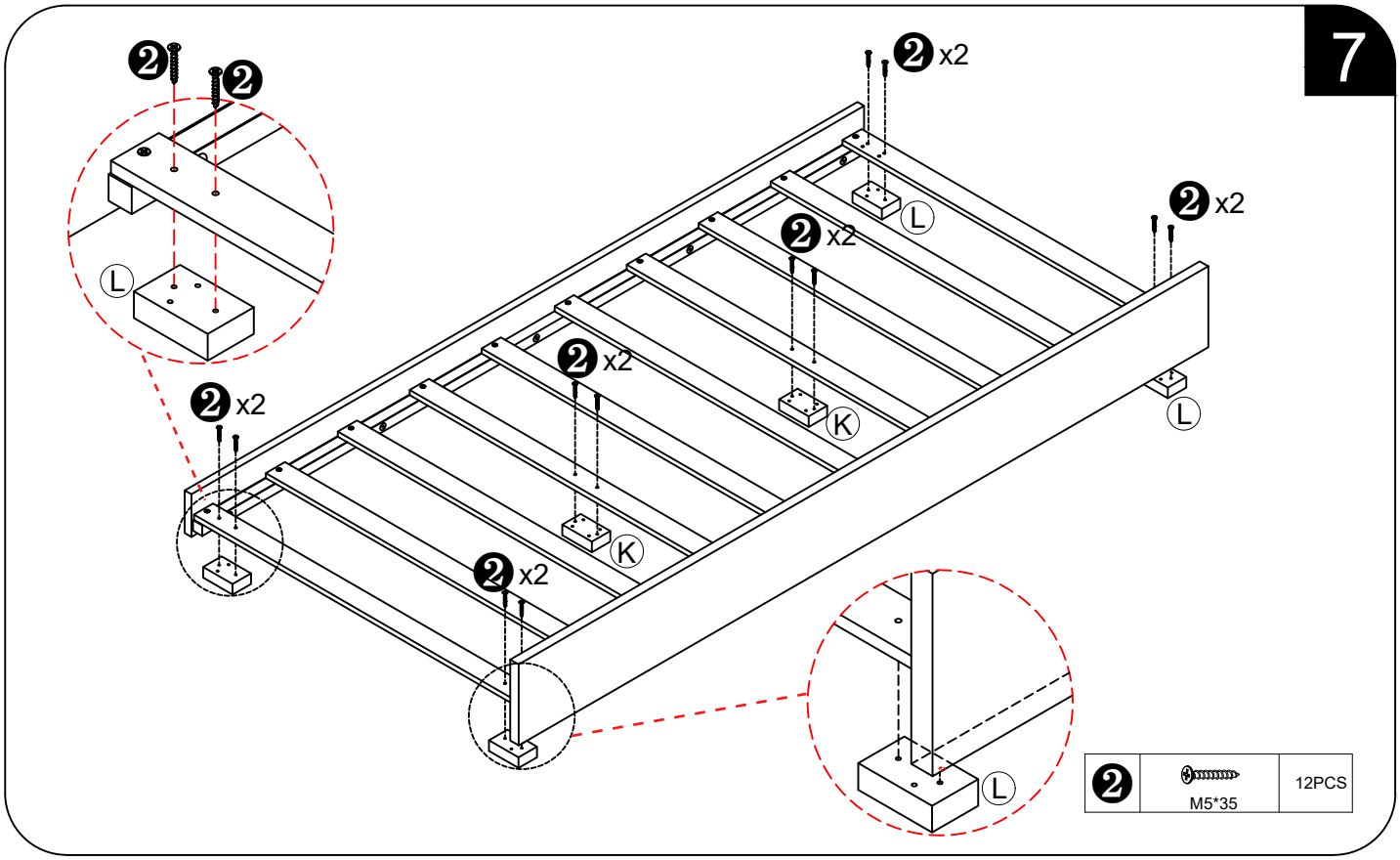
7
2 x2
2 x2
2 x2
2 x2
2 x2
2 x2
L
L
L
K
K
L
2
M5*35
12PCS

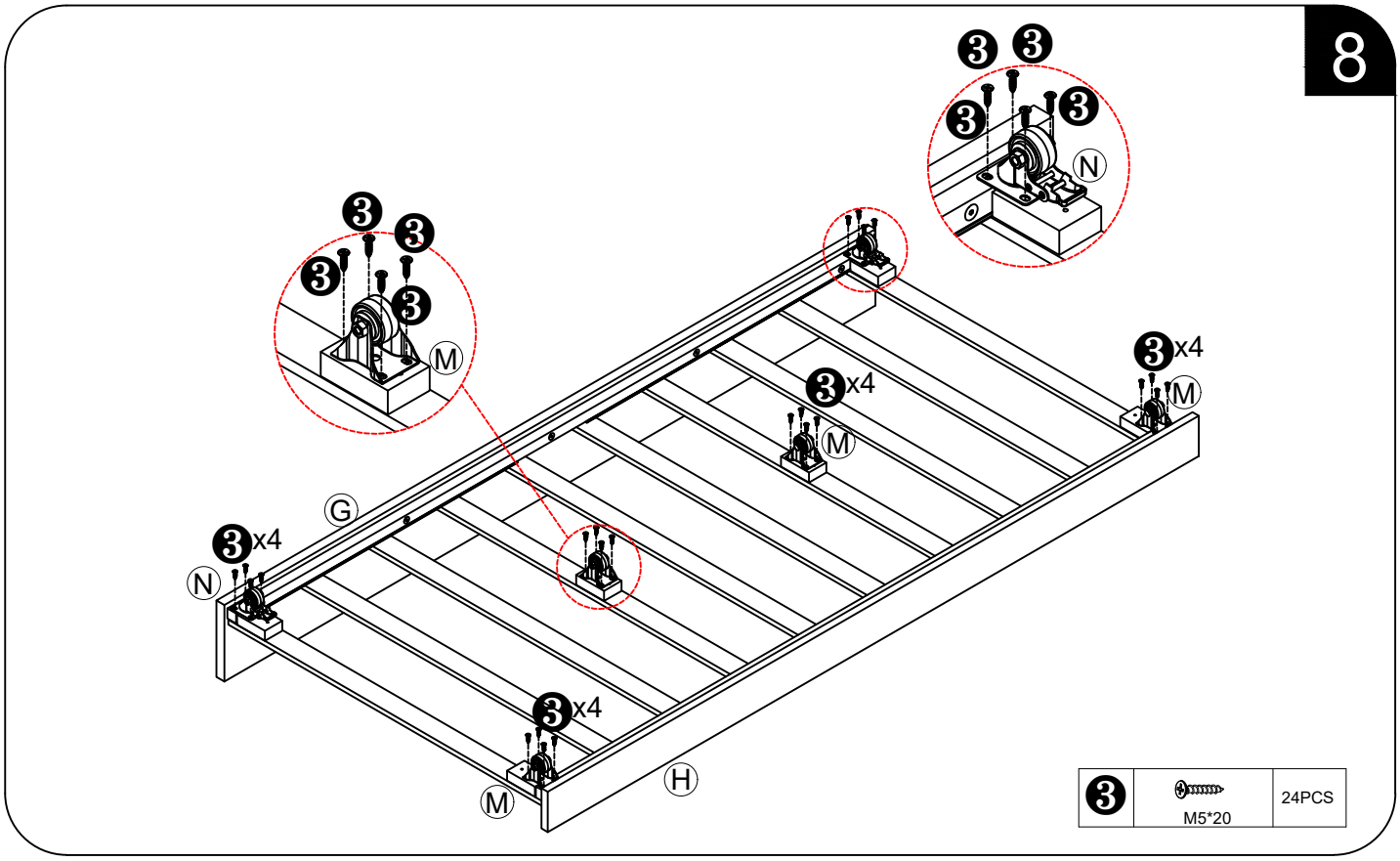
8
3 x4
3 x4
3 x4
3 x4
N
M
M
M
M
G
H
3
M5*20
24PCS

9

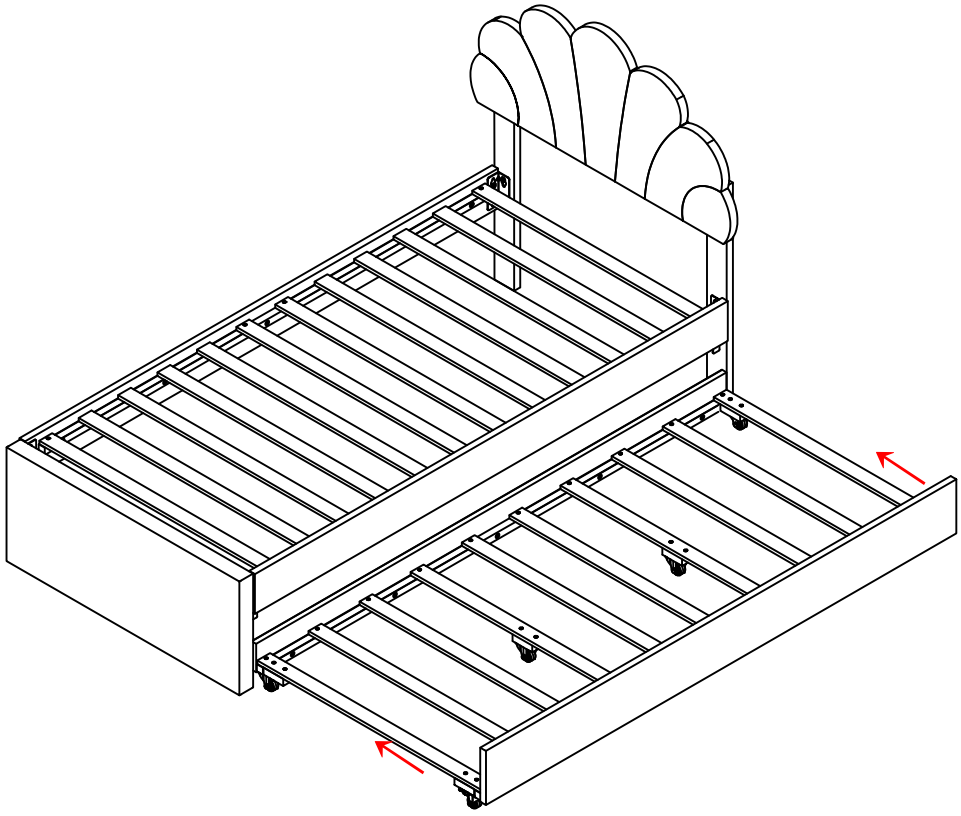

10

