

A*4	B*4	C*4	D*4	E*2	F*4	G*4	M6 H*4	M4 I*4	J*1	K*2	L*2	M*1

STEP 1

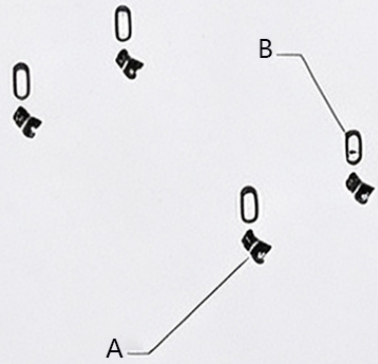

STEP 2

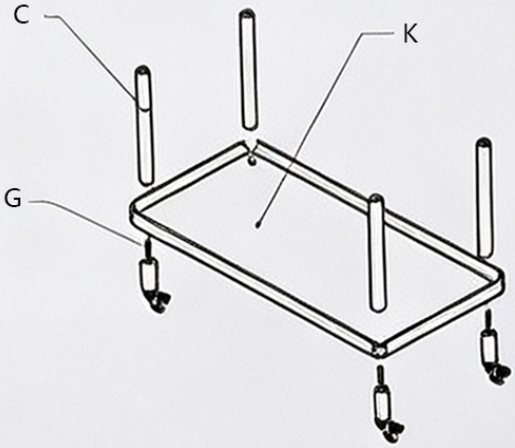

STEP 3

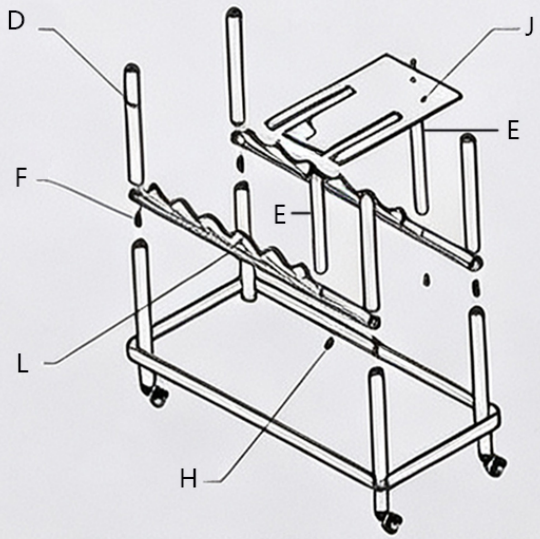

STEP 4

