VEVOR

Upgrade · The Home Creator Way

PANEL TRACK BLINDS

MODEL:PB-32-B1/PB-32-B2/PB-32-B3/PB-32-B4

PB-32-G1/PB-32-G2/PB-32-G3/PB-32-G4

PB-32-G5/PB-32-G6/PB-32-G7/PB-32-G8

VEVOR | Upgrade
The Home Creator Way

MODEL:PB-32-B1/PB-32-B2/PB-32-B3/PB-32-B4/PB-32-G1/PB-32-G2
PB-32-G3/PB-32-G4/PB-32-G5/PB-32-G6/PB-32-G7/PB-32-G8

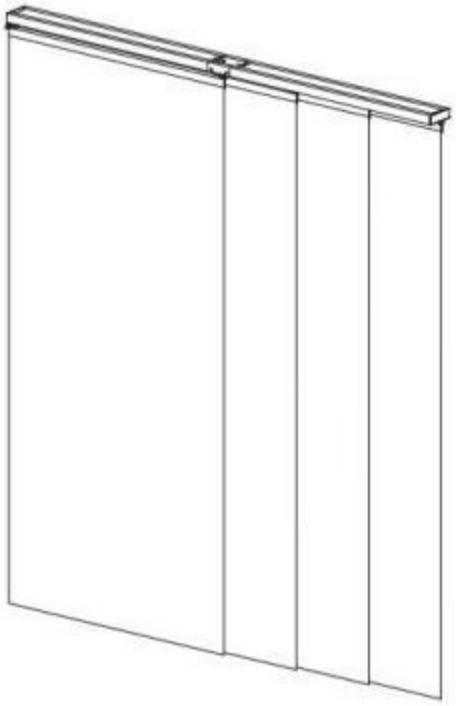

NOTE: The color is subject to your purchase.

This is the original instruction manual. Please read all manual instructions carefully before operating. VEVOR reserves a clear interpretation of our user
manual. The appearance of the product shall be subject to the product you received. Please forgive us that we won't inform you again if there are any technology or software updates on our product.

SAFETY INFORMATION

1. This product contains small parts. If swallowed, it will pose a choking hazard. Keep these small parts away from children !
2. Read, understand and follow your power tool manufacturer's instructions for safety. Always wear safety glasses or eye shields before assembly and commencing power tool operation. Always keep hands, face, hair, loose clothing, and body at a safe distance from spindles and cutting tools. Always keep a firm grip on tool handles when in operation. Always disconnect from the power source before adjusting power tools.

MODEL AND PARAMETERS

Parameters / Model	Color	Shading effect	Width range
PB-32-B1	Brown	Full blackout	45.8-86inch
PB-32-B2	Dark gray		
PB-32-B3	Light gray		
PB-32-B4	Light gray+Jute Beige		
PB-32-G1	White	Semi-shading	
PB-32-G2	Light brown		
PB-32-G3	Gray		
PB-32-G4	orange		
PB-32-G5	White		
PB-32-G6	Light gray		
PB-32-G7	white		
PB-32-G8	Light gray+Jute Beige		

NOTE: The color is subject to your purchase.

PARTS

Please check all pieces before the installation.

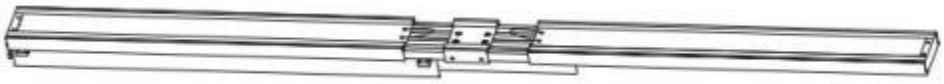

Adjustable Track x1

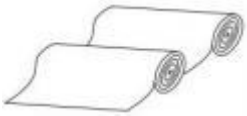

Panel Set x2
(Each roll contains 2 panels)



Bottom bar x4



Slice x4



Wand x2



Valance x1

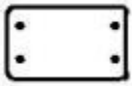

Connecting plate x1



"L" Bracket x5
(For wall mount)

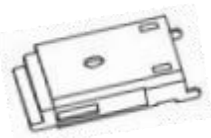

Mounting Bracket x5



Allen Wrench x1



Set Screw x16



Double-sided tape x1



Ⓐ "L" Bracket
Connector Screw x5



Ⓑ Nut x5



◎ Wall Anchor x10



◎Bracket Screw x10

INSTALL ATION

Prepare Tools:



Drill



Screw Driver



Hammer



Tape Measure

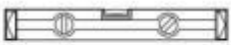

Level



Pliers



Scissors



Ladder

Screw Suggestion: Please select according to your installation conditions.



Wood



Cement

Wall Mount

Step 1-a : Pull both sides of the guide rails to the appropriate length.

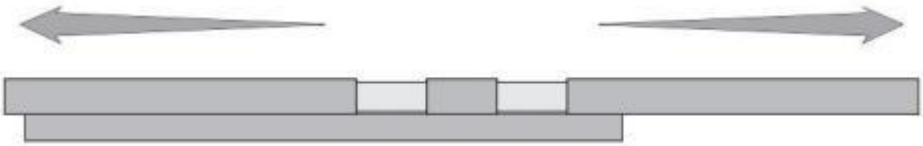

NOTE: The rope at the top of the guide rail is to prevent the two telescopic tracks from slipping out and falling. Please do not cut the rope.

Step 2-a：

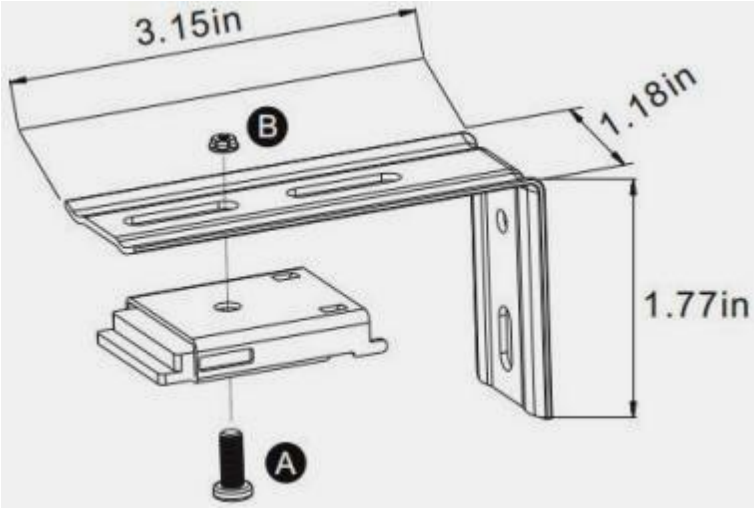

Step 3-a：

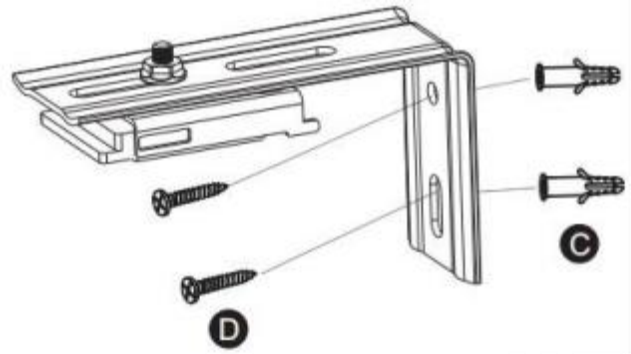

NOTE: You can not use this Wall Anchor if mounted on wood.

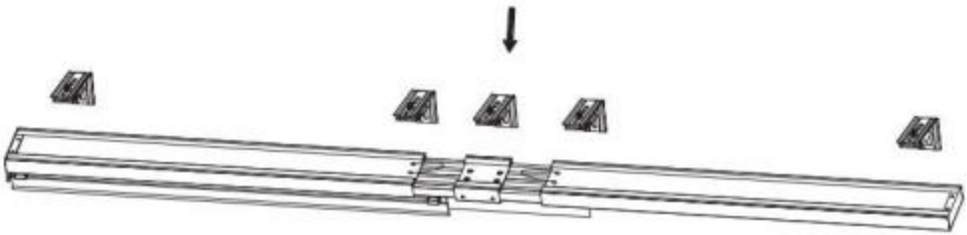

Install the brackets at the proper spacing and prepare the rails for mounting.

Install the track as shown.

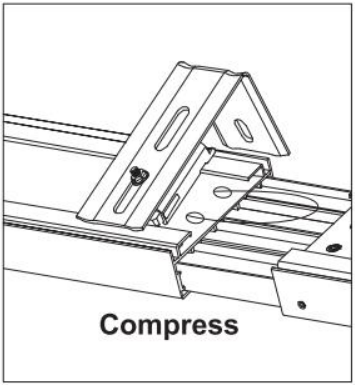

a

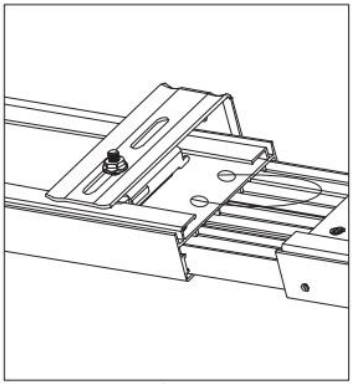

b

Ceiling Mount

The following parts are not required for ceiling mount.



"L" Bracket x5
(For wall mount)



"L" Bracket
Connector Screw x5



Nut x5

Step 1-b:

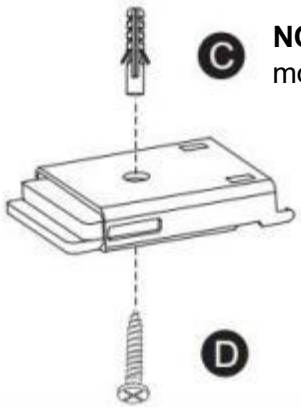

NOTE: You can not use this Wall Anchor if mounted on wood.

Step 2-b: Install the brackets at the proper spacing and prepare the rails for mounting.

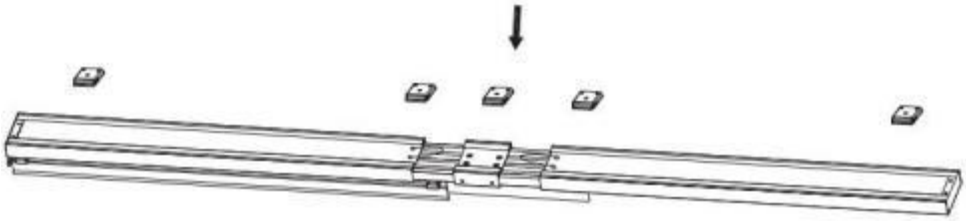

Step 3-b: Install the track as shown.

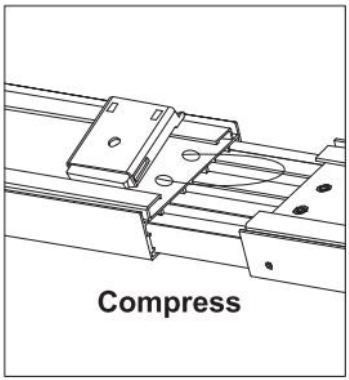

a

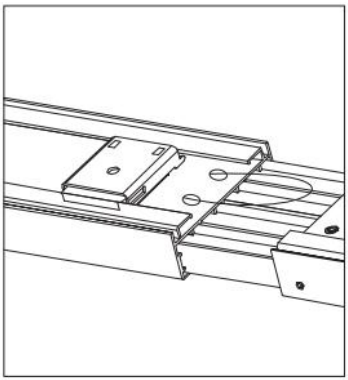

b

NOTE: After the track is installed, in order to ensure the beauty of the product, please use the included double-sided tape to arrange the rope and paste it on the top of the track.

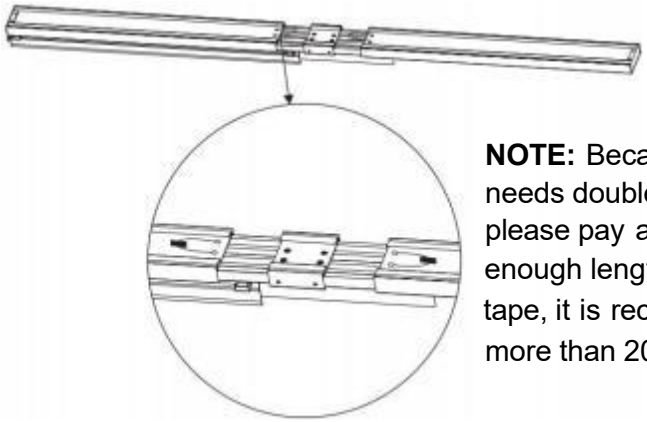

NOTE: Because the valance still needs double-sided tape to paste, please pay attention to keep enough length of double-sided tape, it is recommended to use not more than 200mm.

Step 4

a. Measure the height you want.

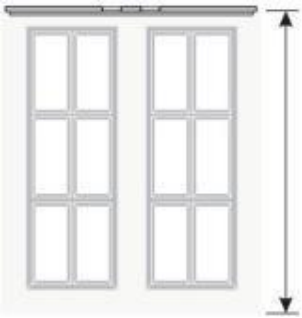

b. Cut out the unwanted length of panel.
DO NOT cut from the velcro side.

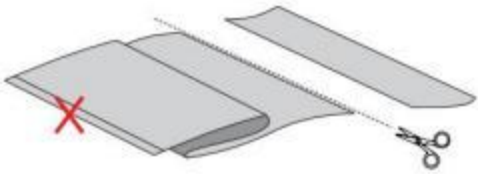

c. Insert the panels into bottom bars.

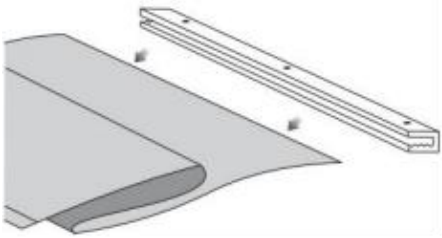

d.Insert the slices into bottom bars.

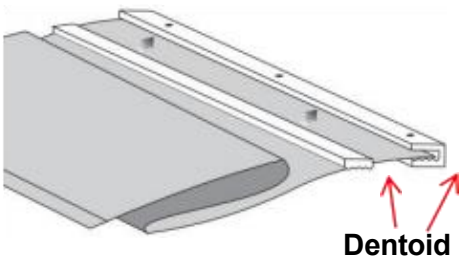

e. Use allen wrench to screw set screws into the bottom bars on flat surface.

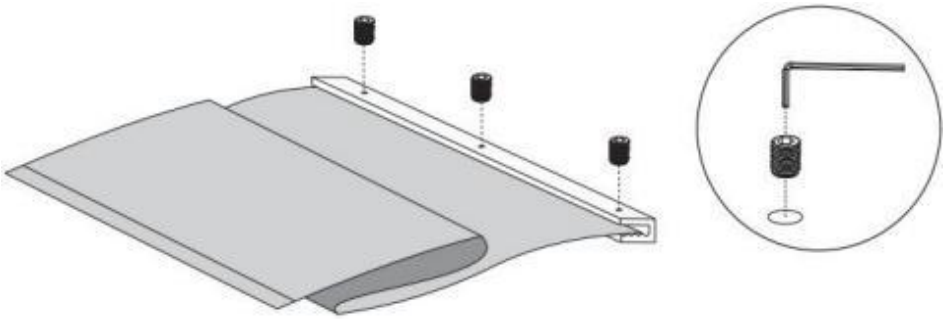

NOTE: Noise may occur when the blind bottom bars collide under windy conditions.
To reduce collision-induced noise, cut adjacent fabric panels with a length difference of 25-30 mm.

IMPORTANT NOTE: This noise-reduction treatment will cause slight unevenness along the bottom edge of the blind.

Step 5: Attach it to the top Velcro.

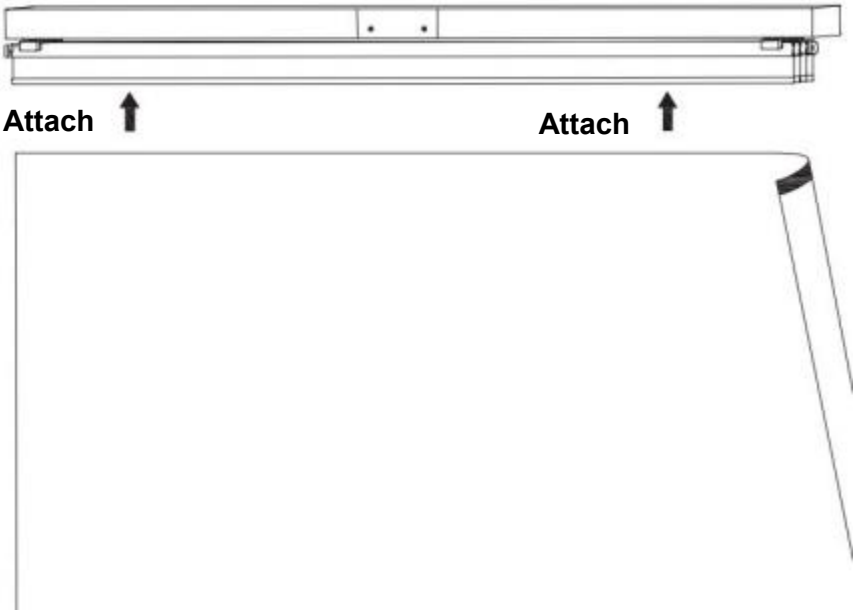

Step 6: Install the Wand on both sides.

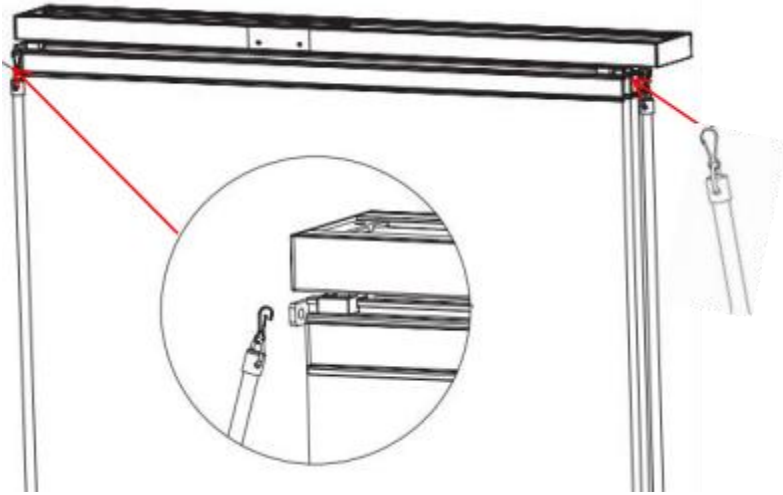

Tip: It is recommended to pull at approximately this angle.

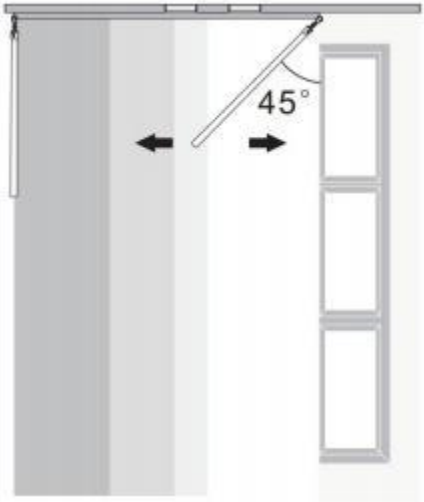

Step 7: In order to ensure the beauty of the product, the valance is pasted on the front of the aluminum track with double-sided tape.

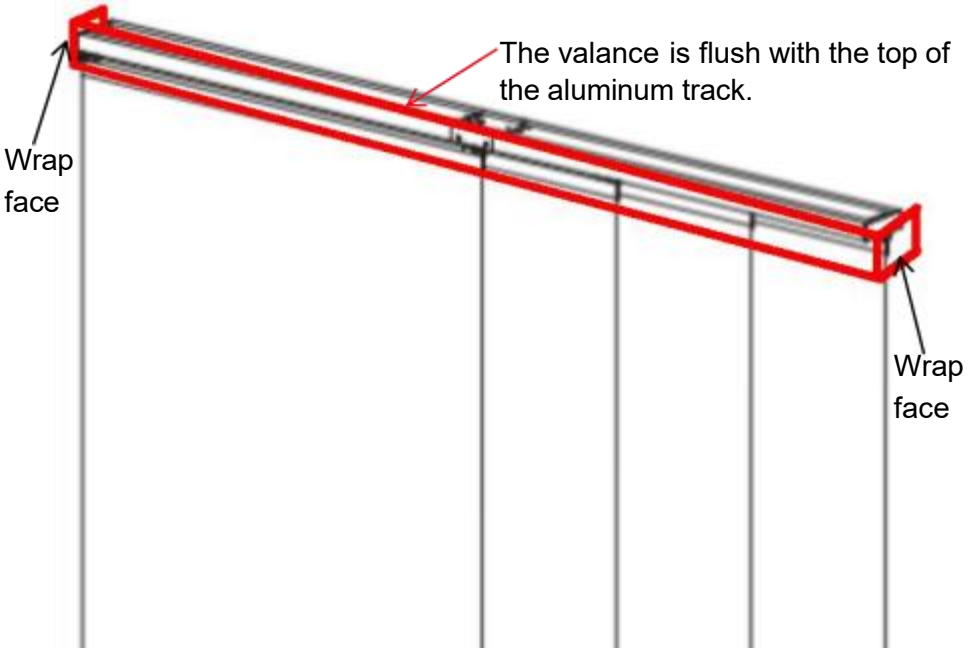

NOTE: If you buy two sets of products and want to connect them, you can connect them with the attached connector. (If you do not need this, please ignore this part.)

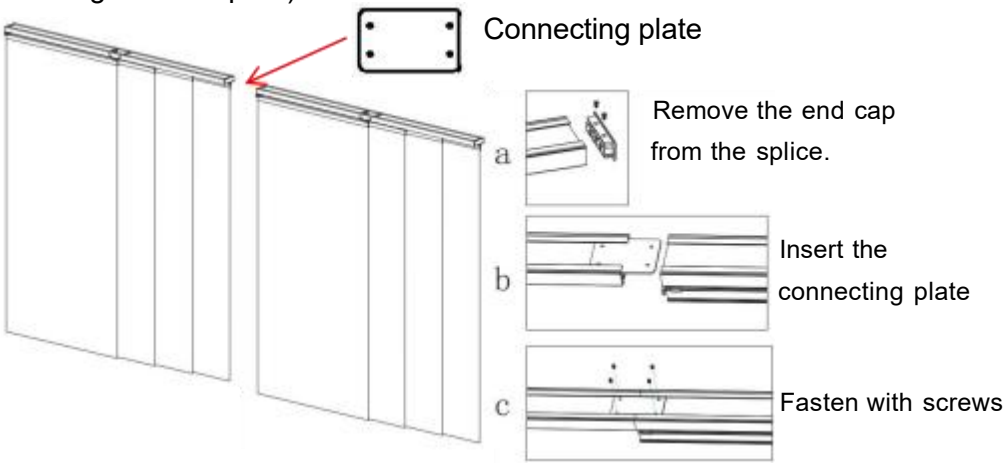

MAINTENANCE

1. Cleaning regularly .
2. Collision avoidance.



VEVOR

Upgrade · The Home Creator Way

PANNEAU DE RAINURE STORES

MODÈLE : PB-32-B1/PB-32-B2/PB-32-B3 / PB-32- B4

PB-32-G1/PB-32-G2/PB-32-G3/PB-32-G 4

PB-32-G 5 /PB-32-G 6 /PB-32-G 7 /PB-32-G 8

VEVOR | Upgrade
The Home Creator Way

MODÈLE : PB-32-B1/PB-32-B2/PB-32-B3 / PB-32-B4 / PB-32-G1/PB-32-G2

PB-32-G3/PB-32-G4 / PB-32-G5 / PB-32-G6 / PB-32- G7 /PB-32 - G8

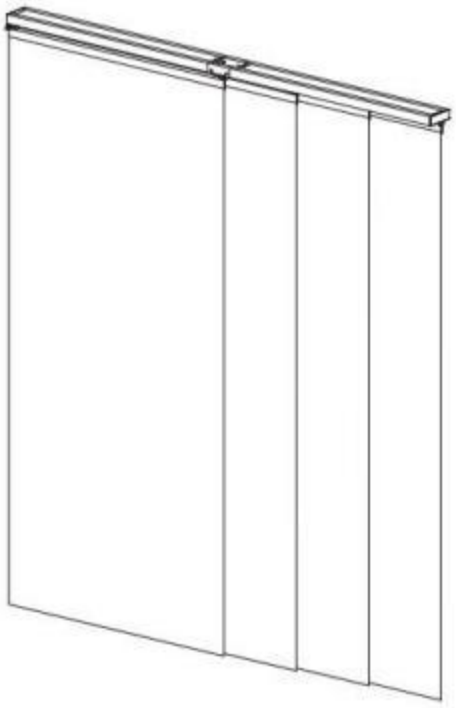

REMARQUE : La couleur est sujette à modification à ton achat.

Ce est l'original manuel d'instructions . Veuillez Lire tout Veuillez lire attentivement le manuel d'utilisation avant toute utilisation. VEVOR se réserve le droit d'interpréter clairement les instructions. de nos utilisateur

manuel. L'apparence du produit est soumise à le produit toi reçu. Veuillez pardonner nous que nous ne le ferons pas Je vous informe à nouveau s'il existe une technologie ou un logiciel mises à jour sur notre produit.

SAFETY INFORMATION

1. Ce Ce produit contient de petites pièces. En cas d'ingestion, ce sera poser une étranglement danger. Gardez ces petits parties tenues à l'écart des enfants !

2. Lisez, comprenez et suivez vos instructions. fabricant d'outils électriques

consignes de sécurité. Portez toujours des lunettes de sécurité ou des écrans oculaires avant

assemblage et mise en marche de l'outil électrique . Gardez toujours mains, visage, cheveux, vêtements amples et corps à une distance de sécurité depuis broches et outils de coupe . Toujours Gardez une prise ferme sur les poignées des outils lorsque vous êtes opération. Toujours Débranchez la source d'alimentation avant de procéder au réglage. outils électriques.

MODÈLE ET PARAMÈTRES

Parameters / Model	Couleur	Effet d'ombrage	Largeur gamme
PB-32-B1	Brun	Complet black-out	45,8-86 pouces
PB-32-B2	Gris foncé		
PB-32-B3	Gris clair		
PB-32-B 4	Gris clair + Beige jute		
PB-32-G1	Blanc	Semi-ombrage	
PB-32-G2	brun clair		
PB-32-G3	Gris		
PB-32-G 4	orange		
PB-32-G 5	Blanc		
PB-32-G 6	Gris clair		

PB-32-G 7	blanc
PB-32-G 8	Gris clair + Beige jute

REMARQUE : La couleur est sujette à modification à ton achat.

PARTS

Veuillez tout cocher morceaux avant le installation .



Rail réglable x1

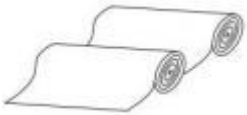

Panneau Lot de 2
(Chaque rouleau contient 2 panneaux)



Bas barre x4



Tranche x4



Baguette x2



Valance x1

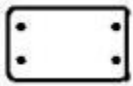

Plaque de connexion x1



Support en « L » x5 (Pour mur montage)

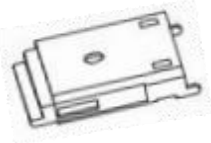

Support de montage x5



Clé Allen x1



Vis de réglage x1 6



Ruban adhésif double face x1



Ⓐ "L" Support Vis de connexion x5

 Ⓑ Écrou x5	 ◎ 10 chevilles murales	 ◎ Vis de fixation x10

INSTALL ATION

Outils de préparation :



Percer



Vis



Marteau de frappe



Ruban adhésif

Mesure









Niveau, pince, ciseaux, échelle

s Suggestion: S'il te plaît sélectionner selon à ton installation conditions.



Bois



Ciment

Mur Monter

Étape 1-a : Tirer les deux côtés du guide rails à la longueur appropriée.

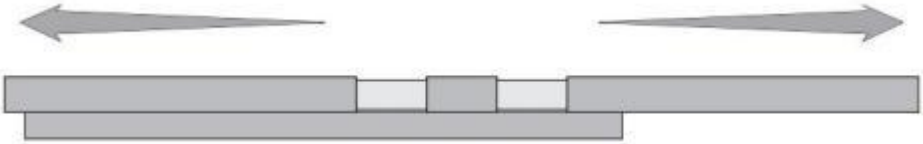

REMARQUE : corde en haut du guide rail c'est empêcher le deux télescopique Les rails ne doivent pas glisser ni tomber . Veuillez le faire. ne pas couper le corde.

Étape 2-a :

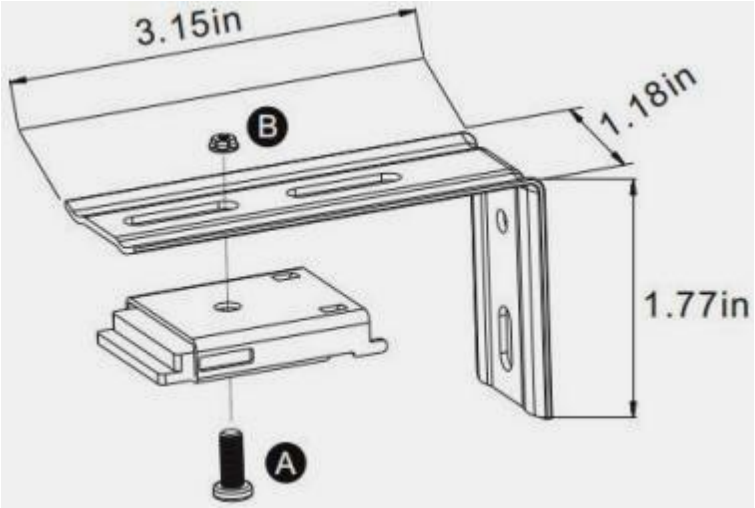

Étape 3-a :

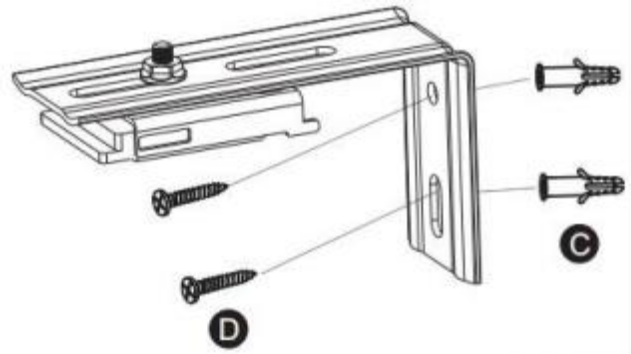

NOTE: You can not use this Wall Anchor if mounted on wood.

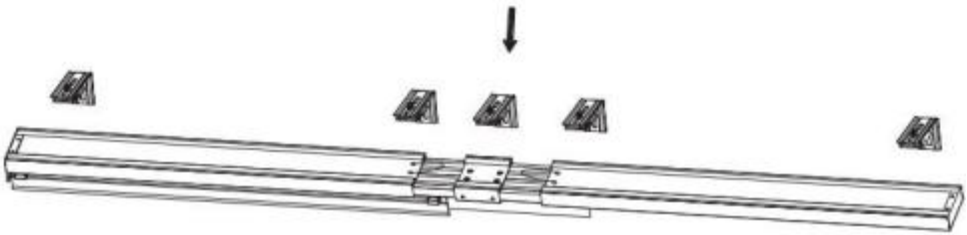

Installez le supports au espacement approprié et préparer le rails pour montage.

Installez la piste comme afficher n.

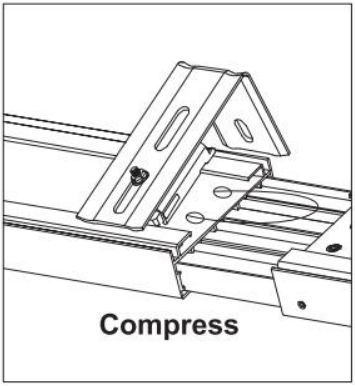

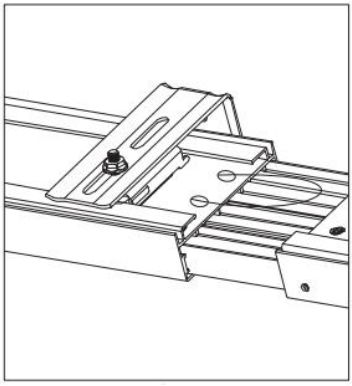

ab

Plafond Monter

Les parties suivantes ne le sont pas requis pour plafond monter.







Support en « L » x5 « L » Écrou de support x5
(Pour mur) monter) Vis de connexion x5

Étape 1-b :

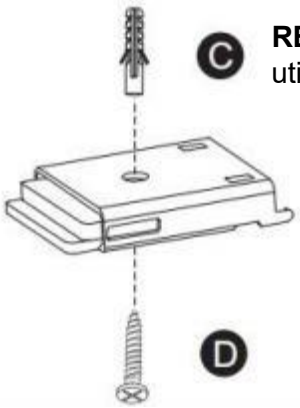

REMARQUE : Vous ne pouvez pas utiliser ce mur Ancre si monté sur bois.

Étape 2-b : Installer le parenthèses à le approprié espacement et préparer le rails pour le montage.

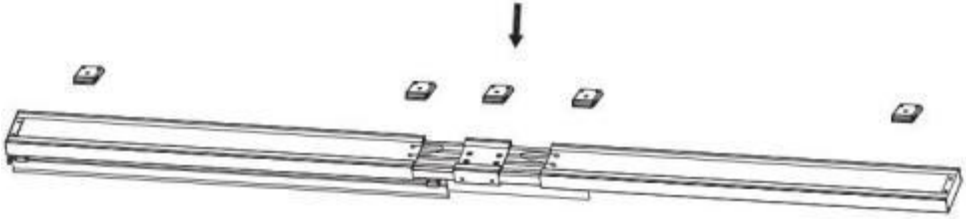

Étape 3-b : Installez la piste comme montré .

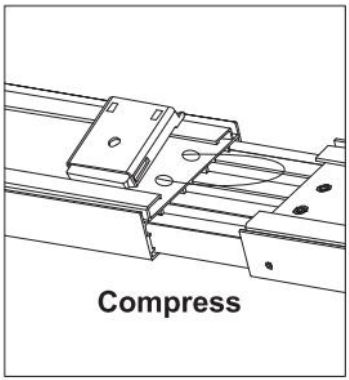

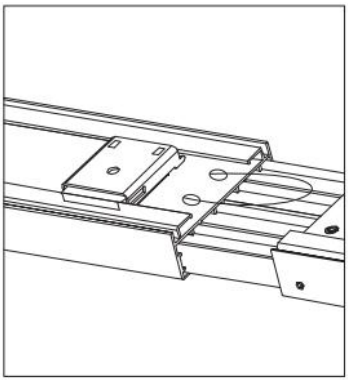

ab

REMARQUE : Après la piste installé, afin de garantir la beauté du produit, Veuillez utiliser le ruban adhésif double face inclus pour disposer le corde et coller sur le haut de la piste k.

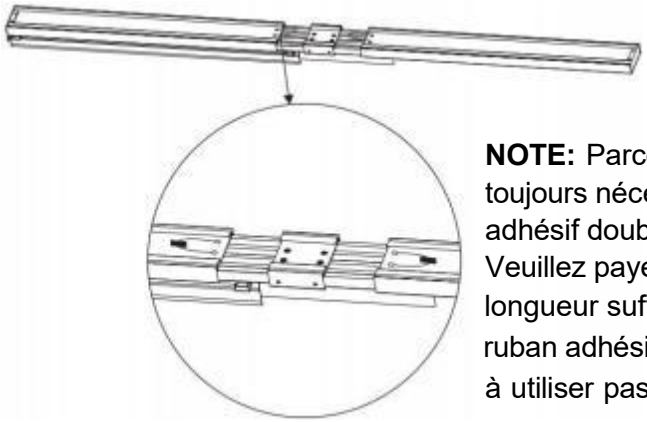

NOTE: Parce que la va lance toujours nécessite du ruban adhésif double face pour coller, Veuillez payer attention à garder longueur suffisante de double face ruban adhésif, il est recommandé à utiliser pas plus de 200 mm.

Étape 4

un. Mesurez la hauteur souhaitée. b. Découpez les parties indésirables. longueur de panneau .

FAIRE NE PAS couper du côté du velcro.

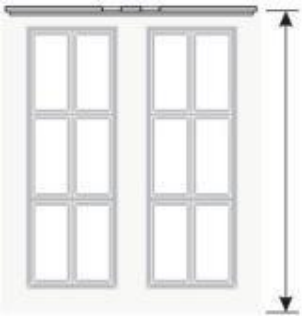

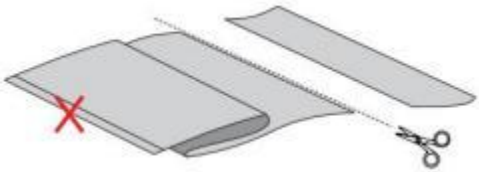

c. Insérez les panneaux dans les barres inférieures. d.Insérez les tranches dans les barres inférieures.

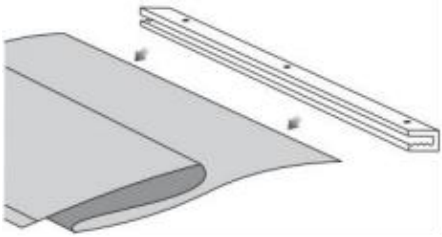

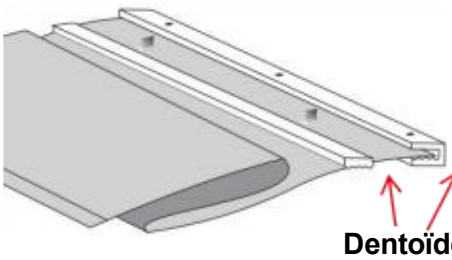

e. Utilisez une clé Allen pour visser les vis de réglage. au fond barres sur plat surface.

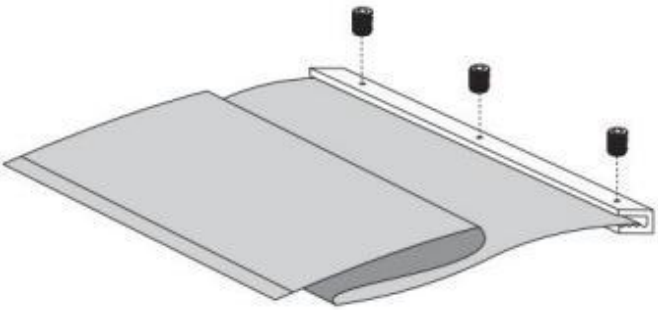



REMARQUE : Du bruit peut se produire lorsque les barres inférieures du store se heurtent par temps venteux.
Pour réduire le bruit induit par les collisions , découpez les panneaux de tissu adjacents avec une différence de longueur de 25 à 30 mm.
REMARQUE IMPORTANTE : Ce traitement antibruit entraînera une légère irrégularité le long du bord inférieur du store.

Étape 5 : Attacher Il se fixe au Velcro supérieur.

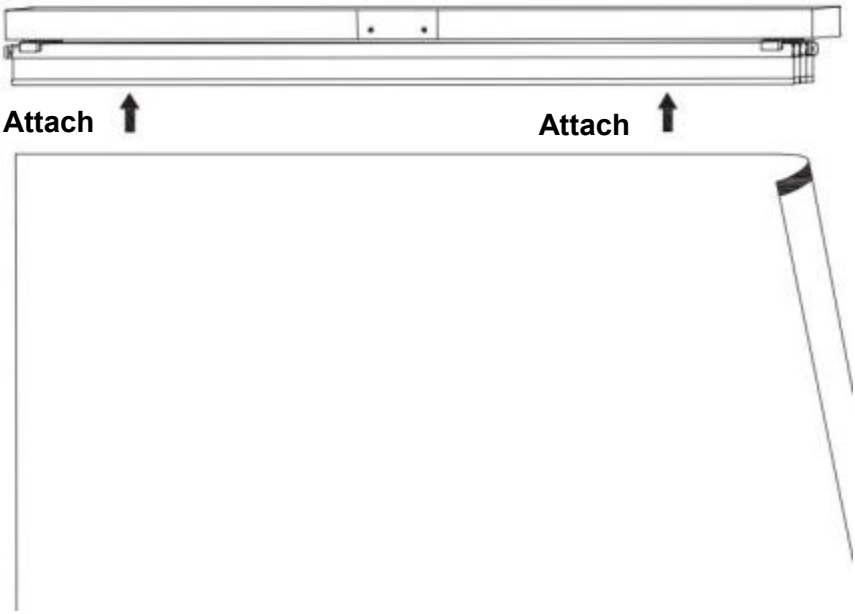

Étape 6 : Installez la baguette sur les deux côtés.

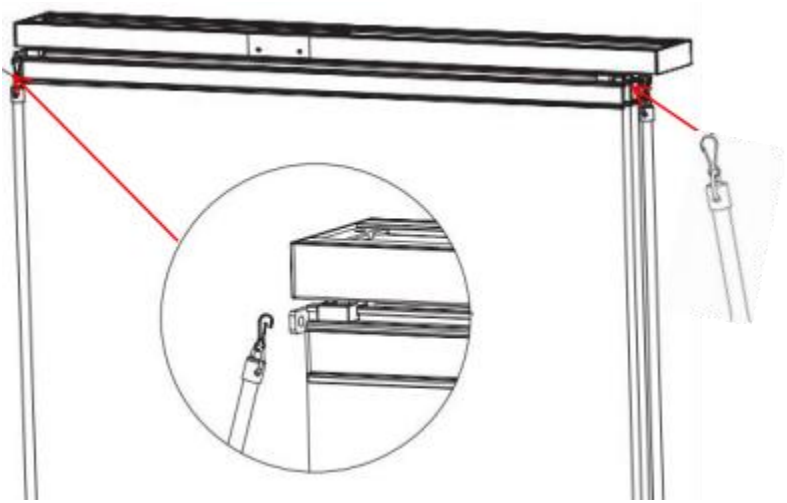

Conseil: Il est recommandé à Tirez à peu près à cet angle.

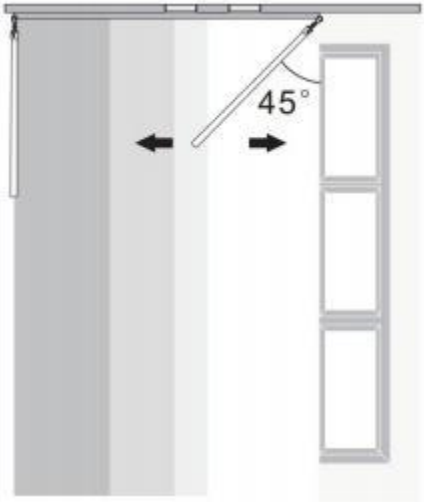

Étape 7 : Afin de préserver la beauté de produit, la cantonnière est collé sur le devant du rail en aluminium à l'aide d'un ruban adhésif double face.

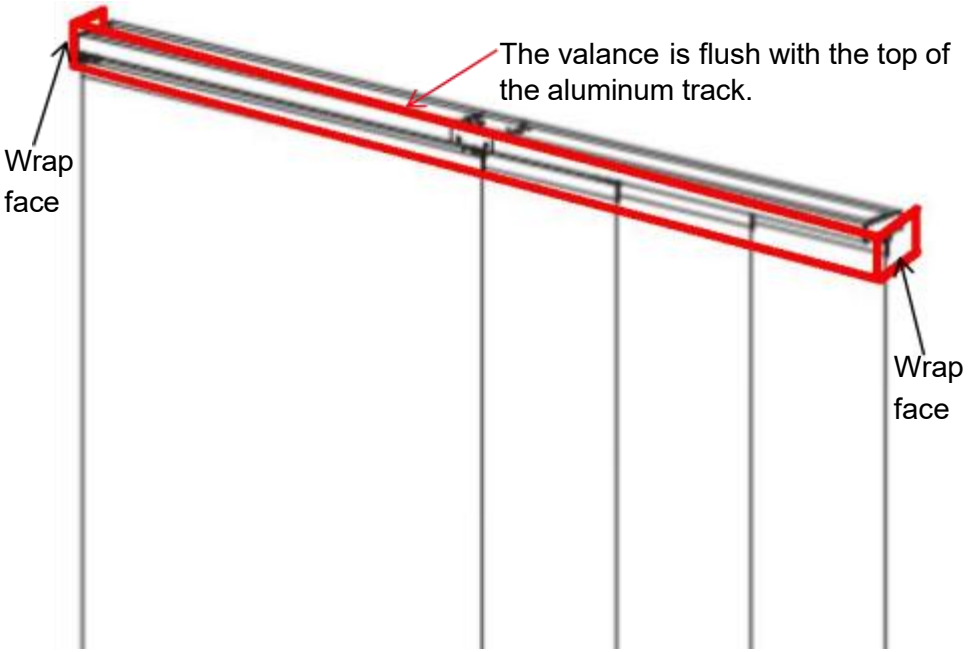

NOTE: Si tu Vous achetez deux ensembles de produits et vous souhaitez les connecter, vous vous pouvez les connecter à l'aide du connecteur fourni. (Si vous ne le faites pas J'en ai besoin. s'il te plaît ignorez ceci partie.)

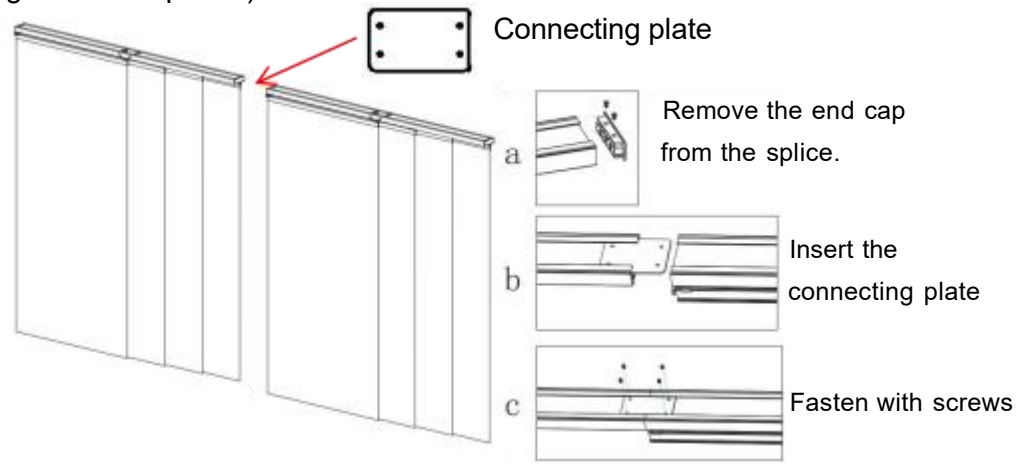

ENTRETIEN

1. Nettoyage régulièrement .
2. Collision évitement.



VEVOR

Upgrade · The Home Creator Way

PANEL TRACK JALOUSIE

MODELL: PB-32-B1/PB-32-B2/PB-32-B3 / PB-32-B 4

PB-32-G1/PB-32-G2/PB-32-G3/PB-32-G 4

PB-32-G 5 /PB-32-G 6 /PB-32-G 7 /PB-32-G 8

VEVOR | Upgrade The Home Creator Way

MODELL: PB-32-B1/PB-32-B2/PB-32-B3 / PB-32-B4 / PB-32-G1/PB-32-G2

PB-32-G3/PB-32-G 4/ PB-32-G 5 /PB-32-G 6 /PB-32-G 7 /PB-32 -G 8

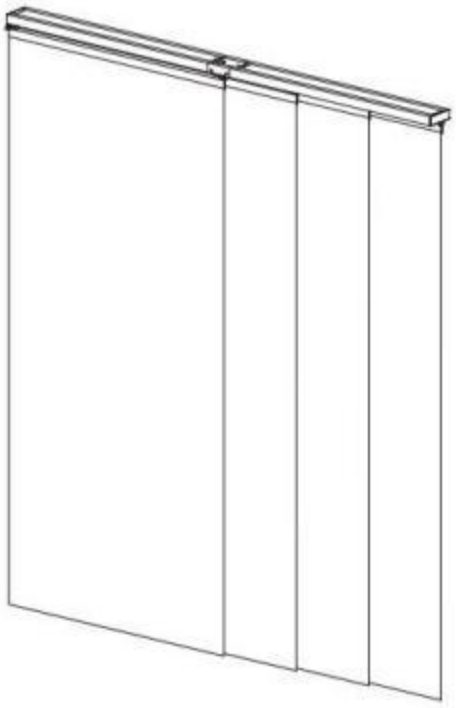

Hinweis: Die Farbe kann abweichen. Zu dein kaufen.

Das ist das Original Bedienungsanleitung . Bitte Alles lesen Lesen Sie die Bedienungsanleitung vor dem Betrieb sorgfältig durch . VEVOR behält sich das Recht vor, die Auslegung des Handbuchs klar zu definieren. von uns Benutzer

Handbuch. Das Erscheinungsbild des Produkts unterliegt den Vorgaben. Die Produkt Du erhalten. Bitte verzeihen Sie. uns, dass wir nicht Ich werde Sie erneut informieren falls es irgendwelche Technologien oder Software gibt Aktualisierungen zu unserem Produkt.

SAFETY INFORMATION

1. Das Das Produkt enthält Kleinteile. Bei Verschlucken es wird eine Erstickungsgefahr darstellen Gefahr. Halten Sie diese klein Teile, die von Kindern ferngehalten werden. !

2. Lesen, verstehen und befolgen Sie Ihre Anweisungen. Hersteller von Elektrowerkzeugen

Sicherheitshinweise. Tragen Sie vor jedem Einsatz eine Schutzbrille oder einen Augenschutz.

Montage und Inbetriebnahme des Elektrowerkzeugs . Immer beachten Hände, Gesicht Haare, weite Kleidung und Körper in sicherer Entfernung aus Spindeln Und Schneidwerkzeuge . Stets Halten Sie die Werkzeuggriffe fest im Griff, wenn Sie Betrieb. Stets Vor der erneuten Justierung die Stromversorgung unterbrechen. Elektrowerkzeuge.

MODELL UND PARAMETER

Parameters / Model	Farbe	Schattierungseffekt	Breite Reichweite
PB-32-B1	Braun	Voll Blackout	45,8-86 Zoll
PB-32-B2	Dunkelgrau		
PB-32-B3	Hellgrau		
PB-32-B 4	Hellgrau + Jute Beige		
PB-32-G1	Weiß	Halbschattierung	
PB-32-G2	Hellbraun		
PB-32-G3	Grau		
PB-32-G 4	orange		
PB-32-G 5	Weiß		
PB-32-G 6	Hellgrau		

PB-32-G 7	Weiß
PB-32-G 8	Hellgrau + Jute Beige

Hinweis: Die Farbe kann abweichen. Zu dein kaufen.

PARTS

Bitte überprüfen Sie alle Stücke vor dem Installation .

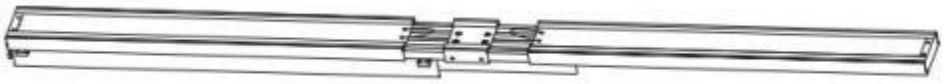

Verstellbare Schiene x1

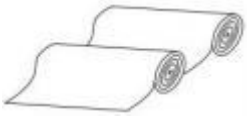

Panel Set x2
(Jede Rolle enthält 2 Paneele)



Unten Bar x4



4 Scheiben



Zauberstab x2



Blende x1

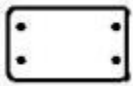

Verbindungsplatte x1



"L"-Winkel x5 (Für Wand Montage)

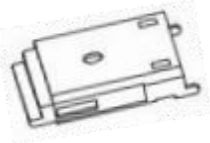

Montagehalterung x5



Inbusschlüssel x1



Stellschraube x1 6



Doppelseitiges Klebeband x1



Ⓐ "L" Halterung Verbindungsschraube x5

 Ⓑ Mutter x5	 ◎ 10 Wandanker	 ◎ Halterungsschraube x10

INSTALL ATION

Werkzeuge vorbereiten:



Bohren Messen



Schrauben



Treiberhammer



Band

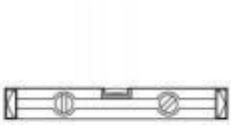







Wasserwaage, Zange, Schere, Leiter

Schrauben Anregung: Bitte wählen nach Zu dein in Installation Bedingungen.



Holz



Zement

Wand Montieren

Schritt 1-a : Ziehen beide Seiten des Leitfadens Schienen auf die passende Länge.

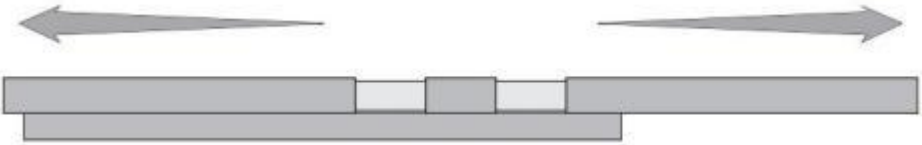

HINWEIS: Die Seil oben am Führer Schiene soll verhindern Die zwei teleskopisch Spuren, die zum Ausrutschen und Stürzen führen können . Bitte tun Sie das. nicht schneiden Seil.

Schritt 2-a :

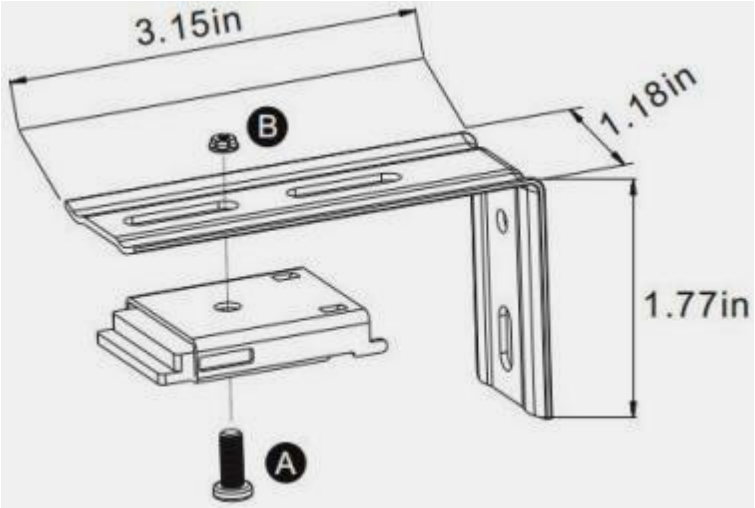

Schritt 3-a :

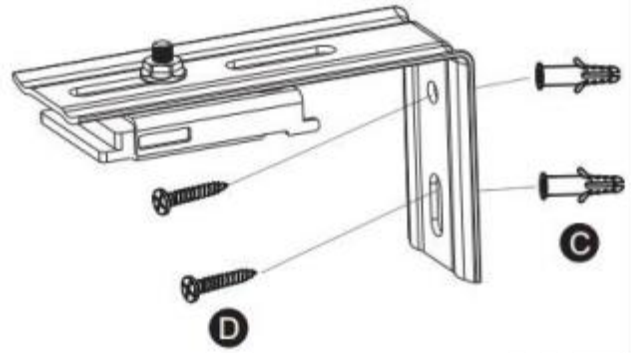

NOTE: You can not use this Wall Anchor if mounted on wood.

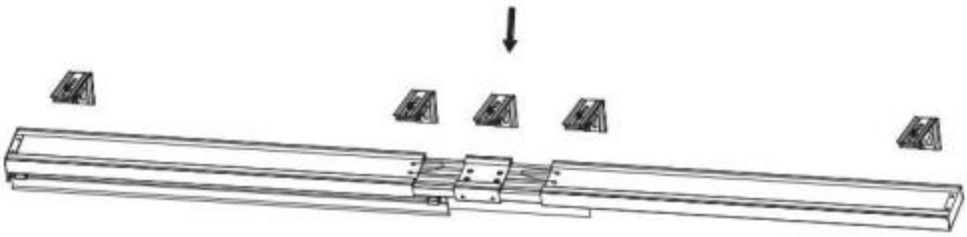

Installieren Sie die Klammern an der richtigen Abstand und bereiten Sie die Schienen für Montage.

Installieren Sie die Schiene wie folgt: zeigen n.

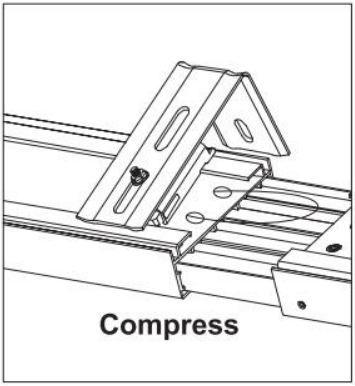

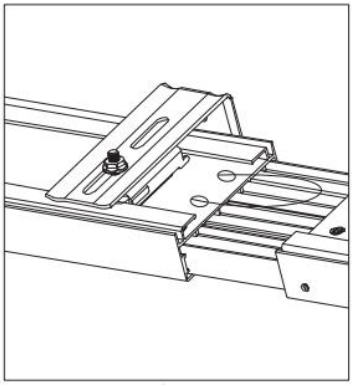

ab

Decke Montieren

Die folgenden Teile sind nicht erforderlich für Decke montieren.



"L"-Winkel x5 (Für die Wand) montieren)



"L" Halterungsmutter x5



Verbindungsschraube x5

Schritt 1-b:

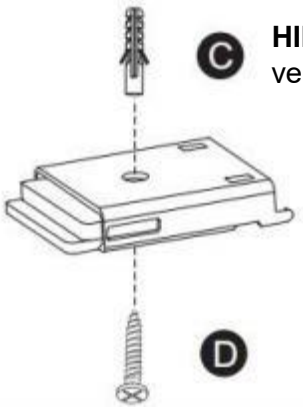

HINWEIS: Das geht nicht Diese Wand verwenden Anker Wenn Auf Holz montiert.

Schritt 2-b: Installieren Die Klammern bei Die richtig Abstand Und vorbereiten Die Schienen zur Montage.

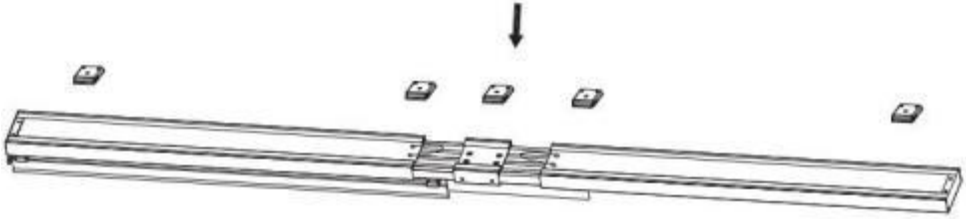

Schritt 3b: Installieren Sie die Schiene wie folgt: gezeigt .

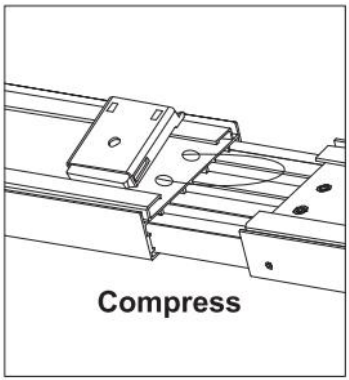

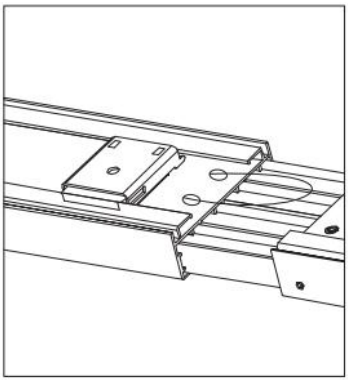

ab

HINWEIS: Nachdem die Spur installiert, um die Schönheit zu gewährleisten des Produkts, Bitte verwenden Sie das beiliegende doppelseitige Klebeband, um die Seil Und Klebe es auf die Spitze der Schiene .

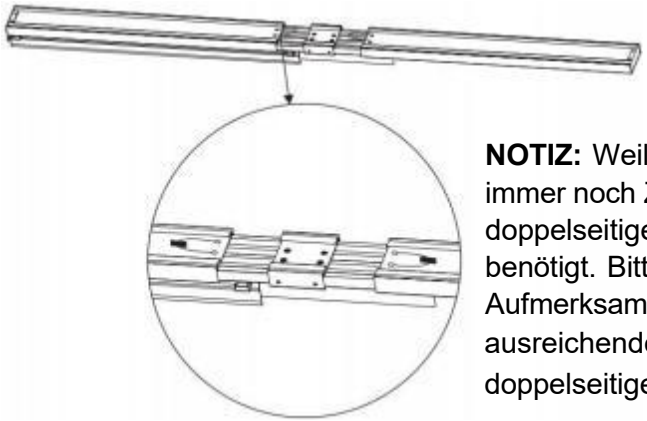

NOTIZ: Weil die Val -Lanze immer noch Zum Aufkleben wird doppelseitiges Klebeband benötigt. Bitte bezahlen Sie Aufmerksamkeit auf halten ausreichende Länge von doppelseitigem

Klebeband, es Ist empfohlen an
verwenden nicht mehr als 200 mm.

Schritt 4

A. Messen Sie die gewünschte Höhe. b. Schneiden Sie das Unerwünschte heraus. Länge von Panel .

TUN NICHT von der Klettverschlussseite her schneiden .

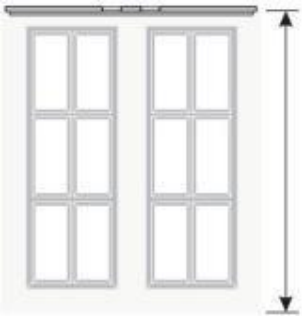

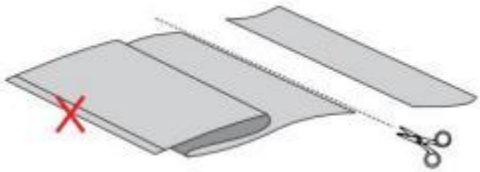

C. Setzen Sie die Paneele in die unteren Leisten ein. d. Setzen Sie die Scheiben in die unteren Leisten ein.

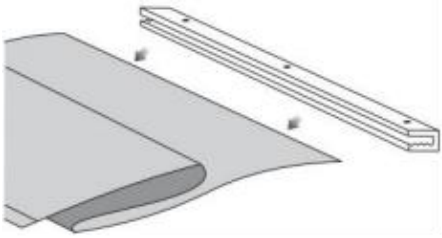

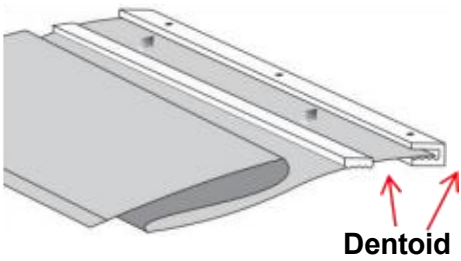

e. Verwenden Sie einen Inbusschlüssel, um die Stellschrauben festzuziehen. bis zum Boden Balken an Wohnung Oberfläche.

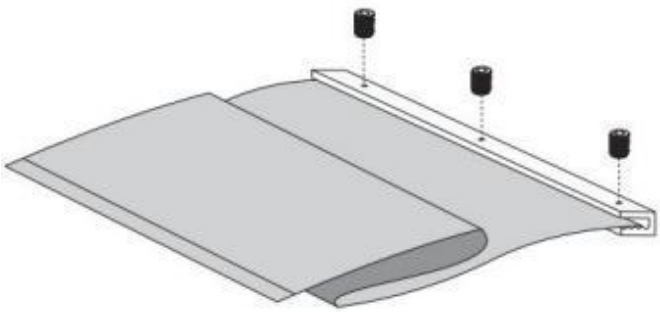



HINWEIS: Bei windigen Bedingungen können Geräusche auftreten, wenn die unteren Lamellen der Jalousie aneinanderstoßen.
geräuschbedingte Kollisionen zu reduzieren , sollten benachbarte Stoffbahnen mit einem Längenunterschied von 25 bis 30 mm zugeschnitten werden.
WICHTIGER HINWEIS: Diese Geräuschdämpfungsbehandlung kann zu leichten Unebenheiten am unteren Rand der Jalousie führen.

Schritt 5: Anbringen Es wird oben mit dem Klettverschluss befestigt.

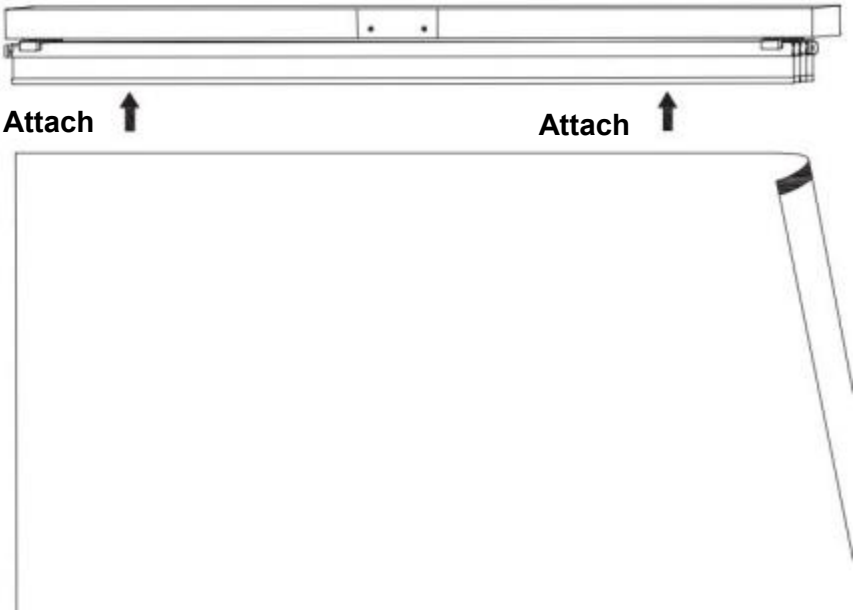

Schritt 6: Installieren Sie den Zauberstab auf auf beiden Seiten.

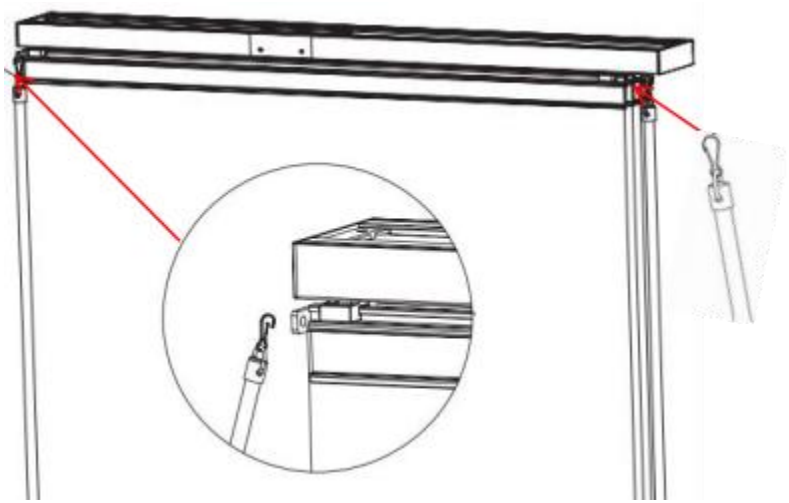

Tipp: Es Ist empfohlen an Ziehen Sie in etwa in diesem Winkel.

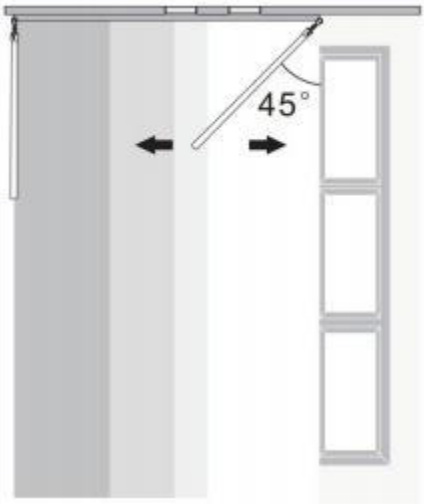

Schritt 7: Um die Schönheit der Produkt, die Blende wird mit doppelseitigem Klebeband auf der Vorderseite der Aluminiumschiene befestigt .

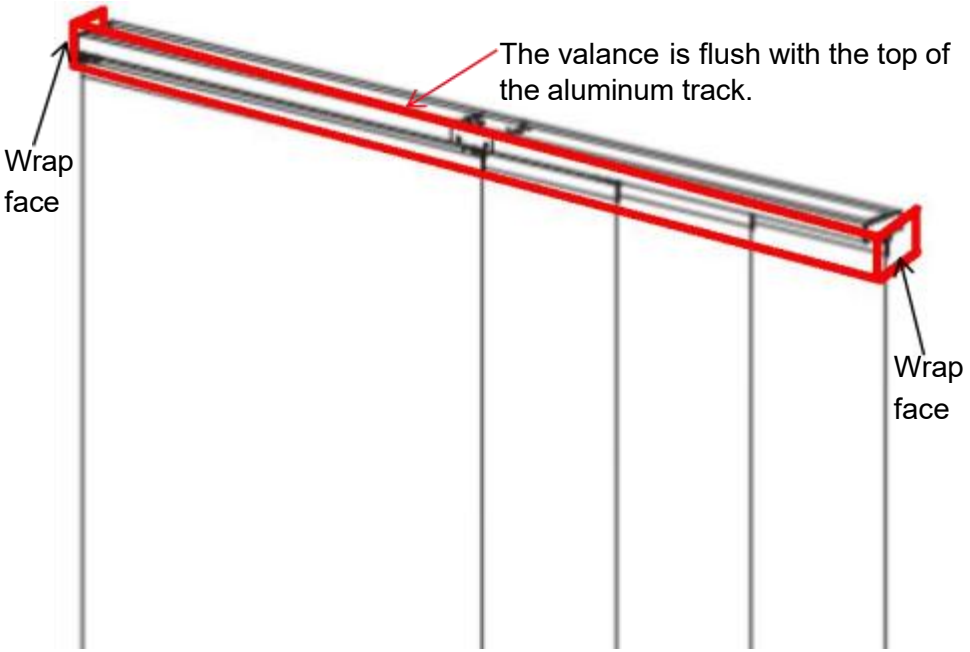

NOTIZ: Wenn du Sie kaufen zwei Produktsets und möchten diese miteinander verbinden. Sie können sie mit dem beiliegenden Stecker verbinden. (Falls Sie dies nicht tun) Ich brauche das. Bitte Ignorieren Sie dies. Teil.)

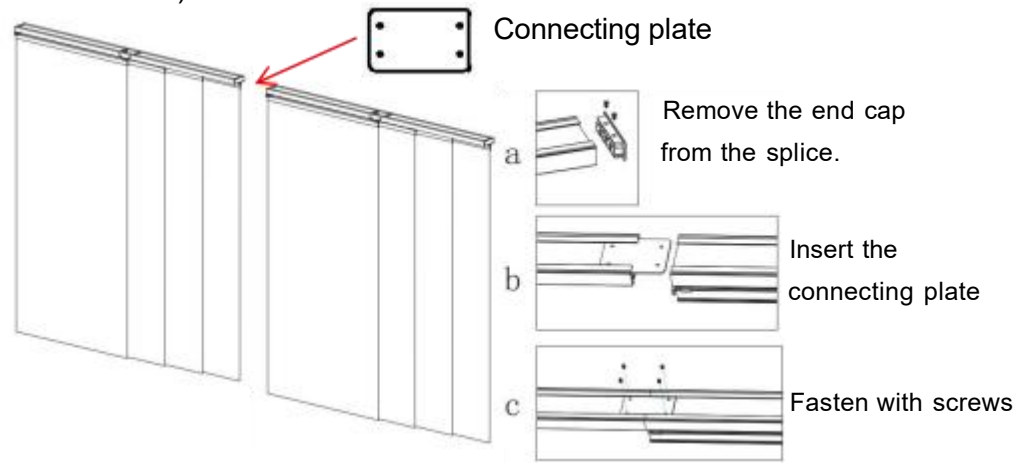

WARTUNG

1. Reinigung regelmäßig Die
2. Kollision Vermeidung.



VEVOR

Upgrade · The Home Creator Way

PANNELLO DI CONTROLLO TENDE

MODELLO: PB-32-B1/PB-32-B2/PB-32-B3 / PB-32-B 4

PB-32-G1/PB-32-G2/PB-32-G3/PB-32-G 4

PB-32-G 5 /PB-32-G 6 /PB-32-G 7 /PB-32-G 8

VEVOR | Upgrade
The Home Creator Way

MODELLO: PB-32-B1/PB-32-B2/PB-32-B3 / PB-32-B 4/ PB-32-G1/PB-32-G2

PB-32-G3/PB-32-G 4/ PB-32-G 5 /PB-32-G 6 /PB-32-G 7 /PB-32 -G 8

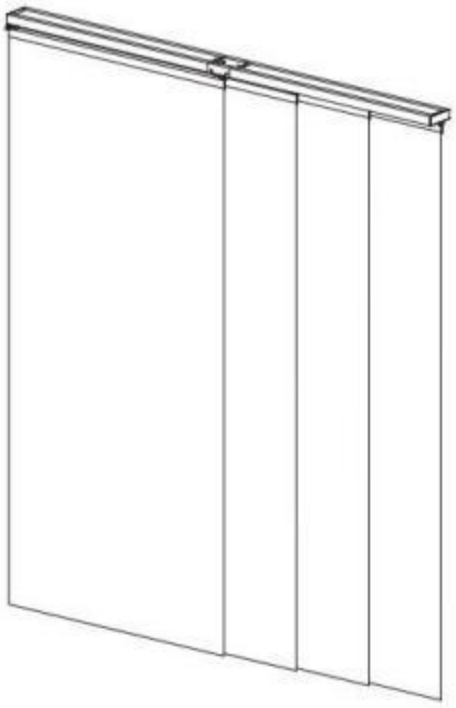

NOTA: il colore è soggetto A tuo acquistare.

Questo è l'originale manuale di istruzioni Per favore leggi tutto Leggere attentamente le istruzioni del manuale prima dell'uso. VEVOR si riserva il diritto di interpretazione. Di noi utente

manuale. L'aspetto del prodotto sarà soggetto a IL prodotto Voi ricevuto. Perdonami. noi che non lo faremo informarti di nuovo se esiste una tecnologia o un software aggiornamenti sul nostro prodotto.

SAFETY INFORMATION

1. Questo Il prodotto contiene piccole parti. Se ingerito, lo farà rappresentare un soffocamento pericolo. Mantienili piccoli aree lontane dalla portata dei bambini !

2. Leggi, comprendi e segui il tuo produttore di utensili elettrici Istruzioni di sicurezza. Indossare sempre occhiali di sicurezza o protezioni per gli occhi prima

Assemblaggio e avvio del funzionamento dell'utensile elettrico . Tenere sempre mani, viso, capelli, vestiti larghi e corpo a distanza di sicurezza da fusi E utensili da taglio . Sempre mantenere una presa salda sulle impugnature degli utensili quando si è operazione. Sempre scollegare dalla fonte di alimentazione prima di regolare utensili elettrici.

MODELLO E PARAMETRI

Parameters / Model	Colore	Effetto ombreggiatura	Larghezza allineare
PB-32-B1	Marrone	Pieno blackout	45,8-86 pollici
PB-32-B2	Grigio scuro		
PB-32-B3	Grigio chiaro		
PB-32-B 4	Grigio chiaro + Beige iuta		
PB-32-G1	Bianco	Semiombreggiatura	
PB-32-G2	Marrone chiaro		
PB-32-G3	Grigio		
PB-32-G 4	arancia		
PB-32-G 5	Bianco		
PB-32-G 6	Grigio chiaro		
PB-32-G 7	bianco		

PB-32-G 8	Grigio chiaro + Beige iuta		

NOTA: il colore è soggetto A tuo acquistare.

PARTS

Si prega di controllare tutto pezzi prima del installazione su.



Binario regolabile x1

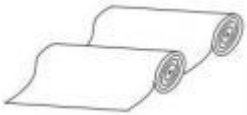

Pannello Set x2

(Ogni rotolo contiene 2 pannelli)



Metter il fondo a barra x4



Tagliare 4 fette



Bacchetta x2



Mantovana x1

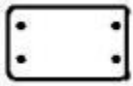

Piastra di distribuzione x1



Staffa a "L" x5

(per parete montare)

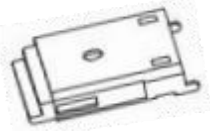

Staffa di montaggio x5



Chiave a brugola x1



Vite di fissaggio x1

6



Nastro biadesivo x1



Ⓐ "L" Barra

Vite di collegamento x5

 Ⓑ Dado x5	 ◎ Ancoraggi a muro x10	 ◎ Vite per staffa x10

INSTALL ATION

Preparare gli strumenti:



Trapano



Vite Driver



Hammer



Nastro Misura

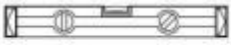



Livella Pinze



Forbici



Scala



Vite Suggerimento: Per favore selezionare secondo A tuo in installazione condizioni.



Legna



Cemento

Parete Montare

Fare un passo 1-a : Tiro entrambi i lati della guida binari della lunghezza appropriata.

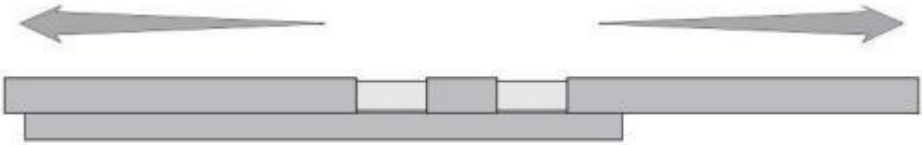

NOTA: Il corda in cima alla guida sbarra è prevenire IL due telescopic binari per evitare che scivolino e cadano . Per favore fate non tagliare il corda.

Passo 2-a :

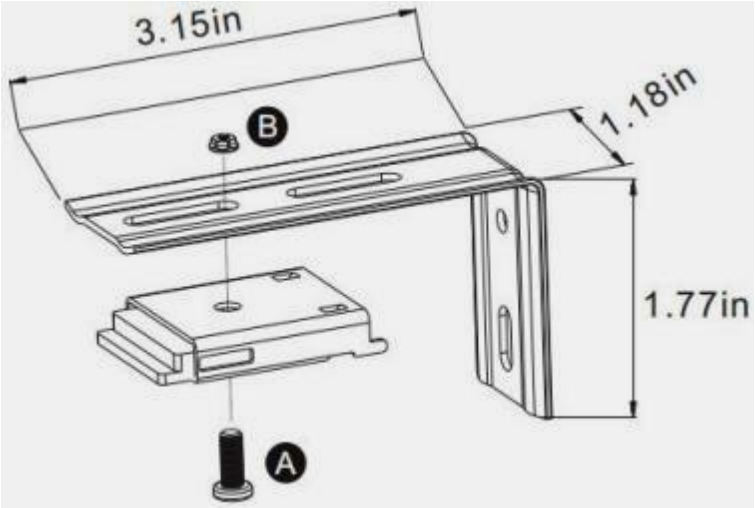

Passo 3-a :

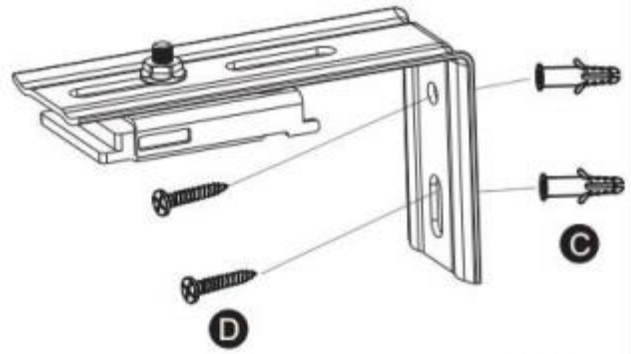

NOTE: You can not use this Wall Anchor if mounted on wood.

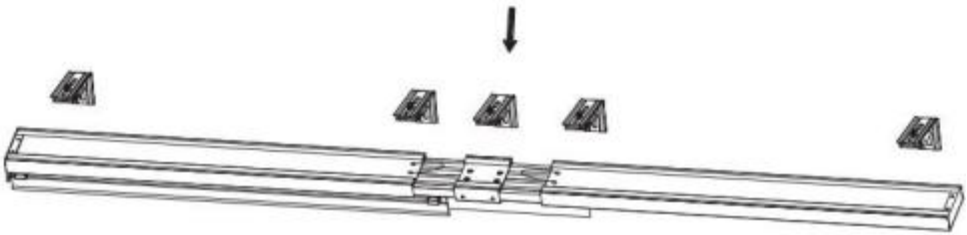

Installare il staffe al spaziatura adeguata e preparare il binari per montaggio.

Installa la pista come mostra n.

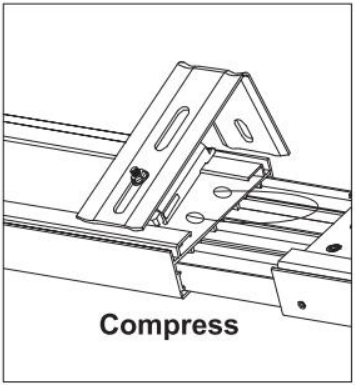

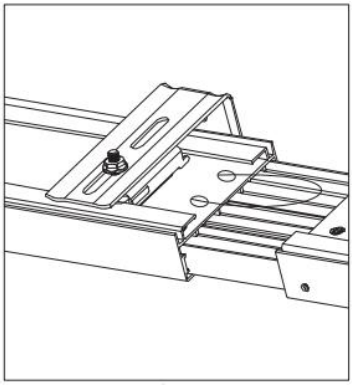

ab

Soffitto Montare

Le seguenti parti non sono richiesto per soffitto montare.







Staffa "L" x5 "L" Dado di fissaggio x5
(Per il muro montare) Vite di collegamento x5

Fare un passo 1-b:

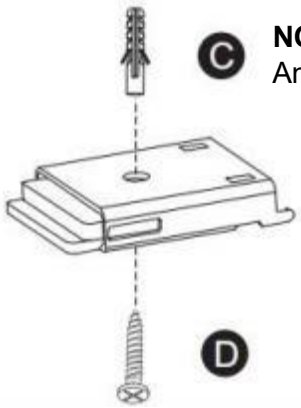

NOTA: Non è possibile usa questo muro Ancorare Se montato su legno.

Fase 2-b: Installare IL parentesi A IL corretto spaziatura E preparare IL binari per il montaggio.

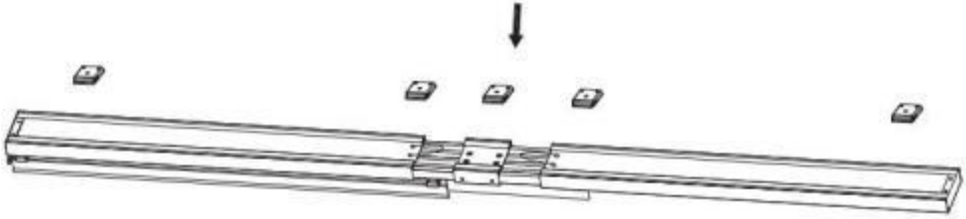

Fase 3-b: Installa la pista come mostrato .

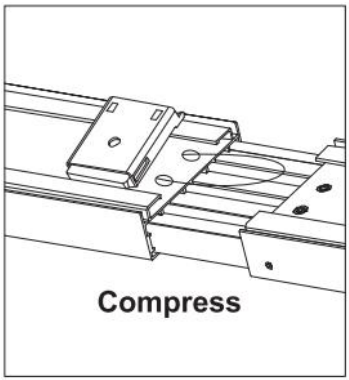

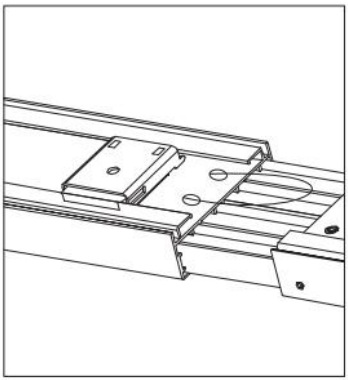

ab

NOTA: Dopo che la traccia è installato, per garantire la bellezza del prodotto, si prega di utilizzare il nastro biadesivo incluso per disporre il corda E incollalo la cima della pista k.

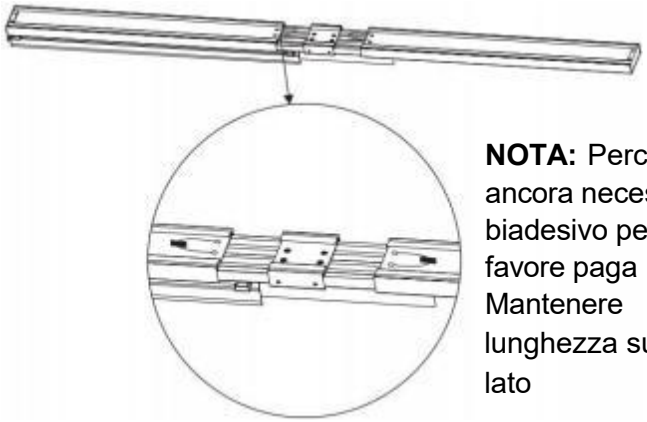

NOTA: Perché la valigetta è ancora necessita di nastro biadesivo per l'incollaggio, per favore paga attenzione a Mantenere
lunghezza sufficiente di doppio lato

nastro, esso È consigliato a utilizzo non più di 200 mm.

Passo 4

UN. Misura l'altezza desiderata. b. Taglia la parte indesiderata lunghezza Di pa nel.

FARE NON tagliare dal lato del velcro.

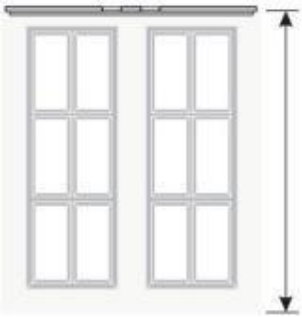

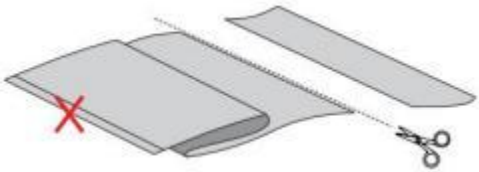

C. Inserire i pannelli nelle barre inferiori. d. Inserire le fette nelle barre inferiori.

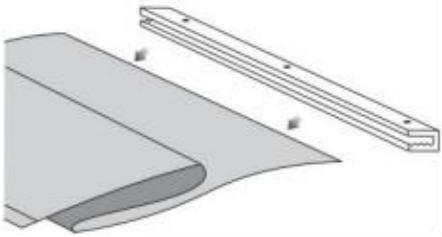

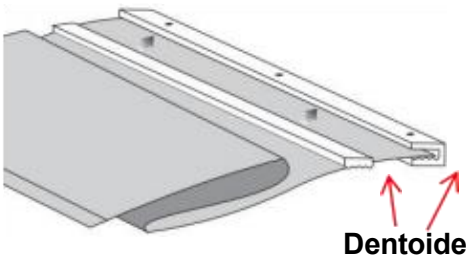

e. Utilizzare una chiave a brugola per avvitare le viti di fissaggio. nel fondo barre su Piatto superficie.

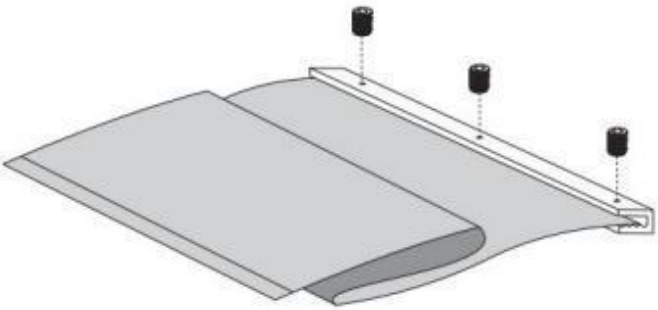



NOTA: In presenza di vento, potrebbe verificarsi rumore quando le barre inferiori della tenda si urtano.
Per ridurre il rumore causato dalle collisioni , tagliare i pannelli di tessuto adiacenti con una differenza di lunghezza di 25-30 mm .
NOTA IMPORTANTE: Questo trattamento di riduzione del rumore causerà una leggera irregolarità lungo il bordo inferiore della tenda.

Passaggio 5: Allegare fissarlo alla parte superiore con il velcro.

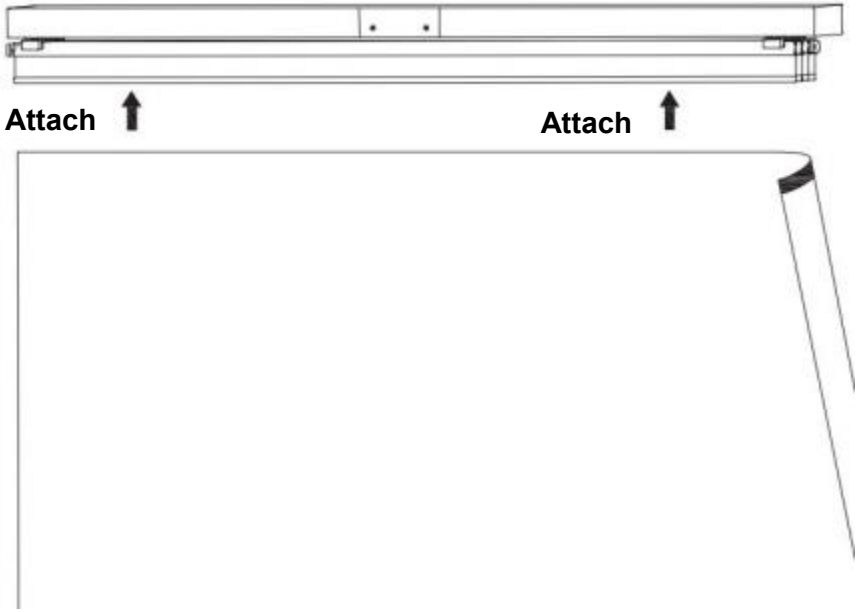

Passo 6: Installa la bacchetta su entrambe le parti.

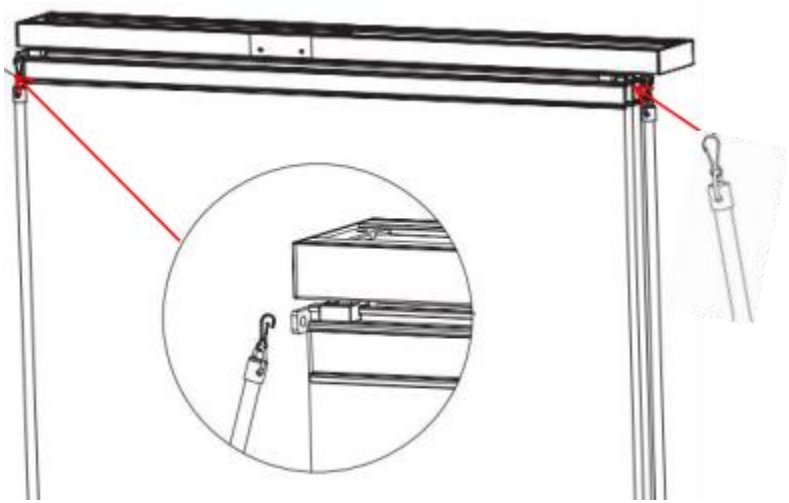

Mancia: Esso È consigliato a tirare approssimativamente a quest'angolazione.

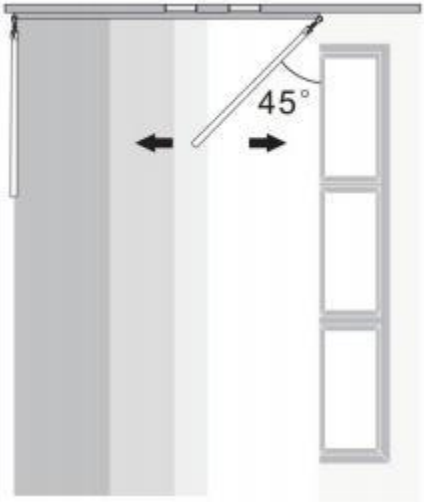

Passo 7: Al fine di garantire la bellezza dell' prodotto, la mantovana è incollato sulla parte anteriore del binario in alluminio con nastro biadesivo.

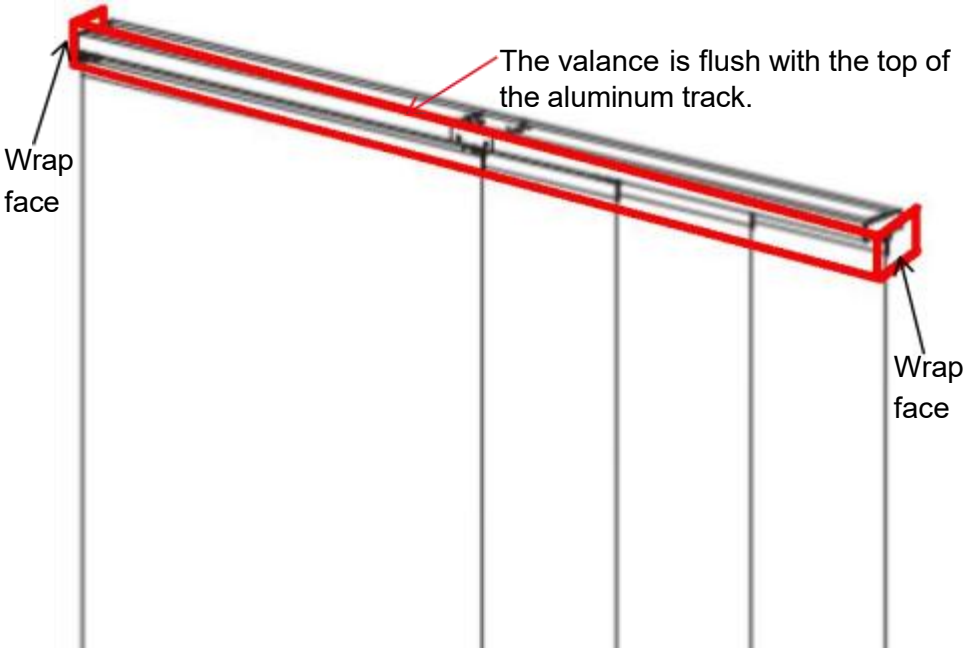
The valance is flush with the top of the aluminum track.
Wrap face
Wrap face

NOTA: Se tu acquistare due set di prodotti e volerli collegare, è possibile collegarli con il connettore allegato. (Se non lo fai ho bisogno di questo, Per favore ignora questo parte.)

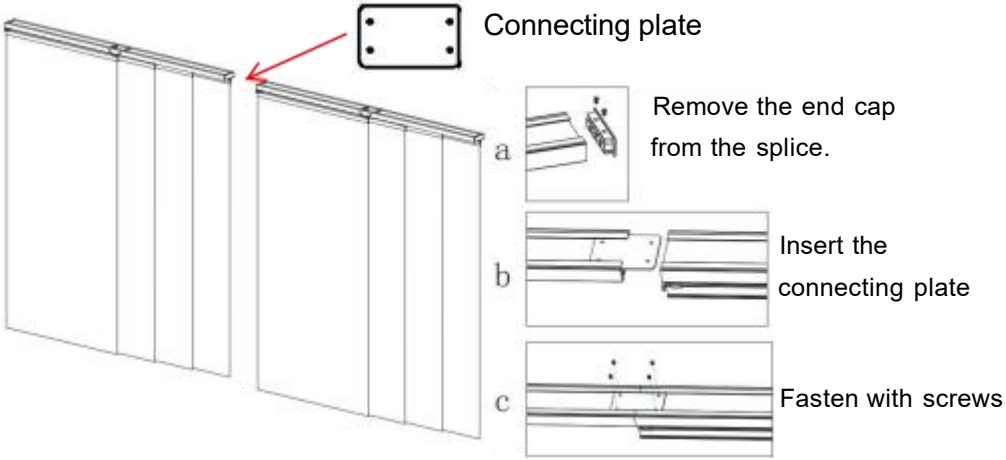

MANUTENZIONE

1. Pulizia regolarmente .
2. Collisione Evitare.



VEVOR

Upgrade · The Home Creator Way

PANEL DE CARRIL PERSIANAS

MODELO: PB-32-B1/PB-32-B2/PB-32-B3 / PB-32- B4

PB-32-G1/PB-32-G2/PB-32-G3/PB-32-G 4

PB-32-G 5 /PB-32-G 6 /PB-32-G 7 /PB-32-G 8

VEVOR | Upgrade
The Home Creator Way

MODELO: PB-32-B1/PB-32-B2/PB-32-B3 / PB-32-B4 / PB-32-G1/PB-32-G2

PB-32-G3/PB-32-G 4/ PB-32-G 5 /PB-32-G 6 /PB-32-G 7 /PB-32-G 8

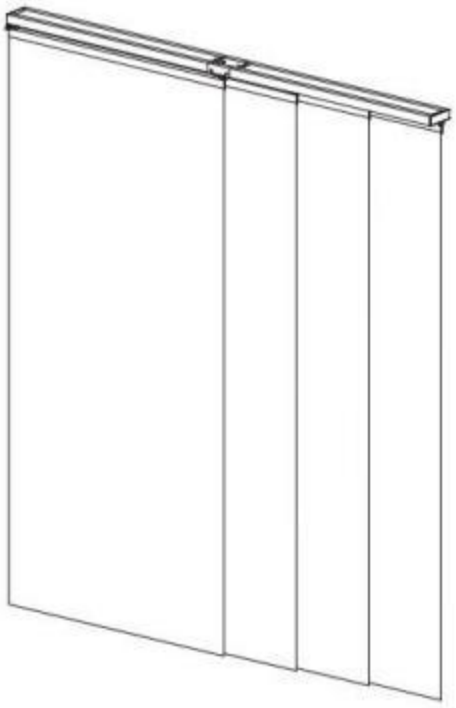

NOTA: El color está sujeto a cambios. a su compra.

Este es el original Manual de instrucciones . Por favor leer todo Lea atentamente las instrucciones del manual antes de operar. VEVOR se reserva el derecho a una interpretación clara. de nuestro usuario

manual. La apariencia del producto estará sujeta a el producto tú recibió. Por favor, perdóname que no lo haremos informarte de nuevo Si existe alguna tecnología o software Actualizaciones sobre nuestro producto.

SAFETY INFORMATION

1. Este El producto contiene piezas pequeñas. Si se ingiere, va a plantear un atragantamiento peligro. Mantén estos pequeños partes alejadas de los niños ¡

2. Lee, comprende y sigue tus instrucciones. fabricante de herramientas eléctricas

Instrucciones de seguridad. Siempre use gafas de seguridad o protectores oculares antes

montaje y puesta en marcha de la herramienta eléctrica . Siempre mantén manos, cara, cabello, ropa suelta y cuerpo a una distancia segura de husos y herramientas de corte . Siempre Mantenga un agarre firme en los mangos de las herramientas cuando esté operación. Siempre Desconecte de la fuente de alimentación antes de ajustar. herramientas eléctricas.

MODELO Y PARÁMETROS

Parameters / Model	Color	Efecto de sombreado	Ancho rango
PB-32-B1	Marrón	Lleno apagón	45,8-86 pulgadas
PB-32-B2	Gris oscuro		
PB-32-B3	Gris claro		
PB-32-B 4	Gris claro + Beige yute		
PB-32-G1	Blanco	Sombra parcial	
PB-32-G2	Marrón claro		
PB-32-G3	Gris		
PB-32-G 4	naranja		
PB-32-G 5	Blanco		
PB-32-G 6	Gris claro		

PB-32-G 7	blanco
PB-32-G 8	Gris claro + Beige yute

NOTA: El color está sujeto a cambios. a su compra.

PARTS

Por favor, marque todo piezas antes del instalación .



Riel ajustable x1

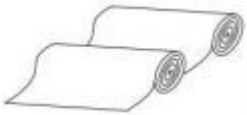

Panel Conjunto x2
(Cada rollo contiene 2 paneles)



Abajo barra x4



Rebanar x4



Varita x2



Cenefa x1

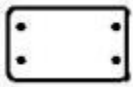

Placa de conexión x1



Soporte en "L" x5 (Para muro monte)

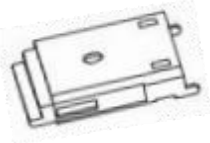

Soporte de montaje x5



Llave Allen x1



Tornillo de fijación x1 6



Cinta adhesiva de doble cara x1



Ⓐ "L" Soporte Tornillo de conexión x5

 Ⓑ Tuerca x5	 ◎ Anclaje de pared x10	 ◎ Tornillo de soporte x10

INSTALL ATION

Preparar las herramientas:



Perforar



Tornillo



Martillo de percusión



Cinta Medida

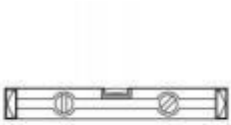

Nivel



Alicates



Tijeras



Escalera

ɔrnillo Sugerencia: Por favor seleccionar de acuerdo a a su en instalación condiciones.



Madera



Cemento

Muro Montar

Paso 1-a : Jalar ambos lados de la guía rieles a la longitud adecuada.

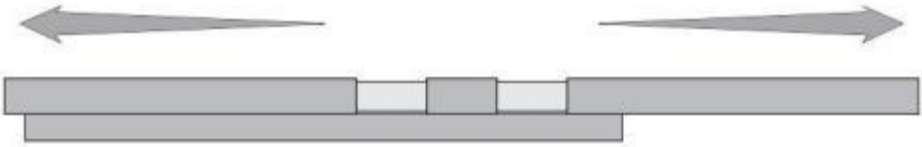

NOTA: El cuerda en la parte superior de la guía carril es prevenir el dos telescópico pistas para evitar resbalones y caídas . Por favor, hágalo. no cortar el soga.

Paso 2-a：

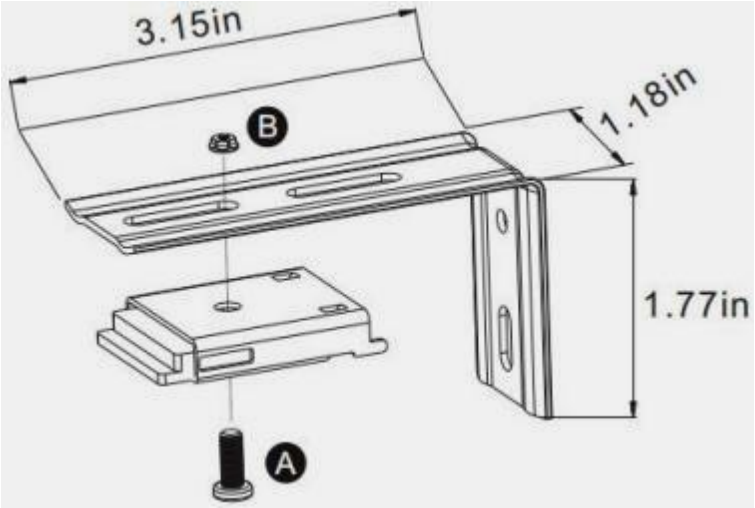

Paso 3-a：

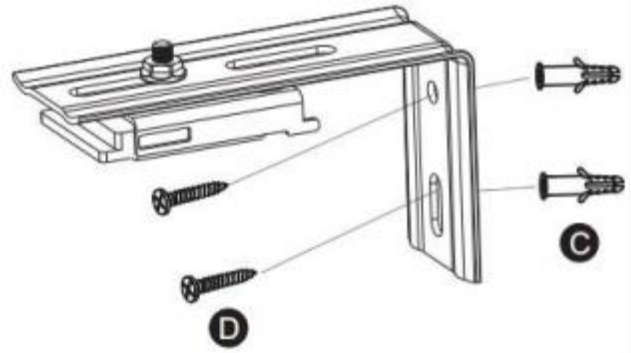

NOTE: You can not use this Wall Anchor if mounted on wood.

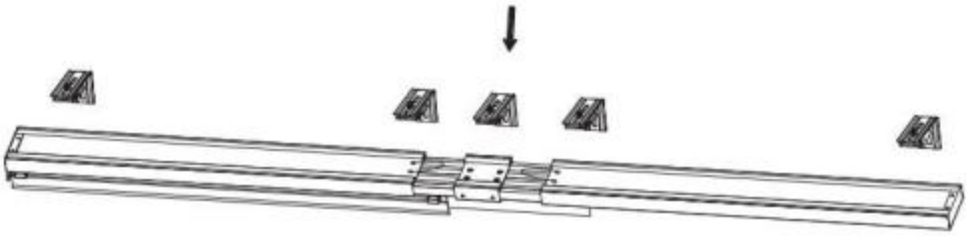

Instalar el corchetes en el espaciado adecuado y preparar el rieles para montaje.

Instale la pista como mostrar n.

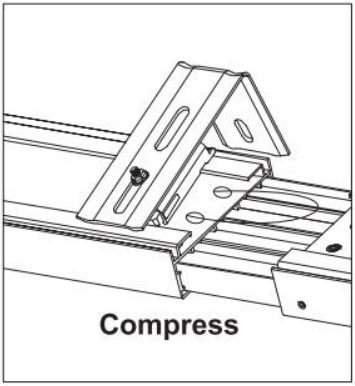

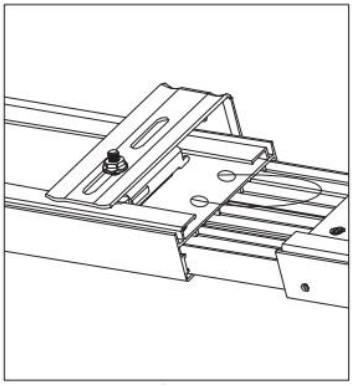

ab

Techo Montar

Las siguientes partes no son requerido para techo montar.







Soporte "L" x5 "L" Tuerca de soporte x5
(Para pared montar) Tornillo de conexión x5

Paso 1-b:

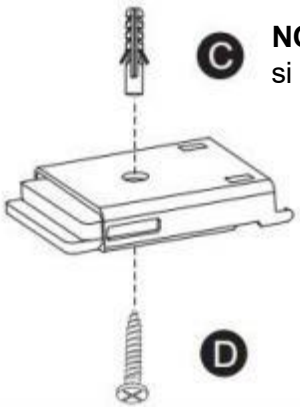

NOTA: No puedes usa esta pared Ancla si montado sobre madera.

Paso 2-b: Instalar el corchetes en el adecuado espaciado y preparar el rieles para montaje.

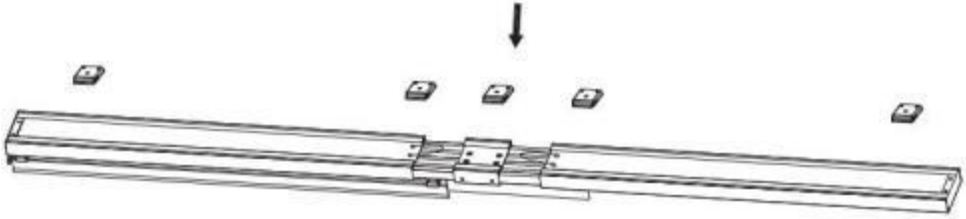

Paso 3-b: Instale la pista como s mostrado.

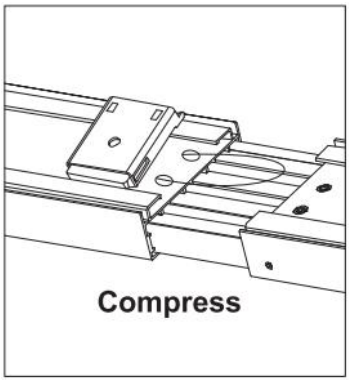

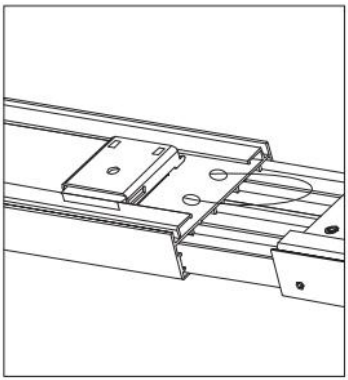

ab

NOTA: Después de la pista está instalado, para garantizar la belleza del producto, Por favor, utilice la cinta adhesiva de doble cara incluida para organizar el soga y pegarlo la cima de la pista .

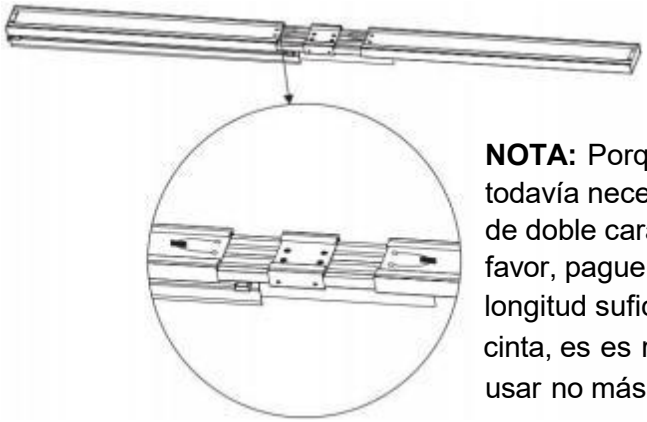

NOTA: Porque la lanza de val todavía necesita cinta adhesiva de doble cara para pegar, Por favor, pague atención a mantener longitud suficiente de doble cara cinta, es es recomendado para usar no más de 200 mm.

Paso 4

a. Mide la altura que deseas. b. Recorta lo que no necesitas. longitud de panel .

HACER NO cortar desde el lado del velcro.

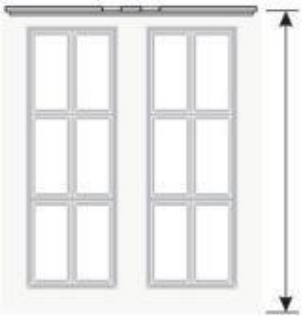

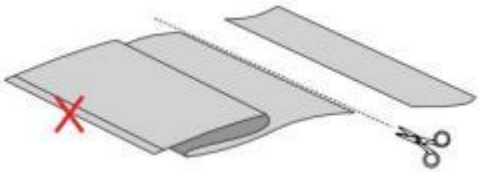

do. Inserta los paneles en las barras inferiores. d. Inserta las rebanadas en las barras inferiores.

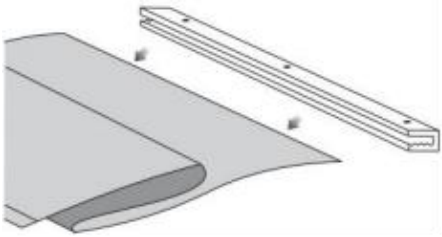

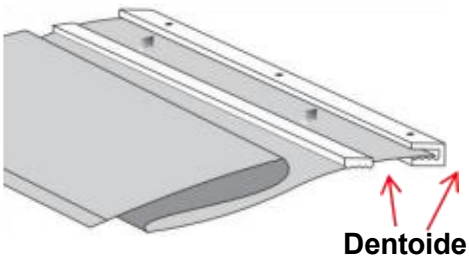

mi. Utilice una llave Allen para apretar los tornillos de fijación. en el fondo bares en departamento superficie.

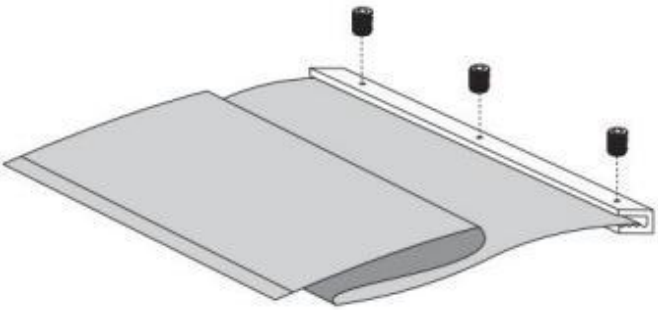



NOTA: Puede producirse ruido cuando las barras inferiores de la persiana chocan en condiciones de viento.
Para reducir el ruido provocado por las colisiones , corte los paneles de tela adyacentes con una diferencia de longitud de 25 a 30 mm.
NOTA IMPORTANTE: Este tratamiento de reducción de ruido provocará una ligera irregularidad en el borde inferior de la persiana.

Paso 5: Adjuntar sujétalo a la parte superior con velcro.

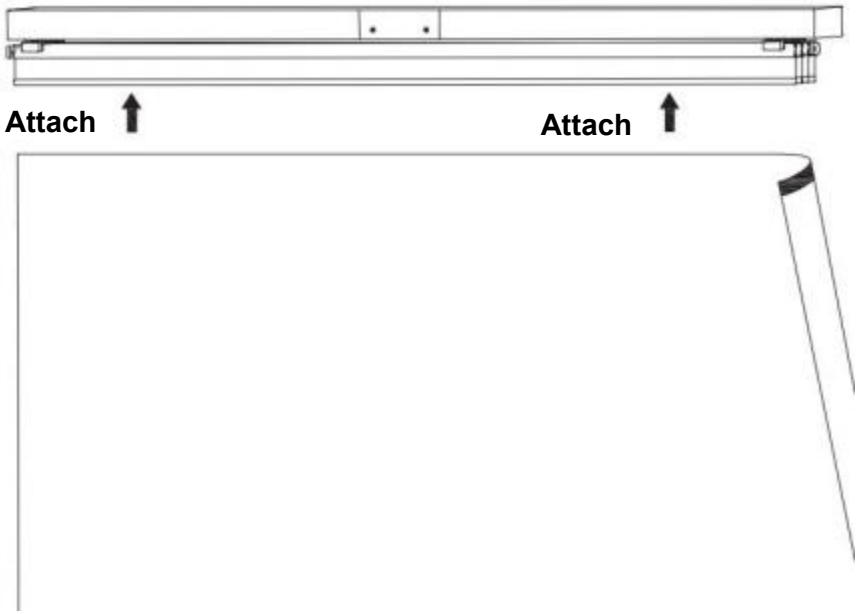

Paso 6: Instale la varita en ambos lados.

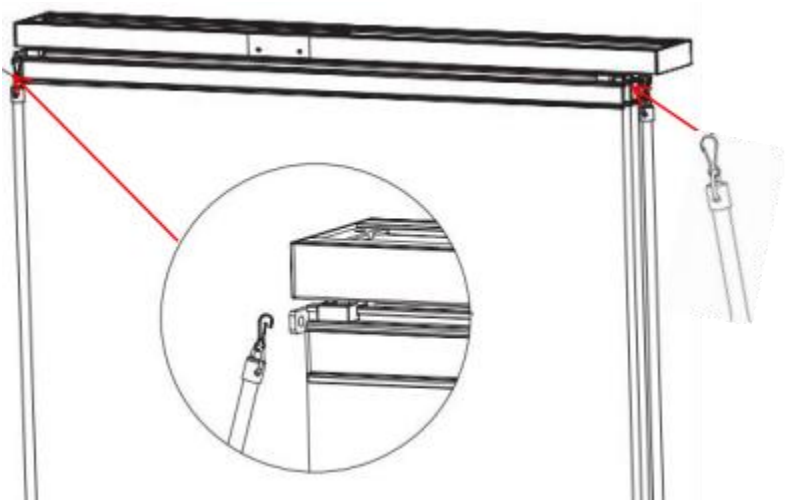

Consejo: Él es recomendado para tire aproximadamente en este ángulo.

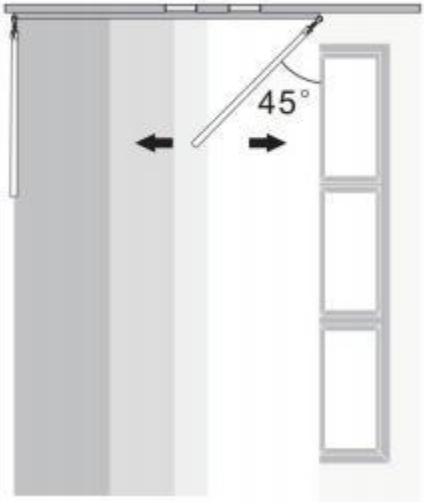

Paso 7: Para garantizar la belleza de la producto, la cenefa Se pega en la parte frontal del riel de aluminio con cinta adhesiva de doble cara.

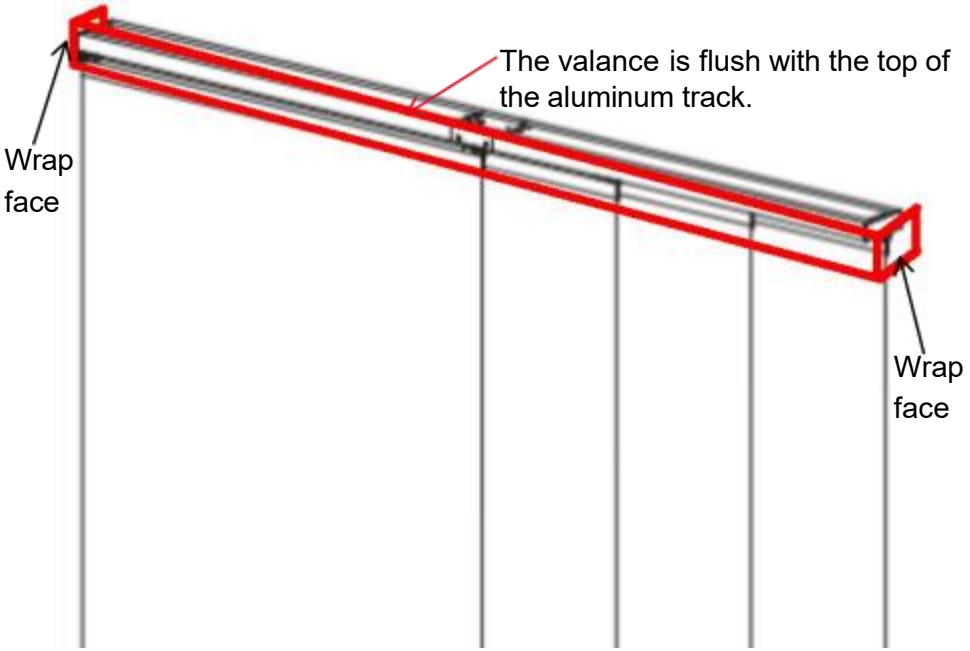
The valance is flush with the top of the aluminum track.
Wrap face
Wrap face

NOTA: Si usted Compra dos conjuntos de productos y quieres conectarlos, puede conectarlos con el conector adjunto. (Si no lo hace, necesito esto, por favor ignora esto parte.)

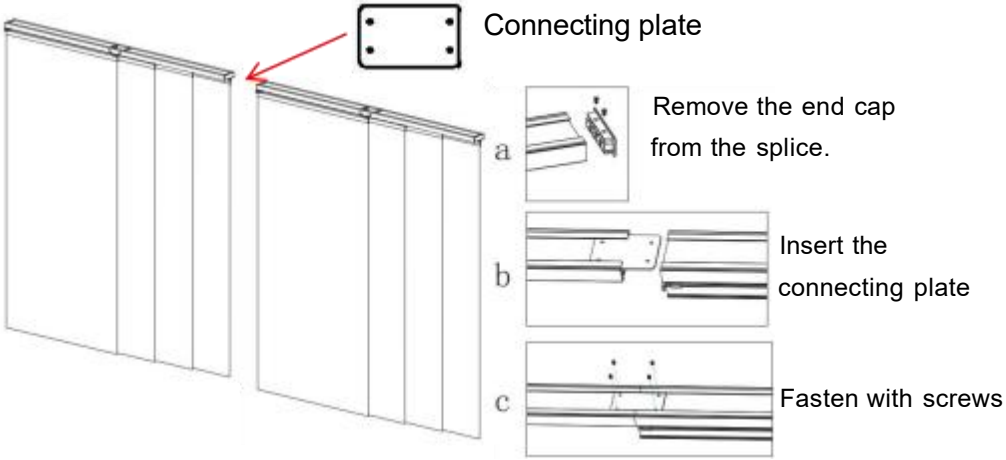

MANTENIMIENTO

1. Limpieza regularmente .
2. Colisión evitación.



VEVOR

Upgrade · The Home Creator Way

PANEL SZYNOWY ŻALUZJE

MODEL:PB-32-B1/PB-32-B2/PB-32-B3 / PB-32-B 4

PB-32-G1/PB-32-G2/PB-32-G3/PB-32-G 4

PB-32-G 5 /PB-32-G 6 /PB-32-G 7 /PB-32-G 8

VEVOR | Upgrade
The Home Creator Way

MODEL: PB-32-B1/PB-32-B2/PB-32-B3 / PB-32-B 4/ PB-32-G1/PB-32-G2

PB-32-G3/PB-32-G 4/ PB-32-G 5 /PB-32-G 6 /PB-32-G 7 /PB-32 -G 8

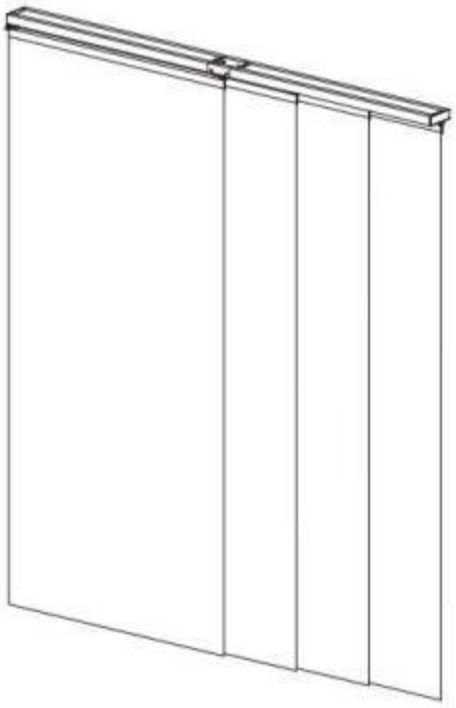

UWAGA: Kolor jest kwestią gustu. Do twój zakup.

Ten jest oryginałem instrukcję obsługi . Proszę przeczytaj wszystko Przed użyciem należy uważnie przeczytać instrukcję obsługi . VEVOR zastrzega sobie prawo do jednoznacznej interpretacji. naszego użytkownik

instrukcja. Wygląd produktu podlega ten produkt Ty otrzymane. Proszę wybaczyć nam, że nie będziemy poinformuję cię ponownie czy istnieje jakaś technologia lub oprogramowanie aktualizacje naszego produktu.

SAFETY INFORMATION

1. Ten Produkt zawiera małe części. W przypadku połknięcia, to będzie stwarzać ryzyko zadławienia zaryzykować. Zachowaj te małe części z dala od dzieci !
2. Przeczytaj, zrozum i postępuj zgodnie ze wskazówkami producent elektronarzędzi
instrukcje bezpieczeństwa. Zawsze zakładaj okulary ochronne lub osłonę oczu przed
montaż i uruchomienie elektronarzędzi . Zawsze zachowuj dłonie, twarz, włosy, luźne ubranie i ciało w bezpiecznej odległości z wrzeciona I narzędzia tnące . Zawsze mocno trzymaj uchwyty narzędzi podczas pracy działanie. Zawsze odłącz od źródła zasilania przed regulacją elektronarzędzia.

MODEL I PARAMETRY

Parameters / Model	Kolor	Efekt cieniowania	Szerokość zakres
PB-32-B1	Brązowy	Pełny zaciemnienie	45,8-86 cali
PB-32-B2	Ciemnoszary		
PB-32-B3	Jasnoszary		
PB-32-B 4	Jasnoszary + Jutowy Beż		
PB-32-G1	Biały	Półcieniste	
PB-32-G2	Jasnobrązowy		
PB-32-G3	Szary		
PB-32-G 4	pomarańczowy		
PB-32-G 5	Biały		
PB-32-G 6	Jasnoszary		

PB-32-G 7	biały
PB-32-G 8	Jasnoszary + Jutowy Beż

UWAGA: Kolor jest kwestią gustu. Do twój zakup.

PARTS

Proszę zaznaczyć wszystkie kawałki przed instalacja .

<table>
<tr><td colspan="3">
Regulowana szyna x1</td></tr>
<tr><td>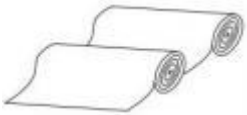
Płyta Zestaw x2
(Każda rolka zawiera 2 (panele)</td><td>
Spód pasek x4</td><td>
Kawałek x4</td></tr>
<tr><td>
Różdżka x2</td><td>
Falbana x1</td><td>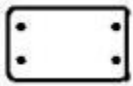
Płyta łącząca x1</td></tr>
<tr><td>
Uchwyt „L” x5 (do ściana góra)</td><td>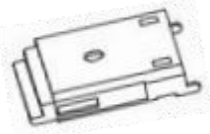
Uchwyt montażowy x5</td><td>
Klucz imbusowy x1</td></tr>
<tr><td>
Śruba ustalająca x16</td><td>
Taśma dwustronna x1</td><td>
Ⓐ "L" Nawias Śruba złącza x5</td></tr>
<tr><td>
Ⓑ Orzech x5</td><td>
◎ Kotwa ścienna x10</td><td>
◎ Śruba uchwytu x10</td></tr>
</table>

INSTALL ATION

Przygotuj narzędzia:



Wiertarka



Śruba Młotek wkrętakowy





Taśma Mierzyć

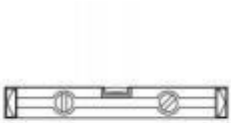







Szczypce poziome Nożyczki Drabina

Śruba Sugestia: Proszę wybierać według Do twój instalacja warunki.



Drewno



Cement

Ściana Uchwyt

Krok 1-a : Ciągnąć obie strony przewodnika szyny do odpowiedniej długości.

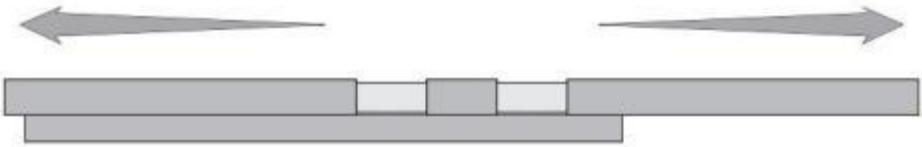

UWAGA **:** lina na górze prowadnicy kolej ma zapobiegać ten dwa teleskopowy tory przed wyślizgnięciem się i upadkiem . Proszę nie ciąć lina.

Krok 2-a :

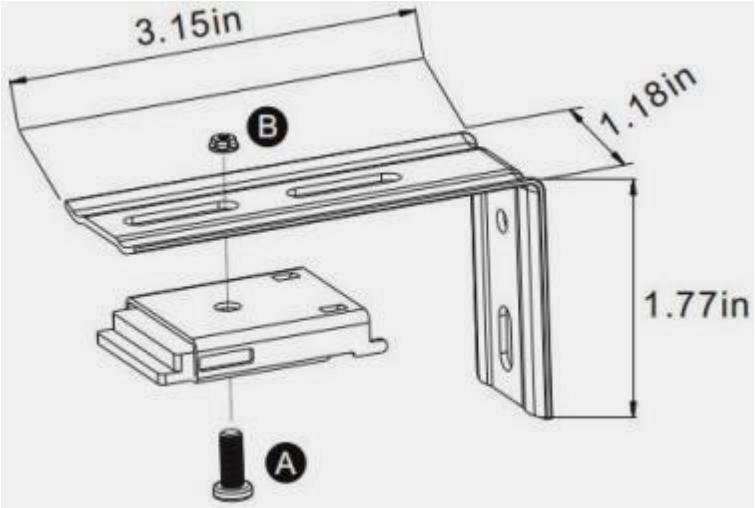

Krok 3-a :

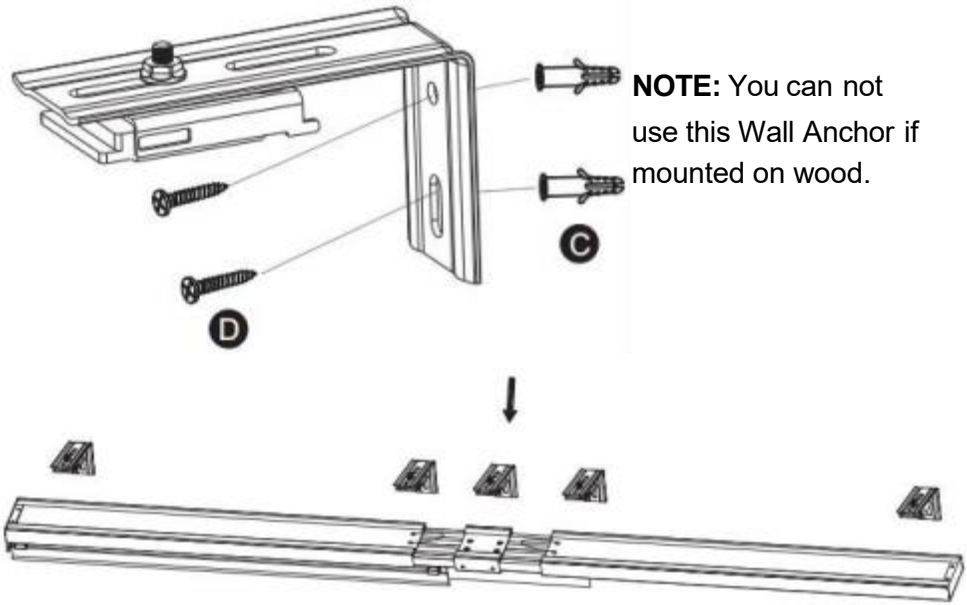

NOTE: You can not use this Wall Anchor if mounted on wood.

Zainstaluj wsporniki na odpowiednie odstępy i przygotować szyny dla montowanie.

Zainstaluj tor jak pokaż n.

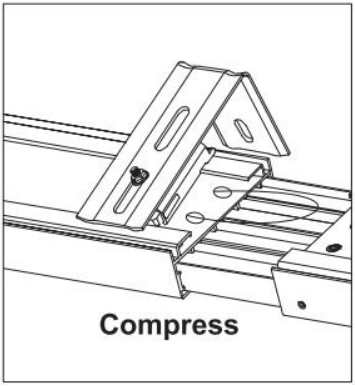

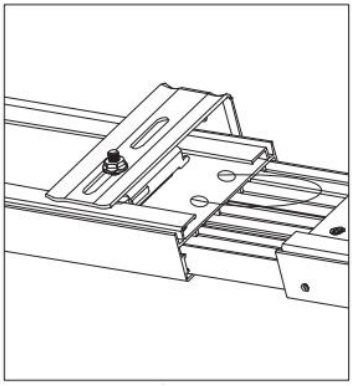

ab

Sufit Uchwyt

Następujące części nie są wymagane dla sufit uchwyt.







Uchwyt "L" x5 "L" Nakrętka wspornika x5
(Do ściany uchwyt) Śruba złącza x5

Krok 1-b:

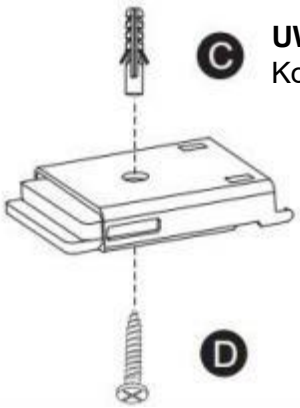

UWAGA: Nie możesz użyj tej ściany Kotwica Jeśli zamontowane na drewnie.

Krok 2-b: Zainstalować ten wsporniki Na ten właściwy rozstaw I przygotowywać ten szyny do montażu.

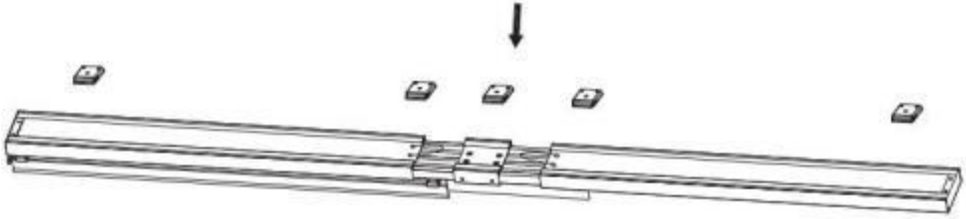

Krok 3-b: Zainstaluj tor jak s pokazano.

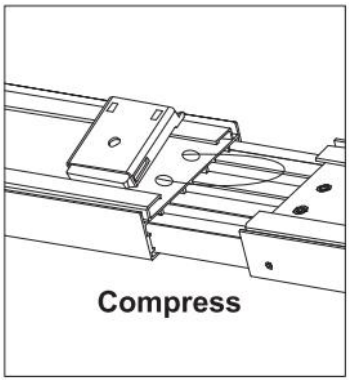

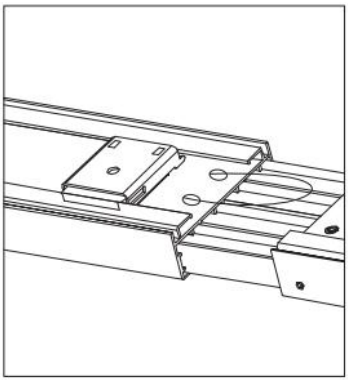

ab

UWAGA: Po utworzeniu utworu zainstalowany, aby zapewnić piękno produktu , proszę użyć dołączonej taśmy dwustronnej do ułożenia lina I wklej to góra toru k.

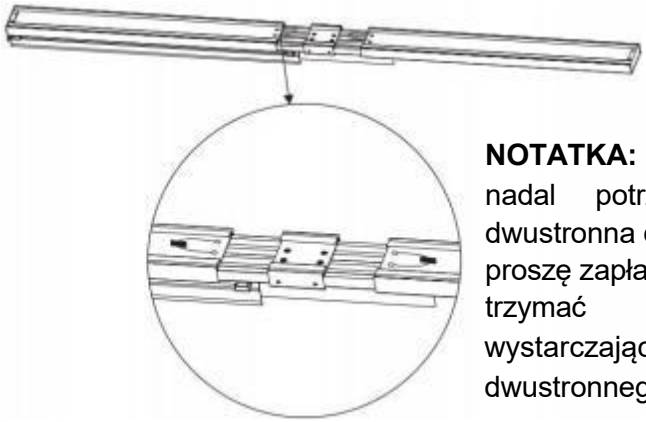

NOTATKA: Ponieważ lanca nadal potrzebna jest taśma dwustronna do przyklejenia, proszę zapłacić uwagę na trzymać wystarczająca długość do dwustronnego

taśma, to Jest zalecane do używać nie ponad 200mm.

Krok 4

A. Zmierz wysokość, jaką chcesz uzyskać. b. Wytnij niepotrzebne długość z panel .

DO NIE przecinać od strony rzepu.

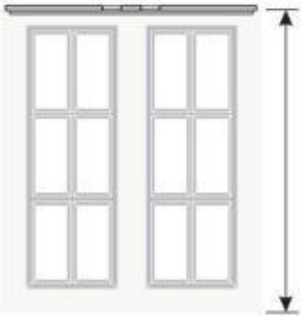

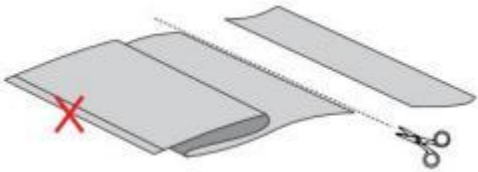

C. Włóż panele do dolnych prętów. d. Włóż plasterki do dolnych prętów.

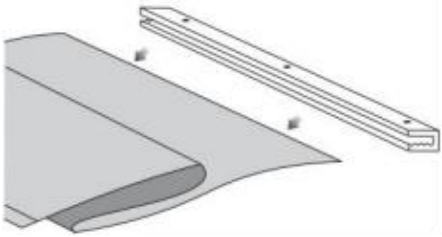

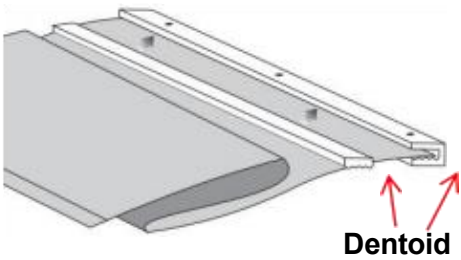

mi. Użyj klucza imbusowego do przykręcenia śrub ustalających na dno bary na płaski powierzchnia.

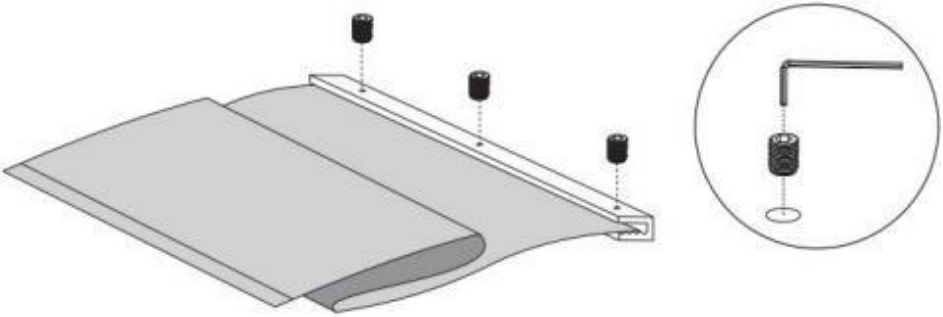

UWAGA: Hałas może wystąpić, gdy dolne ślepe pręty zderzą się ze sobą przy wietrznej pogodzie.
Aby zmniejszyć hałas powstający podczas kolizji , przycinaj sąsiadujące ze sobą panele tkaniny tak, aby różnica długości wynosiła 25–30 mm .

WAŻNA UWAGA: Zabieg ten ma na celu redukcję hałasu i spowoduje niewielkie nierówności wzdłuż dolnej krawędzi rolety.

Krok 5: Załącz przymocuj go do górnego rzepu.

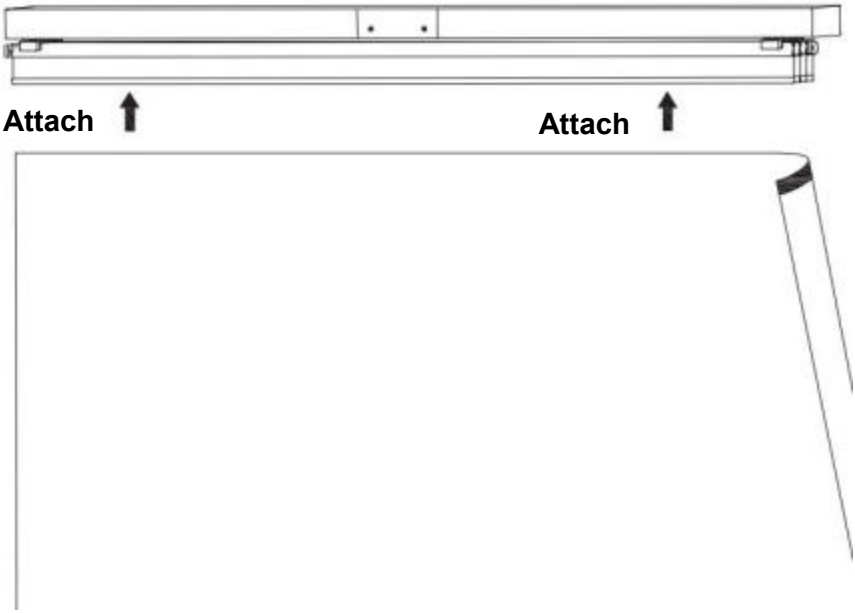

Krok 6: Zainstaluj różdżkę na obie strony.

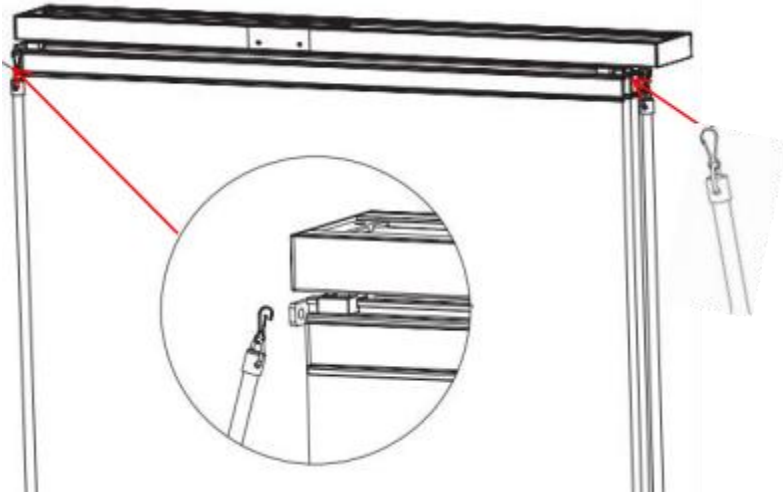

Wskazówka: To Jest zalecane do pociągnij mniej więcej pod tym kątem.

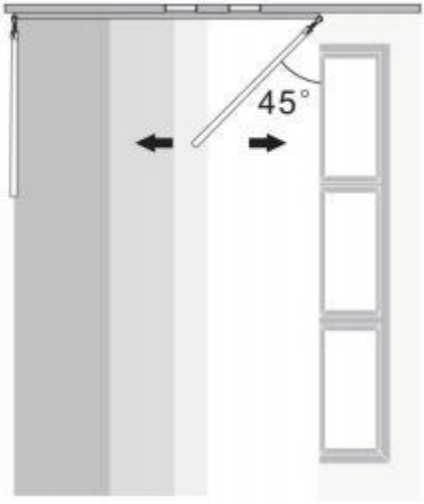

Krok 7: Aby zapewnić piękno produkt, falbana przykleja się do przedniej części aluminiowej szyny za pomocą taśmy dwustronnej.

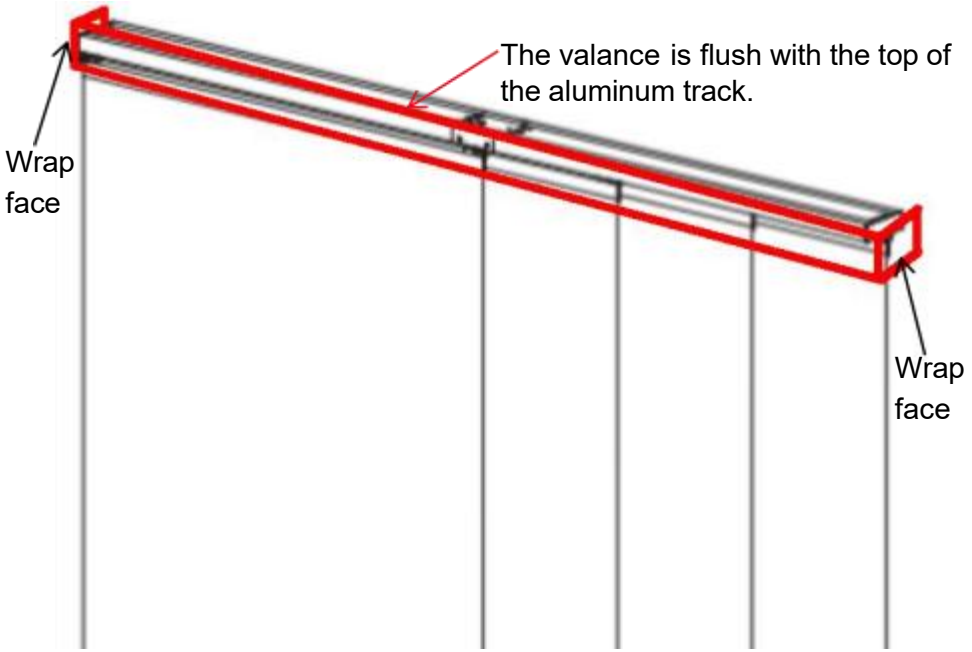

NOTATKA: Jeśli ty kupujesz dwa zestawy produktów i chcesz je połączyć, można je połączyć za pomocą dołączonego złącza. (Jeśli nie potrzebuję tego, Proszę zignoruj to część.)

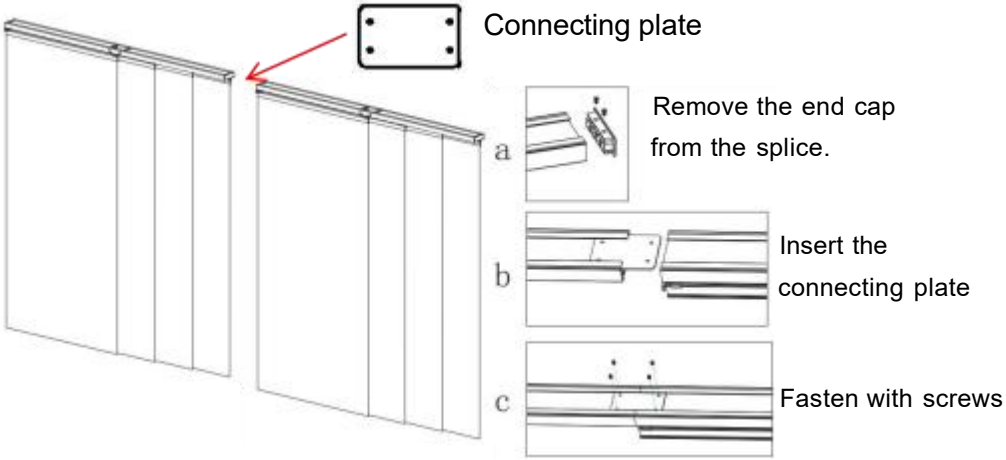

KONSERWACJA

1. Czyszczenie regularnie .
2. Kolizja unikanie.



VEVOR

Upgrade · The Home Creator Way

PANEELSPANEEL JALOEZIEËN

MODEL:PB-32-B1/PB-32-B2/PB-32-B3 / PB-32-B 4

PB-32-G1/PB-32-G2/PB-32-G3/PB-32-G 4

PB-32-G 5 /PB-32-G 6 /PB-32-G 7 /PB-32-G 8

VEVOR | Upgrade
The Home Creator Way

MODEL: PB-32-B1/PB-32-B2/PB-32-B3 / PB-32-B 4/ PB-32-G1/PB-32-G2

PB-32-G3/PB-32-G 4/ PB-32-G 5 /PB-32-G 6 /PB-32-G 7 /PB-32 -G 8

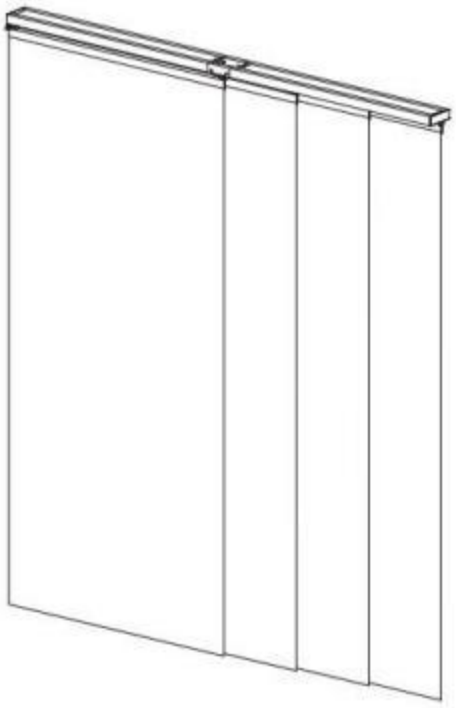

LET OP: De kleur kan afwijken. naar jouw aankoop.

Dit is het origineel handleiding . Alstublieft lees alles Lees de gebruiksaanwijzing zorgvuldig door voordat u het apparaat in gebruik neemt. VEVOR behoudt zich het recht voor om een duidelijke interpretatie te geven. van onze gebruiker

handleiding. Het uiterlijk van het product is onderhevig aan de product Jij ontvangen. Vergeef me alstublieft. ons dat we niet zullen Ik zal u opnieuw informeren als er sprake is van technologie of software updates over ons product.

SAFETY INFORMATION

1. Dit Het product bevat kleine onderdelen. Bij inslikken, het zal een verstikkingshouding aannemen gevaar. Houd deze klein delen uit de buurt van kinderen !

2. Lees, begrijp en volg je instructies. fabrikant van elektrisch gereedschap

Veiligheidsinstructies. Draag altijd een veiligheidsbril of oogbescherming voordat u begint.

Montage en inbedrijfstelling van het elektrische gereedschap . Altijd bewaren handen, gezicht, haar, losse kleding, en lichaam op veilige afstand van spindels En snijgereedschap . Altijd Houd de handvatten van het gereedschap stevig vast wanneer u operatie. Altijd Koppel de stekker los van de stroombron voordat u de instellingen aanpast. elektrisch gereedschap.

MODEL EN PARAMETERS

Parameters / Model	Kleur	Schaduweffect	Breedte bereik
PB-32-B1	Bruin	Vol stroomuitval	45,8-86 inch
PB-32-B2	Donkergrijs		
PB-32-B3	Lichtgrijs		
PB-32-B 4	Lichtgrijs + Jutebeige		
PB-32-G1	Wit	Halfschaduw	
PB-32-G2	Lichtbruin		
PB-32-G3	Grijs		
PB-32-G 4	oranje		
PB-32-G 5	Wit		
PB-32-G 6	Lichtgrijs		

PB-32-G 7	wit
PB-32-G 8	Lichtgrijs + Jutebeige

LET OP: De kleur kan afwijken. naar jouw aankoop.

PARTS

Controleer alles. stukken vóór de installatie .



Verstelbare rail x1

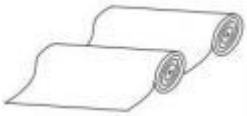

Paneel Set x2
(Elke rol bevat 2 panelen)



Onderkant staaf x4



Plak x4



Toverstaf x2



Volant x1

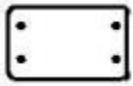

Verbindingsplaat x1



"L"-haak x5 (V
oor muur
montage)

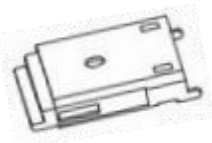

Montagebeugel x5



Inbussleutel x1



Stelschroef x1 6



Dubbelzijdig plakband
x1



Ⓐ "L" Beugel
Verbindingsschroef
x5

 Ⓑ Moer x5	 ◎ Muuranker x10	 ◎ Bevestigingsschroef x10

INSTALL ATION

Gereedschap voorbereiden:



Oefening Schroef Schroevendraaier



hamer Tape Meeteenheid









Waterpas Tang Schaar Ladder

Schroef Suggestie: Alsjeblieft selecteren volgens naar jouw bij installatie voorwaarden.



Hout



Cement

Muur Berg

Stap 1-a : Trekken beide zijden van de gids rails op de juiste lengte.

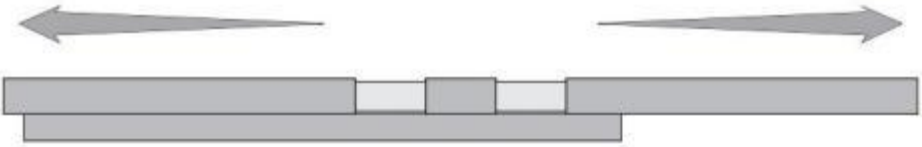

OPMERKING: De touw bovenaan de gids spoor is om te voorkomen de twee telescopisch Voorkom dat de rails uitglijden en vallen . Alstublieft . niet snijden touw.

Stap 2-a :

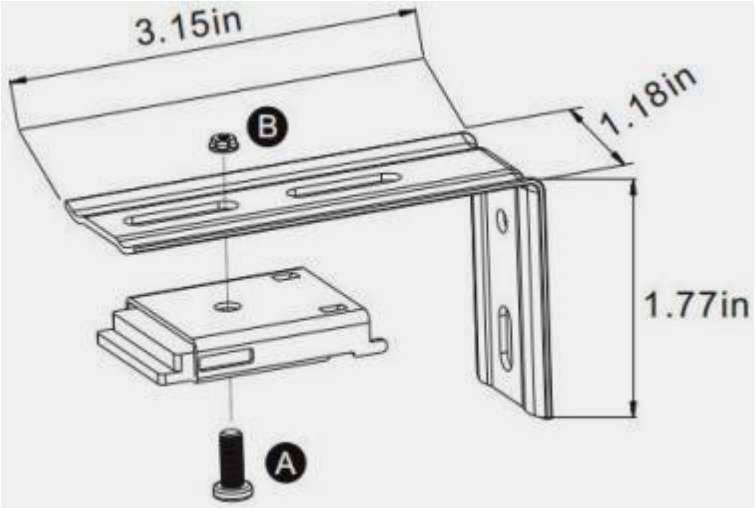

Stap 3-a :

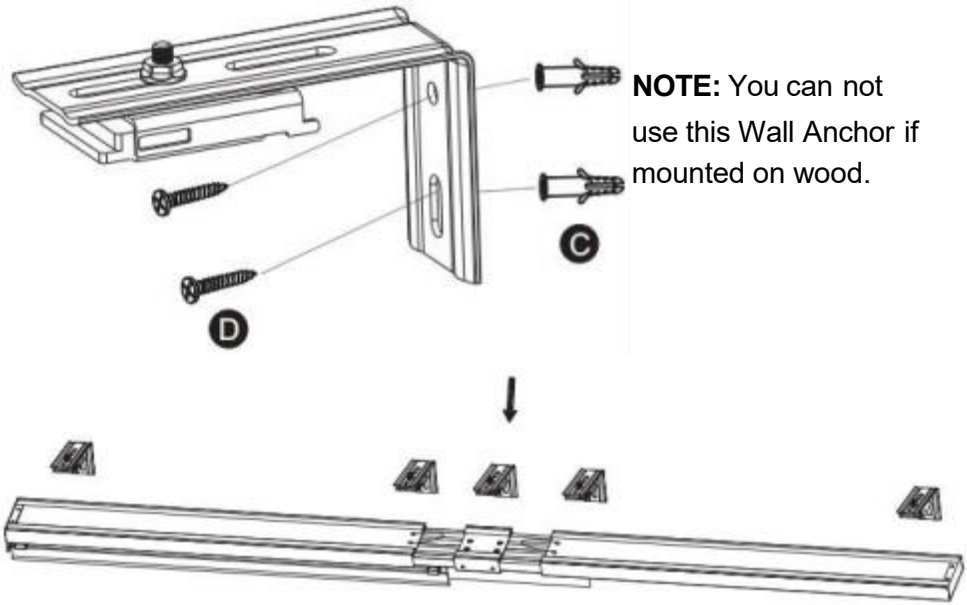

NOTE: You can not use this Wall Anchor if mounted on wood.

Installeer de haakjes bij de juiste afstand en bereid de rails voor montage.

Installeer de track als toon n.

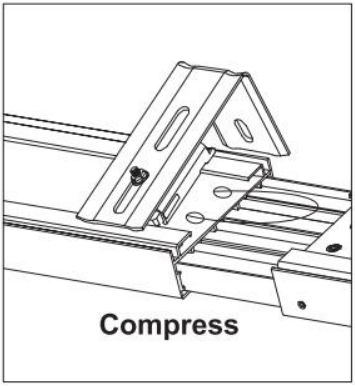

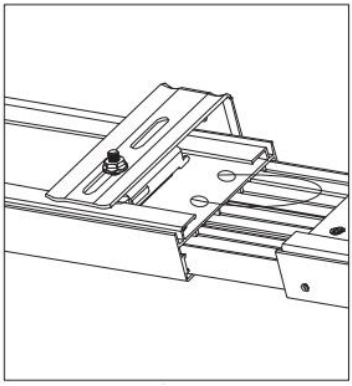

ab

Plafond Berg

De volgende onderdelen zijn niet vereist voor plafond montage.







"L"-beugel x5 "L" Bevestigingsmoer x5
(Voor muur) montage) Verbindingsschroef x5

Stap 1-b:

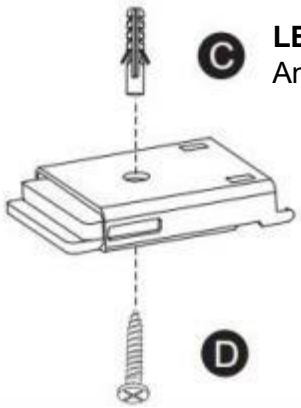

LET OP: U kunt niet gebruik deze muur Anker als gemonteerd op hout.

Stap 2-b: Installeren de haakjes bij de juist afstand En voorbereiden de rails voor montage.

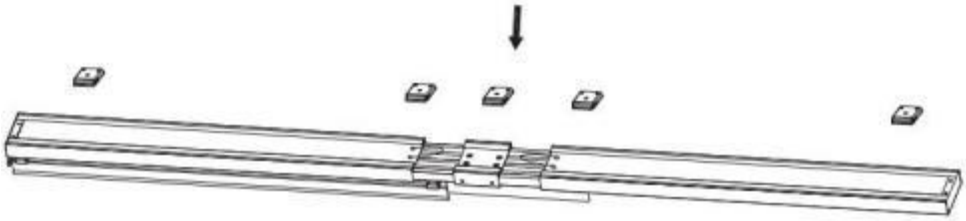

Stap 3-b: Installeer de track als getoond .

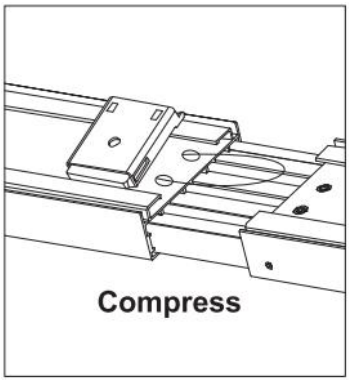

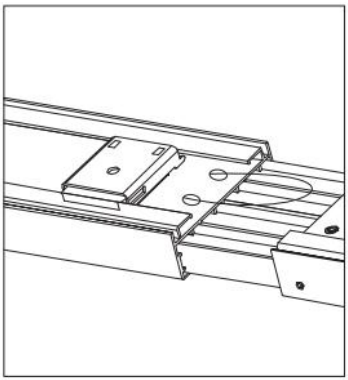

ab

LET OP: Nadat het nummer is geïnstalleerd, om de schoonheid te garanderen van het product, Gebruik de meegeleverde dubbelzijdige tape om de onderdelen te bevestigen. touw En plak het erop de top van het spoor .

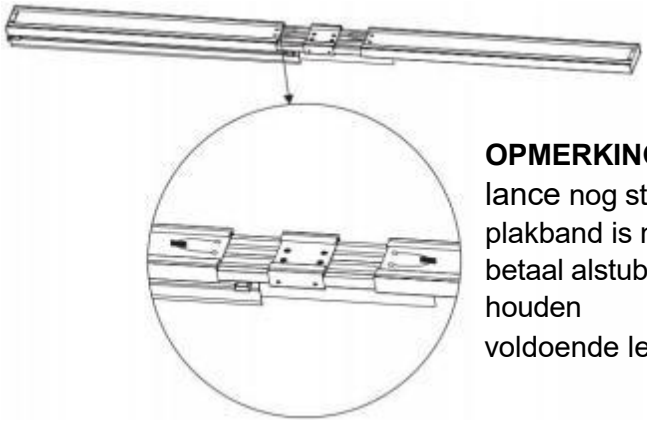

OPMERKING: Omdat de val lance nog steeds Dubbelzijdig plakband is nodig om te plakken. betaal alstublieft aandacht voor houden
voldoende lengte van dubbelzijdig

tape, het is aanbevolen om
gebruik niet meer dan 200 mm.

Stap 4

A. a. Meet de gewenste hoogte. b. Snijd het ongewenste gedeelte weg. lengte van paneel .

DOEN Niet vanaf de klittenbandkant doorsnijden .

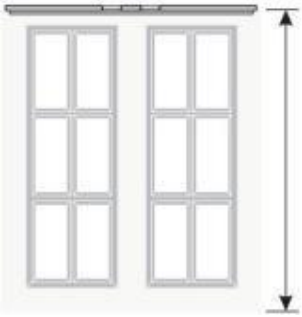

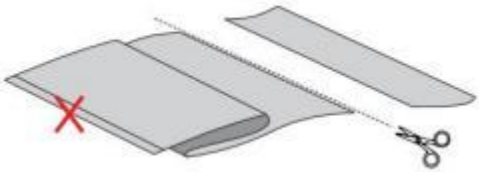

C. Plaats de panelen in de onderste balken. d. Plaats de schijven in de onderste balken.

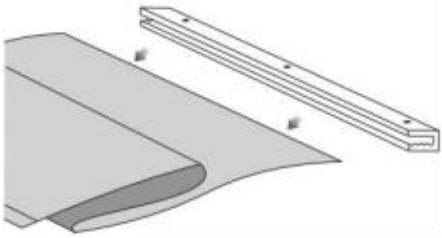

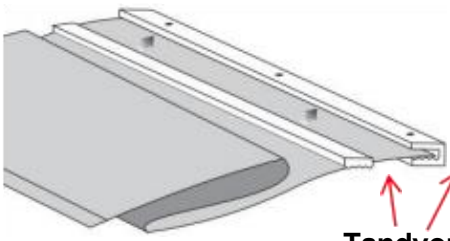

Tandvormig

e. Gebruik een inbussleutel om de stelschroeven vast te draaien.
naar de bodem bars op vlak oppervlak.

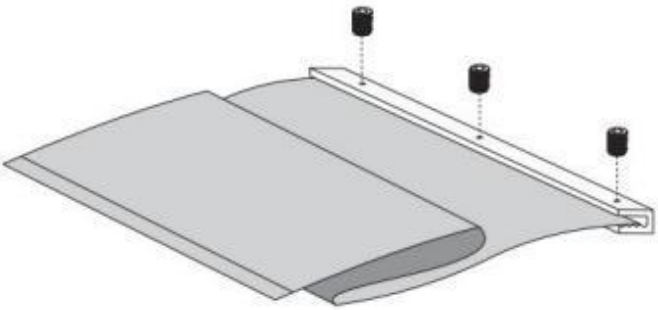



LET OP: Er kan lawaai ontstaan wanneer de blinde onderstangen bij winderig weer tegen elkaar botsen.
Om botsingsgerelateerd geluid te verminderen , kunt u aangrenzende stofpanelen met een lengteverschil van 25-30 mm doorsnijden.
BELANGRIJKE OPMERKING: Deze geluidsreducerende behandeling kan lichte oneffenheden langs de onderrand van het rolgordijn veroorzaken.

Stap 5: Bevestigen Maak het vast met klittenband aan de bovenkant.

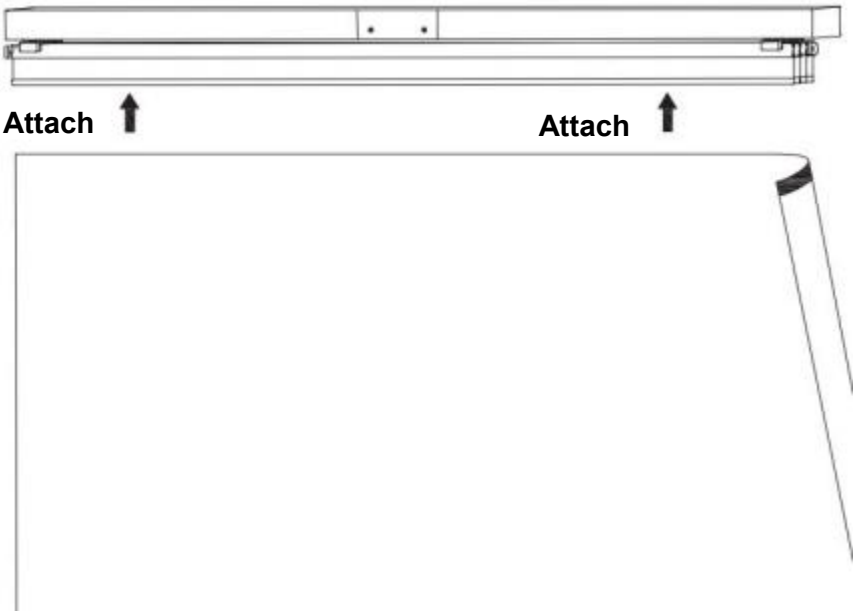

Stap 6: Installeer de toverstaf op beide kanten.

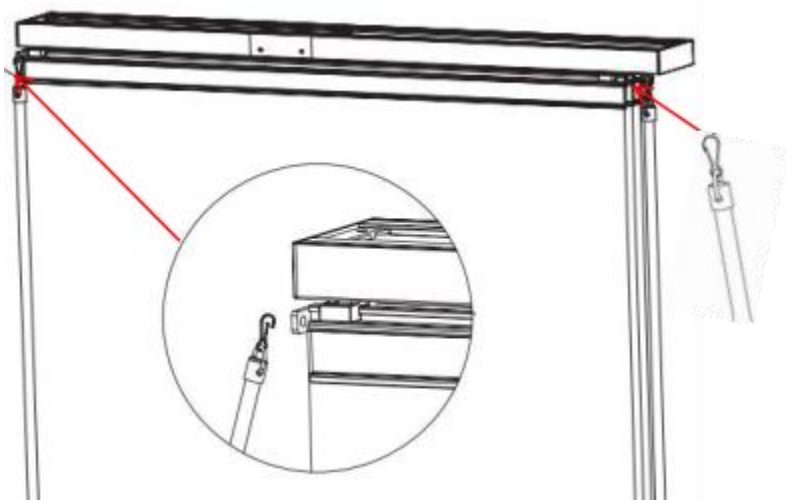

Tip: Het is aanbevolen om Trek onder ongeveer deze hoek.

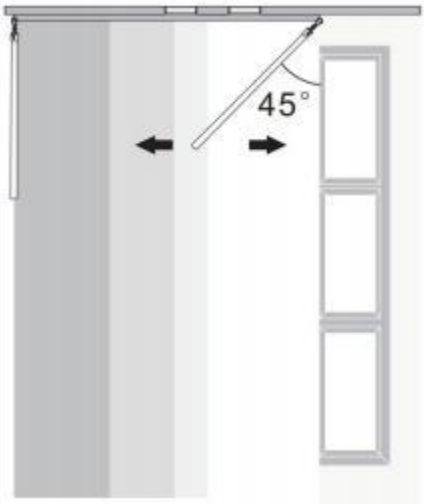

Stap 7: Om de schoonheid van de te waarborgen product, de volant is met dubbelzijdig plakband aan de voorkant van de aluminium rail bevestigd .

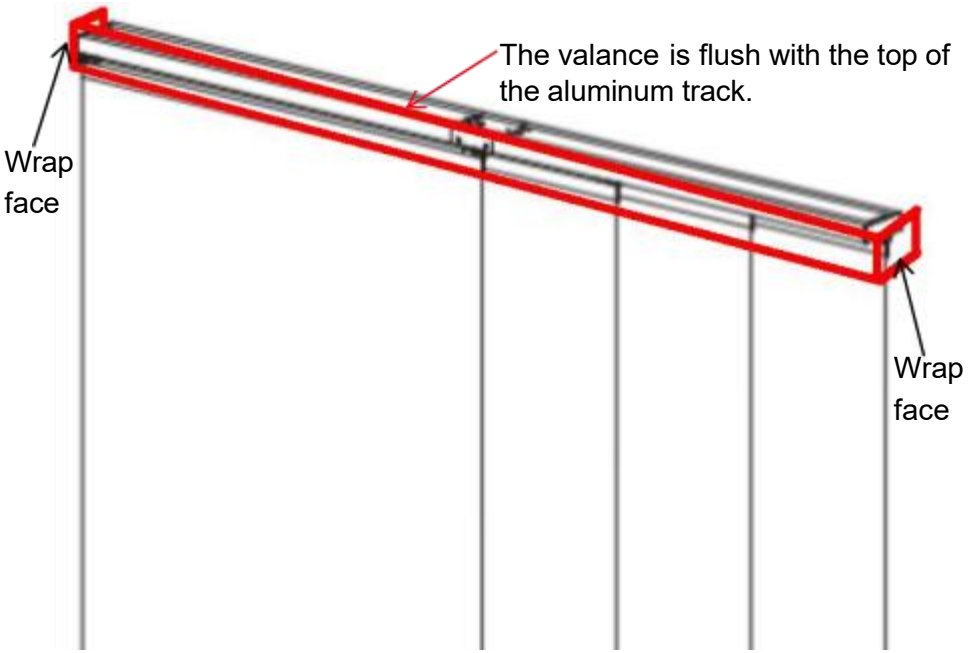

OPMERKING: Als u Koop je twee sets producten en wil je ze met elkaar verbinden, dan... Je kunt ze aansluiten met de bijgevoegde connector. (Als je dat niet doet) Dit heb ik nodig. Alsjeblieft negeer dit deel.)

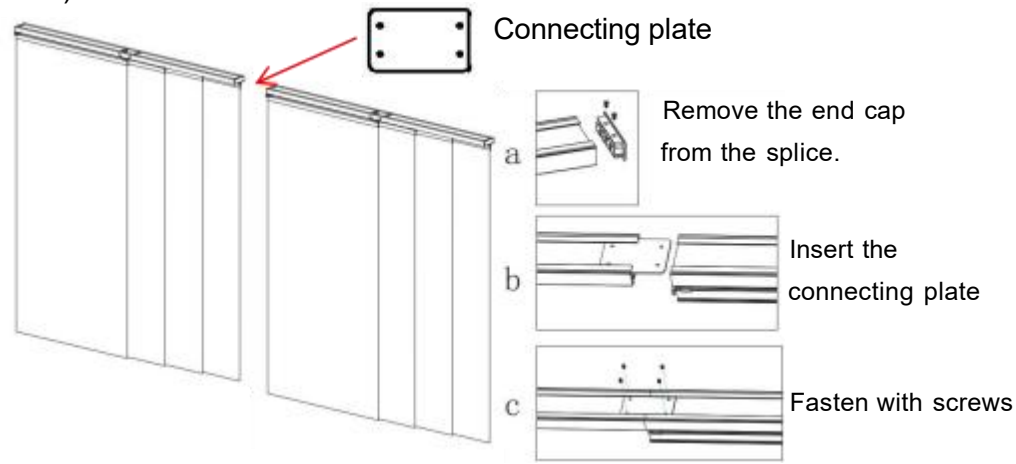

ONDERHOUD

1. Reinigen regelmatig .
2. Botsing vermijding.



VEVOR

Upgrade · The Home Creator Way

PANELSKINN PERSIENNER

MODELL: PB-32-B1/PB-32-B2/PB-32-B3 / PB-32-B 4

PB-32-G1/PB-32-G2/PB-32-G3/PB-32-G 4

PB-32-G 5 /PB-32-G 6 /PB-32-G 7 /PB-32-G 8

VEVOR | Upgrade
The Home Creator Way

MODELL: PB-32-B1/PB-32-B2/PB-32-B3 / PB-32-B 4/ PB-32-G1/PB-32-G2

PB-32-G3/PB-32-G 4/ PB-32-G 5 /PB-32-G 6 /PB-32-G 7 /PB-32 -G 8

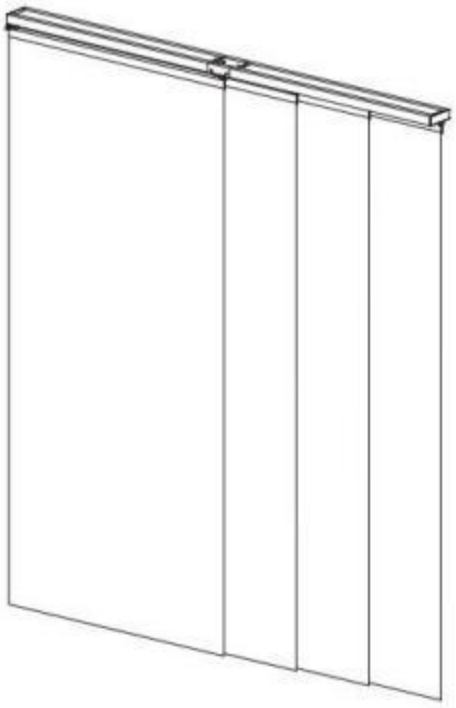

OBS: Färgen är förbehållen till din köpa.

Detta är originalet instruktionsmanual . Vänligen läs alla Läs noggrant igenom instruktionerna i handboken innan användning. VEVOR förbehåller sig en tydlig tolkning. av våra användare

manual. Produktens utseende ska vara föremål för de produkt du mottagen. Förlåt mig oss att vi inte kommer att meddela dig igen om det finns någon teknik eller programvara uppdateringar om vår produkt.

SAFETY INFORMATION

1. Detta produkten innehåller smådelar. Om det sväljs, det kommer utgör en kvävning fara. Håll dessa små delar utom räckhåll för barn !
2. Läs, förstå och följ dina tillverkaren av elverktyg instruktioner för säkerhet. Använd alltid skyddsglasögon eller ögonskydd innan montering och idrifttagning av elverktyget . Förvara alltid händer, ansikte, hår, löst sittande kläder och kroppen på säkert avstånd från spindlar och skärverktyg . Alltid Håll ett fast grepp om verktygshandtagen när de är i drift. Alltid koppla bort från strömkällan innan du justerar om elverktyg.

MODELL OCH PARAMETRAR

Parameters / Model	Färg	Skuggningseffekt	Bredd räckvidd
PB-32-B1	Brun	Full mörkläggning	45,8-86 tum
PB-32-B2	Mörkgrå		
PB-32-B3	Ljusgrå		
PB-32-B 4	Ljusgrå + Jutebeige		
PB-32-G1	Vit	Halvskuggning	
PB-32-G2	Ljusbrun		
PB-32-G3	Grå		
PB-32-G 4	orange		
PB-32-G 5	Vit		
PB-32-G 6	Ljusgrå		
PB-32-G 7	vit		
PB-32-G 8	Ljusgrå + Jutebeige		

OBS: Färgen är förbehållen till din köpa.

PARTS

Vänligen kontrollera alla bitarna före installation på.



Justerbart spår x1

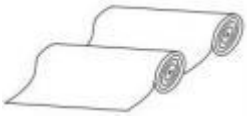

Panel Set x2
(Varje rulle innehåller 2 paneler)



Botten stång x4



Skiva x4



Trollstav x2



Kapell x1

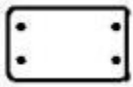

Anslutningsplatta x1



"L"-fäste x5 (fö r vägg montera)

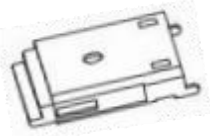

Monteringsfäste x5



Insexnyckel x1



Ställskruv x1 6



Dubbelhäftande tejp x1



Ⓐ "L" Konsol Kontaktskruv x5



Ⓑ Mutter x5



◎ Väggankare x10



◎ Fästskruv x10

INSTALL ATION

Förbered verktyg:



Borra



Skruva



Förarhammare



Tejpa Mäta

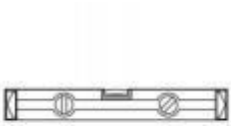



Vattenpass Tång



Sax



Stege

Skruva Förslag: Behaga välja enligt till din i installation förhållanden.



Trä



Cement

Vägg Montera

Steg 1-a : Dra båda sidor av guiden skenor till lämplig längd.

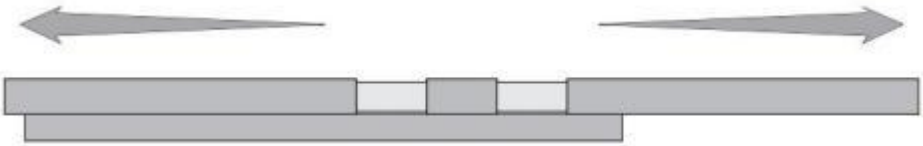

OBS: Den repet högst upp på guiden järnväg är att förhindra de två teleskopisk spår från att glida ut och falla . Gör det inte skära rep.

Steg 2-a :

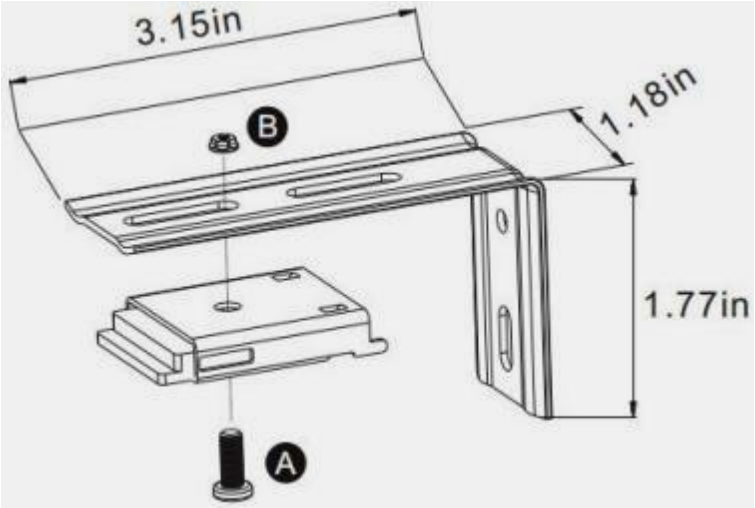

Steg 3-a :

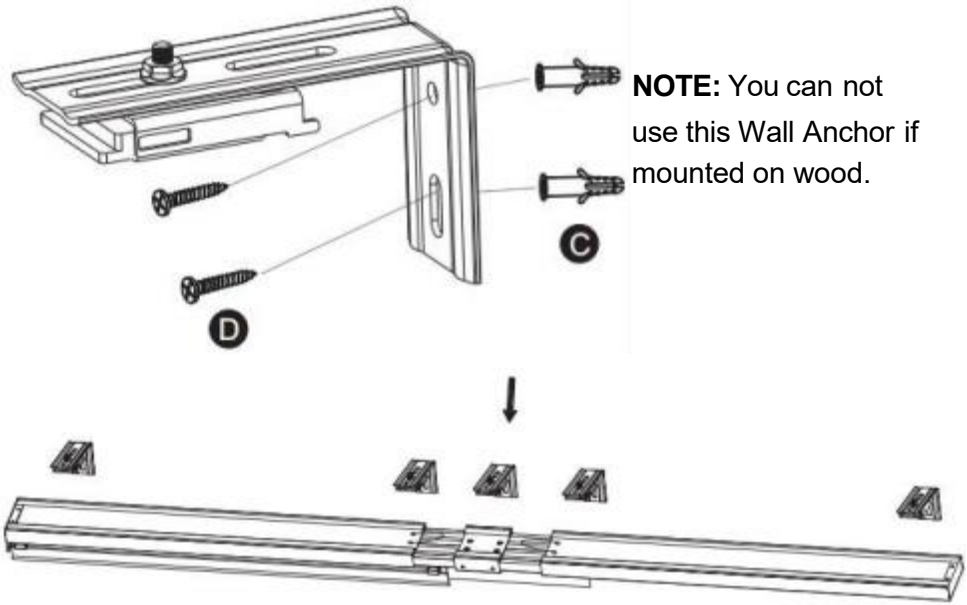

NOTE: You can not use this Wall Anchor if mounted on wood.

Installera parenteser vid korrekt avstånd och förbereda skenor för montering.

Installera spåret som visa n.

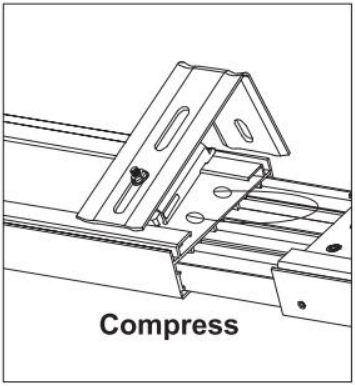

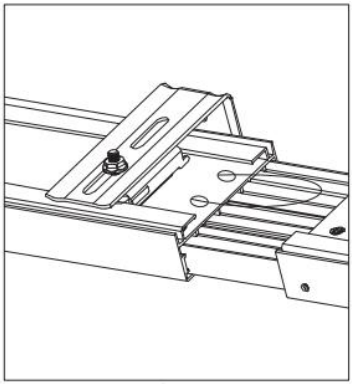

mage

Tak Montera

Följande delar är inte krävs för tak montera.







"L"-fäste x5 "L" Fästmutter x5
(För vägg montera) Kontaktskruv x5

Steg 1-b:

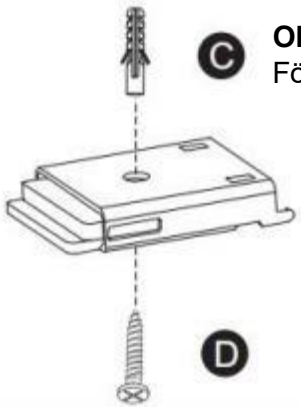

OBS: Du kan inte använd den här väggen Förankra om monterad på trä.

Steg 2-b: Installera de parenteser på de rätt mellanrum och förbereda de räls för montering.

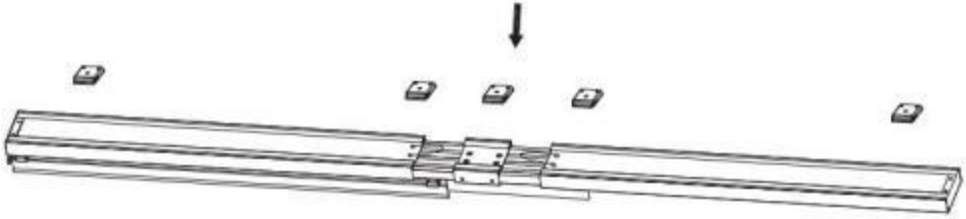

Steg 3-b: Installera spåret som visas .

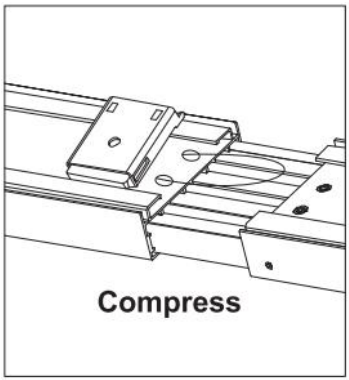

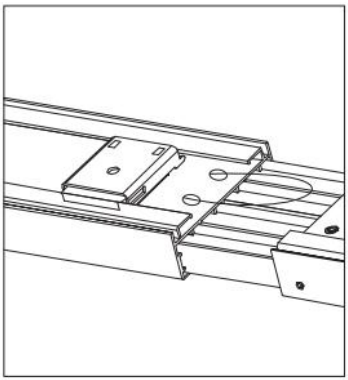

mage

OBS: Efter att spåret är installerad, för att säkerställa skönheten av produkten, Använd den medföljande dubbelhäftande tejpen för att ordna rep och klistra på det toppen av spåret k.

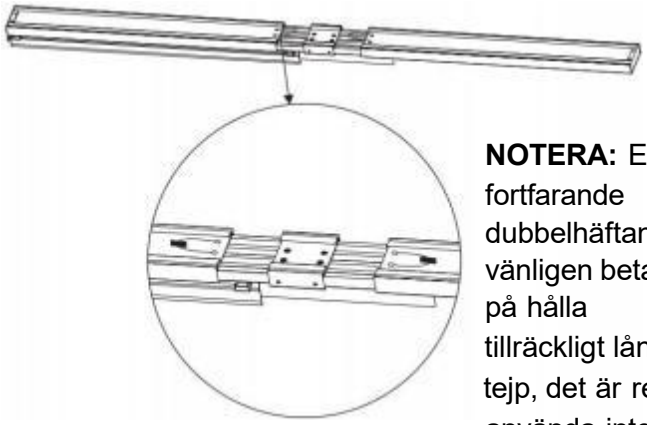

NOTERA: Eftersom värden fortfarande behöver dubbelhäftande tejp för att fästa, vänligen betala uppmärksamhet på hålla tillräckligt lång dubbelsidig tejp, det är rekommenderas att använda inte mer än 200 mm.

Steg 4

en. Mät önskad höjd. b. Klipp ut det oönskade längd av på nel.

DO INTE skuren från VE -sidan.

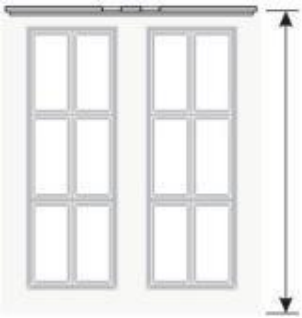

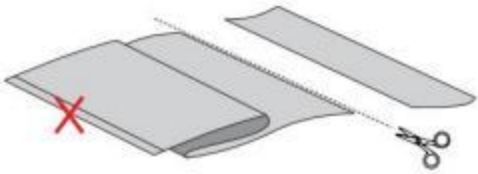

c. d. Sätt in panelerna i de nedre stängerna .

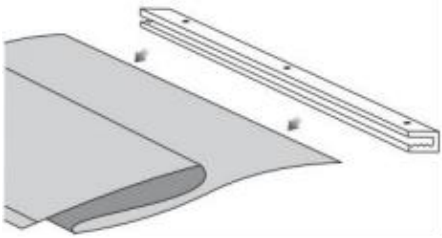

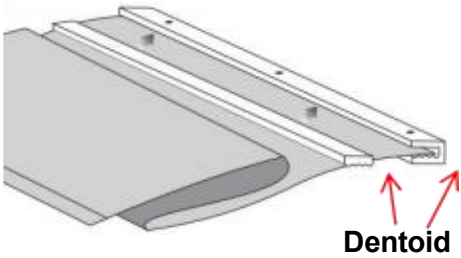

e. Använd insexnyckeln för att skruva fast ställskruvarna in i botten barer på platt yta.

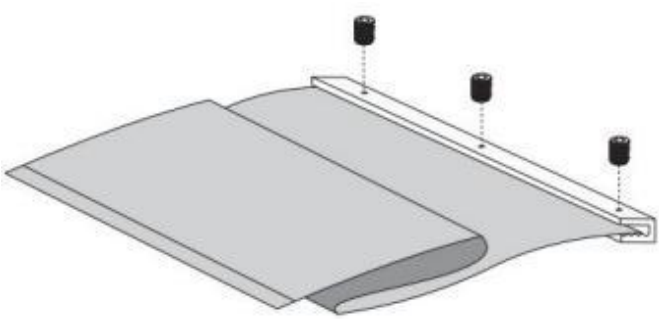



OBS: Buller kan uppstå när de blinda bottenstängerna kolliderar i blåsiga förhållanden.
För att minska kollisionsbuller , kapa intilliggande tygpaneler med en längdskillnad på 25–30 mm .

VIKTIGT: Denna ljudreducerande behandling kommer att orsaka en liten ojämnhet längs persiennens nederkant.

Steg 5: Fäst den till det övre kardborrebandet.

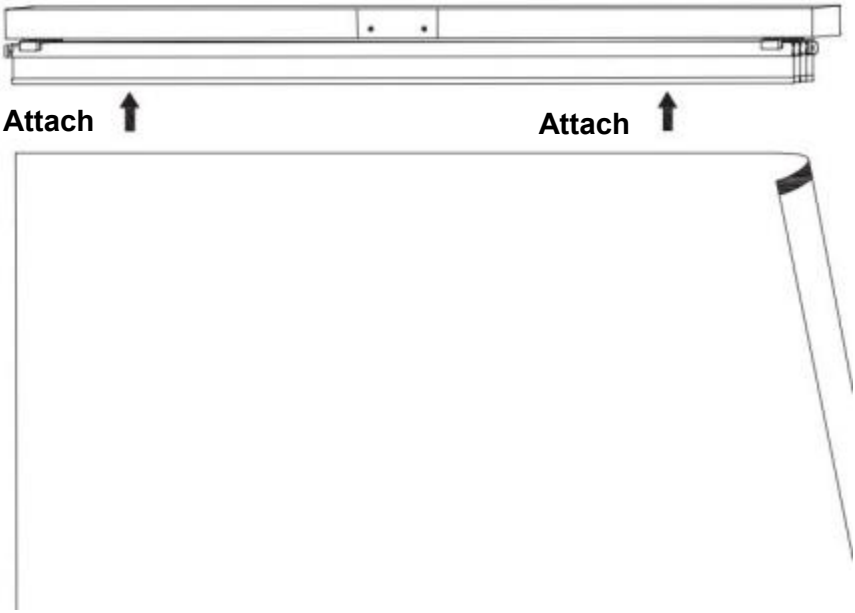

Steg 6: Montera staven på båda sidor.

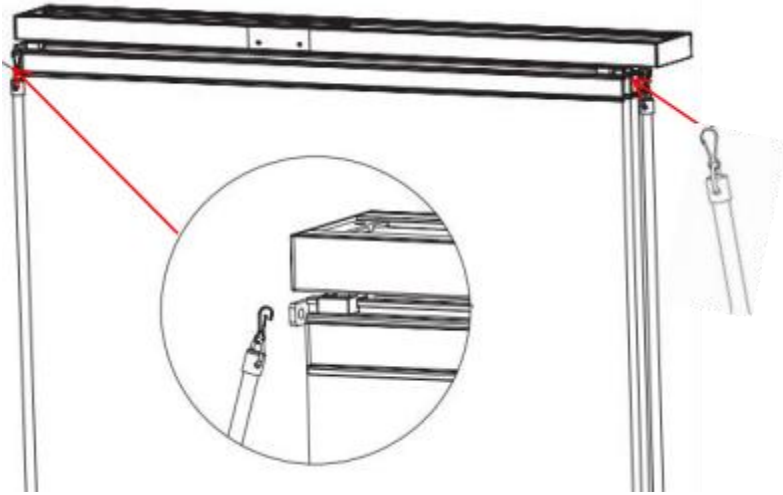

Dricks: Det är rekommenderas att dra i ungefär denna vinkel.

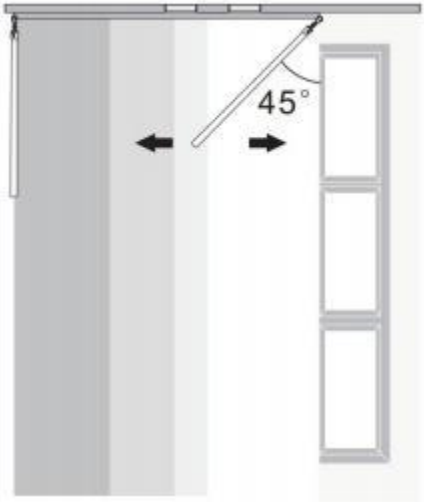

Steg 7: För att säkerställa skönheten i produkt, kappan är fäst på framsidan av aluminiumskenan med dubbelhäftande tejp.

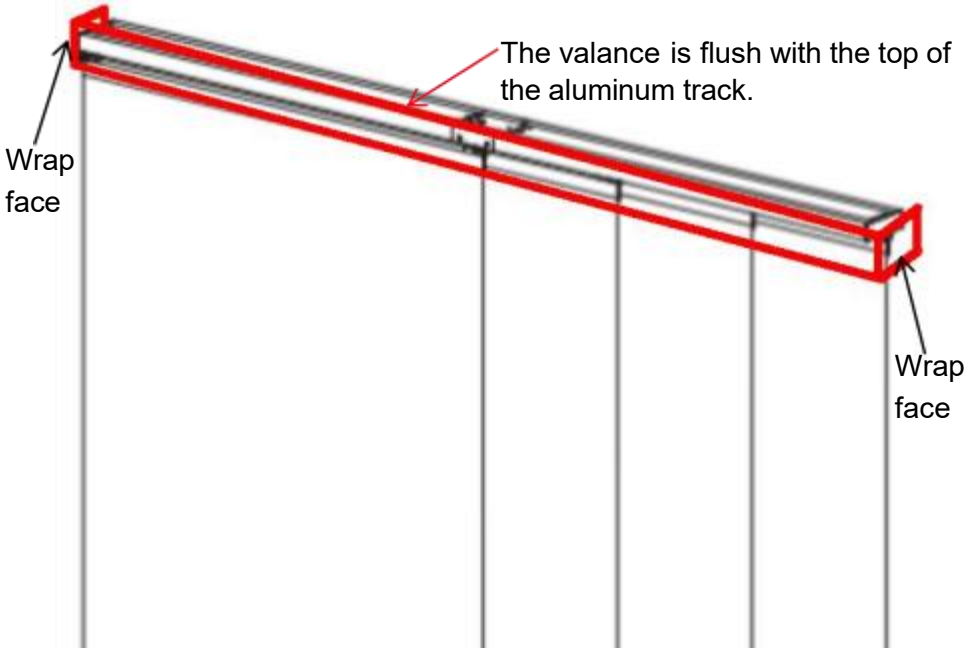

NOTERA: Om du köper två uppsättningar produkter och vill koppla ihop dem, kan ansluta dem med den medföljande kontakten. (Om du inte behöver detta, behaga ignorera detta del.)

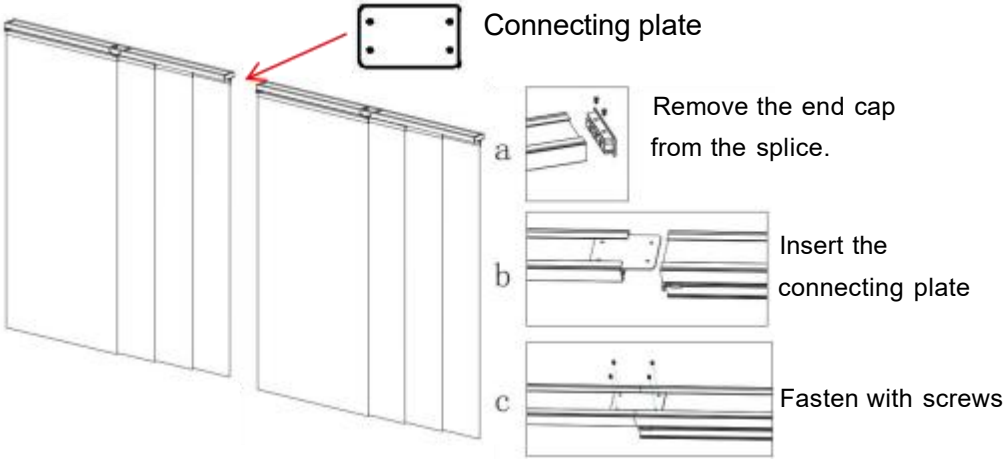

UNDERHÅLL

1. Rengöring regelbundet .
2. Kollision undvikande.



VEVOR

Upgrade · The Home Creator Way

PANELOVÁ KOLEJE ŽALUZIE

MODEL: PB-32-B1/PB-32-B2/PB-32-B3 / PB-32-B 4

PB-32-G1/PB-32-G2/PB-32-G3/PB-32-G 4

PB-32-G 5 /PB-32-G 6 /PB-32-G 7 /PB-32-G 8

VEVOR | Upgrade
The Home Creator Way

MODEL: PB-32-B1/PB-32-B2/PB-32-B3 / PB-32-B 4/ PB-32-G1/PB-32-G2

PB-32-G3/PB-32-G 4/ PB-32-G 5 /PB-32-G 6 /PB-32-G 7 /PB-32 -G 8

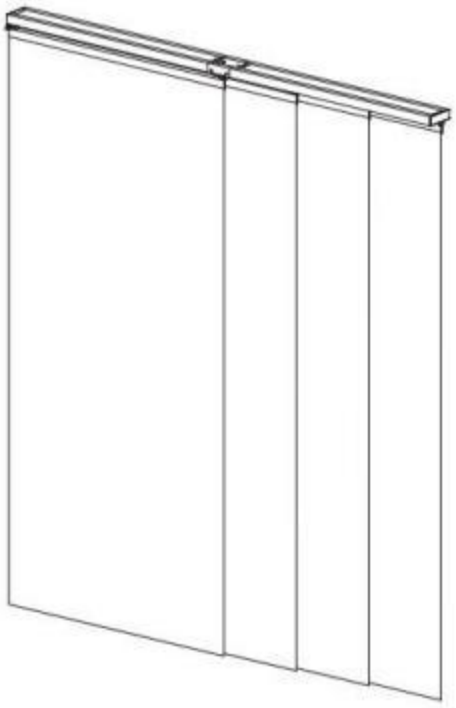

POZNÁMKA: Barva se může lišit na tvůj nákup.

Tento je originál návod k obsluze . Prosím přečíst vše Před použitím si pečlivě přečtěte návod k obsluze . Společnost VEVOR si vyhrazuje právo na jasný výklad. našich uživatel

manuálu. Vzhled výrobku se může změnit ten produkt Vy přijato. Prosím, odpusť nám, že to neuděláme znovu vás informuji pokud existuje nějaká technologie nebo software aktualizace o našem produktu.

SAFETY INFORMATION

1. Tento výrobek obsahuje malé části. Při požití to bude pózovat jako dušení nebezpečí. Udržujte je malé díly mimo dosah dětí !
2. Přečtěte si, porozumějte a řiďte se svými výrobce elektrického nářadí pokyny pro bezpečnost. Před použitím vždy používejte ochranné brýle nebo štíty na oči.
montáž a uvedení do provozu elektrického nářadí . Vždy mějte ruce, obličej, vlasy, volné oblečení a tělo v bezpečné vzdálenosti z vřetena a řezné nástroje. Vždy Při práci pevně držte rukojeti nářadí . operace. Vždy Před dalším nastavováním odpojte od zdroje napájení elektrické nářadí.

MODEL A PARAMETRY

Parameters / Model	Barva	Stínovací efekt	Šířka rozsah
PB-32-B1	Hnědý	Plný zatemnění	45,8–86 palců
PB-32-B2	Tmavě šedá		
PB-32-B3	Světle šedá		
PB-32-B 4	Světle šedá + jutová béžová		
PB-32-G1	Bílý	Polostín	
PB-32-G2	Světle hnědá		
PB-32-G3	Šedá		
PB-32-G 4	pomerančový		
PB-32-G 5	Bílý		
PB-32-G 6	Světle šedá		
PB-32-G 7	bílý		

PB-32-G 8	Světle šedá + jutová béžová		

POZNÁMKA: Barva se může lišit na tvůj nákup.

PARTS

Prosím, zaškrtněte vše kusy před instalace .



Nastavitelná kolejnice x1

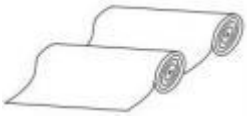

Panel Sada x2
(Každá role obsahuje 2 panely)



Dno tyčinka x4



Plátek x4



Hůlka x2



Valance x1

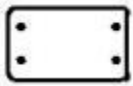

Spojovací deska 1x



5x držák "L" (p ro zeď montáž)

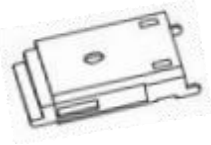

Montážní konzola x5



Imbusový klíč x1



Stavěcí šroub x1 6



Oboustranná páska x1



Ⓐ L Konzola
Šroub konektoru x5



Ⓑ Matice x5



◎ Nástěnná kotva x10



◎ Šroub konzoly x10

INSTALL ATION

Připravte si nástroje:



Vrtat



Šroub Kladivo pro řidiče





Páska Opatření

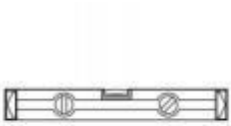







Kleště na vodováhu Nůžky Žebřík



Šroub Návrh: Prosím vybrat podle na tvůj v instalaci podmínky.



Dřevo



Cement

Zeď Držák

Krok 1-a : SEM obě strany vodítka kolejnice na odpovídající délku.

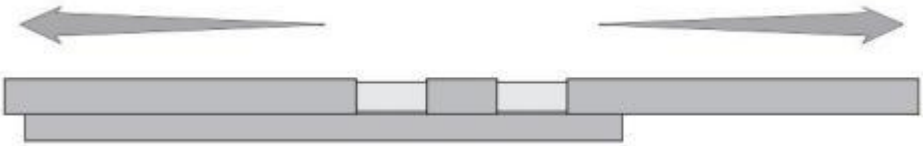

POZNÁMKA **:** lano v horní části vodítka kolejnice je zabránit ten dva teleskopický koleje, aby se nesklouzly a nespadly . Prosím, udělejte to neřezat lano.

Krok 2-a :

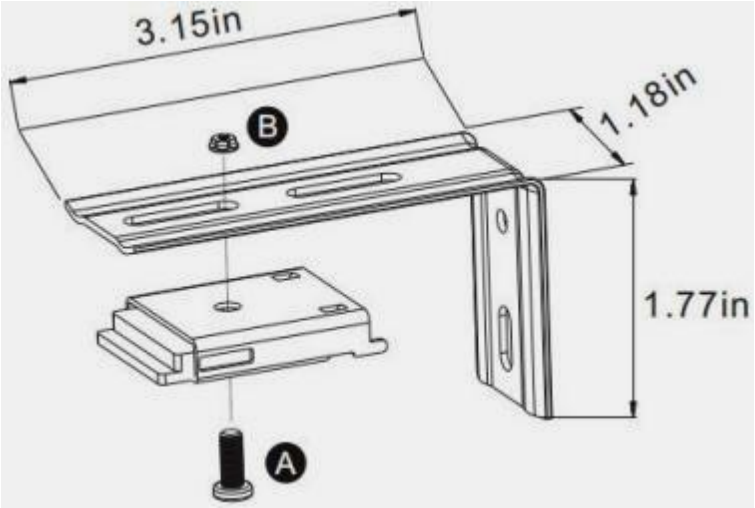

Krok 3-a :

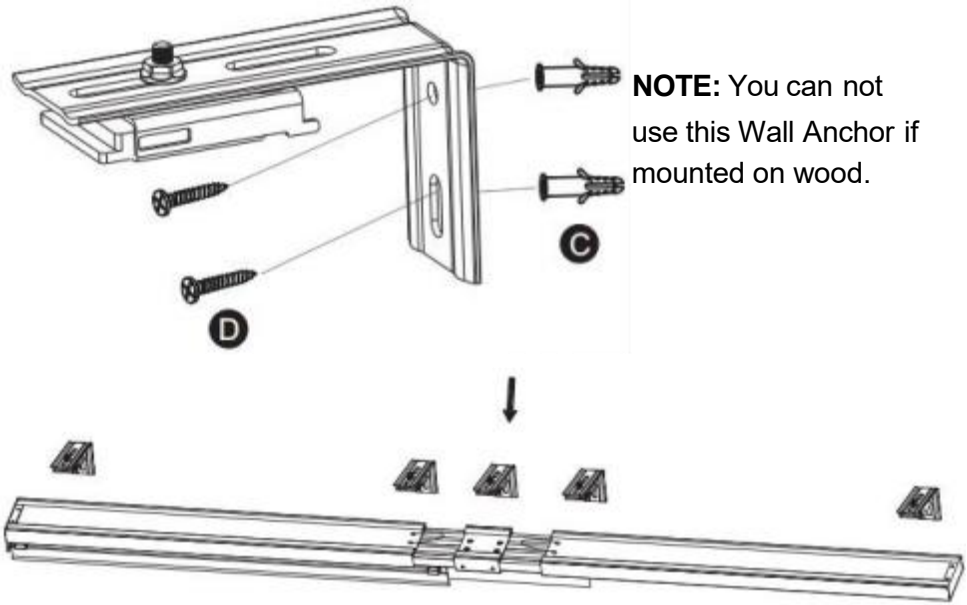

NOTE: You can not use this Wall Anchor if mounted on wood.

Nainstalujte závorky na správné rozestupy a připravit kolejnice pro montáž.

Nainstalujte kolejnici takto ukázat

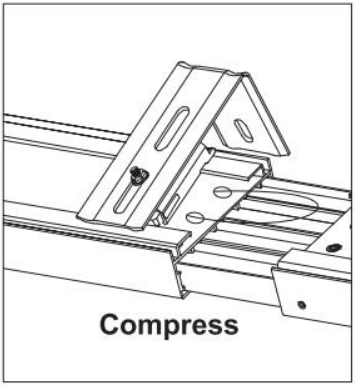

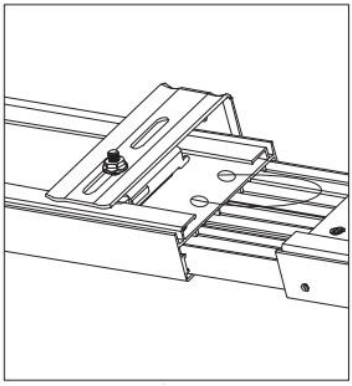

břišní svaly

Strop Držák

Následující části nejsou potřebné pro strop držák.







Konzola "L" x5 "L" Matice konzoly x5
(Na zeď držák) Šroub konektoru x5

Krok 1-b:

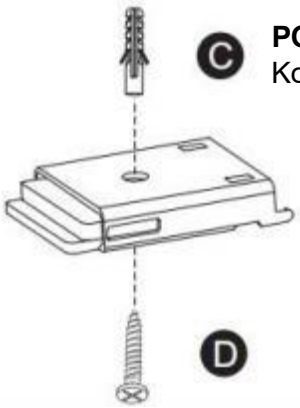

POZNÁMKA: Nemůžete použijte tuto zeď Kotva -li namontované na dřevě.

Krok 2-b: Instalovat ten závorky na ten správné vzdálenost a připravit ten kolejnice pro montáž.

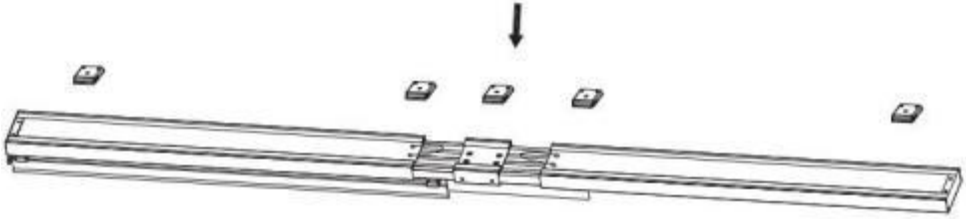

Krok 3-b: Nainstalujte kolejnici takto je ukázáno.

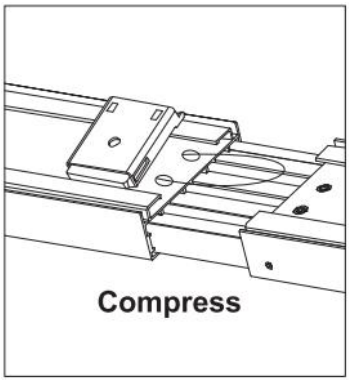

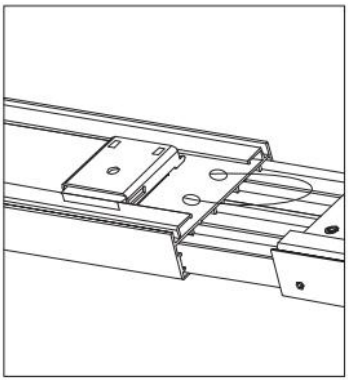

břišní svaly

POZNÁMKA: Po dokončení skladby nainstalovaný, aby byla zajištěna krása produktu , Pro uspořádání použijte prosím přiloženou oboustrannou pásku lano a nalepte to na vrchol stopy k.

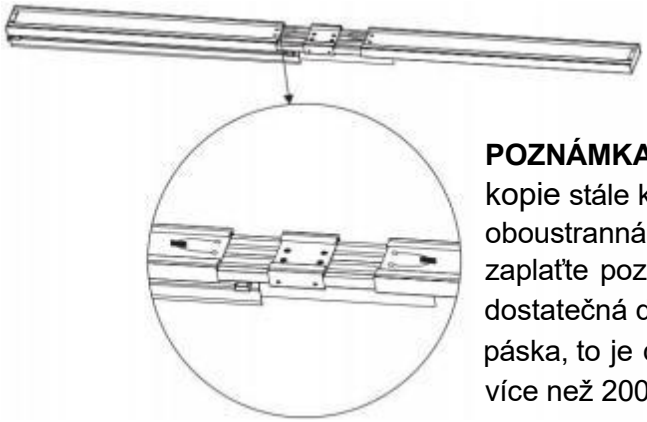

POZNÁMKA: Protože válečná kopie stále k nalepení je potřeba oboustranná páska, prosím, zaplaťte pozornost k udržet dostatečná délka oboustranného páska, to je doporučeno použití ne více než 200 mm.

Krok 4

A. Změřte požadovanou výšku. b. Odřízněte nepotřebné délka z pa nel.

DĚLAT NEŘEZAT ze strany suchého zipu.

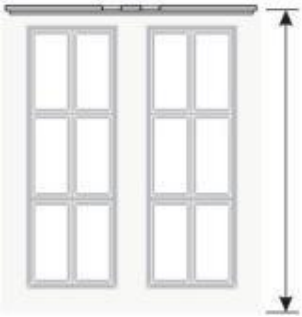

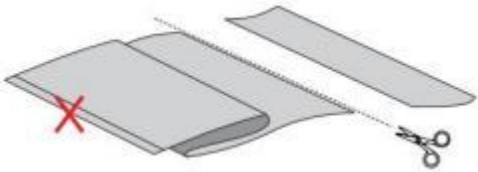

C. Vložte panely do spodních lišt. d. Vložte řezy do spodních lišt.

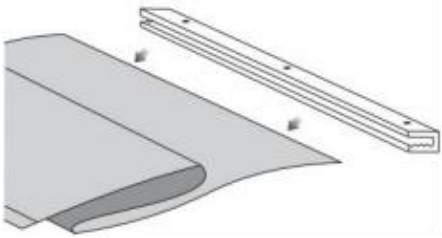

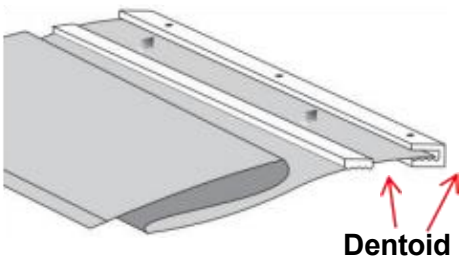

E. K zašroubování stavěcích šroubů použijte imbusový klíč do dna bary na byt povrch.

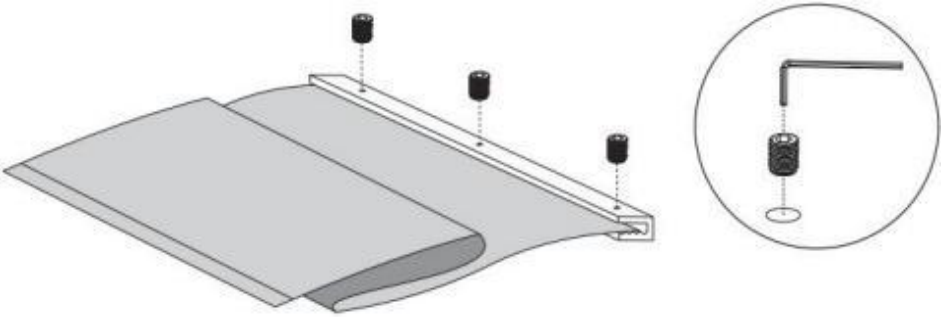

POZNÁMKA: Za větrných podmínek se může objevit hluk, když se spodní tyče žaluzie srazí.
Pro snížení hluku způsobeného kolizí nařežte sousední látkové panely s rozdílem délky 25–30 mm .

DŮLEŽITÁ POZNÁMKA: Tato úprava proti hluku způsobí mírné nerovnosti podél spodního okraje žaluzie.

Krok 5: Připojení to na horní suchý zip.

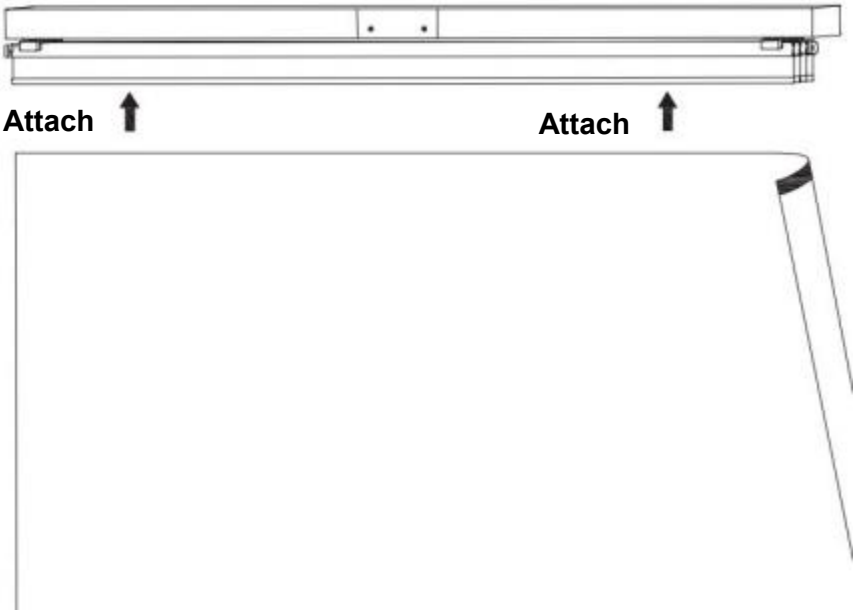

Krok 6: Nainstalujte hůlku na obě strany.

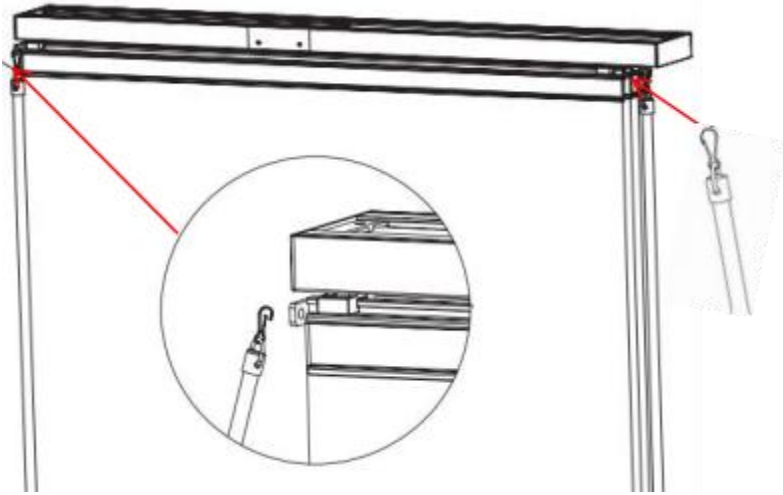

Tip: To je doporučeno zatáhněte přibližně v tomto úhlu.

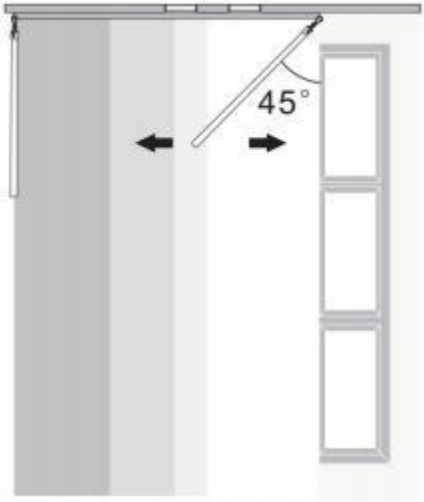

Krok 7: Aby byla zajištěna krása produkt, volán je nalepen na přední stranu hliníkové kolejnice oboustrannou páskou.

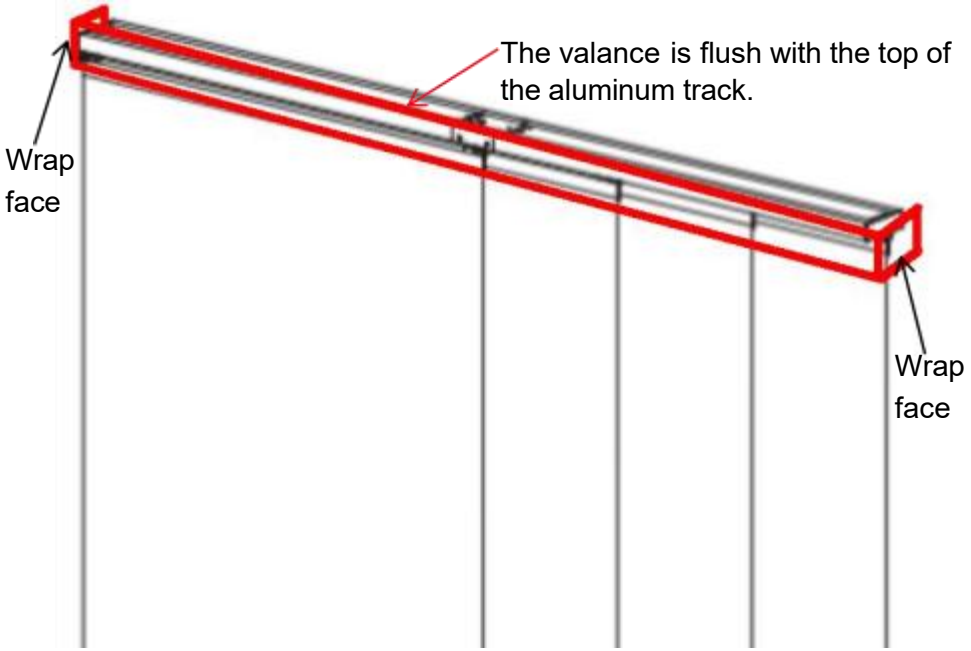

POZNÁMKA: Pokud vy koupit dvě sady produktů a chcete je propojit, můžete je propojit pomocí přiloženého konektoru. (Pokud ne potřebuji tohle, Prosím ignorovat to část.)

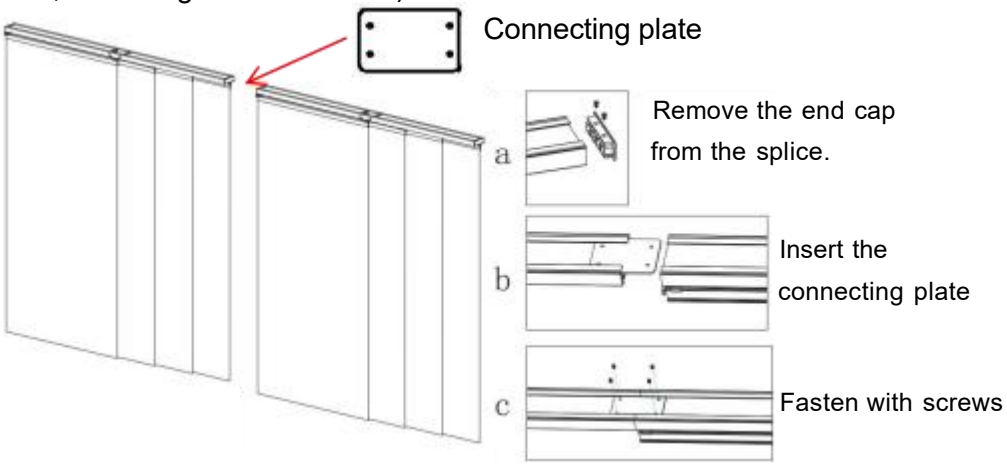

ÚDRŽBA

1. Čištění pravidelně .
2. Srážka vyhýbání se.

