ASSEMBLY INSTRUCTION
INSTRUCTIONS DE MONTAGE

TWIN BED
LIT TWIN

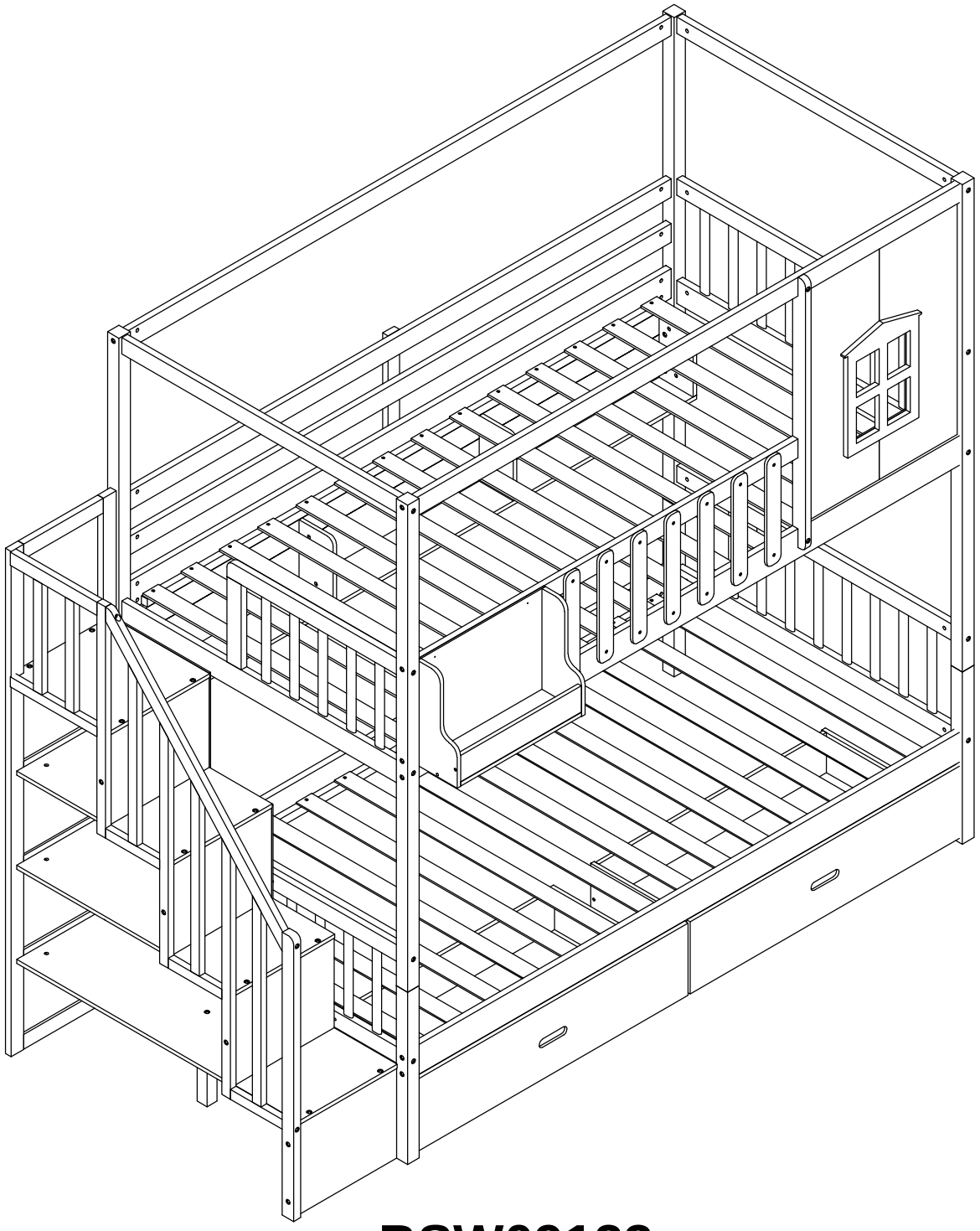

BSW09123

! SAFETY WARNINGS !

1. This bed is designed for use only mattress (es) meeting the following specifications on the upper bunk and lower bed

Upper bed

Bed Type	**Length**	**Width**	**Thickness**
Twin *Standard*	*74" - 75"*	*38 1/ 2"*	*6" max*

Lower Bed

Bed Type	**Length**	**Width**	**Thickness**
Twin *Standard*	*74" - 75"*	*38 1/ 2"*	*8" max*

2. Replacement parts, including additional guardrails, may be obtained from any of our (ZHONGSHAN BESWAY TECHNOLOGY CO., LTD.) dealers
3. Follow the information on the warnings appearing on the upper bunk bed end structure and on the carton, Do not remove warning label from bed.
4. Always use the recommended size mattresses or mattress supports, or both, to help prevent the likelihood of entrapment or falls.
5. Surface of the mattress must be at least 5 in. (127 mm) below the upper edge of guardrails.
6. Do not allow children under 6 years of age to use the upper bunk.
7. Periodically check and ensure that the guardrail, ladder, and other components are in their proper position, free from damage, and that all connectors are tight,
8. Do not allow horseplay on or under the hed and prohibit jumping on the bed
9. Always use the ladder for entering and leaving the upper bunk.
10. Do not use substitute parts. Contact the manufacturer or dealer for replacement parts.
11. Use of a night light may provided added safery precaution for a child using the upper bunk
12. Always use guardrails on both long sides of the upper bunk. If the bunk bed will be placed next to the wall, the guardrail that runs the full length of the bed should be placed against the wall to prevent entrapment between the bed and wall.
13. The use of water or sleep flotation mattresses is prohibited.
14. STRANGULATION HAZARD-Never attach or hang items to any part of the bunk bed that are not designed for use with the bed; for axample, but not limited, hook, belts and jump ropes.
15. Keep these instructions for future reference
16. Prohibit more than one person on upper bunk.
17. We recommend assembling your bunk bed on the shipping carton to protect your floor or carpet.
18. Be certain all staples are out of the box before beginning assembly on the shipping carton.

! AVERTISSEMENTS DE SÉCURITÉ !

1. Ce lit est conçu pour être utilisé uniquement avec un ou plusieurs matelas répondant aux spécifications suivantes sur le lit superposé supérieur.

Lit supérieur

Type de lit	**Longueur**	**Largeur**	**Épaisseur**
Simple *Standard*	*74" - 75"*	*38 ¹/ ²"*	*6" max*

Lit inférieur

Type de lit	**Longueur**	**Largeur**	**Épaisseur**
Simple *Standard*	*74" - 75"*	*38 ¹/ ²"*	*8" max*

2. *Des pièces de rechange, y compris des garde-corps supplémentaires, peuvent être obtenues auprès de l'un de nos (ZHONGSHAN BESWAY TECHNOLOGY CO., LTD.) dealers*
3. *Suivez les informations figurant sur les avertissements figurant sur la structure d'extrémité du lit superposé supérieur et sur le carton. Ne retirez pas l'étiquette d'avertissement du lit.*
4. *Utilisez toujours des matelas ou des supports de matelas de taille recommandée, ou les deux, pour éviter tout risque de piégeage ou chutes.*
5. *La surface du matelas doit être à au moins 5 po (127 mm) sous le bord supérieur des barrières de sécurité.*
6. *Ne laissez pas les enfants de moins de 6 ans utiliser la couchette supérieure.*
7. *Vérifiez et assurez-vous périodiquement que le garde-corps, l'échelle et les autres composants sont dans leur position appropriée, exempt de dommages et que tous les connecteurs sont bien serrés.*
8. *Ne permettez pas les jeux brutaux sur ou sous le lit et interdisez de sauter sur le lit.*
9. *Utilisez toujours l'échelle pour entrer et sortir de la couchette supérieure.*
10. *N'utilisez pas de pièces de rechange. Contactez le fabricant ou le revendeur pour obtenir des pièces de rechange.*
11. *L'utilisation d'une veilleuse peut constituer une mesure de sécurité supplémentaire pour un enfant utilisant la couchette supérieure.*
12. *Utilisez toujours des barrières de sécurité sur les deux côtés longitudinaux du lit supérieur. Si le lit superposé doit être placé à côté du mur, la barrière de sécurité qui s'étend sur toute la longueur du lit doit être placée contre le mur pour éviter tout piégeage entre le lit et le mur.*
13. *L'utilisation de matelas à eau ou de matelas flottants pour le sommeil est interdite.*
14. *RISQUE D'ÉTRANGLEMENT - Ne jamais attacher ou suspendre des objets à une partie quelconque du lit superposé qui ne sont pas conçu pour être utilisé avec le lit; par exemple, mais sans s'y limiter, un crochet, des ceintures et des cordes à sauter.*
15. *Conservez ces instructions pour référence ultérieure.*
16. *Interdire à plus d'une personne de dormir sur la couchette supérieure.*
17. *Nous vous recommandons d'assembler votre lit superposé sur le carton d'expédition pour protéger votre sol ou votre tapis.*
18. *Assurez-vous que toutes les agrafes sont sorties de la boîte avant de commencer l'assemblage sur le carton d'expédition.*

Detail View/Vue détaillée

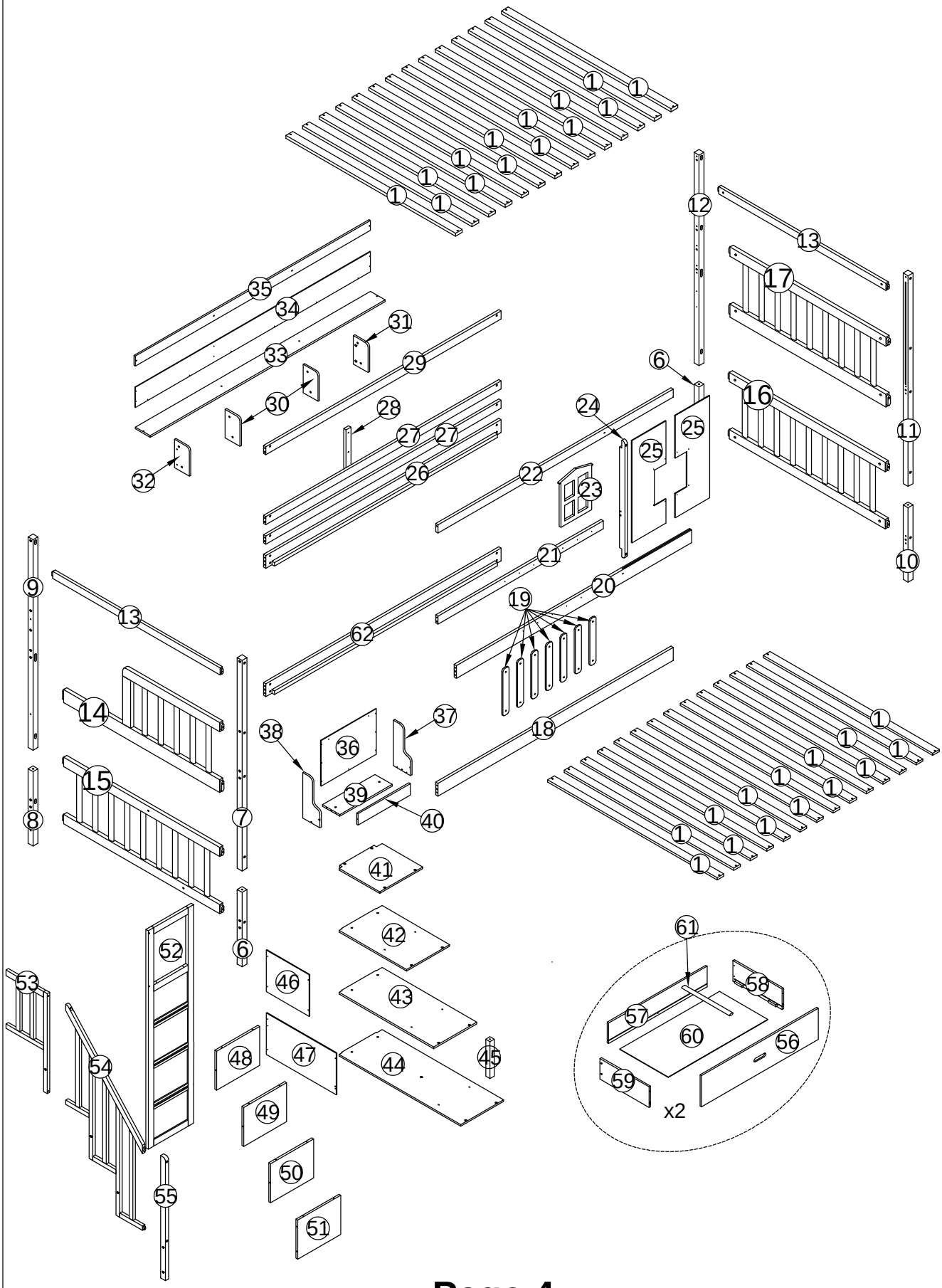

Part Lists/Listes de pièces:**BSW09123-1**

6  Legs-2 pcs Jambes-2 pièces	7  Leg-1 pc Jambes-1 pièce	8  Leg-1 pc Jambes-1 pièce
9  Leg-1 pc Jambes-1 pièce	10  Leg-1 pc Jambes-1 pièce	11  Leg-1 pc Jambes-1 pièce
12  Leg-1 pc Jambes-1 pièce	18 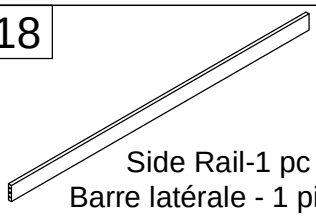 Side Rail-1 pc Barre latérale - 1 pièce	20 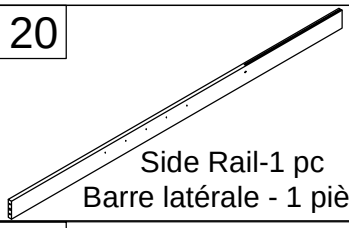 Side Rail-1 pc Barre latérale - 1 pièce
21 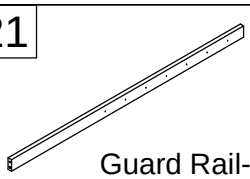 Guard Rail-1 pc Garde-corps – 1 pièce	22 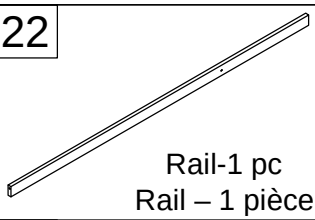 Rail-1 pc Rail – 1 pièce	23 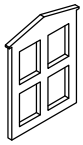 Panel-1 pc Panneaux - 1 pièce
24  Rail-1 pc Rail – 1 pièce	26 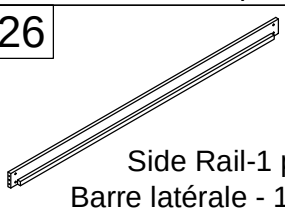 Side Rail-1 pc Barre latérale - 1 pièce	27 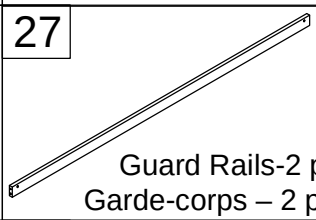 Guard Rails-2 pcs Garde-corps – 2 pièces
28 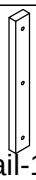 Rail-1 pc Rail – 1 pièce	29 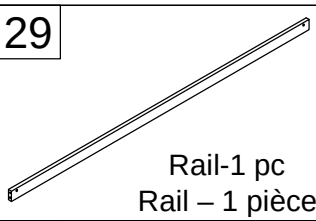 Rail-1 pc Rail – 1 pièce	30 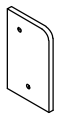 Panels-2 pcs Panneaux - 2 pièces
31 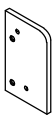 Panel-1 pc Panneaux - 1 pièce	32 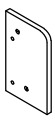 Panel-1 pc Panneaux - 1 pièce	33 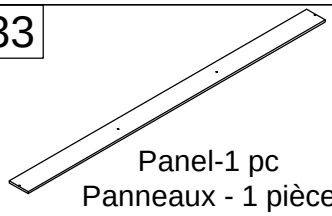 Panel-1 pc Panneaux - 1 pièce
34 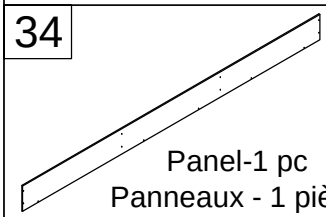 Panel-1 pc Panneaux - 1 pièce	35 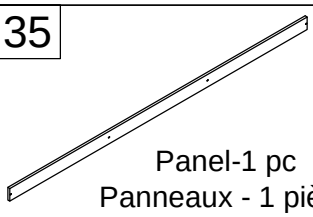 Panel-1 pc Panneaux - 1 pièce	37 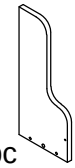 Panel-1 pc Panneaux - 1 pièce

Part Lists/Listes de pièces:**BSW09123-1**

38 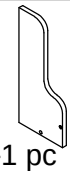 Panel-1 pc Panneaux - 1 pièce	39 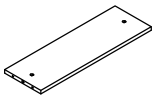 Panel-1 pc Panneaux - 1 pièce	40 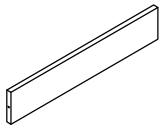 Panel-1 pc Panneaux - 1 pièce
41 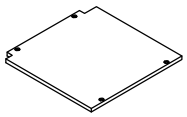 Panel-1 pc Panneaux - 1 pièce	55  Rail-1 pc Rail – 1 pièce	57 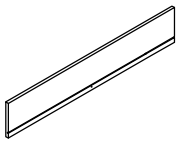 Drawer-Back Panels-2 pcs Panneaux arrière de tiroir – 2 pièces
61 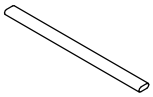 Drawer-Support Bottom Panels-2 pcs Panneaux de fond de tiroir avec support – 2 pièces	62 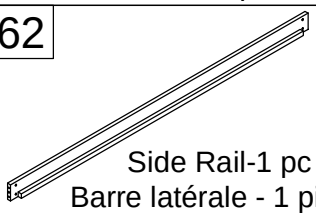 Side Rail-1 pc Barre latérale - 1 pièce	

Part Lists/Listes de pièces:**BSW09123-2**

13 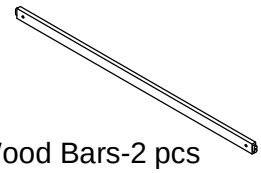 Wood Bars-2 pcs Barres en bois – 2 pièces	19  Panels-7 pcs Panneaux - 7 pièces	36 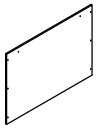 Panel-1 pc Panneaux - 1 pièce
42 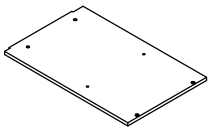 Panel-1 pc Panneaux - 1 pièce	43 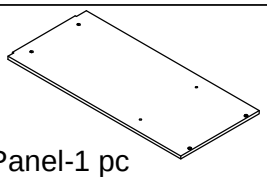 Panel-1 pc Panneaux - 1 pièce	44 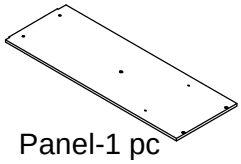 Panel-1 pc Panneaux - 1 pièce
46 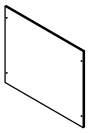 Panel-1 pc Panneaux - 1 pièce	47 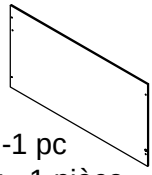 Panel-1 pc Panneaux - 1 pièce	52  Frame-1 pc Cadre - 1 pièce
54 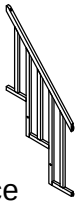 Frame-1 pc Cadre - 1 pièce	56 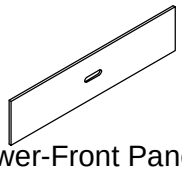 Drawer-Front Panels-2 pcs Façades de tiroir – 2 pièces	58 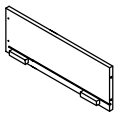 Drawer-Side Panels-2 pcs Panneaux latéraux de tiroir – 2 pièces
59 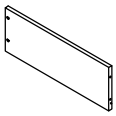 Drawer-Side Panels-2 pcs Panneaux latéraux de tiroir – 2 pièces	60 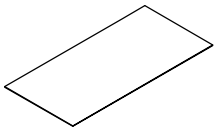 Drawer-Bottom Panels-2 pcs Panneaux de fond de tiroir – 2 pièces	

Part Lists/Listes de pièces:**BSW09123-3**

1 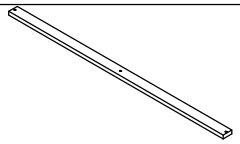 Slats-28 pcs Lattes-28 pièces	14 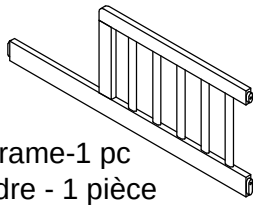 Frame-1 pc Cadre - 1 pièce	15 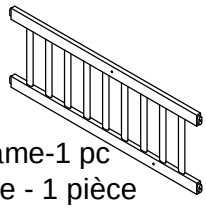 Frame-1 pc Cadre - 1 pièce
16 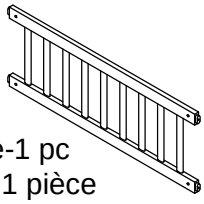 Frame-1 pc Cadre - 1 pièce	17 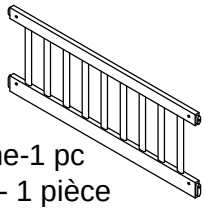 Frame-1 pc Cadre - 1 pièce	25 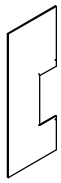 Panels-2 pcs Panneaux - 2 pièces
45  Middle Leg-1 pc Pattes médianes – 1 pièce	48 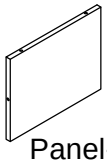 Panel-1 pc Panneaux - 1 pièce	49 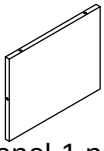 Panel-1 pc Panneaux - 1 pièce
50 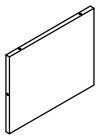 Panel-1 pc Panneaux - 1 pièce	51 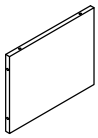 Panel-1 pc Panneaux - 1 pièce	53 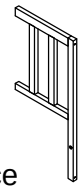 Frame-1 pc Cadre - 1 pièce

Hardware Lists/Listes de matériel: **BSW09123-3**

A 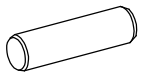 Steel dowel Ø10 x 90 mm-4 pcs Goujon en acier Ø10x90 mm–4 pièces	B 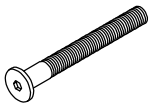 Bolt M6 x 80 mm-45 pcs Boulon M6 x 80 mm-45 pièces	C  M6 x 13 mm -65 pcs M6 x 13 mm -65 pièces
D  Allen Keys -2 pcs Clé Allen -2 pièces	E 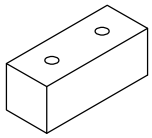 Stop Drawer-3 pcs Tiroir d'arrêt-3 pièces	F 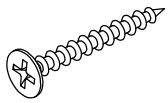 Screws M4 x 30 mm-75 pcs Vis M4 x 30 mm-75 pièces
G 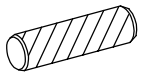 Wood dowel Ø10 x 40 mm-16 pcs Cheville en bois Ø10x40mm-16 pièces	H 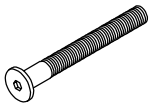 Bolt M6 x 60 mm-19 pcs Boulon M6 x 60 mm-19 pièces	K 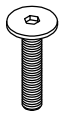 Bolt M6 x 35 mm-7 pcs Boulon M6 x 35 mm-7 pièces
L  M6 x 15 mm-2 pcs M6 x 15 mm-2 pièces	M 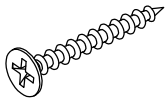 Screws M4 x 20 mm-14 pcs Vis M4 x 20 mm-14 pièces	N  Screws M6x30 mm -5 pcs Vis M6x30 mm -5 pièces
P 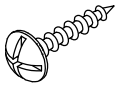 Screws M4 x15 mm-55 pcs Vis M4 x15 mm-55 pièces	Q 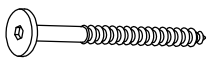 Screws M6x40 mm -4 pcs Vis M6x40 mm -4 pièces	R 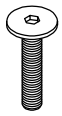 Bolt M6 x 25 mm-15 pcs Boulon M6 x 25 mm-15 pièces
S 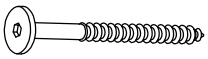 Screws M6x55 mm -2 pcs Vis M6x55 mm -2 pièces	T 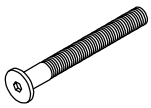 Bolt M6 x 100 mm-1 pc Boulon M6 x 100 mm-1 pièce	U 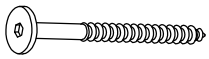 Screws M6x70 mm -3 pcs Vis M6x70 mm -3 pièces
V 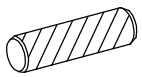 Wood dowel Ø6 x 25 mm-12 pcs Cheville en bois Ø6x25 mm-12 pièces	Z 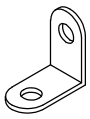 Steel Brackets-7 pcs Supports en acier-7 pièces	W 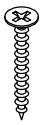 Screws M3 x 12 mm-14 pcs Vis M3 x 12 mm-14 pièces
X  Wheel(H=28mm)-8 pcs Roue (H = 28 mm) – 8 pièces	Z1 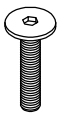 Bolt M6 x 45 mm-2 pcs Boulon M6 x 45 mm-2 pièces	Z2  MDF Insert-2 pcs Insert en MDF – 2 pièces

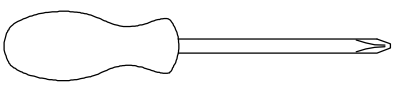

Assembly Tools Required (Not Included)
Outils d'assemblage requis (non inclus)

STEP 1-1:
étape 1-1:

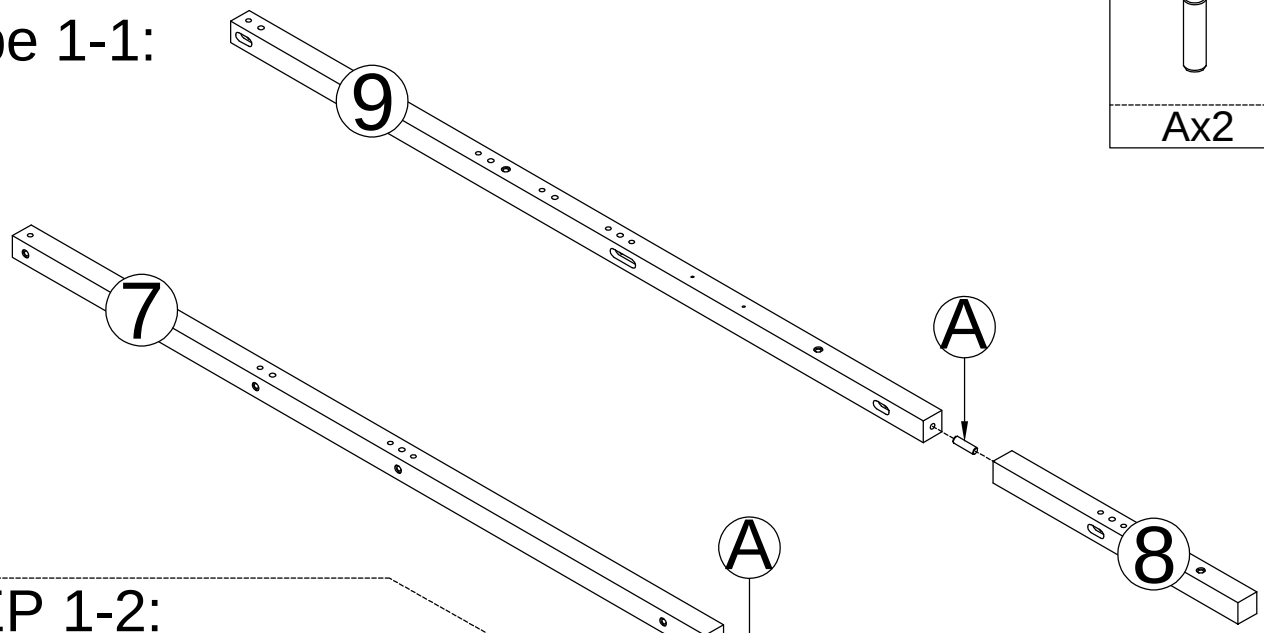

Ø10x90mm
Ax2

STEP 1-2:
étape 1-2:

	M6x80mm	M6x13mm
	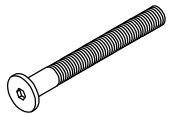	
Dx1	Bx9	Cx9

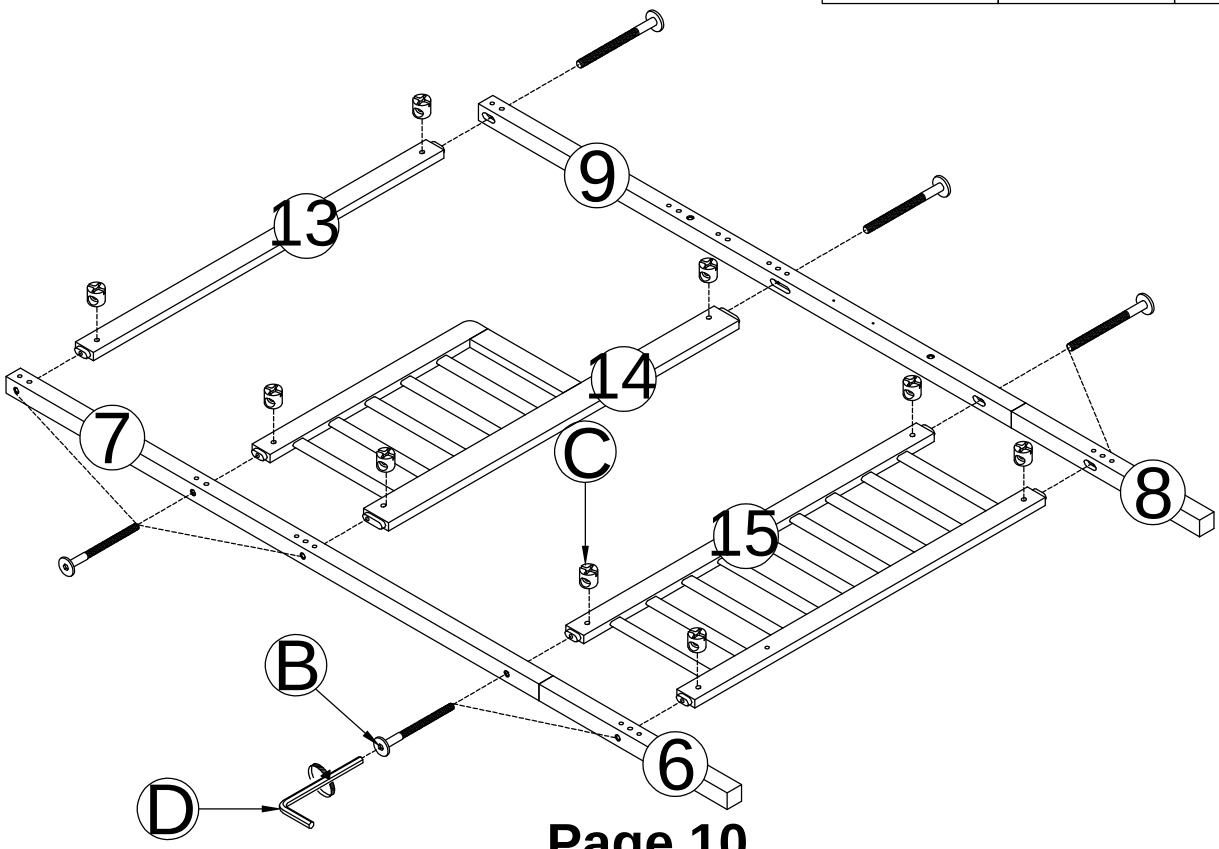

STEP 2-1:
étape 2-1:

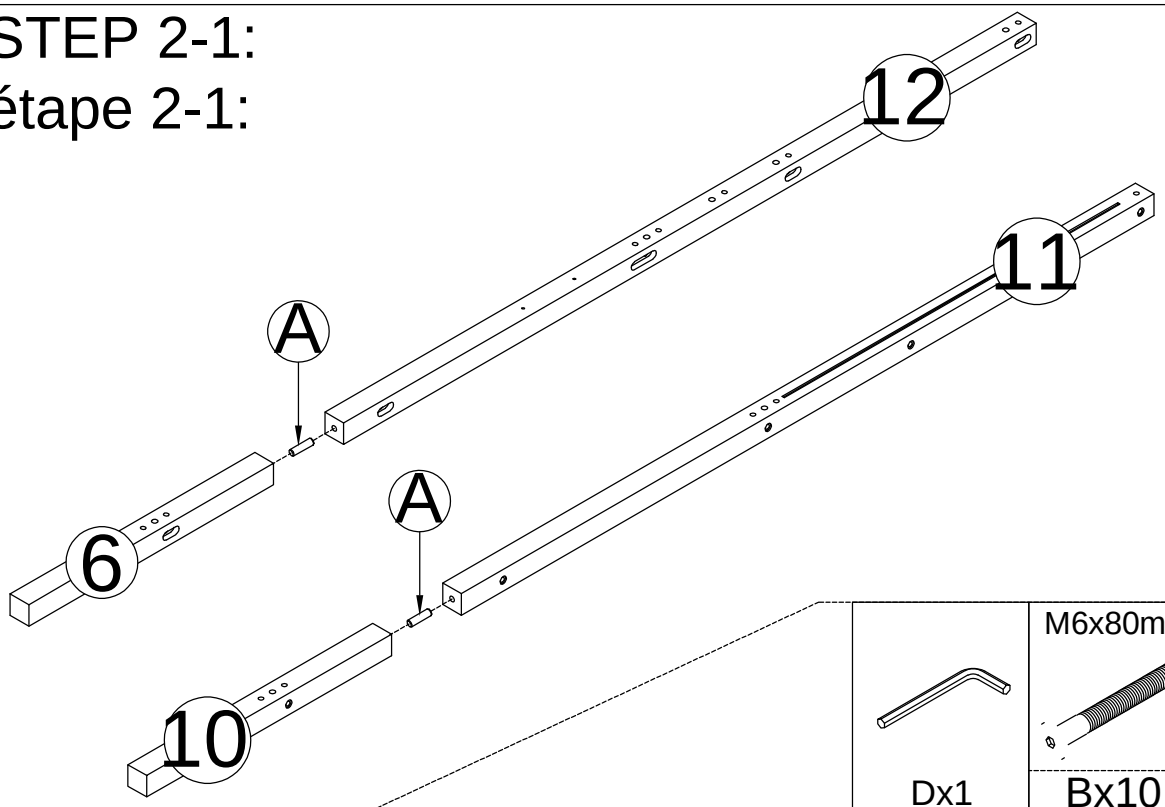

Ø10x90mm		
		
Ax2		

	M6x80mm	M6x13mm
		
Dx1	Bx10	Cx10

STEP 2-2:
étape 2-2:

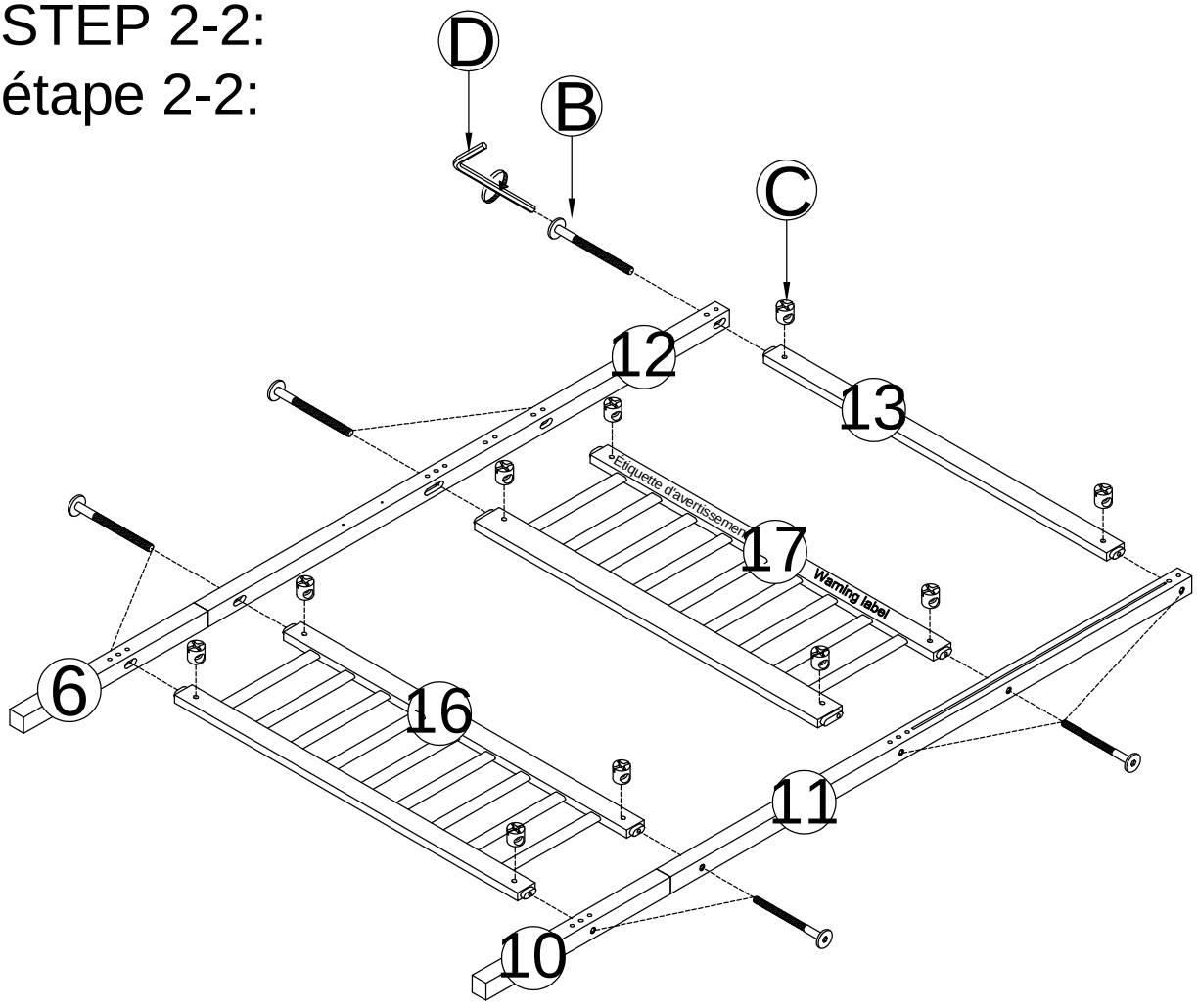

STEP 3:
étape 3:

M4x30mm
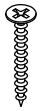
Fx6
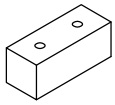
Ex3

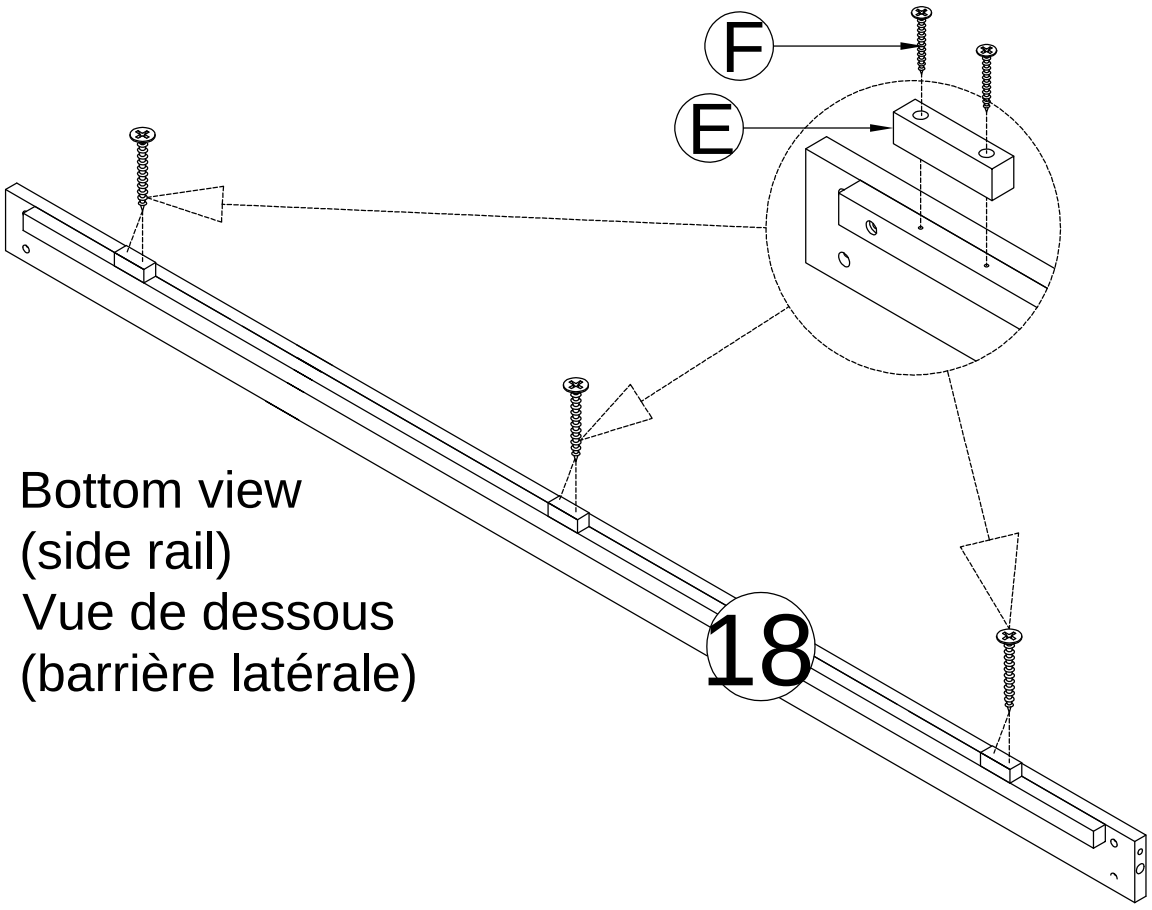

Bottom view
(side rail)
Vue de dessous
(barrière latérale)

STEP 4:
étape 4:

 Dx1	M6x80mm 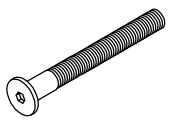 Bx22	M6x13mm  Cx22
		Ø10x40mm  Gx14

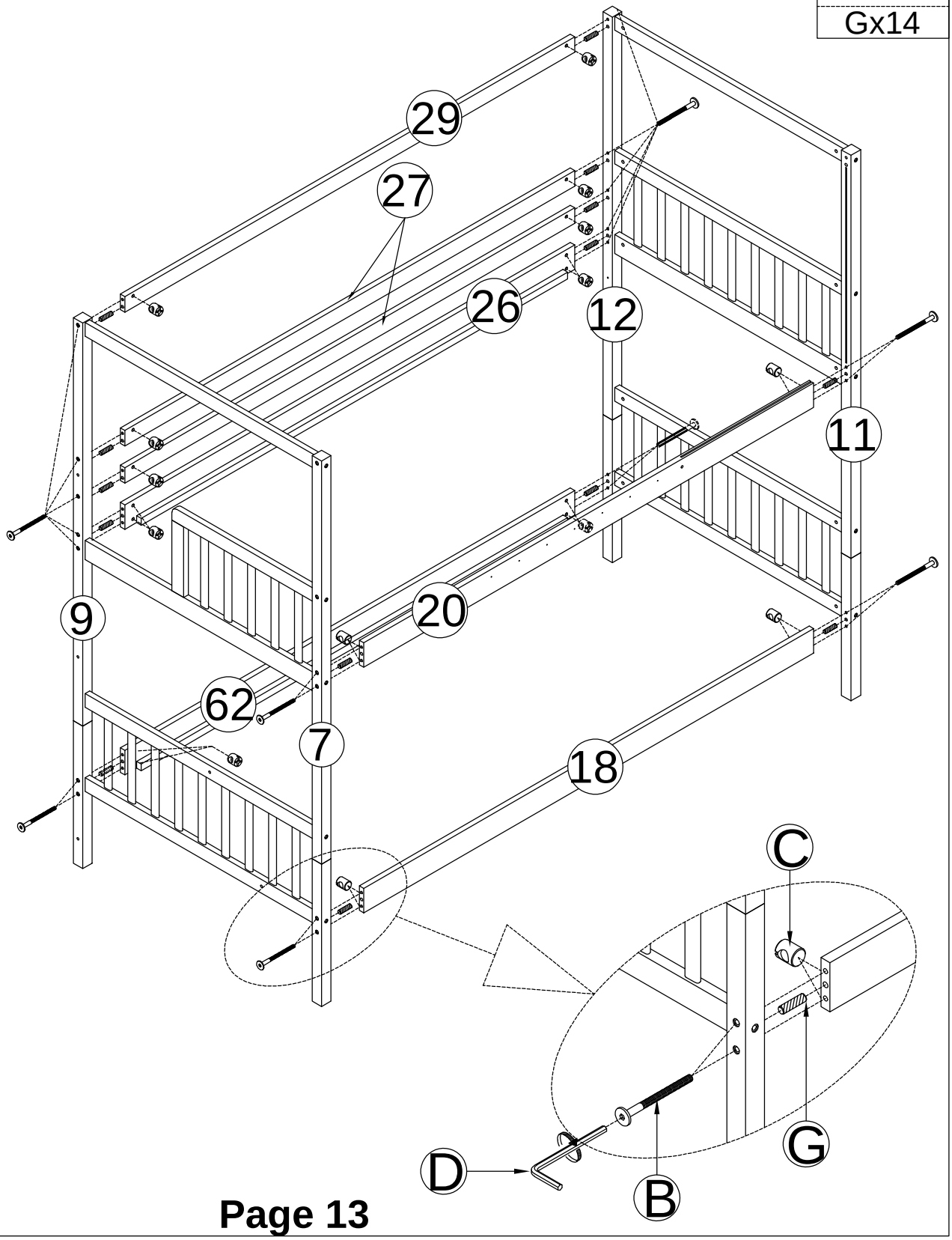

STEP 5:
étape 5:

	M6x80mm 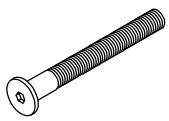	M6x13mm 
Dx1	Bx1	Cx2
	M6x60mm 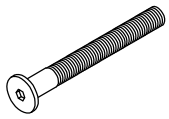	Ø10x40mm 
	Hx1	Gx2

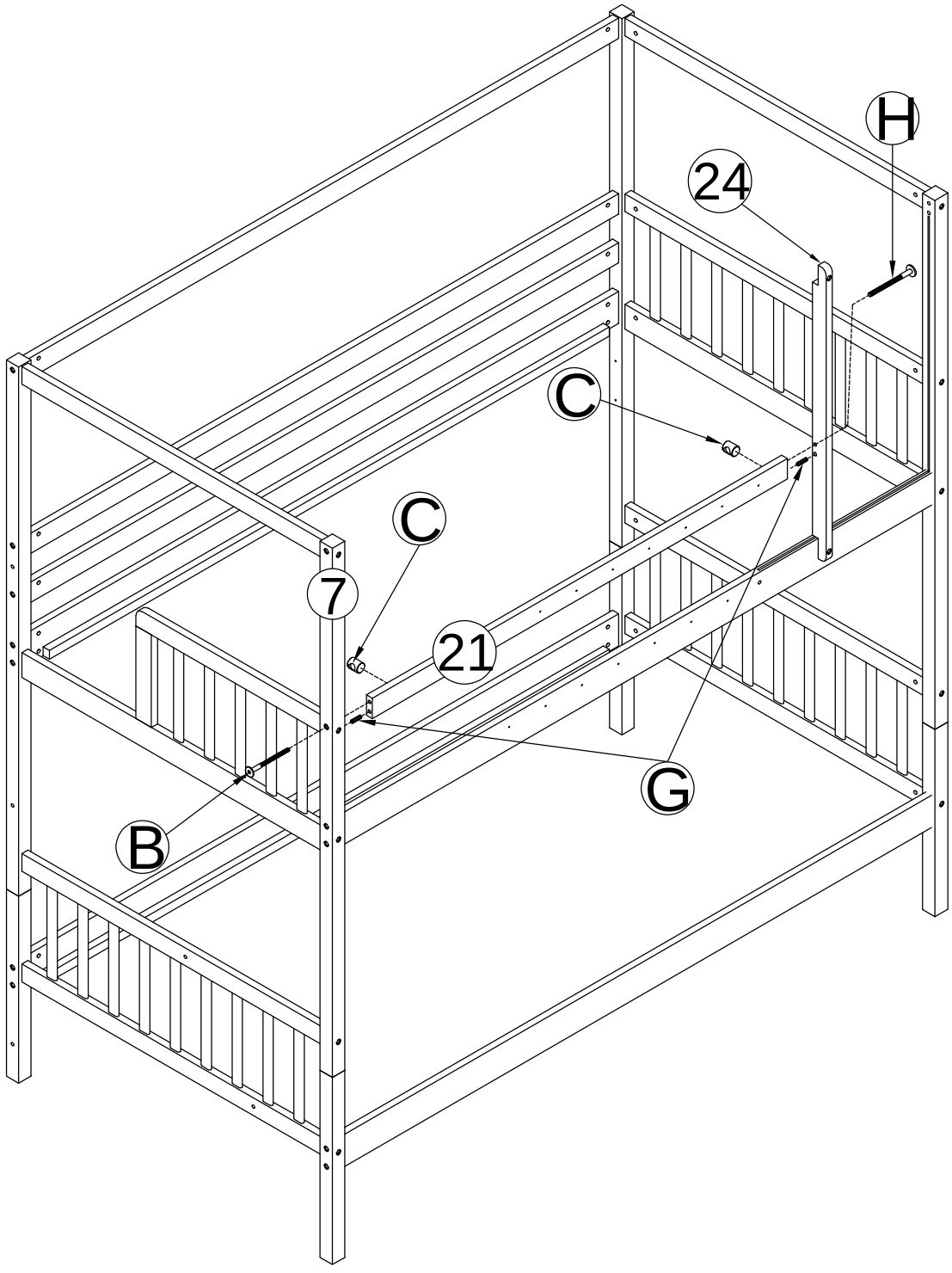

STEP 6:
étape 6:

M6x15mm	M6x35mm
Lx1	Kx1
	Dx2

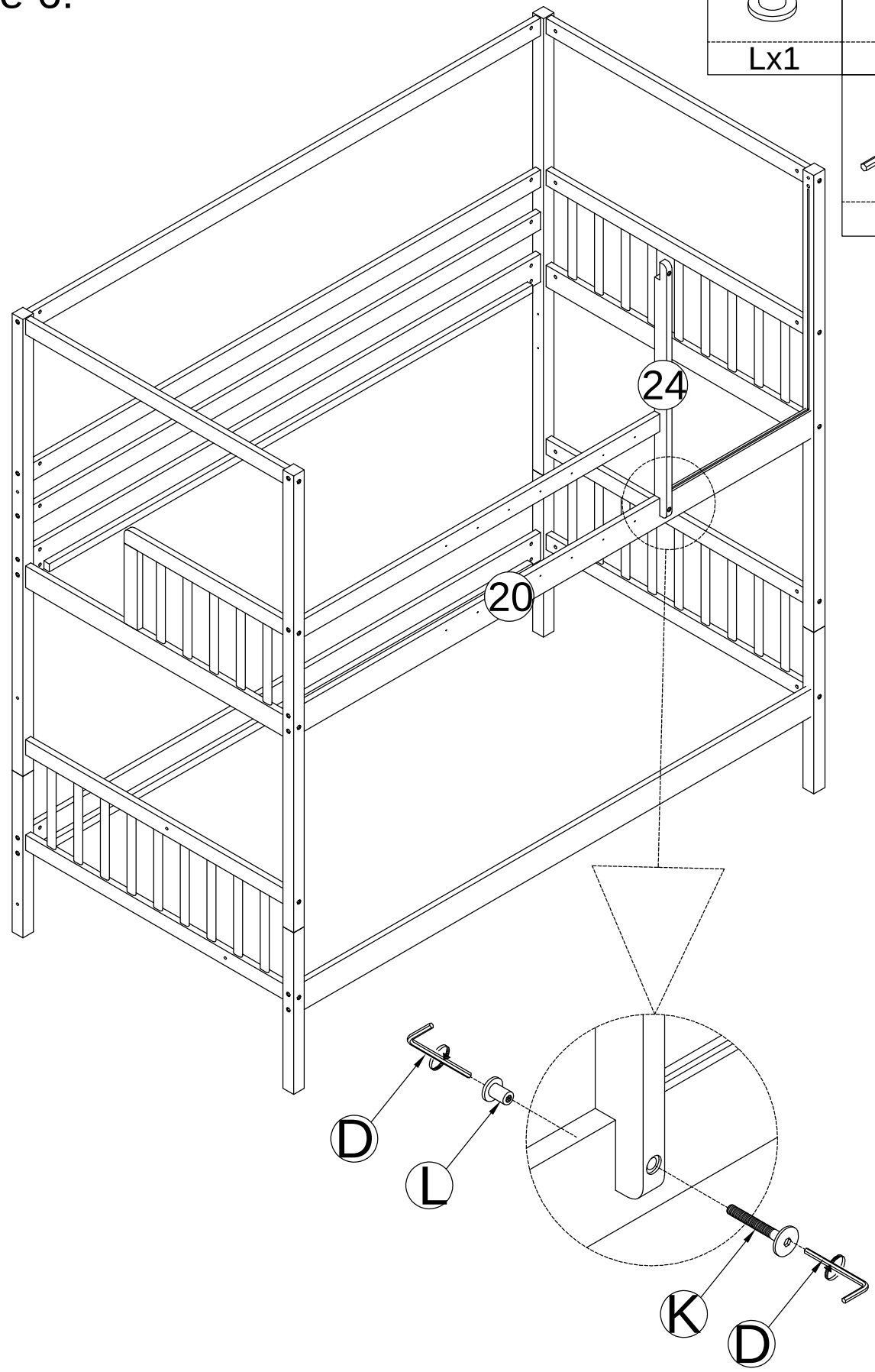

STEP 7:
étape 7:

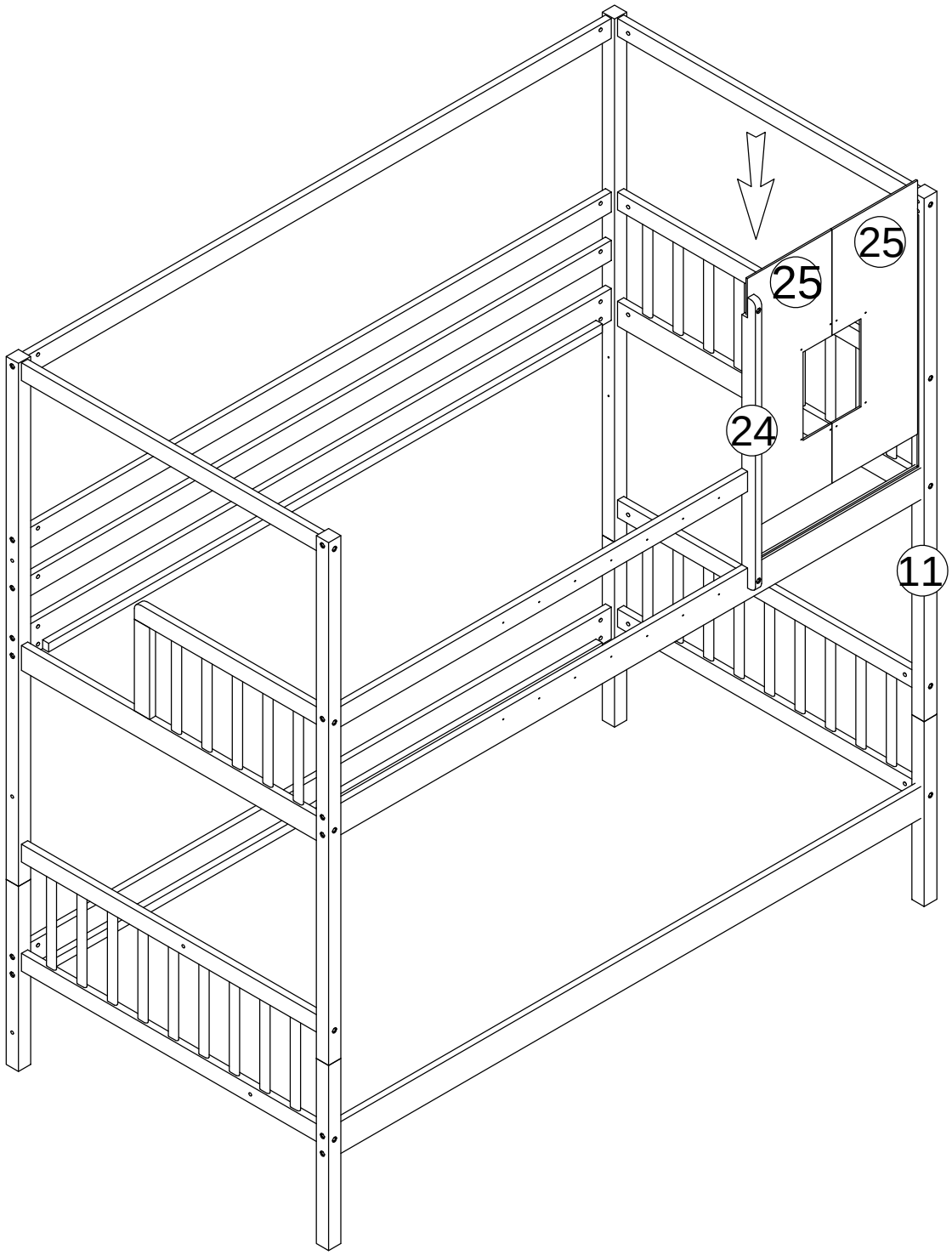

STEP 8:
étape 8:

M6x80mm	M6x13mm	M6x15mm	M6x35mm
Bx2	Cx2	Lx1	Kx1

Dx2

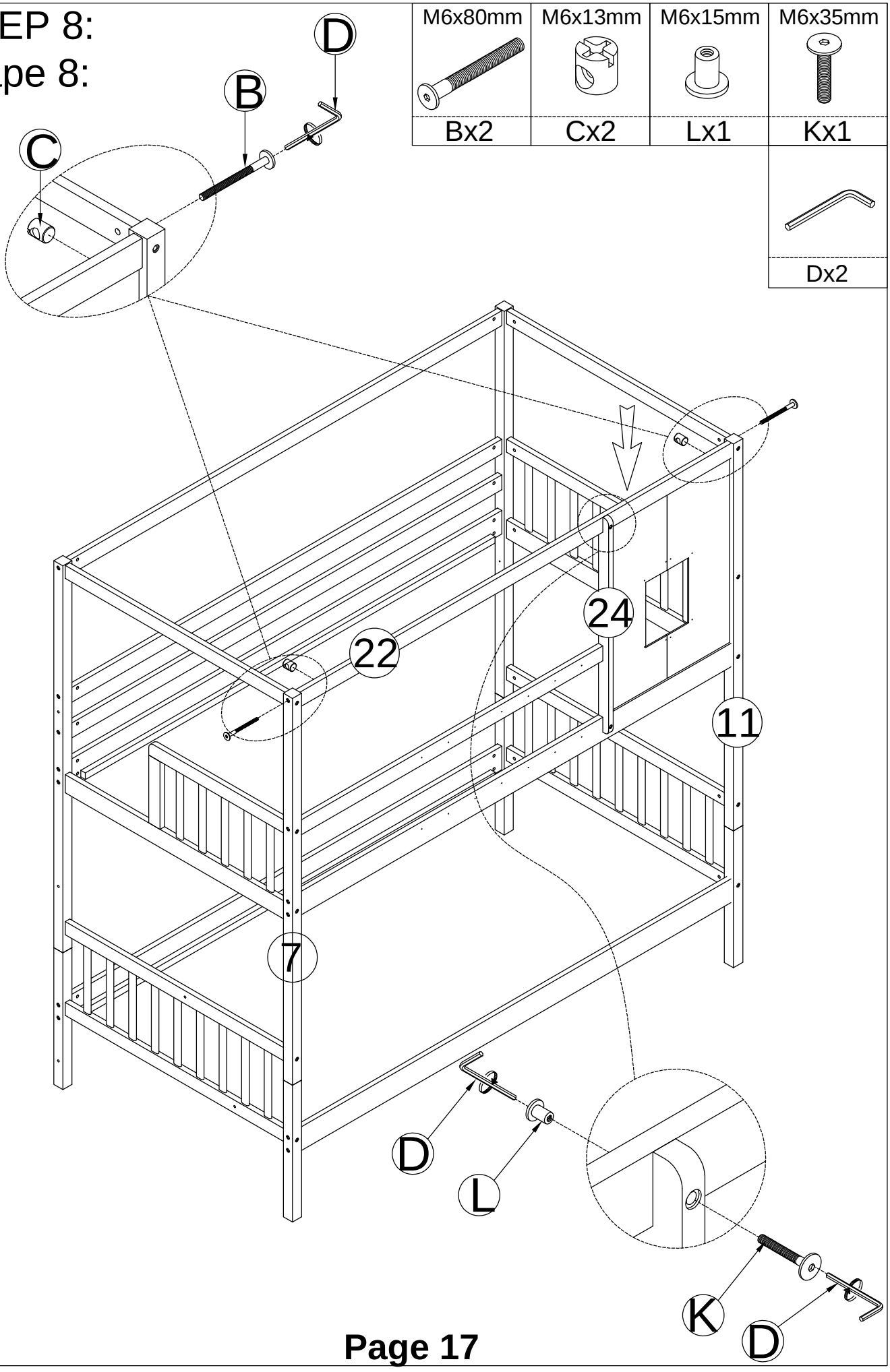

STEP 9:
étape 9:

M4x20mm

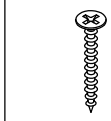

Mx14

X14

STEP 10:
étape 10:

	M6x30 mm
	
Dx1	Nx3

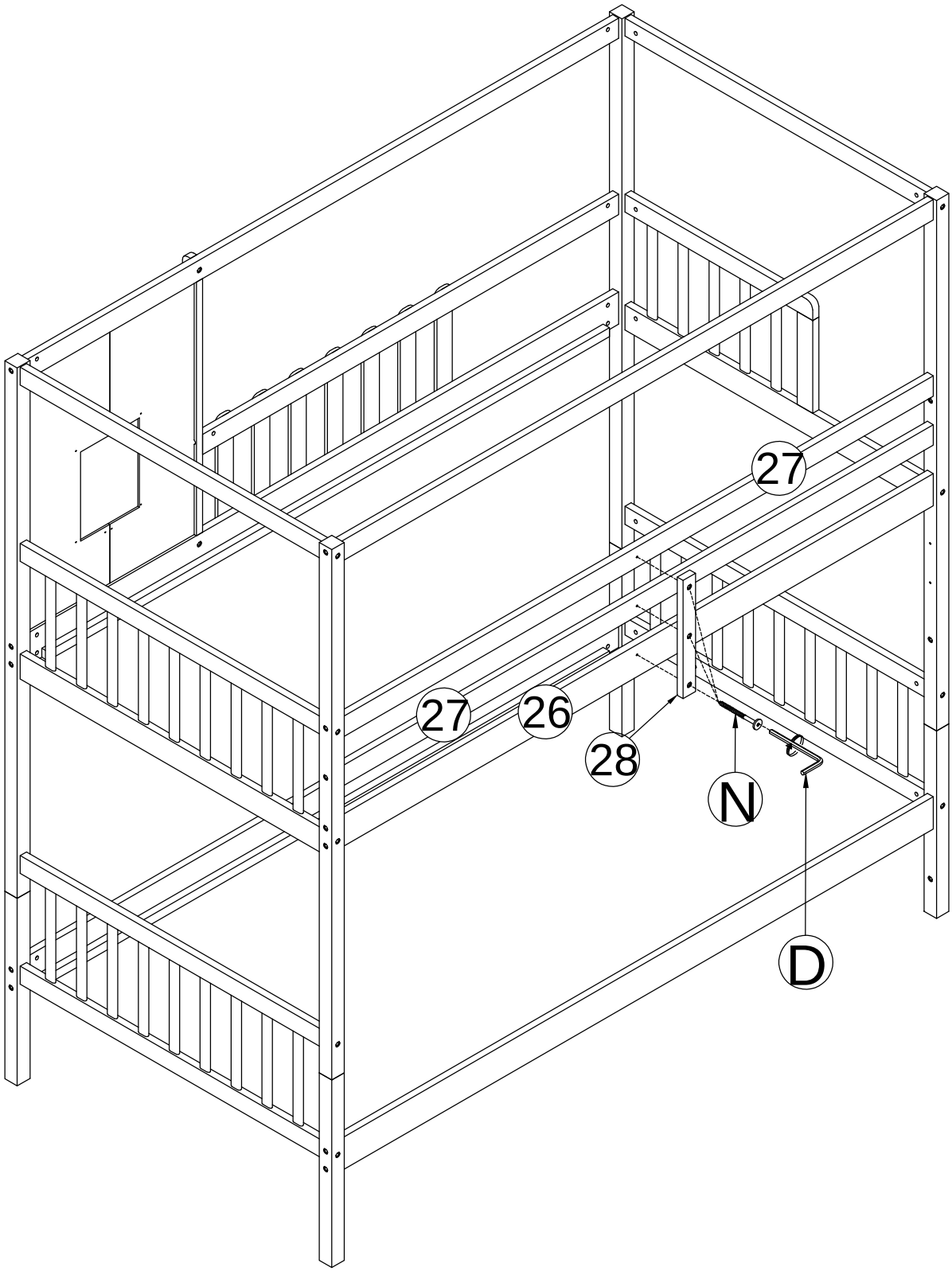

STEP 11-1:
étape 11-1:

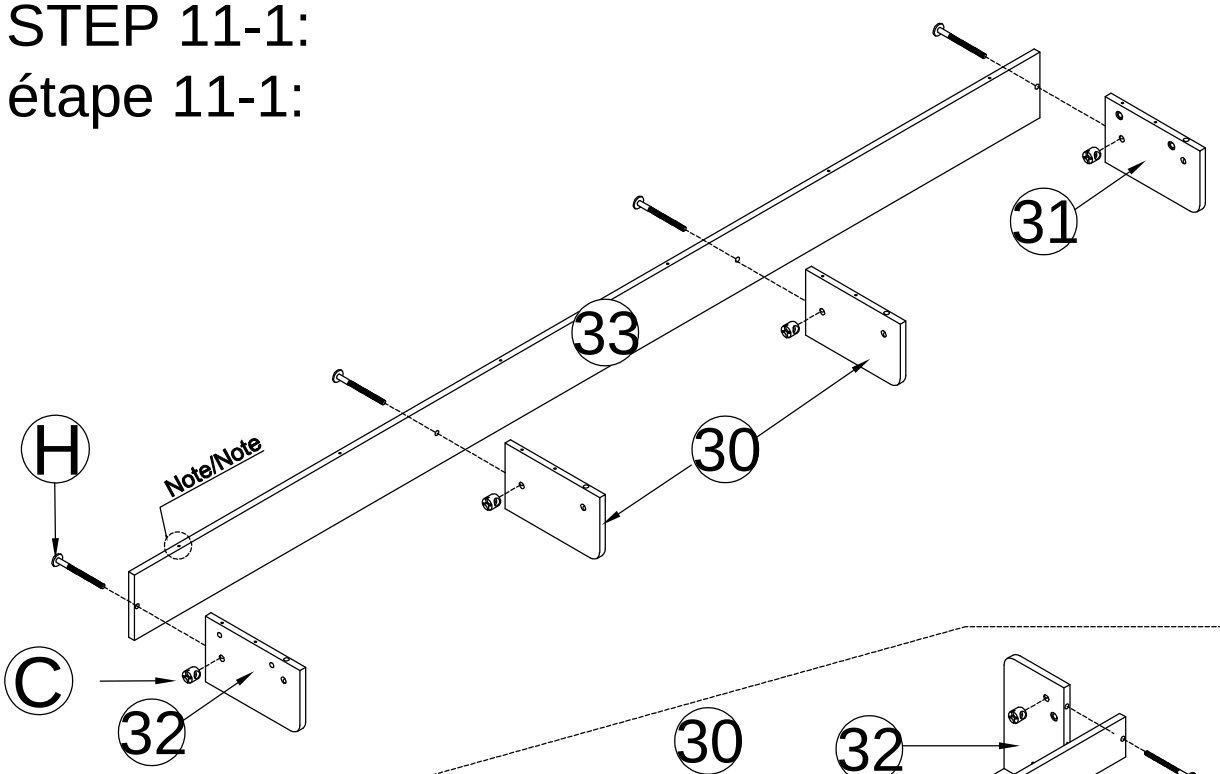

STEP 11-2:
étape 11-2:

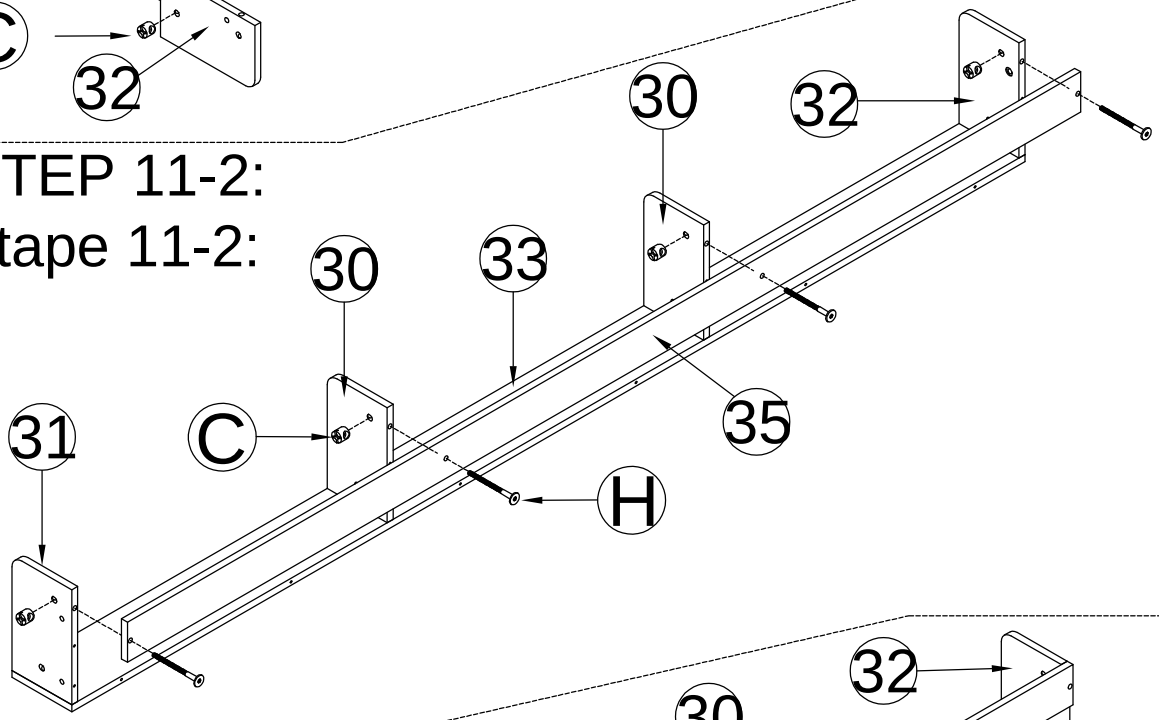

STEP 11-3:
étape 11-3:

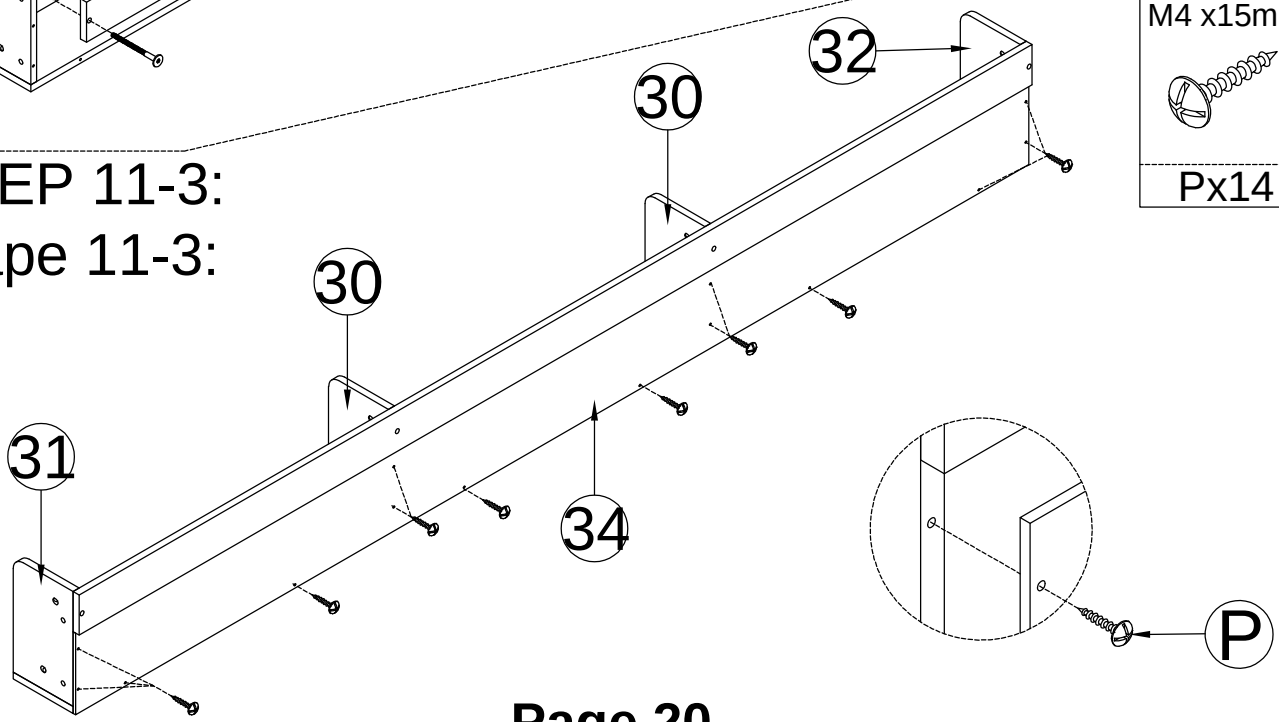

M6x13mm 	Cx4
M6x60mm 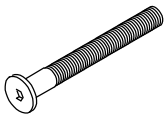	Hx4
	Dx1
M6x13mm 	Cx4
M6x60mm 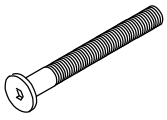	Hx4
	Dx1
M4 x15mm	Px14

STEP 12:
étape 12:

	M6x40 mm
	
Dx1	Qx4

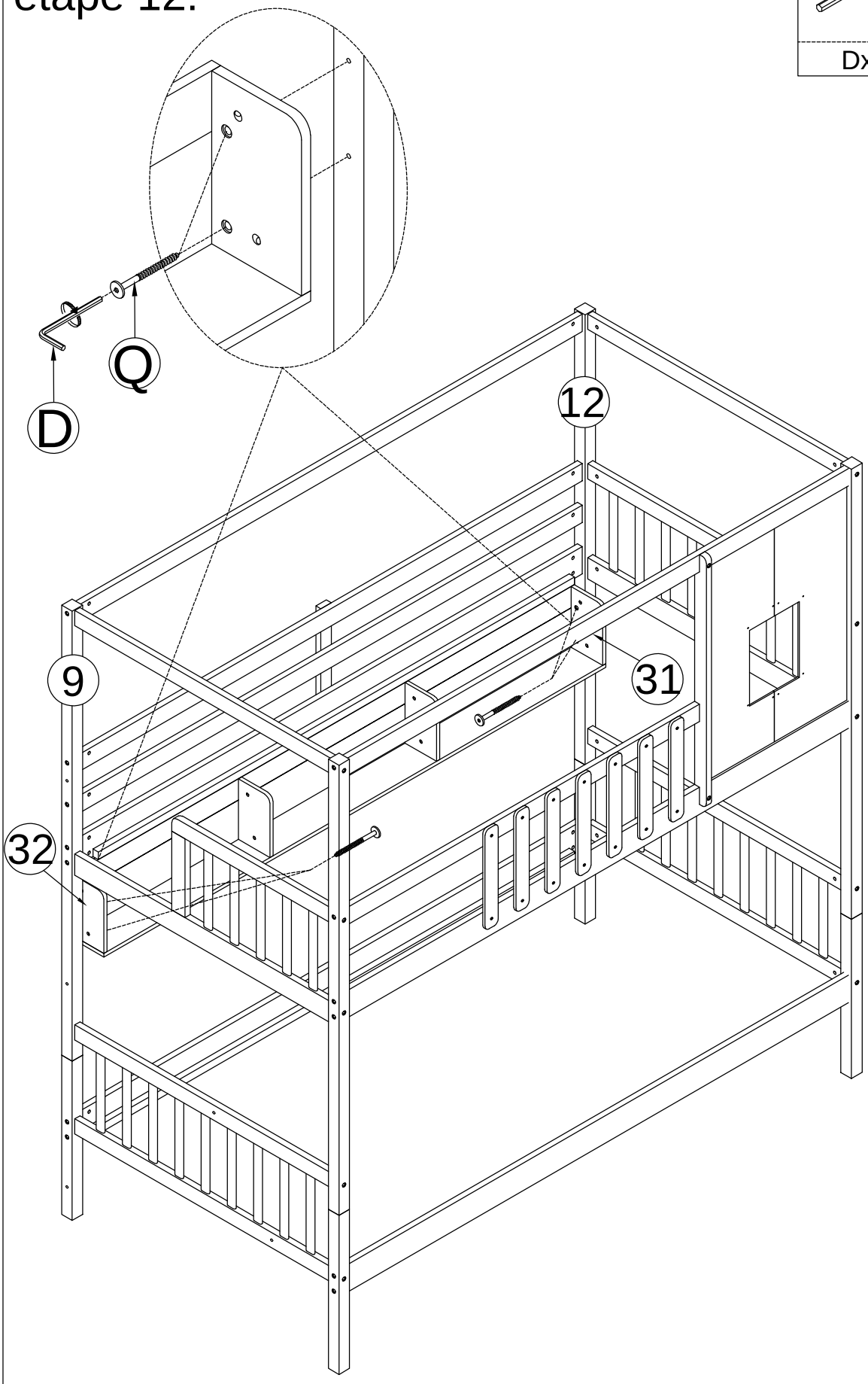

STEP 13-1:
étape 13-1:

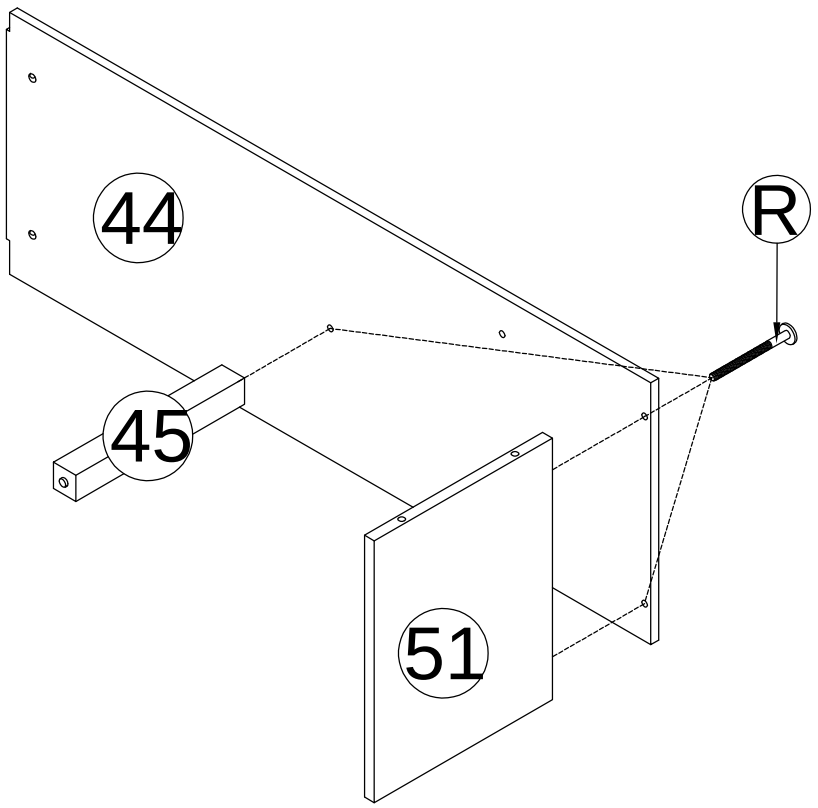

M6x25mm
Rx3
Dx1

STEP 13-2:
étape 13-2:

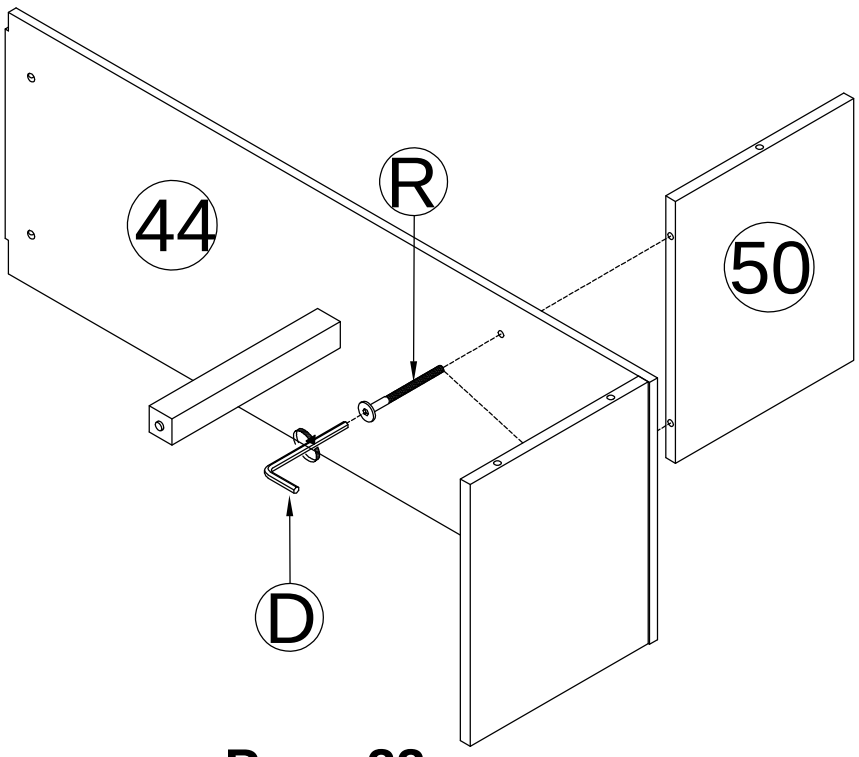

Dx1	M6x25mm
	Rx2

STEP 13-3:
étape 13-3:

	M6x25mm
Dx1	Rx2

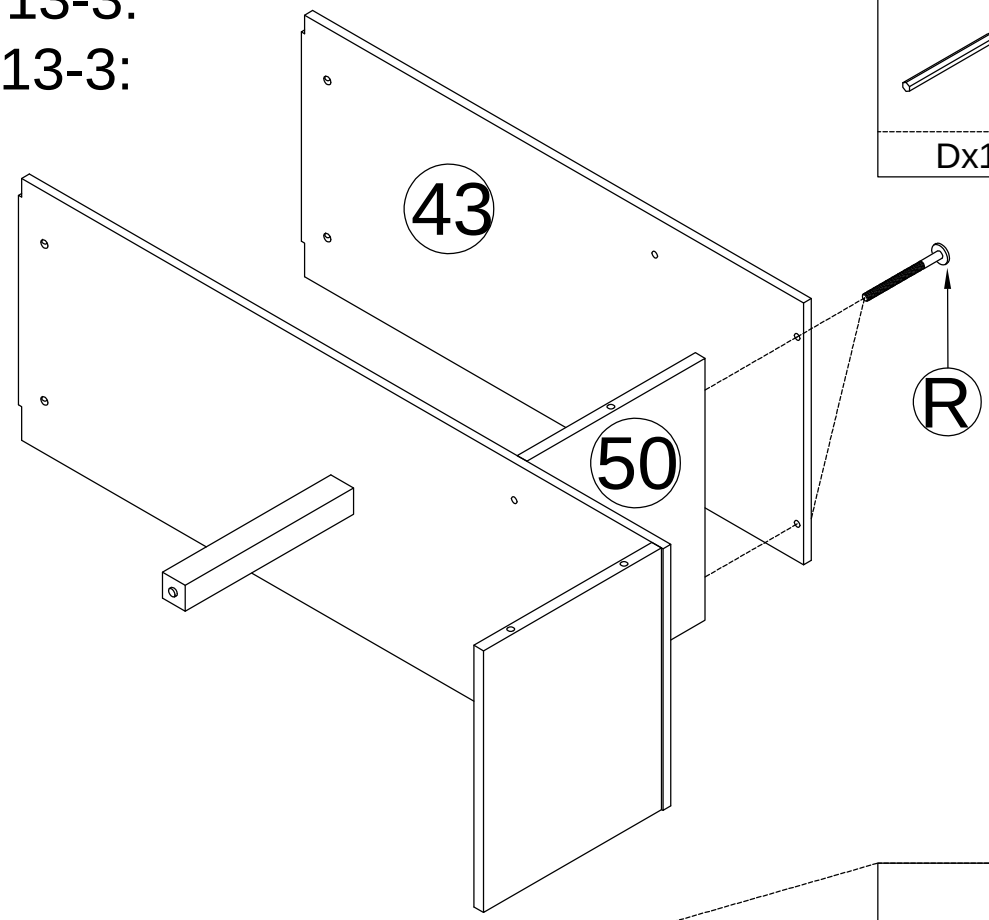

STEP 13-4:
étape 13-4:

	M6x25mm
Dx1	Rx2

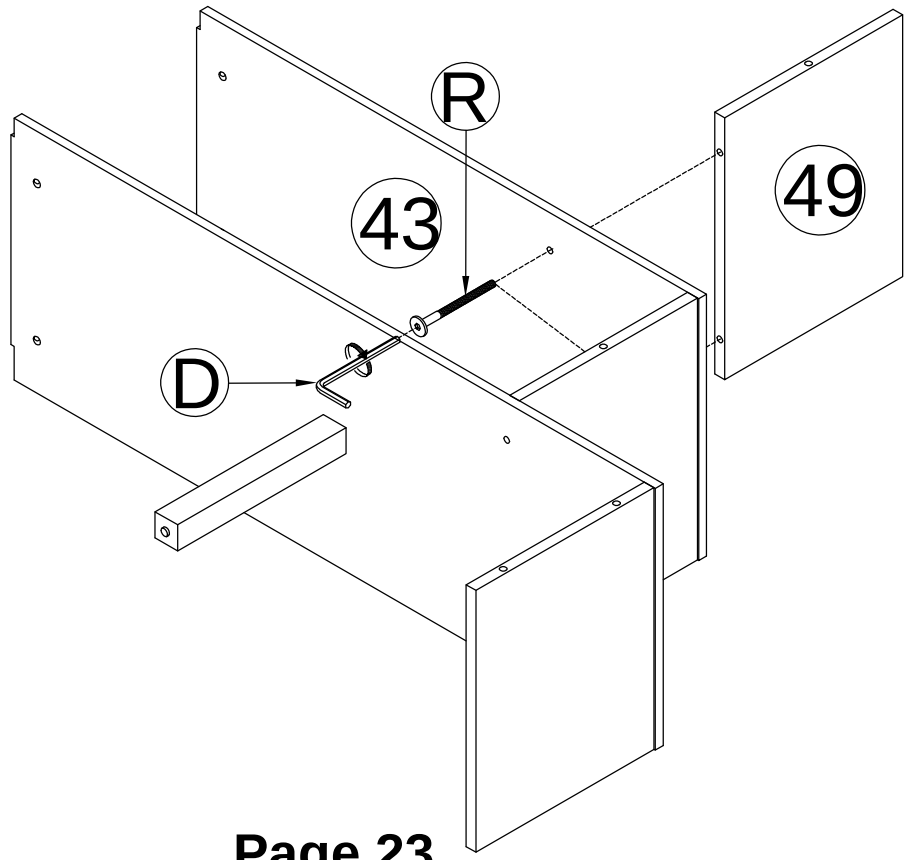

STEP 13-5:
étape 13-5:

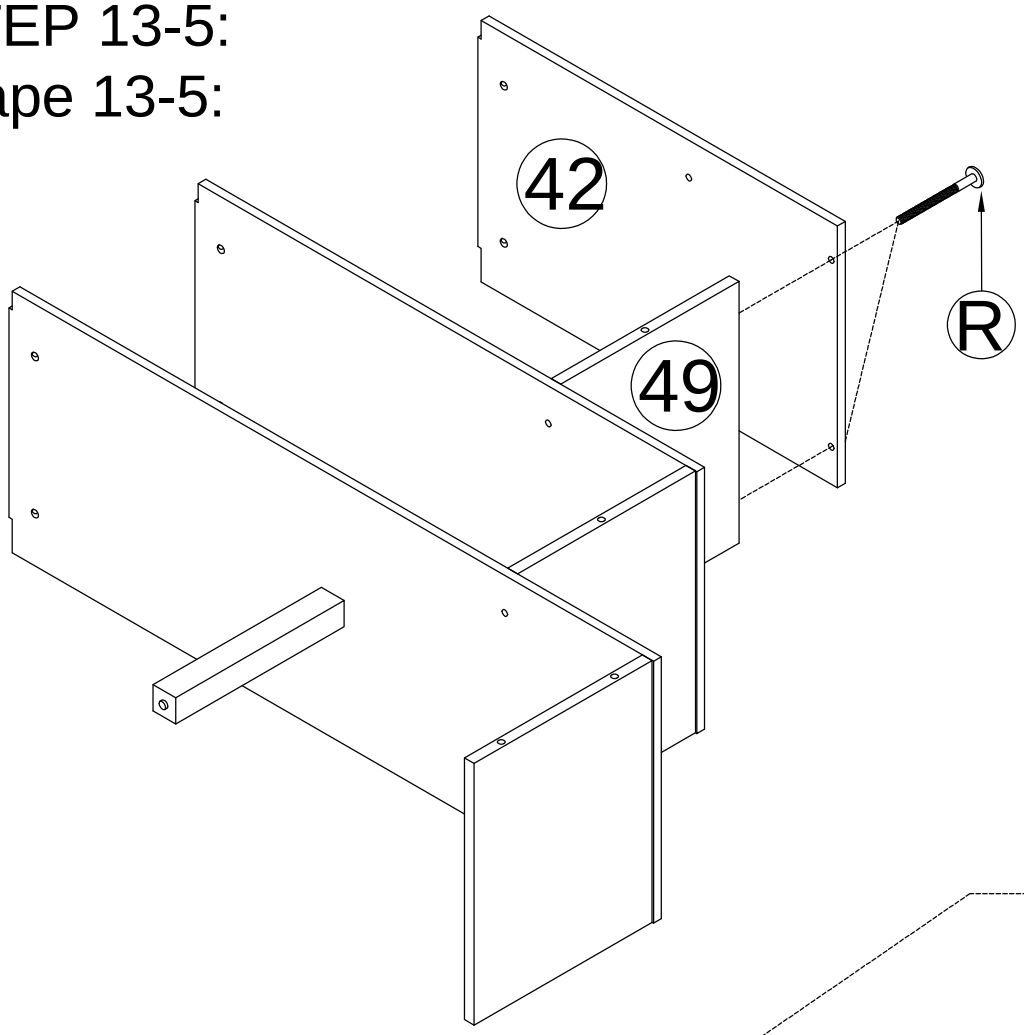

M6x25mm

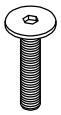

Rx2



Dx1

STEP 13-6:
étape 13-6:

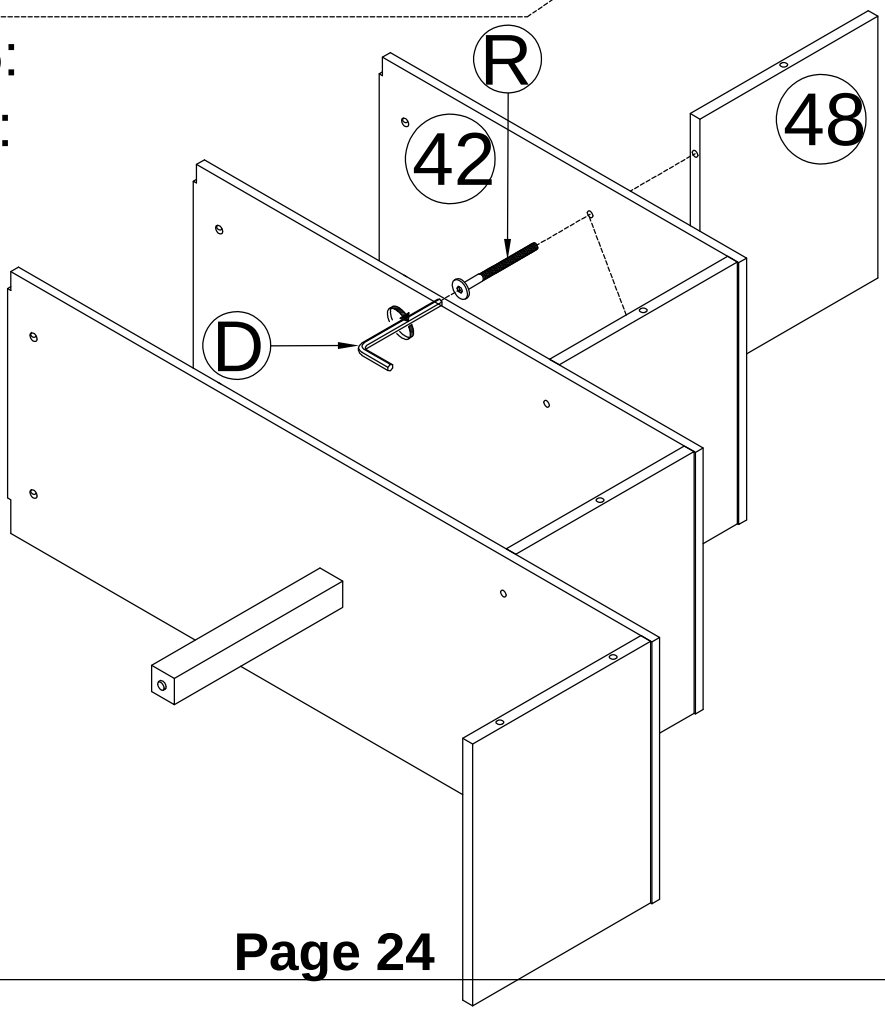

M6x25mm

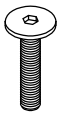

Rx2



Dx1

STEP 13-7:
étape 13-7:

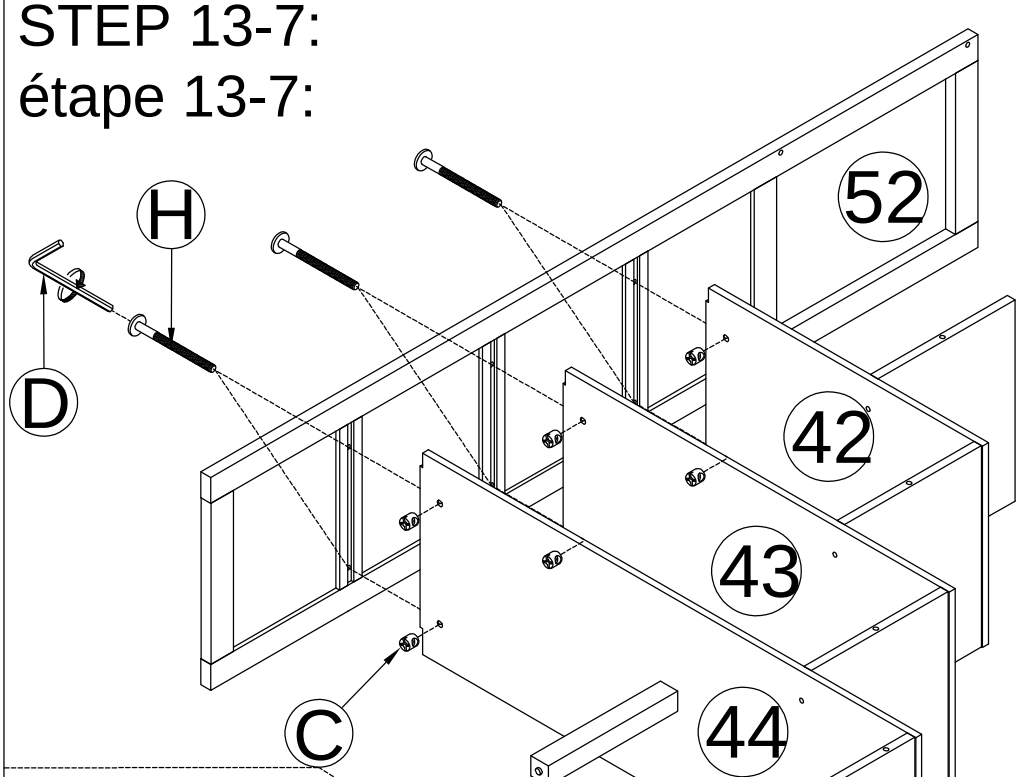

M6x13mm 	Cx6
M6x60mm 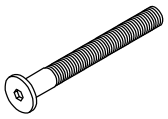	Hx6
	Dx1

STEP 13-8:
étape 13-8:

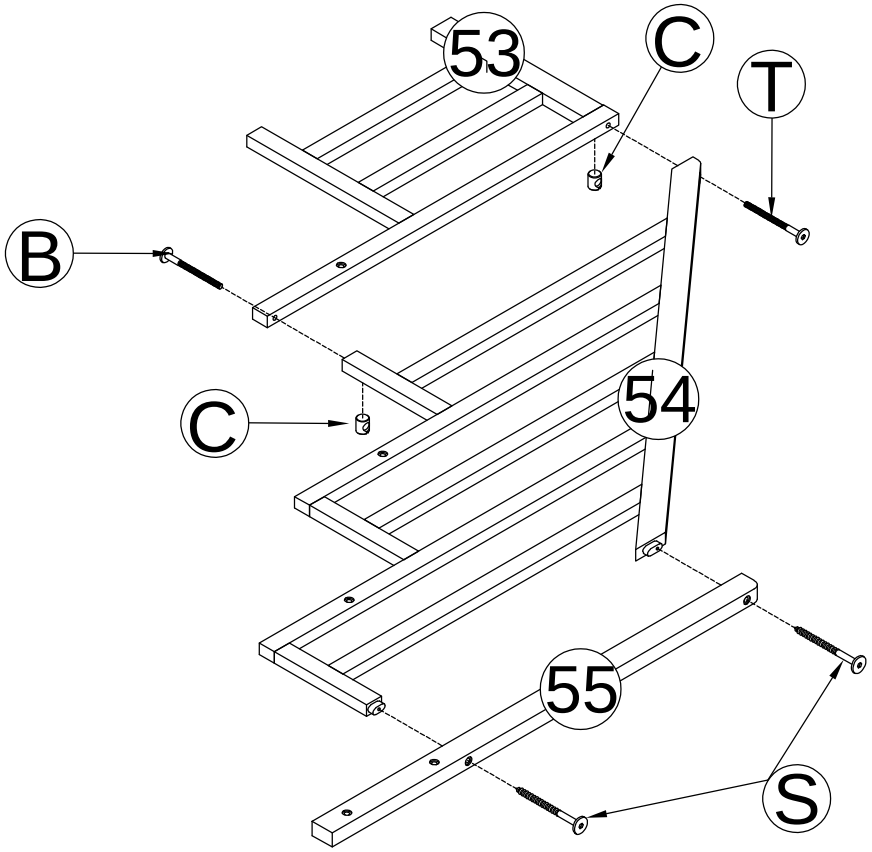

	M6x55 mm 
Dx1	Sx2
M6x80mm 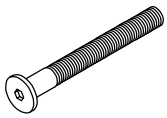	M6x13mm 
Bx1	Cx2
M6x100mm 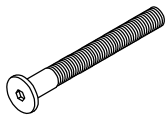	Tx1

STEP 13-9:
étape 13-9:

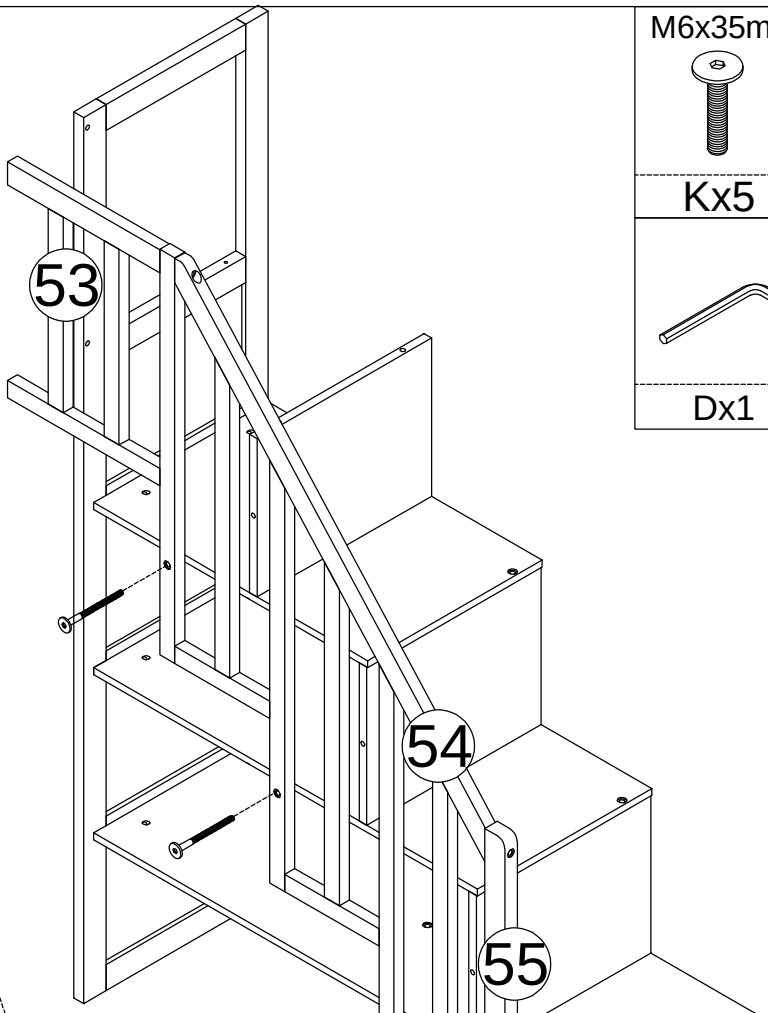

M6x35mm

Kx5

Dx1

STEP 13-10:
étape 13-10:

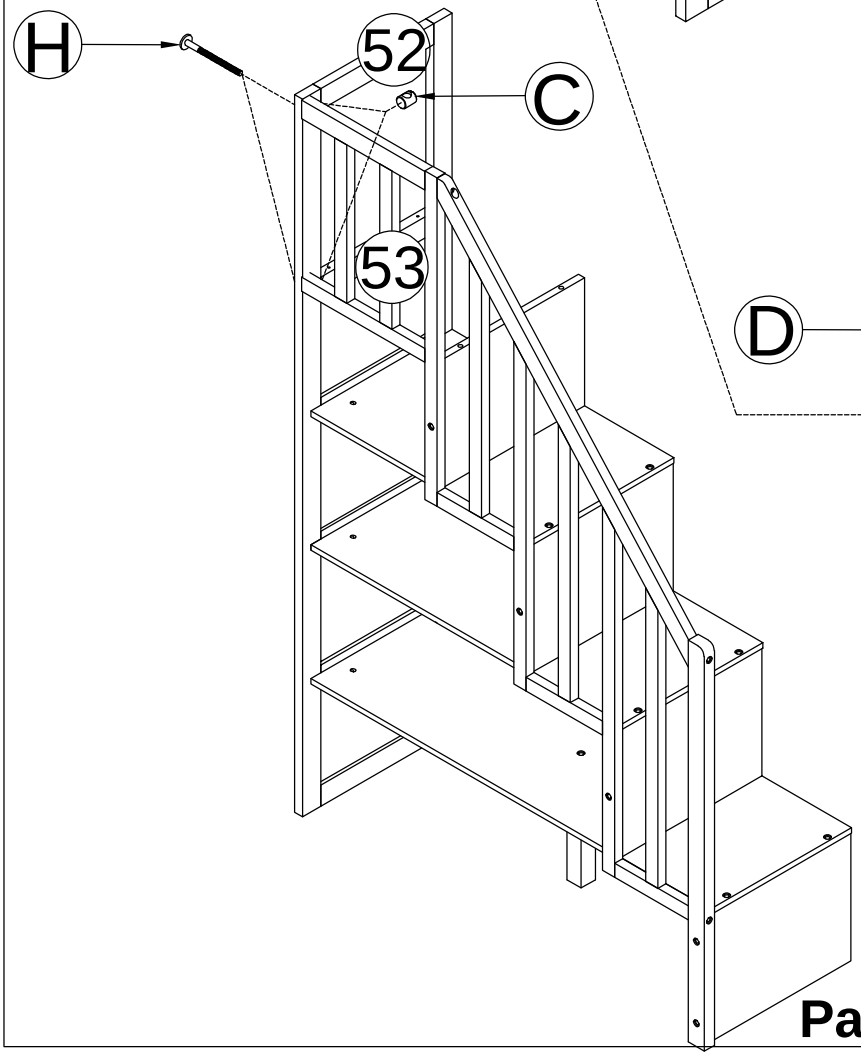

M6x13mm



Cx2

M6x60mm

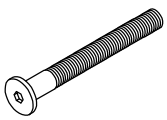

Hx2



Dx1

STEP 13-11:
étape 13-11:

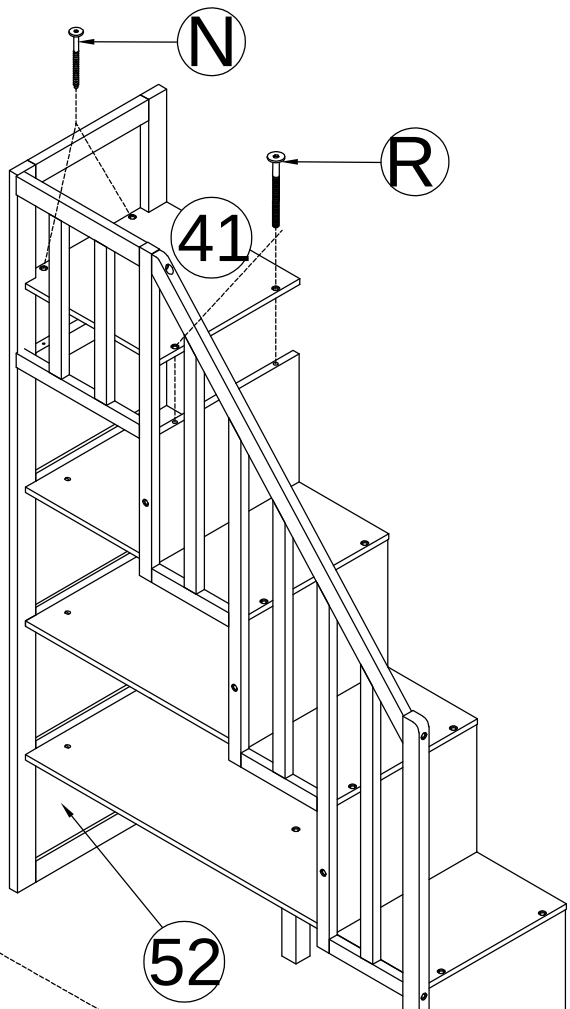

M6x25mm

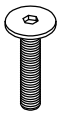

Rx2



Dx1

M6x30 mm



Nx2

STEP 13-12:
étape 13-12:

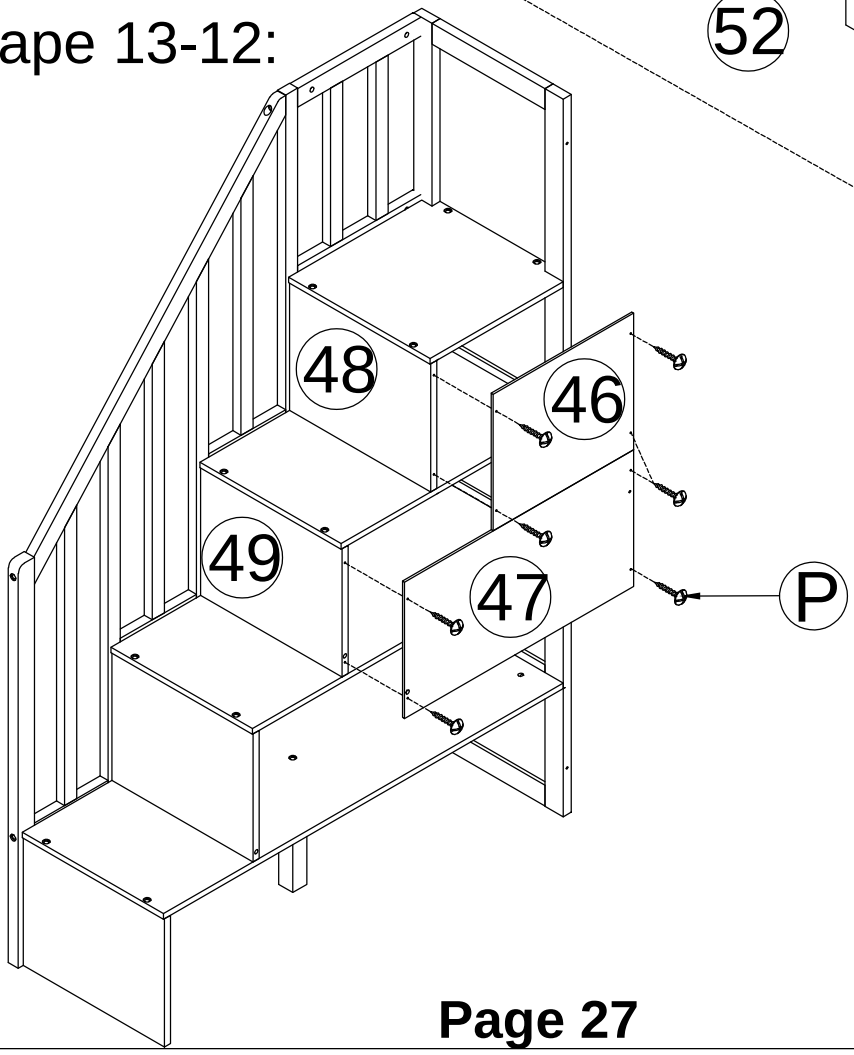

M4 x15mm

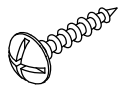

Px8

STEP 14:

étape 14:

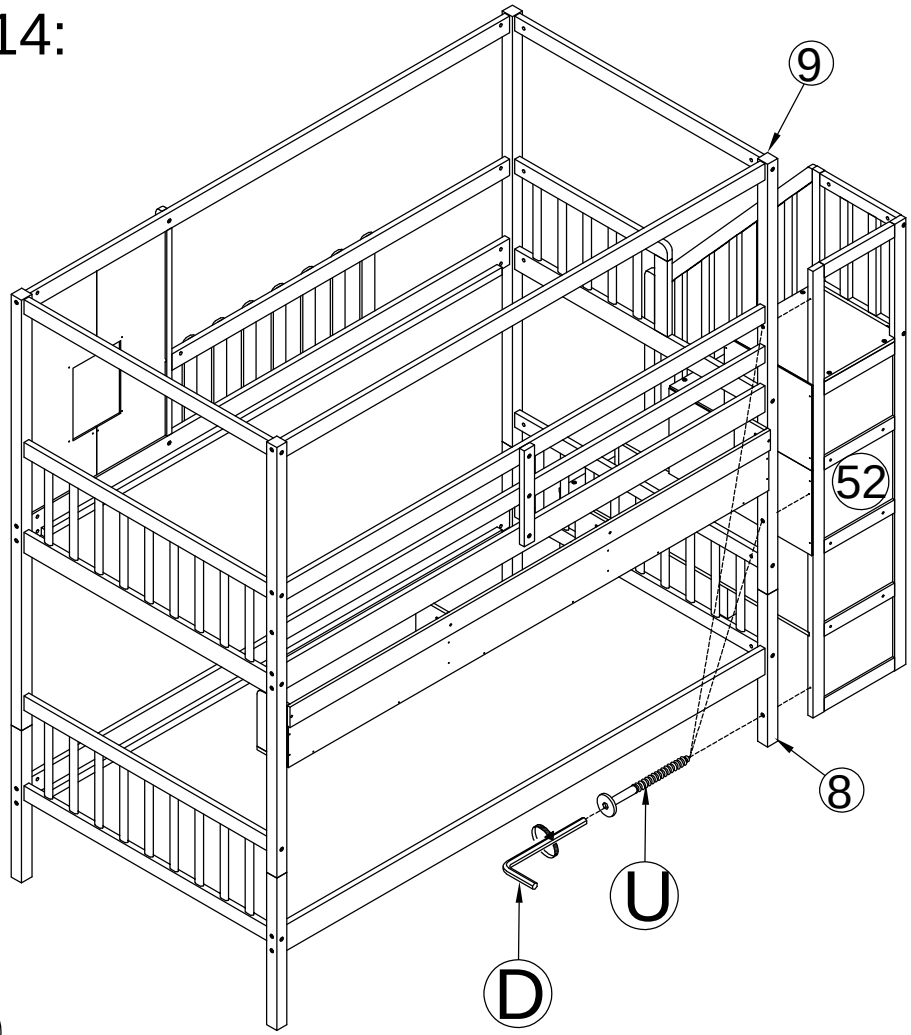

M6x70 mm 
Ux3

Dx1
M6x45mm 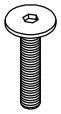
Z1x2
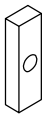
Z2x2

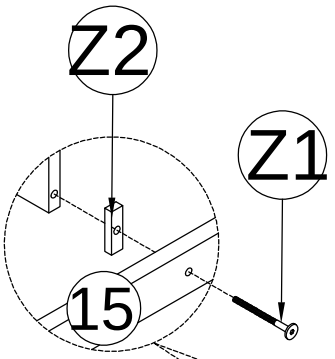

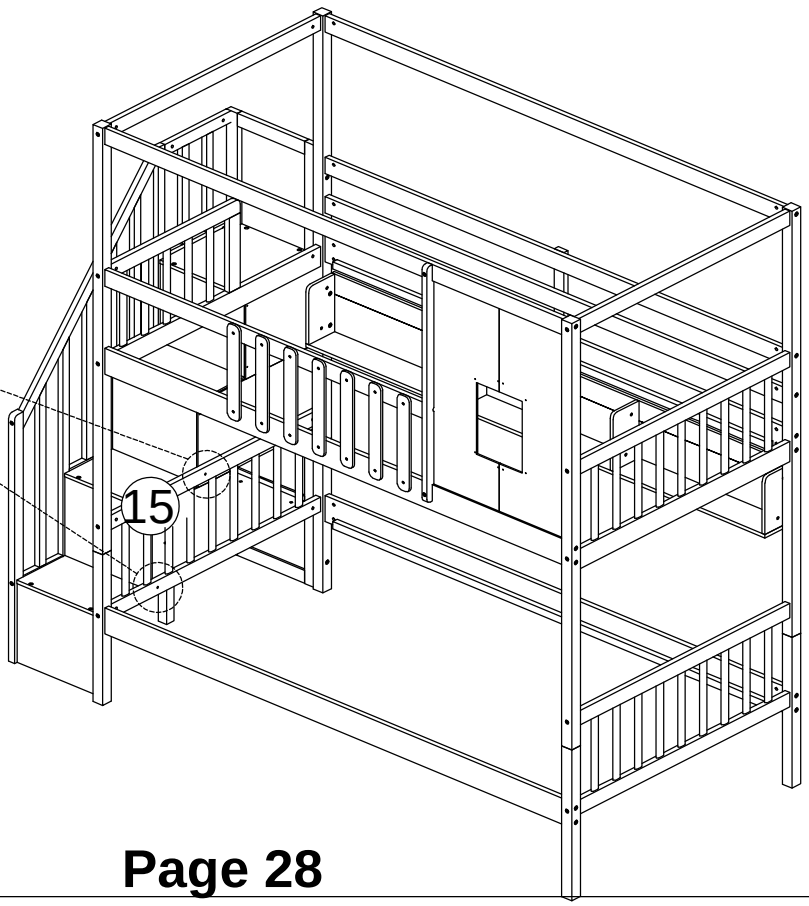

STEP 15-1:
étape 15-1:

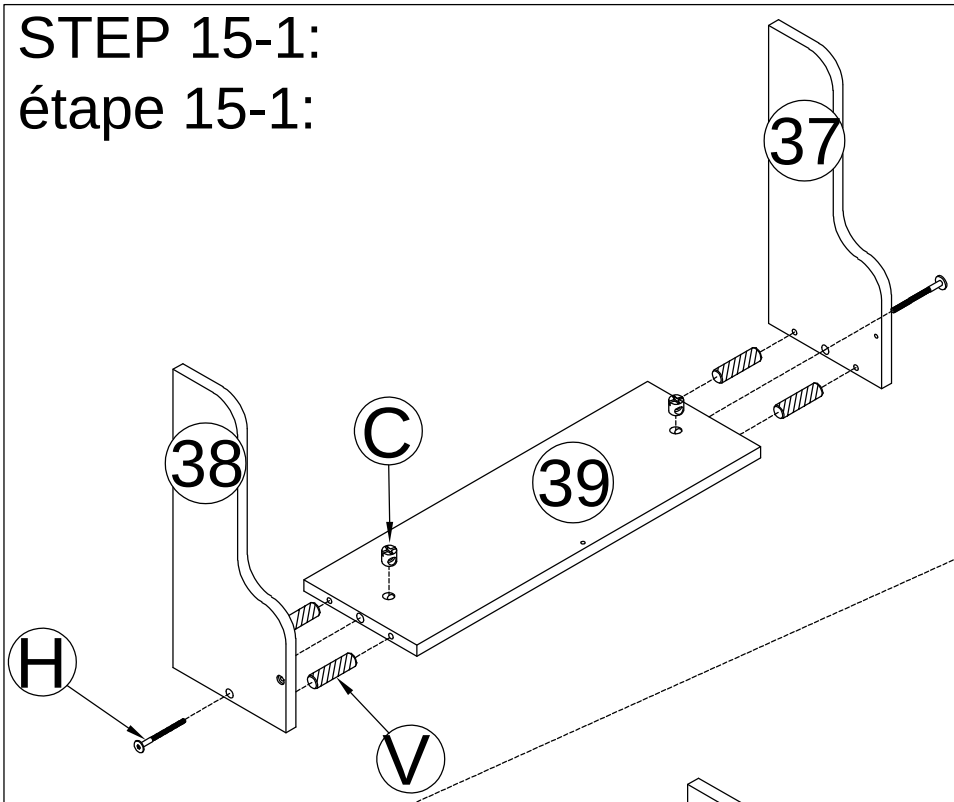

M6x60mm	M6x13mm
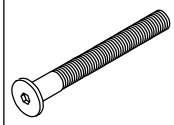	
Hx2	Cx2
	Ø6x25mm 
Dx1	Vx4

M4x30mm
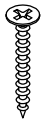
Fx3

STEP 15-2:
étape 15-2:

STEP 15-3:
étape 15-3:

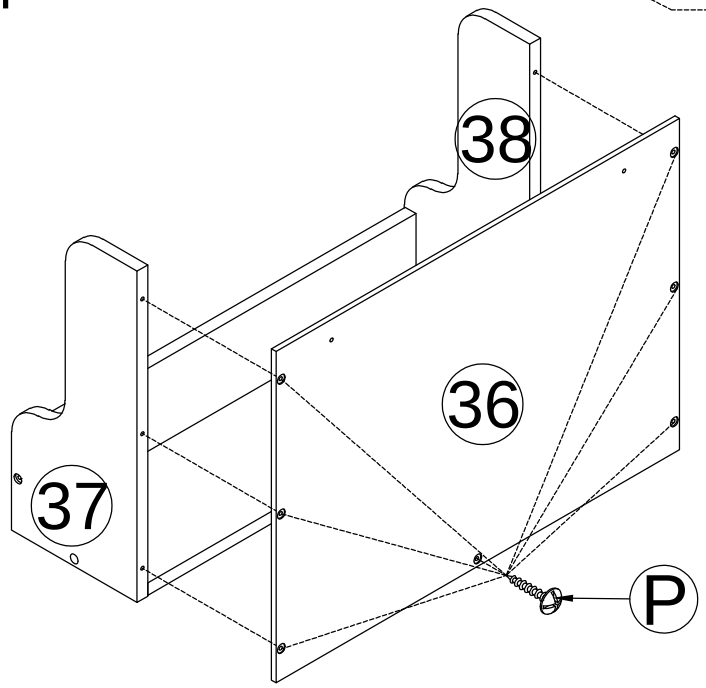

M4 x15mm
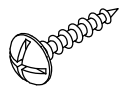
Px7

STEP 16:
étape 16:

	M3x12mm	M4 x15mm
Zx1	Wx2	Px10

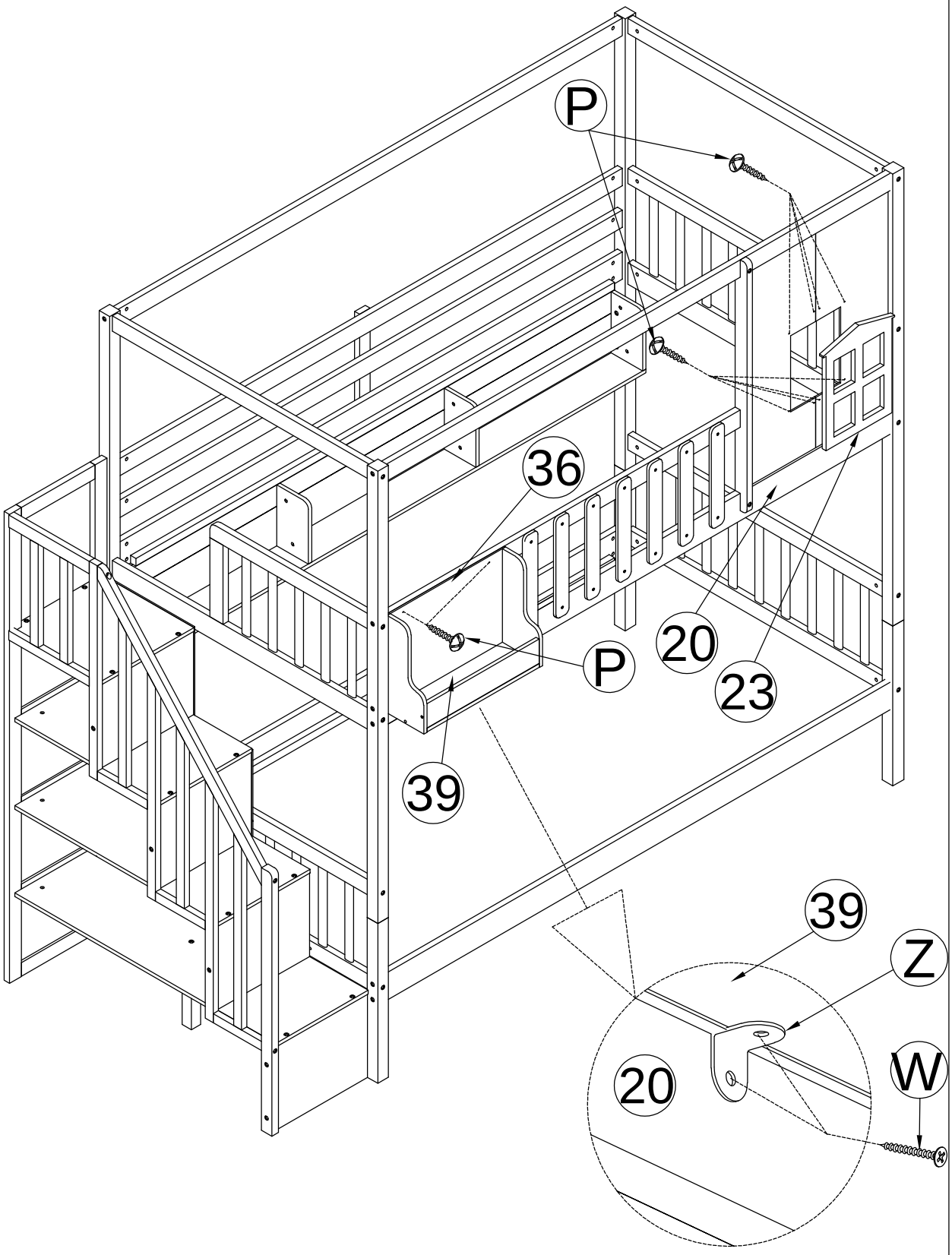

Bottom View
Vue de dessous

STEP 17-1:
étape 17-1:

M4x30mm

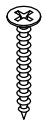

Fx28

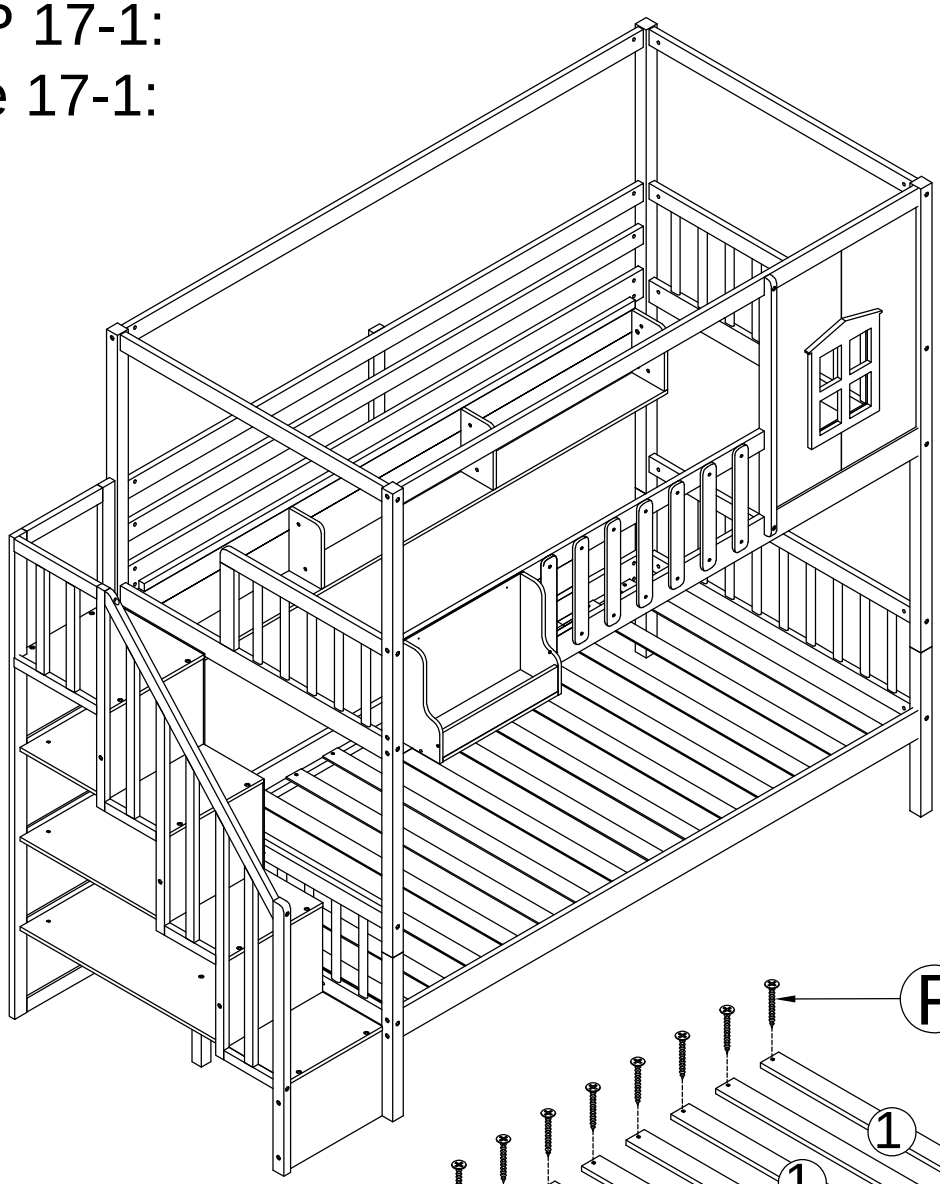

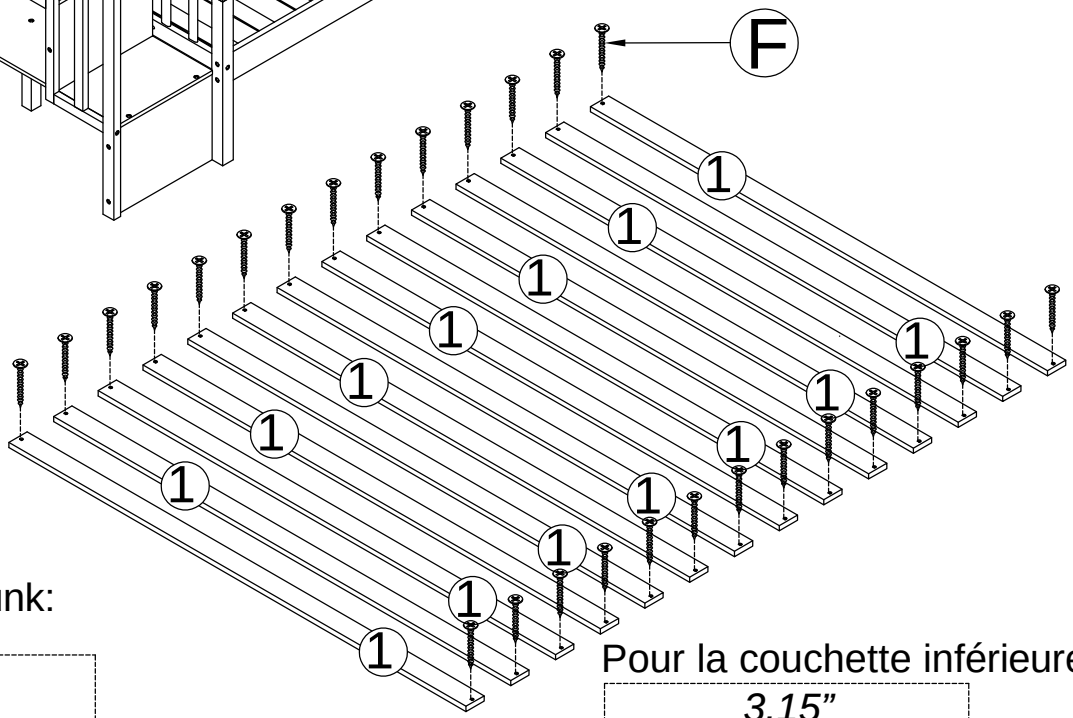

For Lower Bunk:

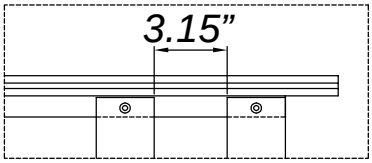

Do not lock the screws of the bed slats to the outermost edge the bed slats,you need to leave a certain space at the edges otherwise it you cause the board to break

Pour la couchette inférieure

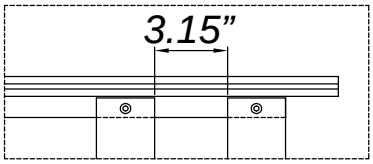

Ne verrouillez pas les vis des lattes du lit sur le bord le plus extérieur des lattes du lit, vous devez laisser un certain espace sur les bords, sinon la planche se casserait.

STEP 17-2:
étape 17-2:

M4x30mm

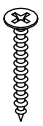

Fx28

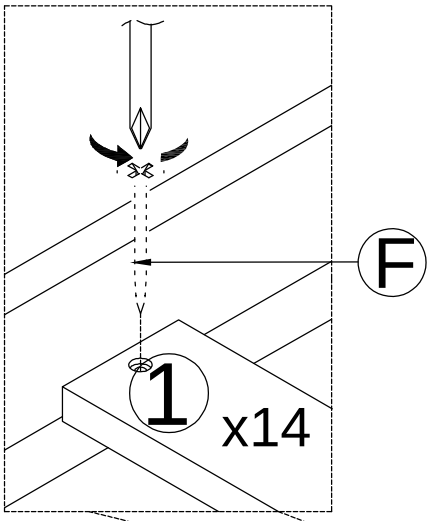

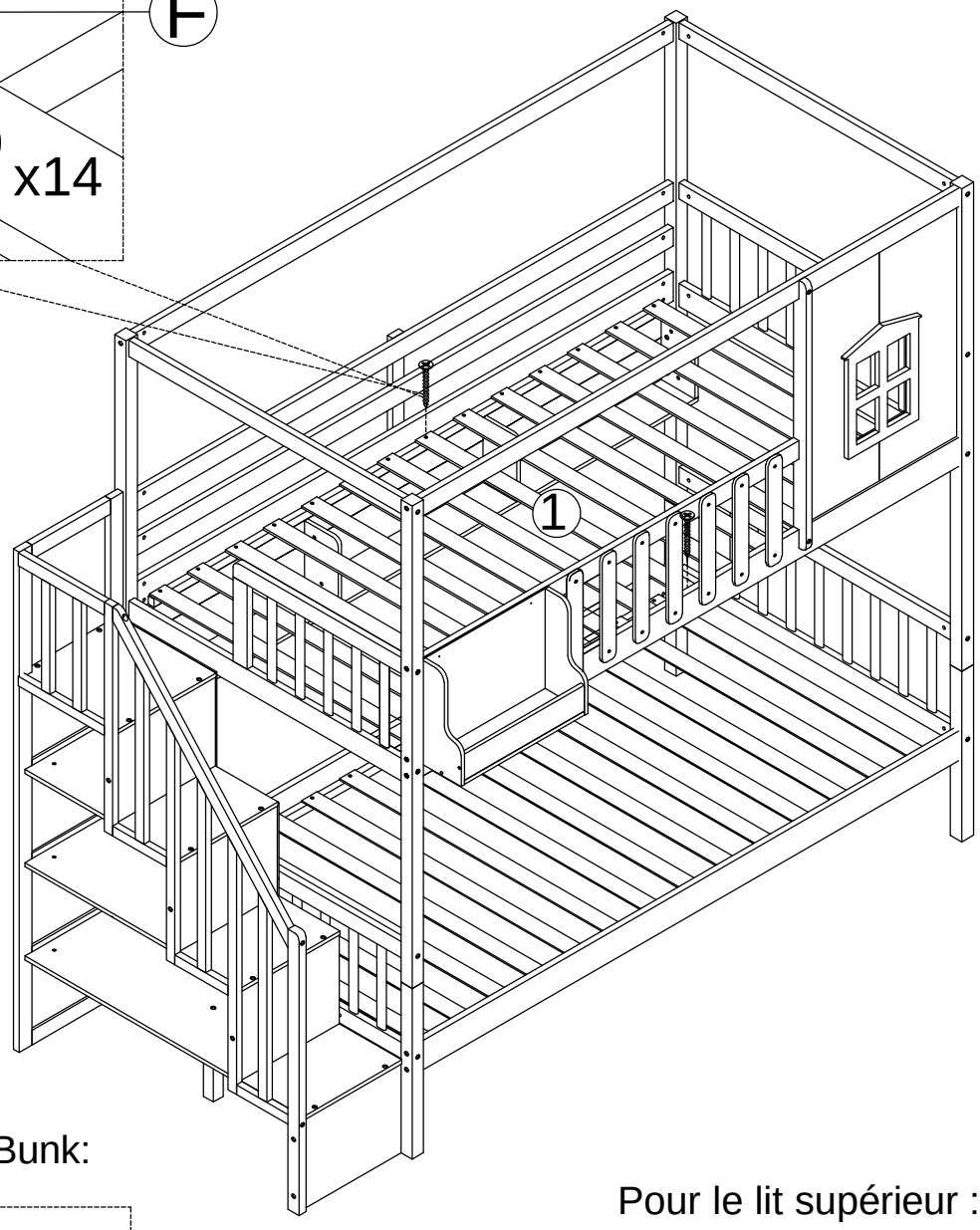

For Upper Bunk:

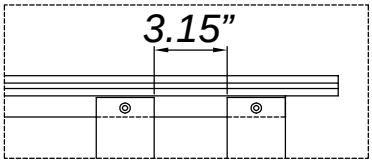

Do not lock the screws of the bed slats to the outermost edge the bed slats,you need to leave a certain space at the edges otherwise it you cause the board to break

Pour le lit supérieur :

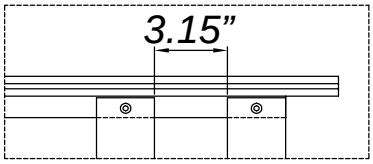

Ne verrouillez pas les vis des lattes du lit sur le bord le plus extérieur des lattes du lit, vous devez laisser un certain espace sur les bords, sinon la planche se casserait.

STEP 18-1:
étape 18-1:

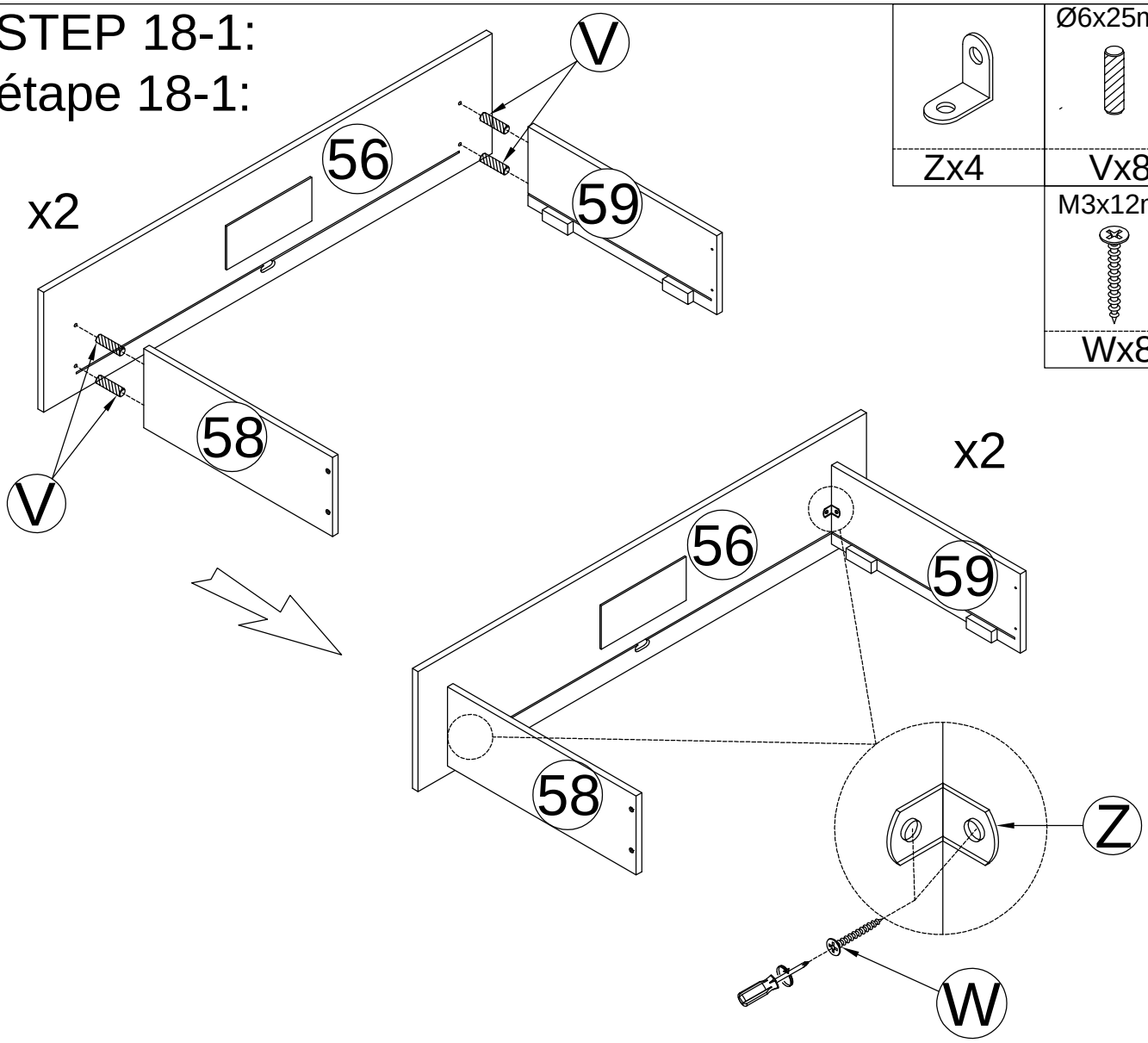

	Ø6x25mm
Zx4	Vx8
	M3x12mm
	Wx8

STEP 18-2:
étape 18-2:

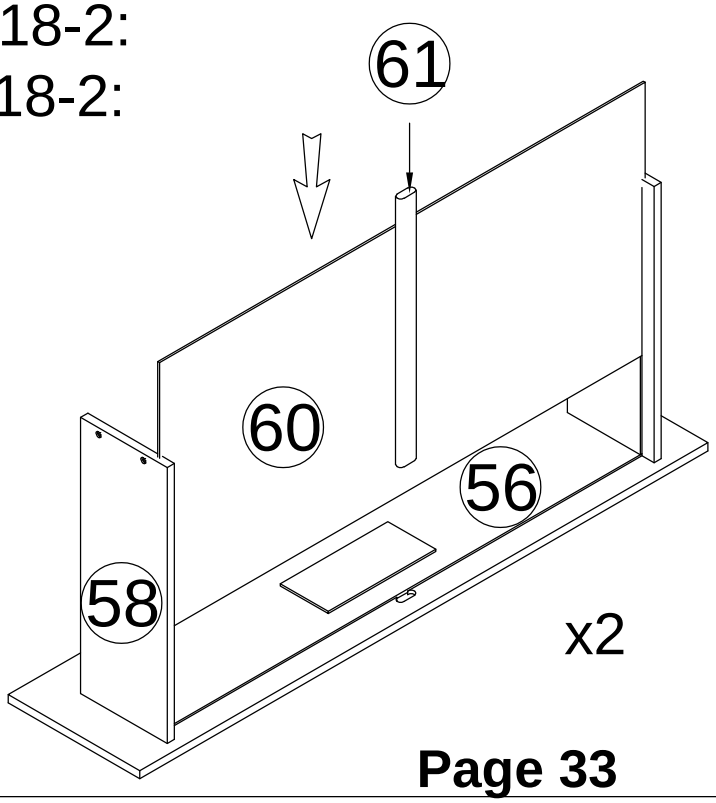

STEP 20-3:
étape 20-3:

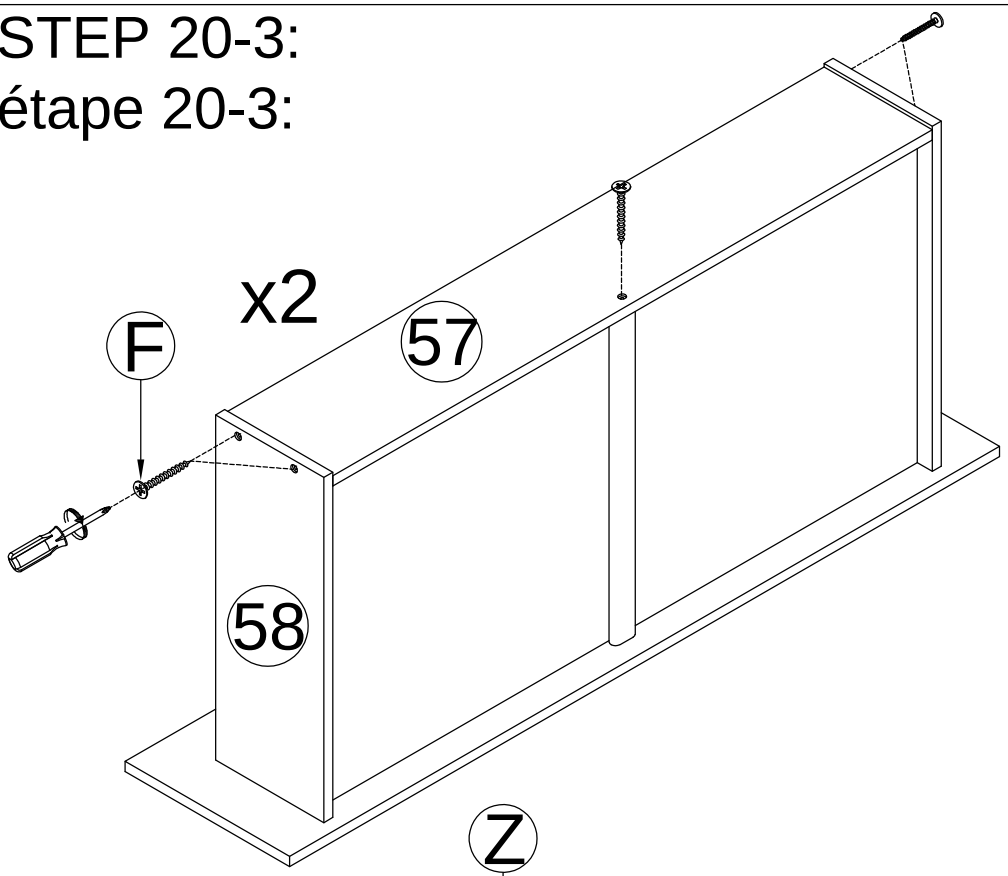

M4x30mm
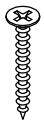
Fx10

STEP 20-4:
étape 20-4:

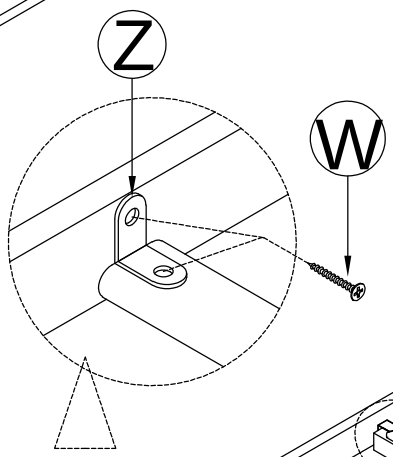

	M3x12mm
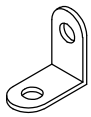	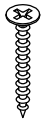
Zx2	Wx4
M4x15mm 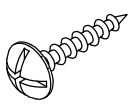	
Px16	Xx8

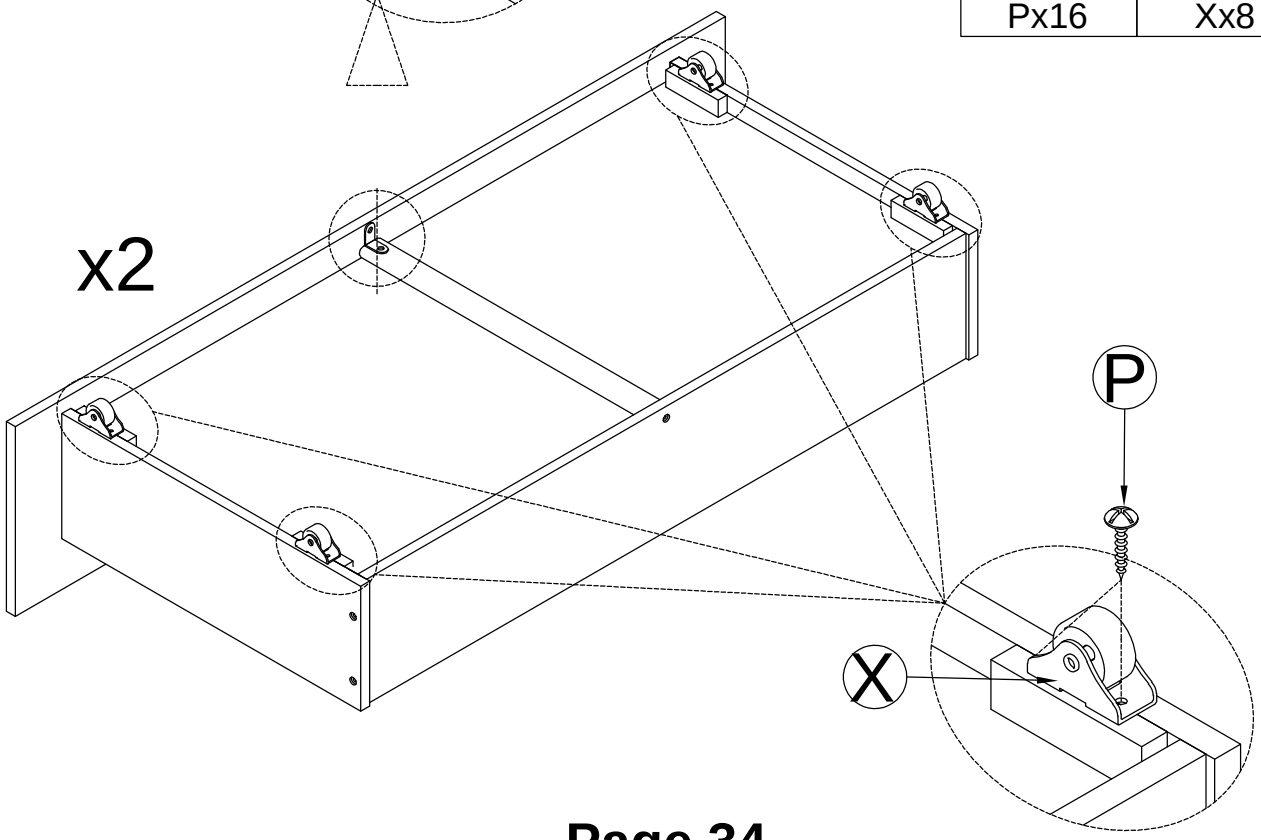

STEP 19:
étape 19:

