1 - VETRO E GRES | GLASS AND GRES

ATTENZIONE: CON GAMBE IN LEGNO, SEGUI LE SEGUENTI ISTRUZIONI

ATTENTION:WITH WOODEN LEGS, FOLLOW THESE INSTRUCTION

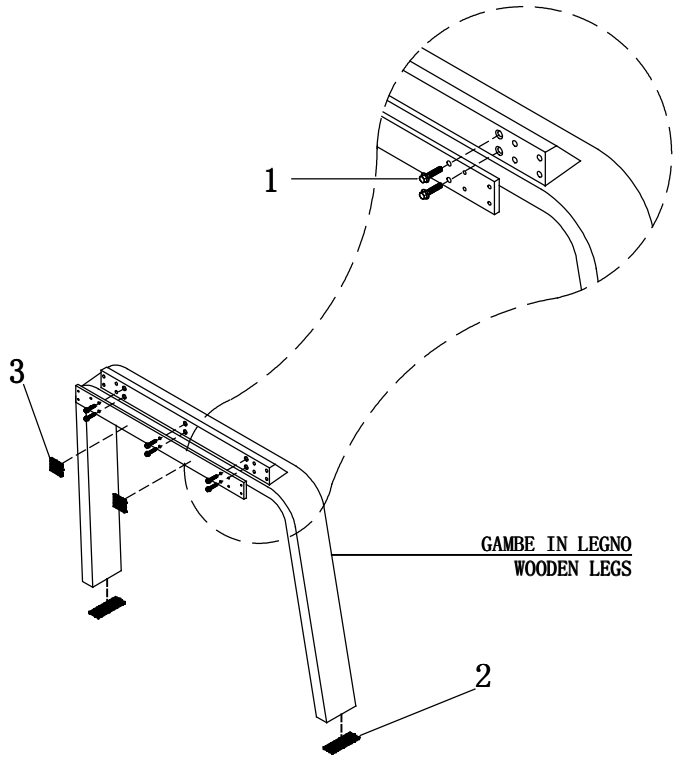

ATTENZIONE: CON GAMBE IN METALLO, SEGUI LE SEGUENTI ISTRUZIONI

ATTENTION:WITH METAL LEGS, FOLLOW THESE INSTRUCTION

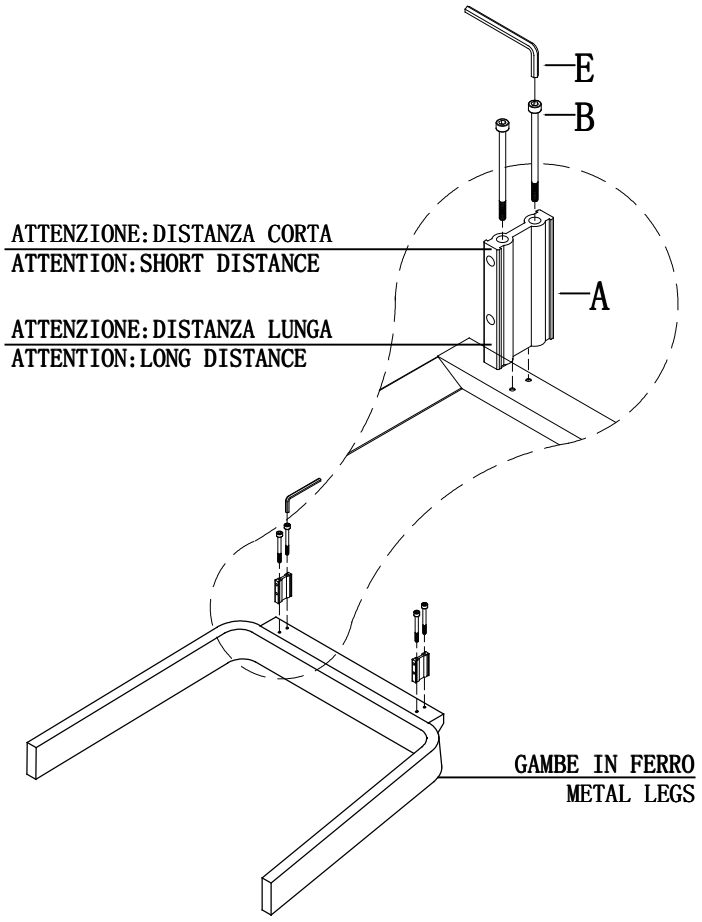

1	2	3
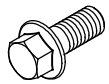 M6×25mm	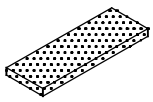	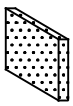
×12	×4	×4

2 - VETRO E GRES | GLASS AND GRES

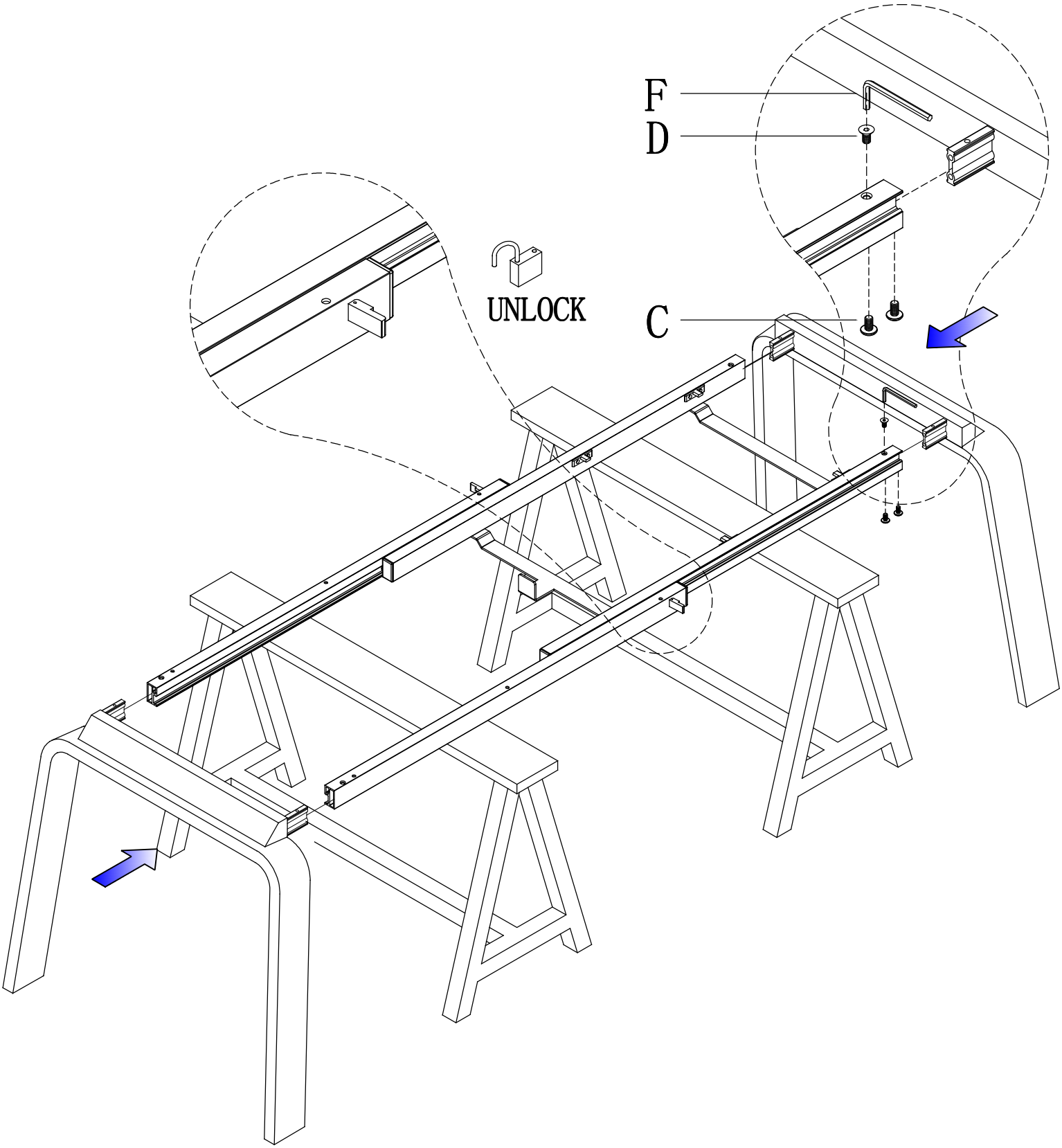

A	B	C	D	E	F	G
	M6×75mm	M6×10mm	M6×10mm	5mm	4mm	
×4	×8	×8	×4	×1	×1	×6

3 - VETRO E GRES | GLASS AND GRES

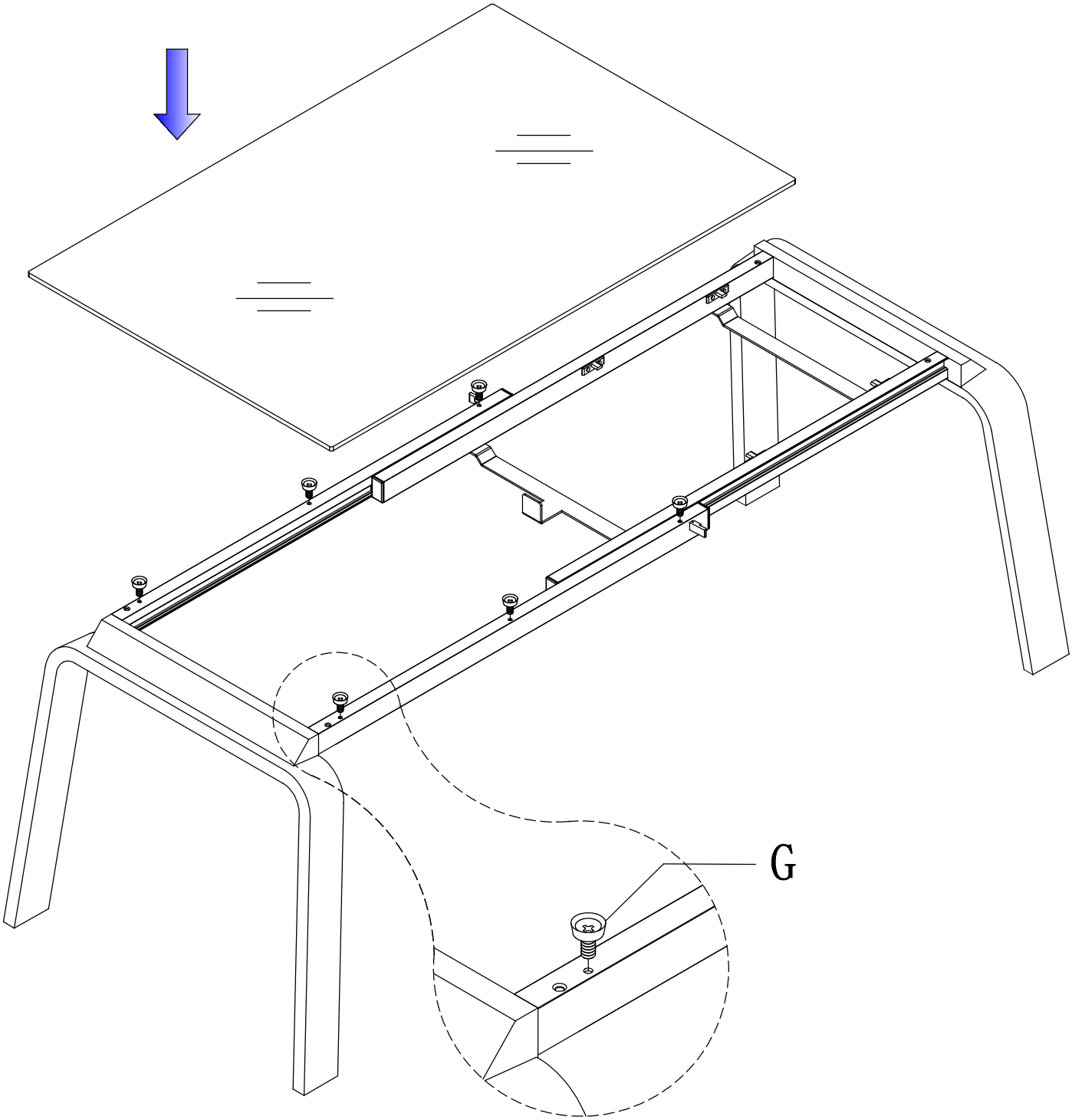

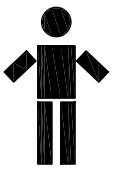	
×2	×2

4 - VETRO E GRES | GLASS AND GRES

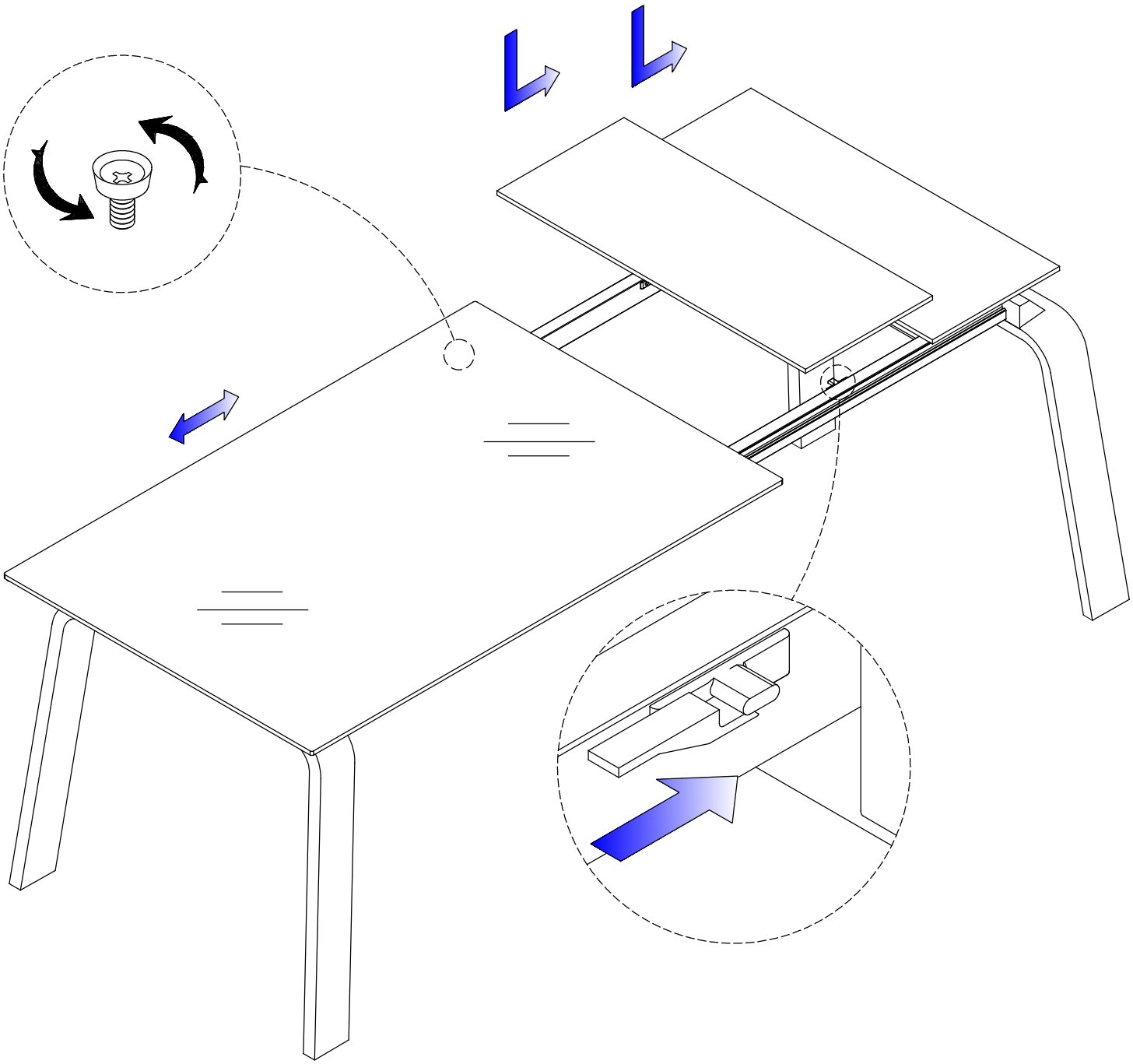
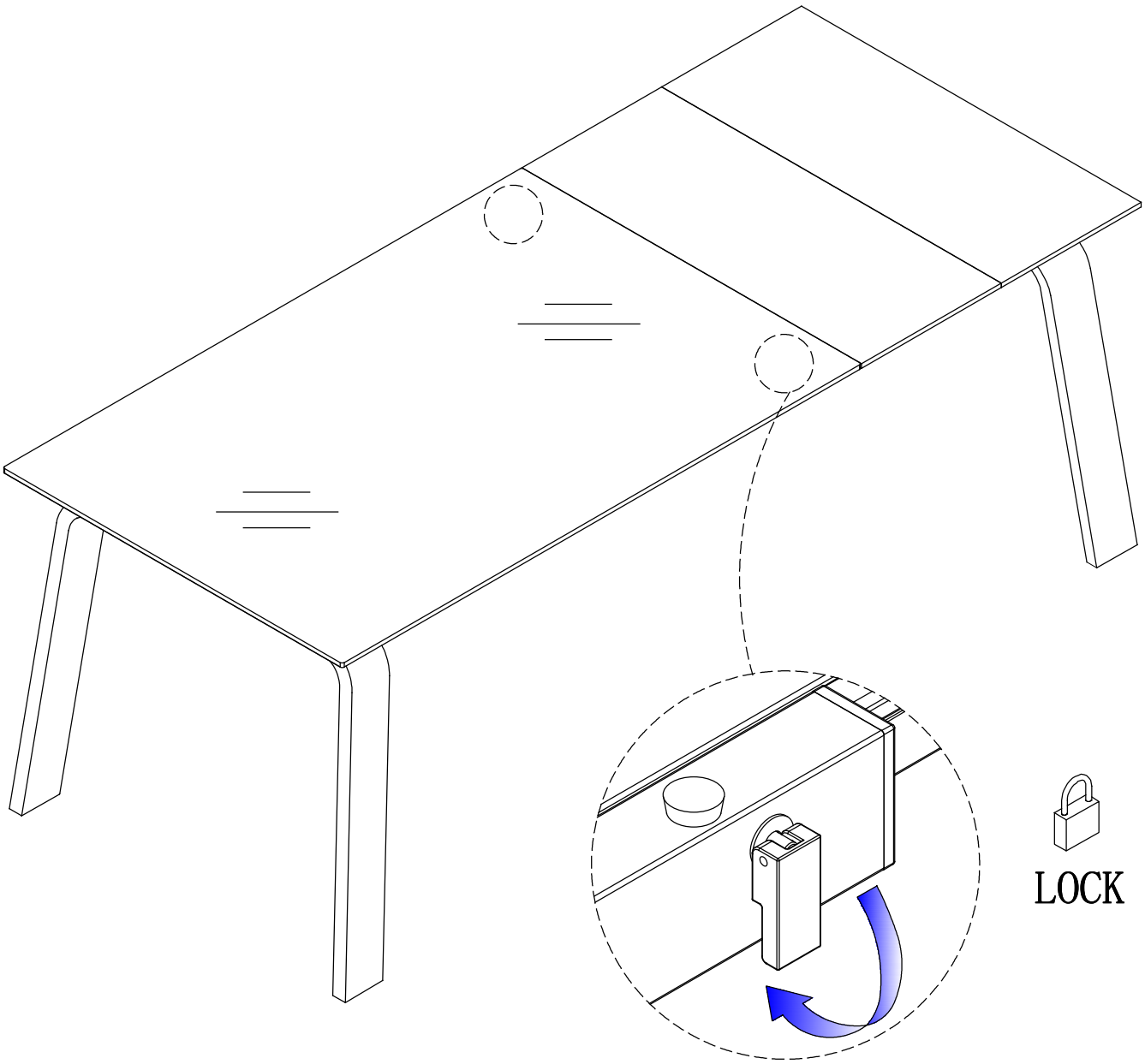
5 - VETRO E GRES | GLASS AND GRES