ASSEMBLY INSTRUCTIONS

INSTRUCTIONS DE MONTAGE

FULL/FULL BED WITH TABLE

LIT COMPLET/COMPLET AVEC TABLE

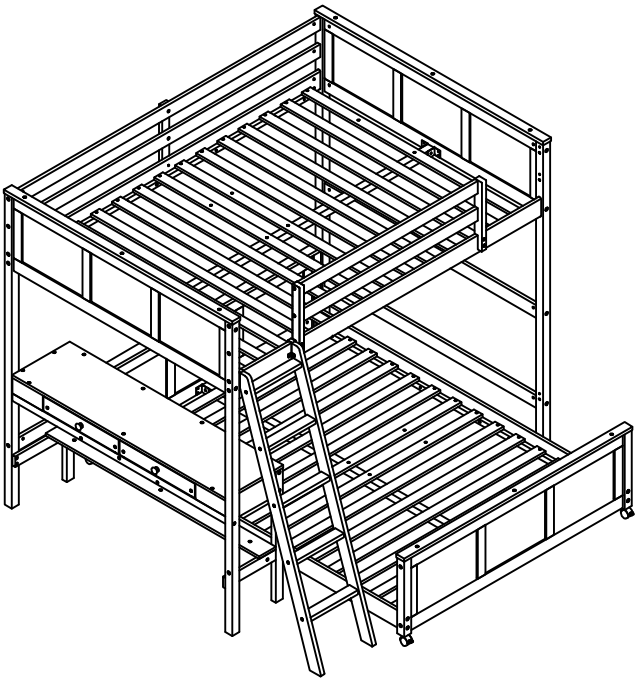

TYPE 1

TAPER

TYPE 2

TAPER

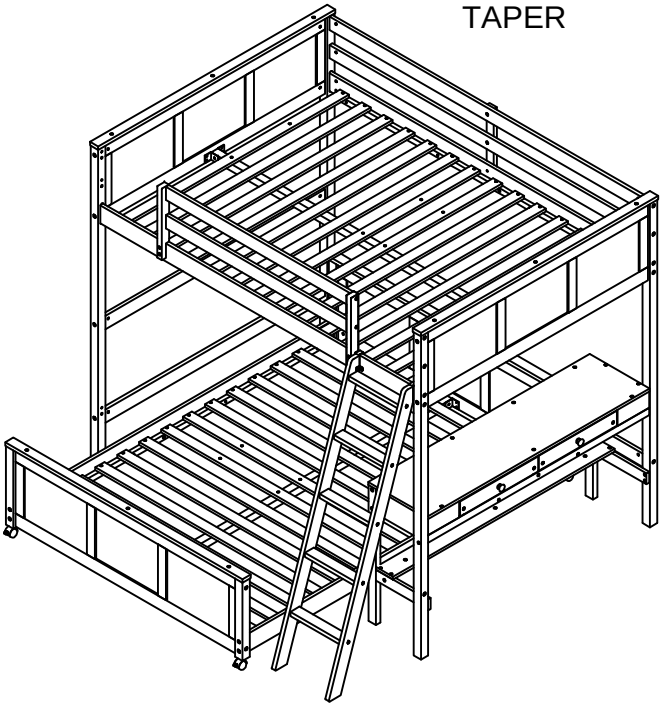

N708P433983/N708P433984

SAFETY WARNING

1. This bed is designed for use only mattress (es) meeting the following specifications on the upper bunk, and lower bunk:

Upper bunk (Bunk bed and tribed included)

Bed type	Length	Width	Thickness
Full Standard	74"-75"	54"	6" max

Lower bunk

Bed type	Length	Width	Thickness
Full Standard	74"-75"	54"	8"

2. Replacement parts, including additional guardrails, maybe obtained from any of our (GIGACLOUD TECHNOLOGY (USA) INC. 4388 SHIRLEY AVE, EL MONTE, CA 91731) dealers.
3. Follow the information on the warnings appearing on the upper bunk bed end structure and on the carton. Do not remove warning label from bed.
4. Always use the recommended size mattresses or mattress supports, or both, to help prevent the likelihood of entrapment or falls.
5. Surface of mattress must be at least 5" (127mm) below the upper edge of guardrails.
6. Do not allow children under 6 years of age to use the upper bunk.
7. Periodically check and ensure that the guardrail, ladder, and other components are in their proper position, free from damage, and that all connectors are tight.
8. Do not allow horseplay on or under the bed and prohibit jumping on the bed.
9. Always use the ladder for entering and leaving the upper bunk.
10. Do not use substitute part. Contact the manufacture or dealer for replacement part.
11. Use of a night light may provide added safety precaution for a child using the upper bunk.
12. Always use guardrails on both long sides of the upper bunk. If the bunk bed will be placed next to the wall, the guardrail that runs the full length of the bed should be placed against the wall to prevent entrapment between the bed and wall.
13. The use of water or sleep flotation mattresses is prohibited.
14. STRANGULATION HAZARD - Never attach or hang items to any part of the bunk bed that are not designed for use with the bed; for example, but not limited to, hook, belts and jump ropes.
15. Keep these instruction for future reference.
16. Prohibit more than one person on upper bunk
17. We recommend assembling your bunk bed on the shipping carton to protect your floor or carpet.
18. Be certain all staples are out of the box before beginning assembly on the shipping carton.

AVERTISSEMENTS DE SÉCURITÉ

1. Ce lit est conçu pour utiliser uniquement des matelas répondant aux spécifications suivantes sur la couchette supérieure et la couchette inférieure:

   Lit superposé supérieur (Lit superposé et triblé inclus)

Type de lit	Longueur	Largeur	Épaisseur
Complet Standard	74"-75"	54"	6" maximum

   Lit superposé inférieur

Type de lit	Longueur	Largeur	Épaisseur
Complet Standard	74"-75"	54"	8"

2. Pièces de rechange, y compris des garde-corps supplémentaires, peuvent être obtenus auprès de l'un de nos concessionnaires (GIGACLOUD TECHNOLOGY (USA) INC. 4388 SHIRLEY AVE, EL MONTE, CA 91731)
3. Suivez les informations sur les avertissements apparaissant sur la structure d'extrémité supérieure du lit superposé et sur le carton. Ne retirez pas l'étiquette d'avertissement du lit.
4. Utilisez toujours des matelas ou des supports de matelas de taille recommandée, ou les deux, pour aider à prévenir probabilité de coincement ou de chute.
5. La surface du matelas doit être à au moins 5" (127 mm) sous le bord supérieur des garde-corps.
6. Ne laissez pas permettre enfants de moins de 6 ans utiliser le lit supérieur.
7. Vérifiez et assurez-vous périodiquement que le garde-corps, l'échelle et les autres composants sont dans la bonne position, exempts de dommages et que tous les connecteurs sont bien serrés.
8. Ne laissez pas permettre jeu d'équitation sur ou sous le lit et interdisez de sauter sur le lit.
9. Utilisez toujours l'échelle pour entrer et sortir du lit supérieur.
10. N'utilisez pas de pièce de rechange. Contactez le fabricant ou le revendeur pour pièce de rechange.
11. L'utilisation d'une veilleuse peut fournir de sécurité mesure supplémentaire pour un enfant utilisant le lit supérieur.
12. Utilisez toujours des garde-corps sur les deux côtés longs du lit supérieur. Si le lit superposé doit être placé à côté du mur, le garde-corps qui s'étend sur toute la longueur du lit doit être placé contre le mur pour prévenir de coincement entre le lit et le mur.
13. L'utilisation de matelas flottants ou matelas à eau de sommeil est interdite.
14. RISQUE D'ÉTRANGULATION - N'attachez ou ne suspendez jamais d'objets à une partie du lit superposé qui ne sont pas conçus pour être utilisés avec le lit ; par exemple, mais sans s'y limiter, les crochets, les ceintures et les cordes à sauter.
15. Conservez ces instructions pour référence future.
16. Interdire plus d'une personne sur la couchette supérieure.
17. Nous vous recommandons d'assembler votre lit superposé sur le carton d'expédition pour protéger votre sol ou votre tapis.
18. Assurez-vous que toutes les agrafes sont sorties de la boîte avant de commencer l'assemblage sur le carton d'expédition.

Detail View

Vue Détaillée

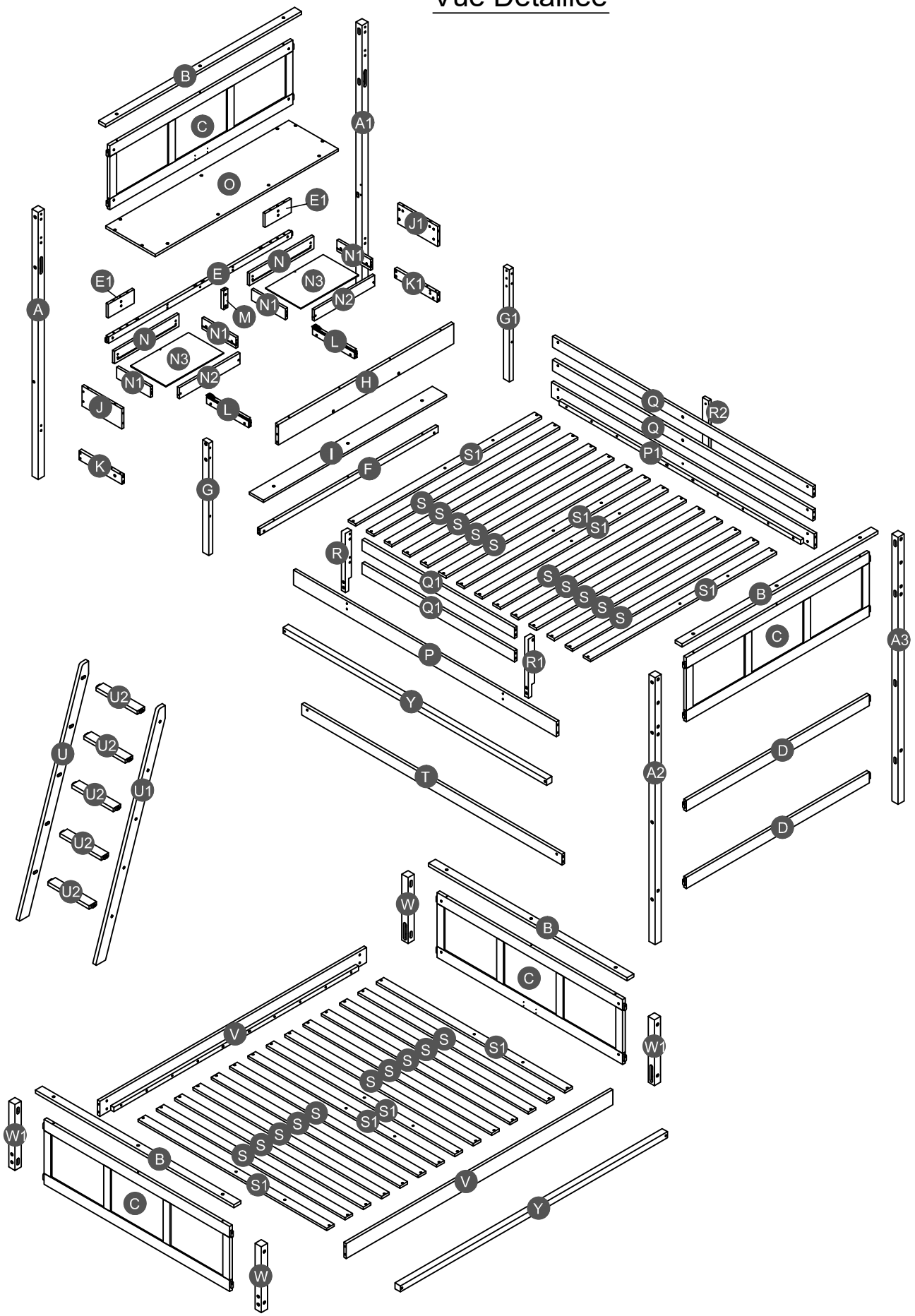

Part list (Box 1 - N708P433983)

Liste des pièces (Boîte 1 - N708P433983)

A Leg (Left Front) - 1pc Pied (Avant gauche)	**A1** Leg (Left Back) - 1pc Pied (Arrière gauche)	**A2** Leg (Right Front) - 1pc Pied (Avant droit)
A3 Leg (Right Back) - 1pc Pied (Arrière droit)	**B** Cap for upper HB/FB - 4pcs Capuchon pour HB/FB supérieur	**G** Leg (Left Front) - 1pc Pied (Avant gauche)
G1 Leg (Left Back) - 1pc Pied (Arrière gauche)	**K** Lower support (left) - 1pc Soutien inférieur (Gauche)	**K1** Lower support (right) - 1pc Soutien inférieur (Droit)
P Upper side rail (Front) - 1pc Rail latéral supérieur (Avant)	**P1** Upper side rail (Back) - 1pc Rail latéral supérieur (Arrière)	**Q** Upper long guard rail (back) - 2pcs Supérieur long garde-corps (Arrière)
R Support guard rail (Left) - 1pc Support de garde-corps (Gauche)	**R1** Support guard rail (Right) -1pc Support de garde-corps (Droit)	**R2** Vertical guard rail (back) - 1pc Garde-corps vertical (Arrière)
S Slat - 10pcs Latte	**S1** Slat - 4pcs Latte	**T** Lower horizontal bar (back) - 1pc Barre horizontale inférieure (Arrière)
U Left side ladder -1pc Échelle côté gauche	**U1** Right side ladder -1pc Échelle côté droit	**U2** Step ladder - 5pcs Escabeau
V Lower side rail - 2pcs Rail latéral inférieur	**W** Leg (Left Front/Right Back) - 2pcs Pied (Avant gauche/Arrière droit)	**W1** Leg (Left Back/Right Front) - 2pcs Pied (Arrière gauche/Avant droit)
Y Lower support slat - 2pcs Latte de support inférieure		

Part list & Hardware list (Box 2 - N708P433984)

Liste des pièces & liste du matériel (Boîte 2 - N708P433984)

C Lower frame HB/FB - 4pcs Cadre inférieur HB/FB	**D** Horizontal bar HB - 2pcs Barre horizontale HB	**E** Divider horizontal bar FB - 1pc Barre horizontale de séparation FB
E1 Panel (front) - 2pcs Panneau (Avant)	**F** Lower horizontal bar - 1pc Barre horizontale inférieure	**H** Back panel - 1pc Panneau arrière
I Shelf panel - 1pc Panneau d'étagère	**J** Side panel (left) - 1pc Panneau latéral (Gauche)	**J1** Side panel (right) - 1pc Panneau latéral (Droit)
L Support drawer - 2pcs Tiroir support	**M** Vertical bar (front) - 1pc Barre verticale (Avant)	**N** Drawer front - 2pcs Façade de tiroir
N1 Drawer (left/right) - 4pcs Tiroir (Gauche/droit)	**N2** Drawer back - 2pcs Dos du tiroir	**N3** Drawer bottom - 2pcs Fond de tiroir
O Top panel - 1pc Panneau du haut	**Q1** Upper short guard rail (front) - 2pcs Supérieur garde-corps court (Avant)	**S** Slat - 10pcs Latte
S1 Slat - 4pcs Latte		

Hardware List (Box 2 - N708P433984)

Liste du matériel (Boîte 2 - N708P433984)

1 Ø10*40mm Wood dowel (10pcs) Cheville en bois	**2** Ø8*30mm Wood dowel (22pcs) Cheville en bois	**3** (Ø15)1/4"*100mm Hex-Head bolts (22pcs) Boulons à tête hexagonale
4 (Ø15)1/4"*80mm Hex-Head bolts (34pcs) Boulons à tête hexagonale	**5** (Ø12)1/4"*70mm Hex-Head bolts (4pcs) Boulons à tête hexagonale	**6** (Ø12)1/4"*60mm Hex-Head bolts (31pcs) Boulons à tête hexagonale
7 (Ø12)1/4"*40mm Hex-Head bolts (5pcs) Boulons à tête hexagonale	**8** (Ø12)1/4"*35mm Hex-Head bolts (4pcs) Boulons à tête hexagonale	**9** (Ø12)1/4"*30mm Hex-Head bolts (3pcs) Boulons à tête hexagonale
10 (Ø12)1/4"*40mm Hex-Head bolts (27pcs) Boulons à tête hexagonale	**11** (1/4")4.5*58mm Allen key (2pcs) Clé Allen	**12** 1/4"*15 (9.5mm) Horizontal-Hole bolts(91pcs) Boulons à tête hexagonale
13 Ø4*30mm Wood screws (68pcs) Vis	**14** Ø3.5*15mm Wood screws (22pcs) Vis	**15** 64*52*95mm Castor (2pcs) Roue
16 64*52*95mm Castor (2pcs) Roue	**17** 266*30mm Upper slider drawer (2pcs) Tiroir coulissant supérieur	**18** (Ø13)1/4"*14mm Connect bolt (4pcs) Connecter le boulon
19 116*40*27mm Metal bracket (4pcs) Support métallique	**20** Ø38*31mm Pine Knob (2pcs) Poignée pin	**21** 3/16"*25mm Ph zinc(Knob) (2pcs) Boulons (Poignée)
22 81*26*21*(2.5mm) Hooks (2pcs) Crochets	**23** Ø4*19mm Wood screws (10pcs) Vis	**24** 21*21*17*1.7mm Metal bracket (2pcs) Support métallique
25 Ø9*32mm Plastic anchor (2pcs) Ancrage en plastique	**26** 58*16*16*(1.5mm) Metal bracket (2pcs) Support métallique	**27** Ø4*38mm Screws (2pcs) Vis

PLEASE BE CAREFUL DO NOT DAMAGE THE HOLE POSITION WHEN YOU USE POWER TOOLS !

NE PAS UTILISEZ DES OUTILS ÉLECTRIQUES POUR ASSEMBLER CE PRODUIT !

STEP 1:

ÉTAPE

2	4	12
4PCS	2PCS	2PCS

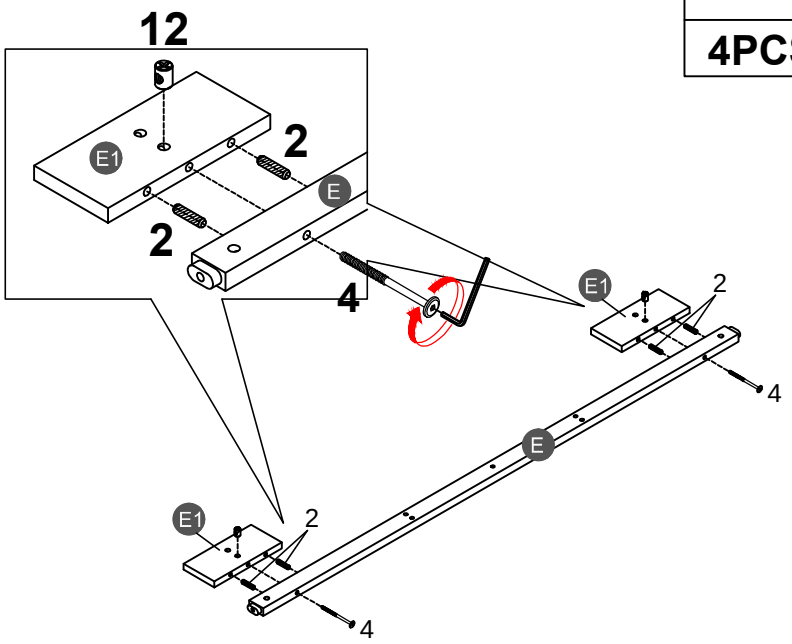

STEP 2:

ÉTAPE

4	12
6PCS	6PCS

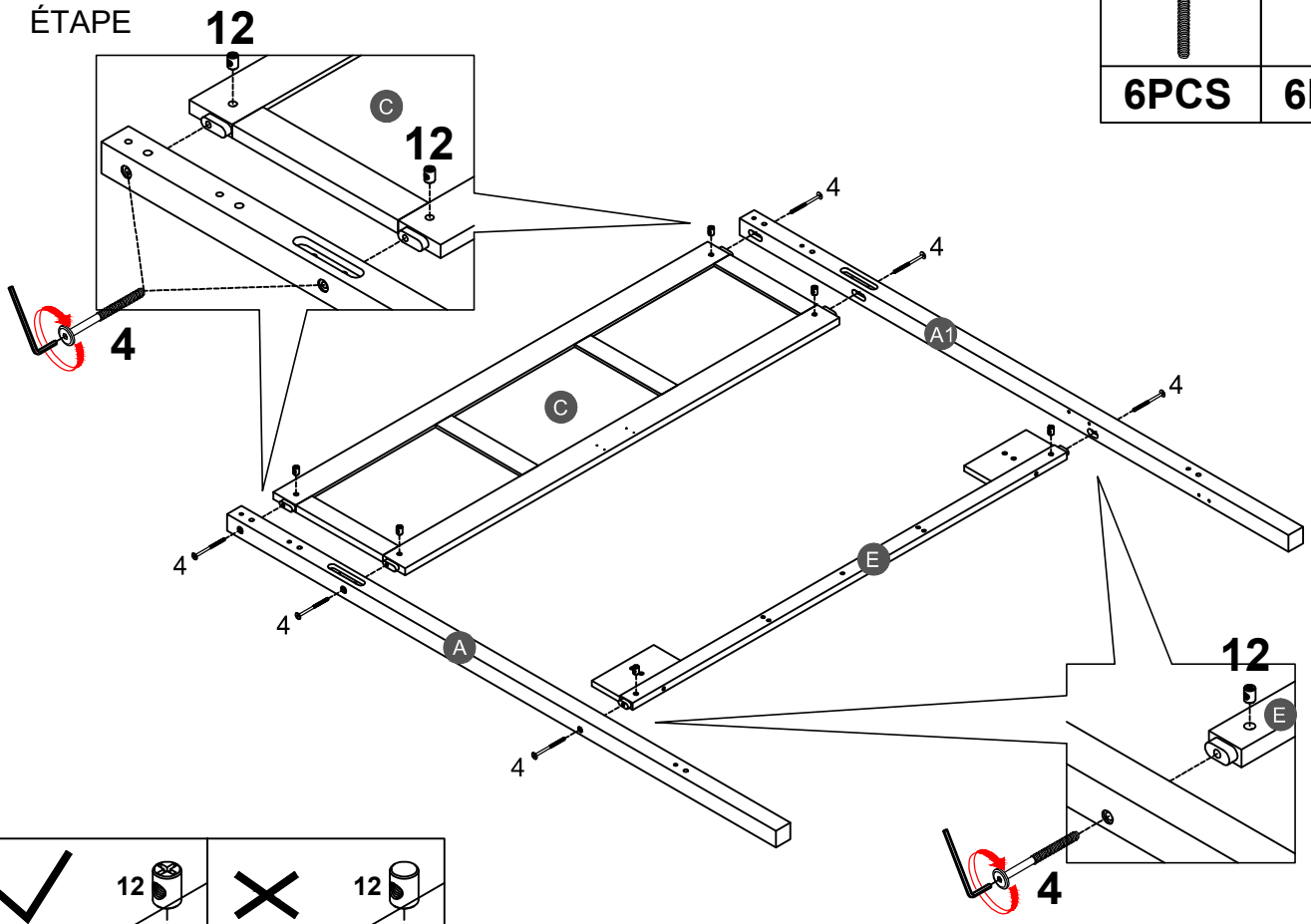

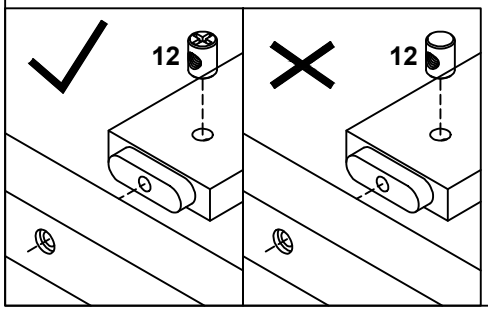

Note:Part 12 will face up with the "x" mark on it, otherwise it cannot be tightened

Remarque: La pièce 12 sera face vers le haut avec la marque "x",sinon elle ne peut pas être serrée.

STEP 3:

ÉTAPE

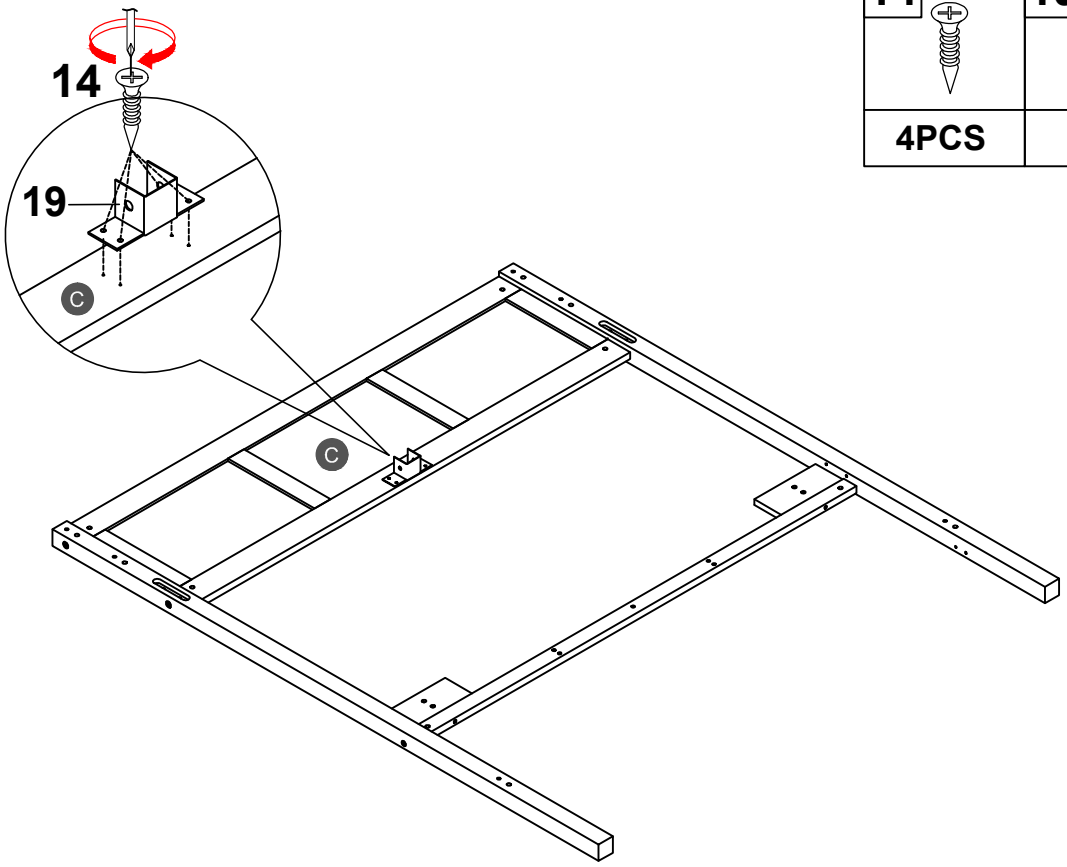

14	19
4PCS	1PC

STEP 4:

ÉTAPE

10
3PCS

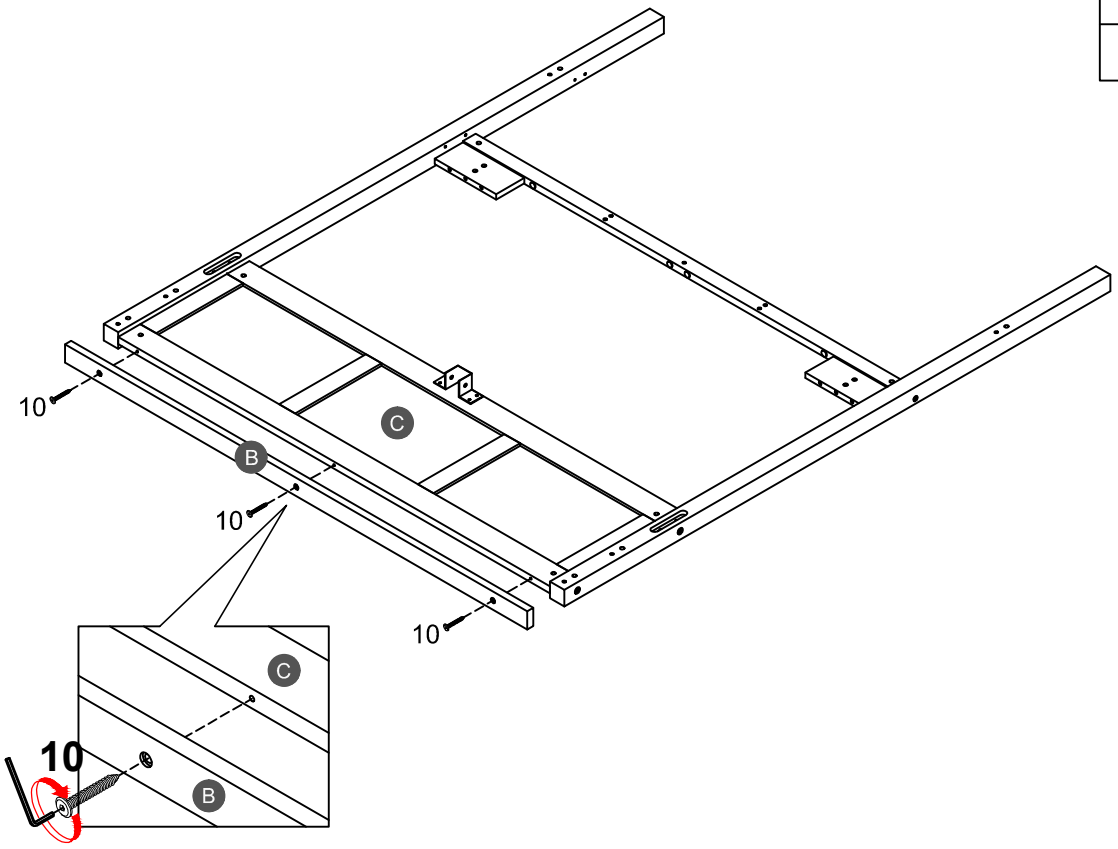

STEP 5:

ÉTAPE

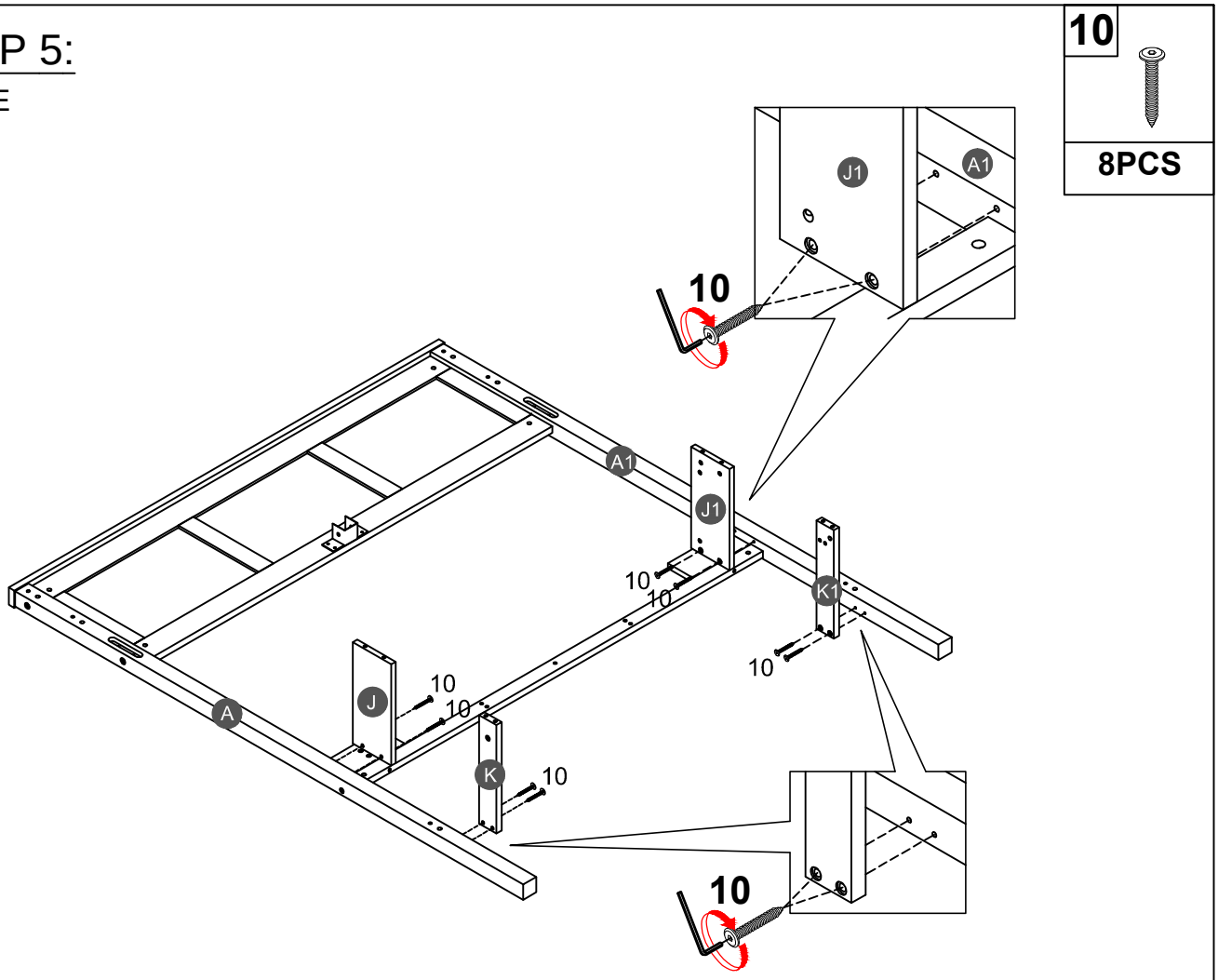

STEP 6:

ÉTAPE

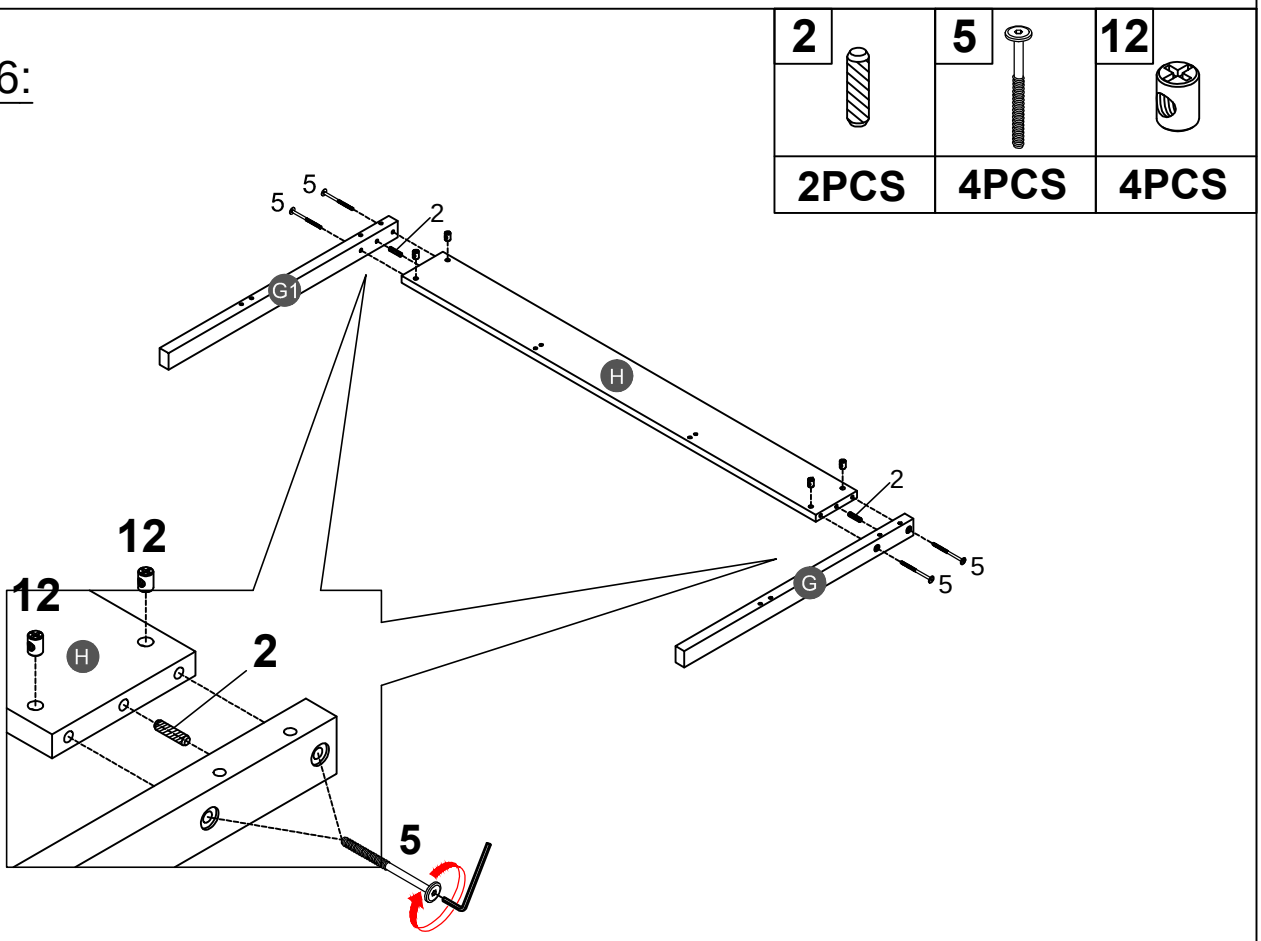

STEP 7:

ÉTAPE

2	4	6	12
4PCS	6PCS	6PCS	12PCS

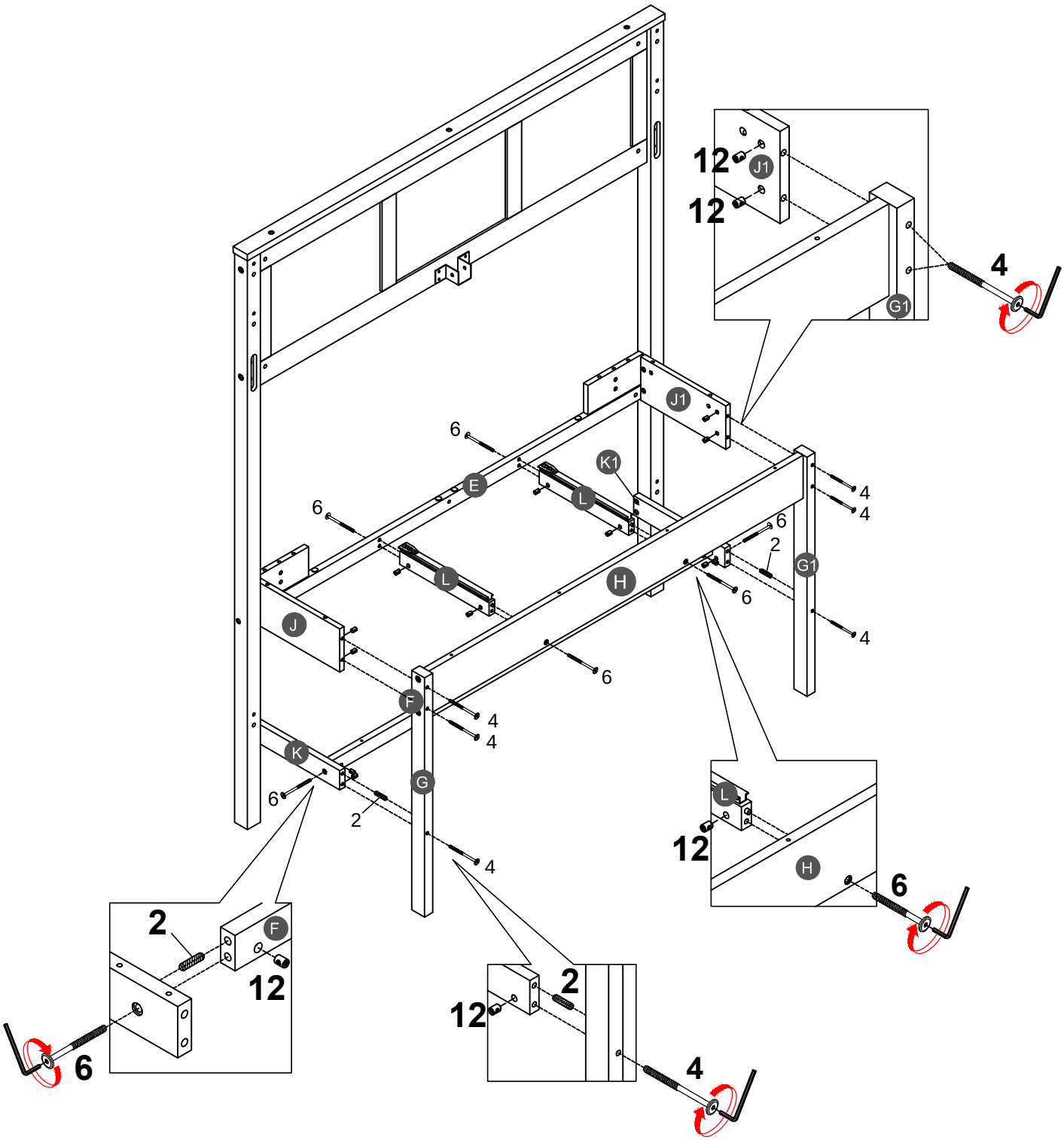

STEP 8:

ÉTAPE

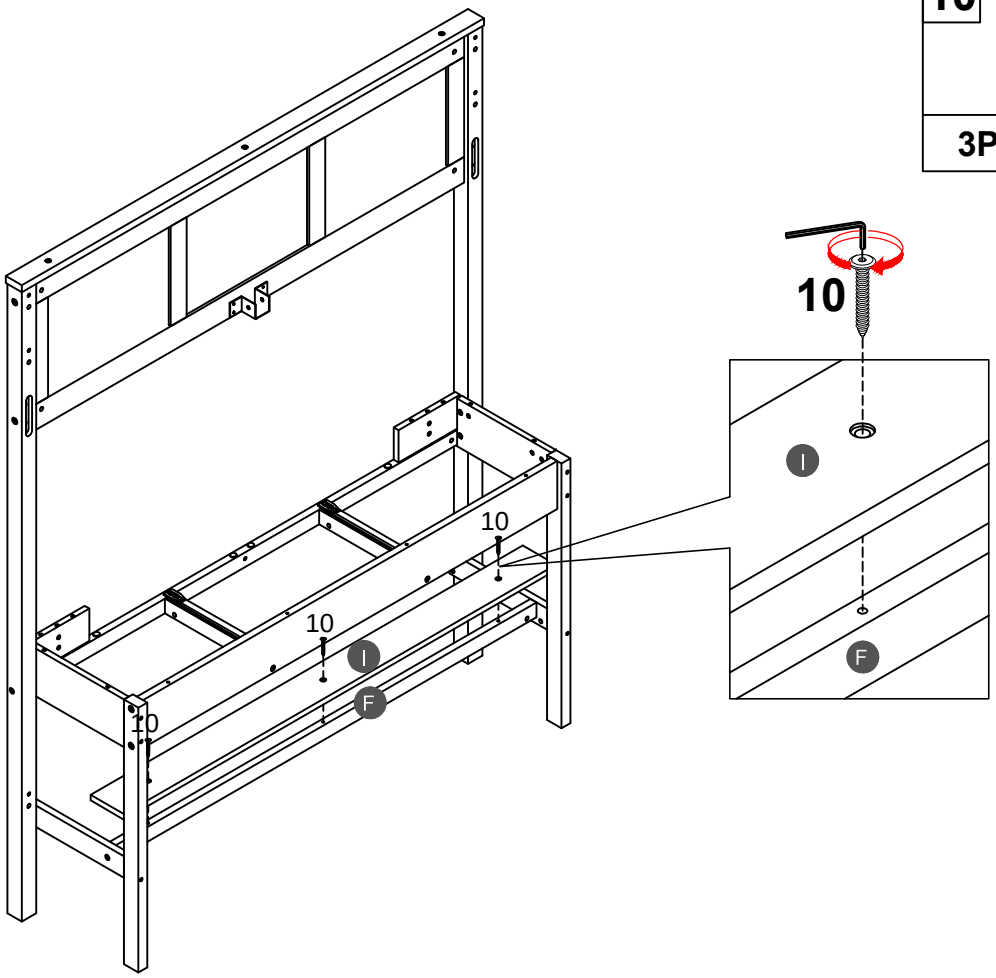

STEP 9:

ÉTAPE

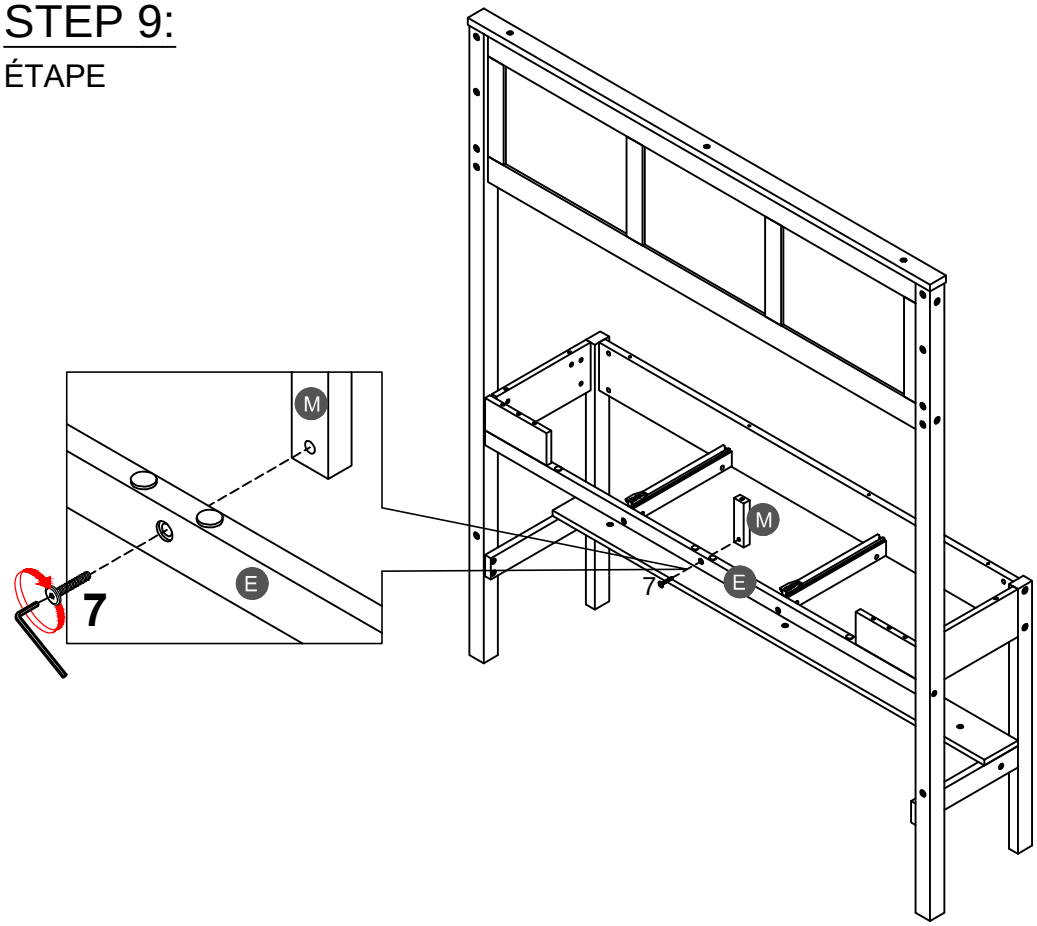

STEP 10:

ÉTAPE

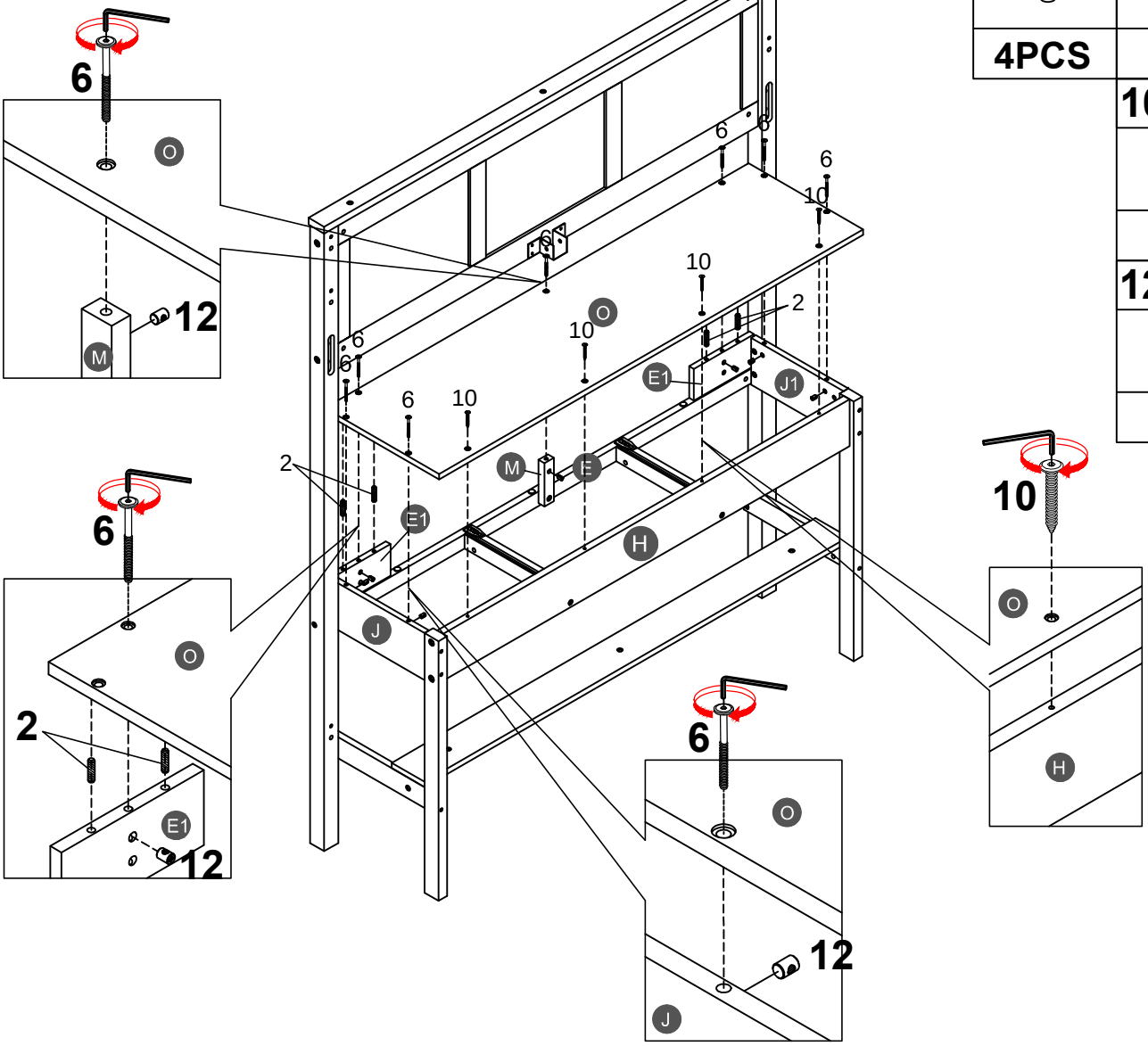

2	6
4PCS	7PCS

10
4PCS

12
7PCS

STEP 11:

ÉTAPE

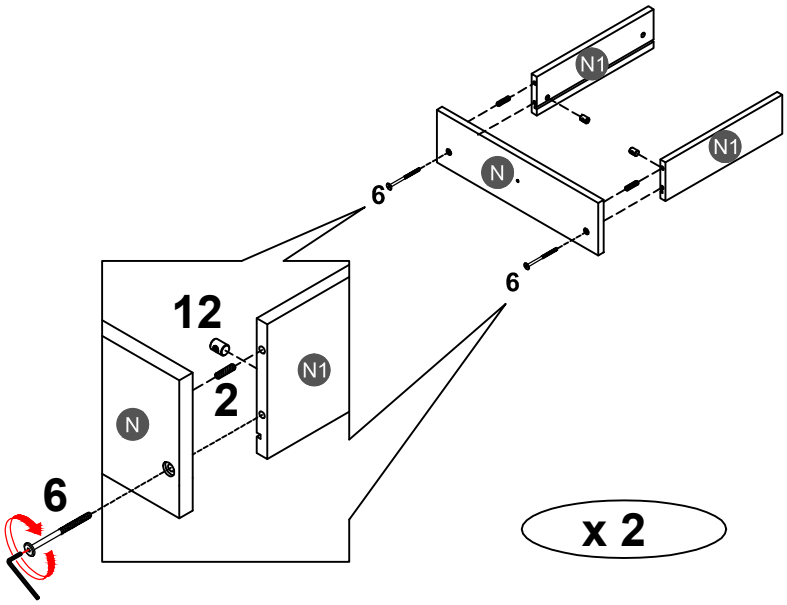

2	6
4PCS	4PCS

12
4PCS

STEP 12:
ÉTAPE

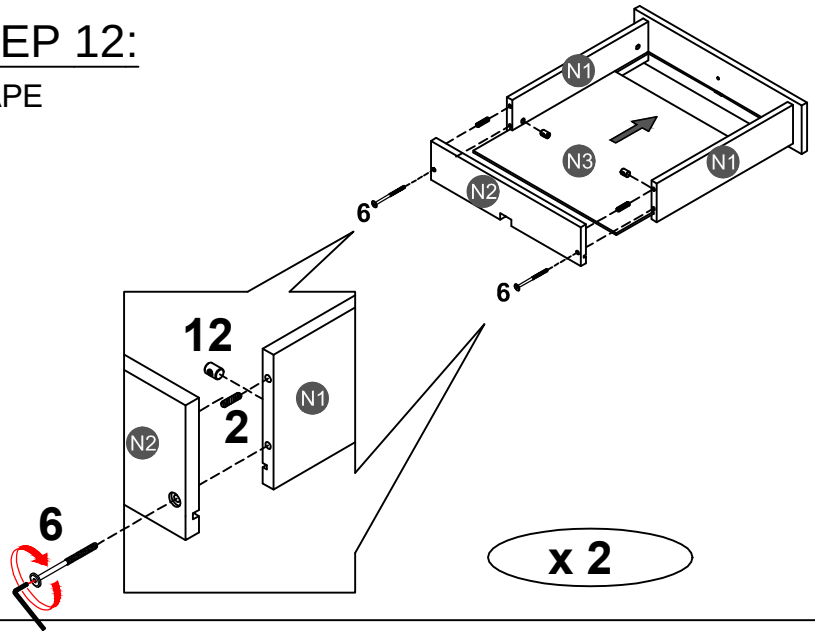

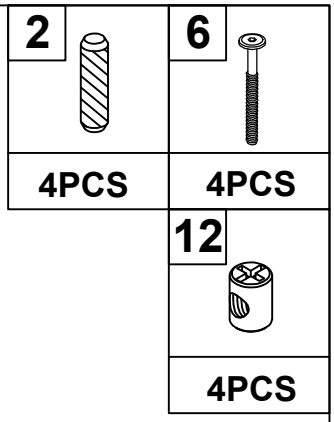

STEP 13:
ÉTAPE

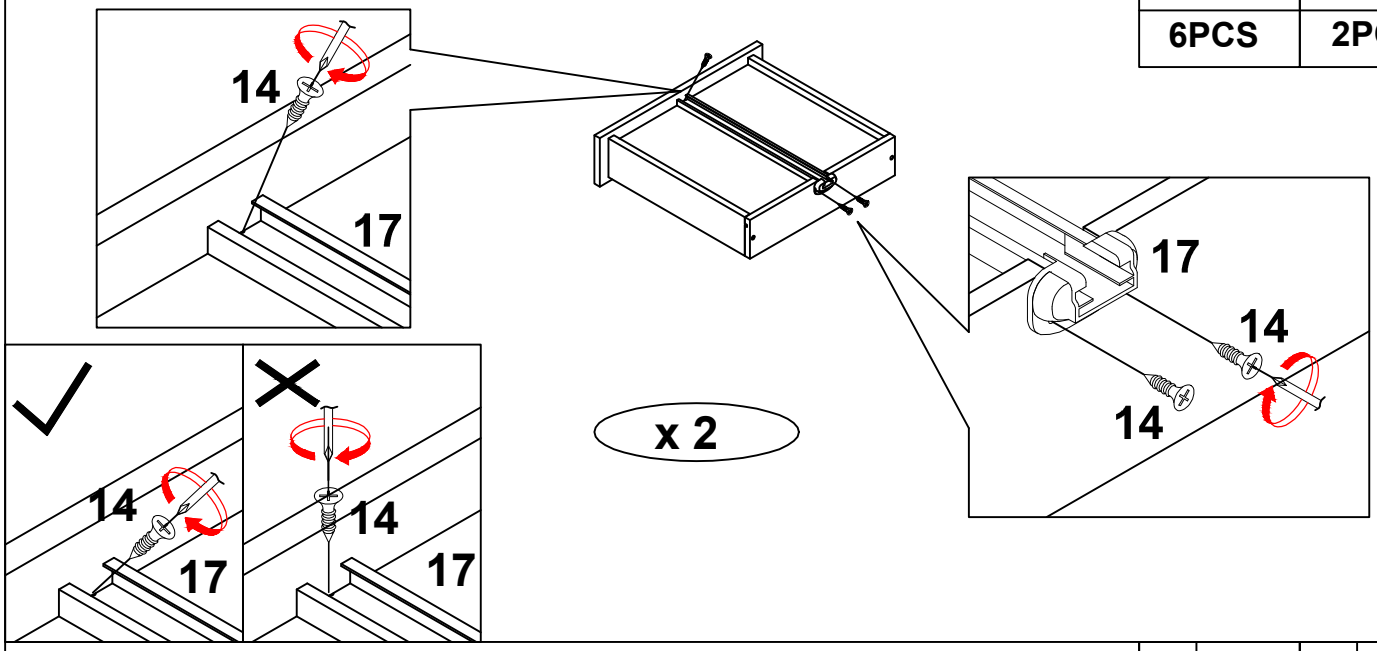

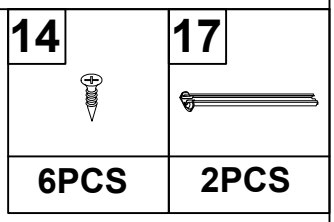

STEP 14:
ÉTAPE

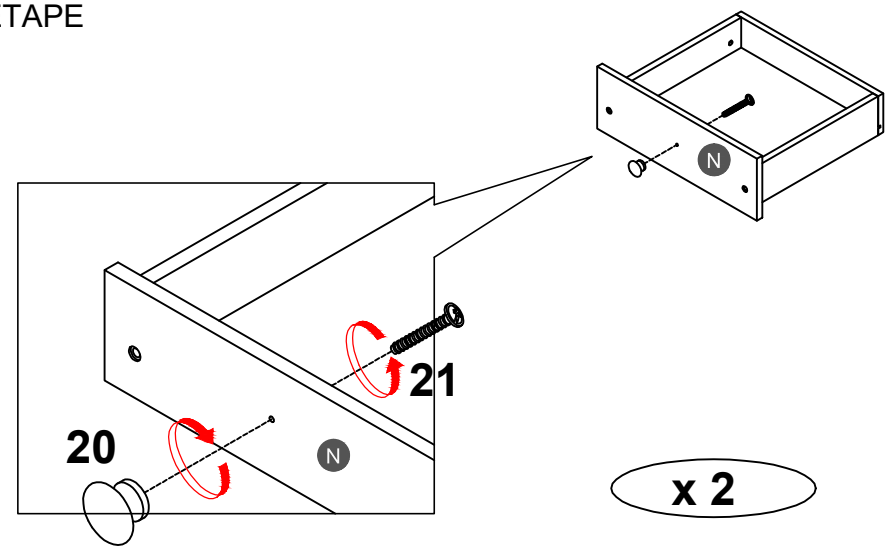

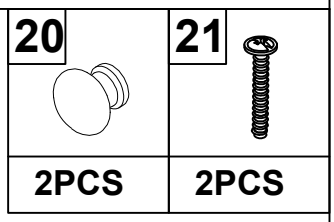

STEP 15:

ÉTAPE

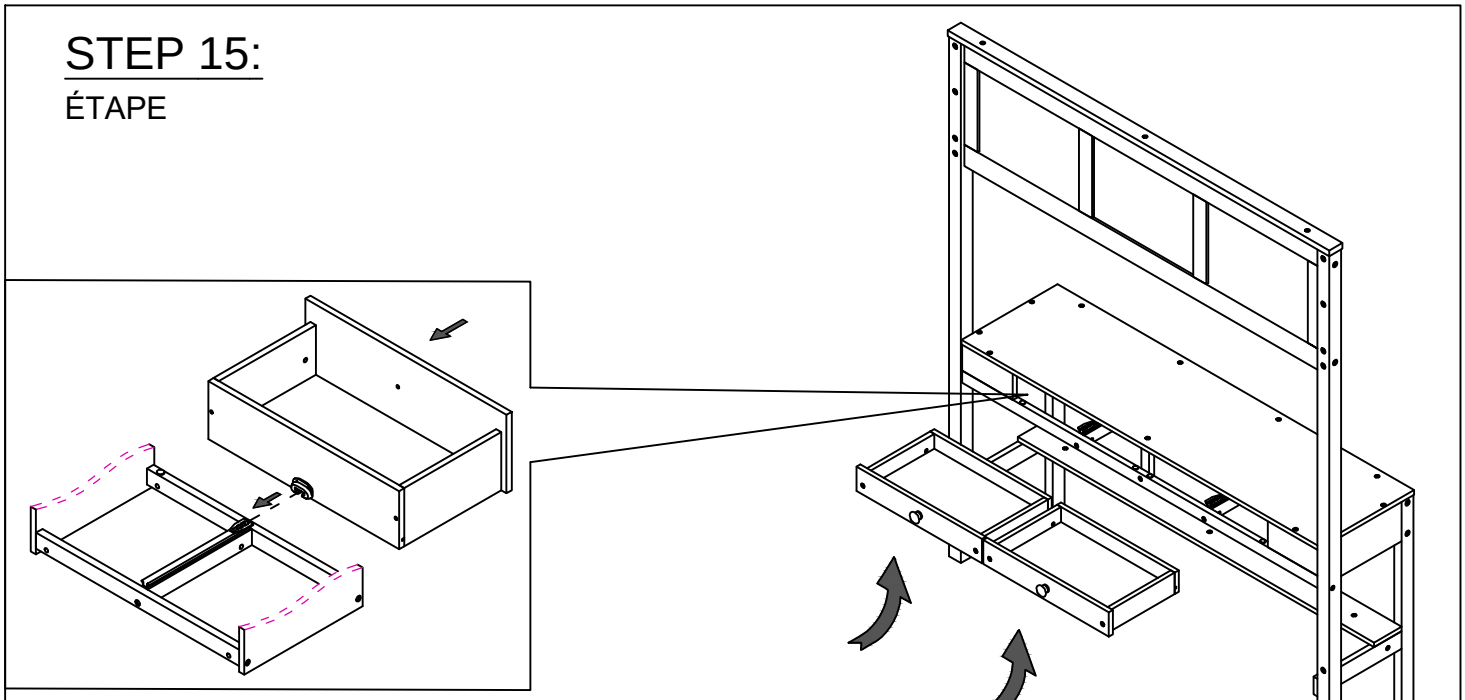

Align the slide rail at the bottom of the drawer and ensure it is secure, then push the drawer in firmly to make the slide rails smoothly on the track.

Alignez le rail coulissant au bas du tiroir et assurez-vous qu'il est sécurisé, puis poussez fermement le tiroir pour que les rails coulissants soient en douceur sur le rail.

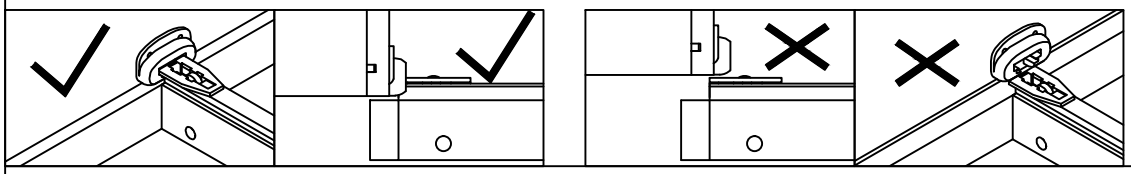

STEP 16:

ÉTAPE

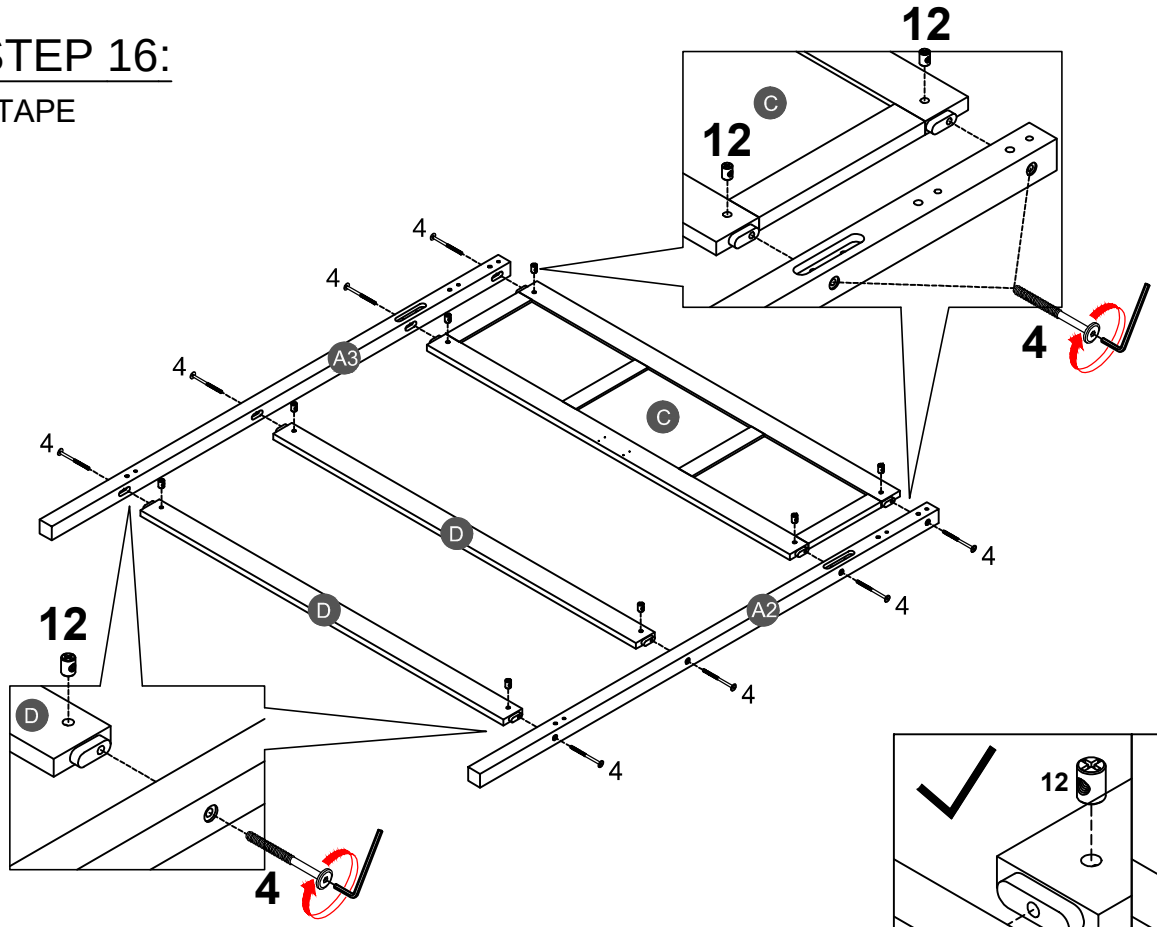

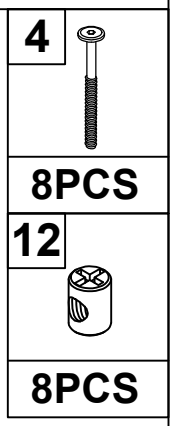

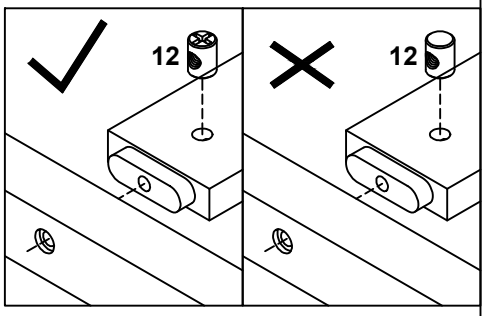

Note:Part 12 will face up with the "x" mark on it, otherwise it cannot be tightened

Remarque: La pièce 12 sera face vers le haut avec la marque "x",sinon elle ne peut pas être serrée.

STEP 17:

ÉTAPE

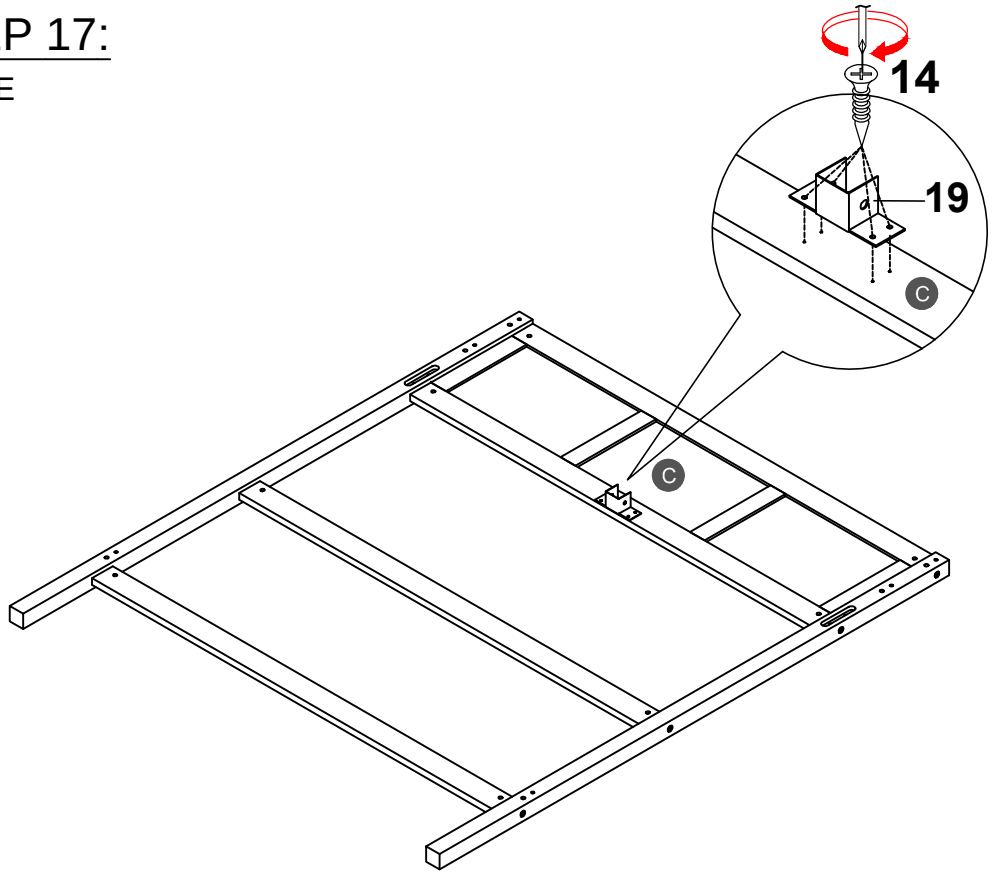

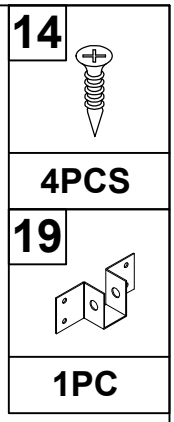

STEP 18:

ÉTAPE

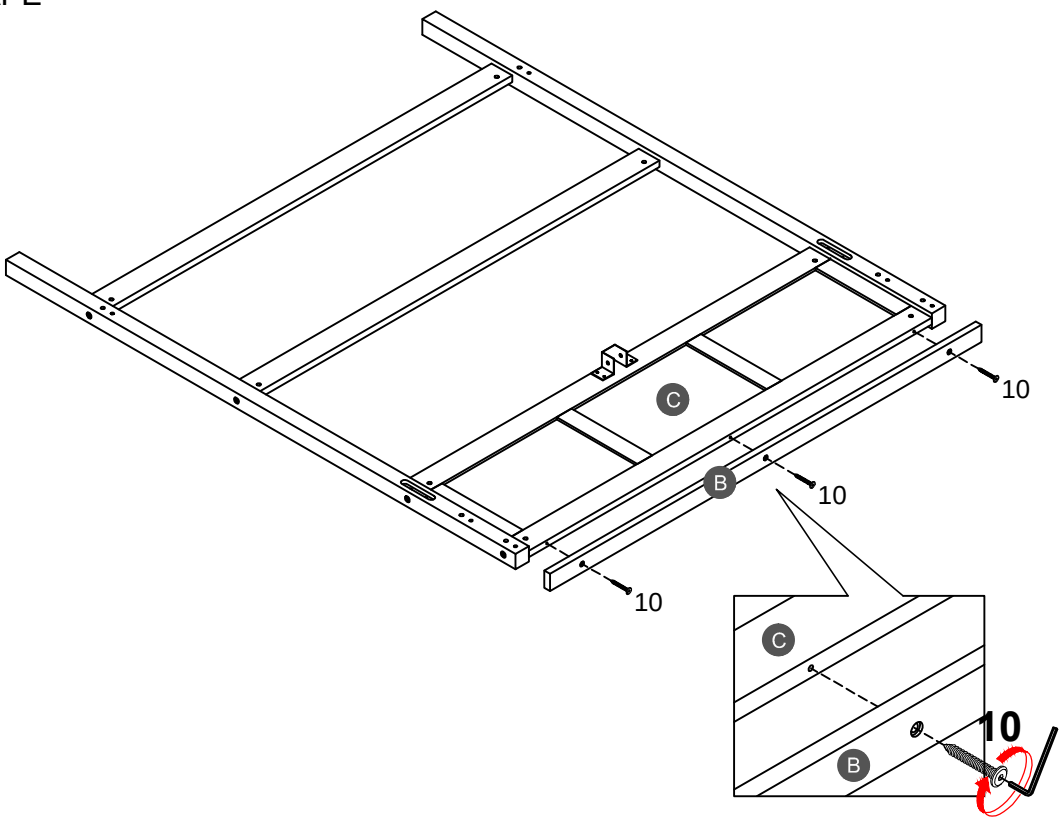

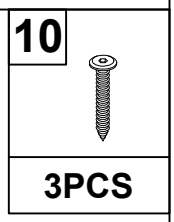

STEP 19:
ÉTAPE

TYPE 1
TAPER

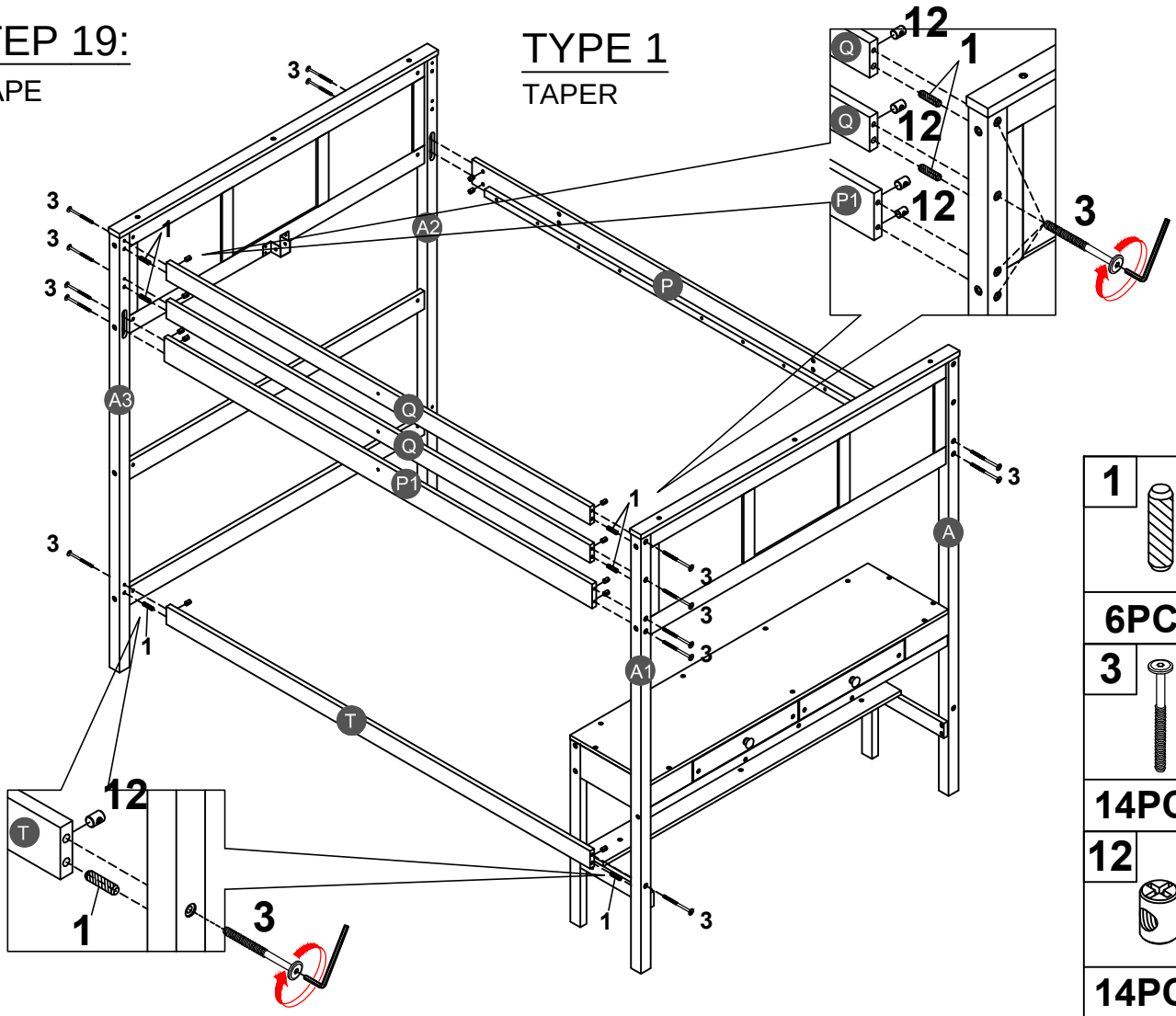

1	6PCS
3	14PCS
12	14PCS
9	3PCS

STEP 20:
ÉTAPE

TYPE 1
TAPER

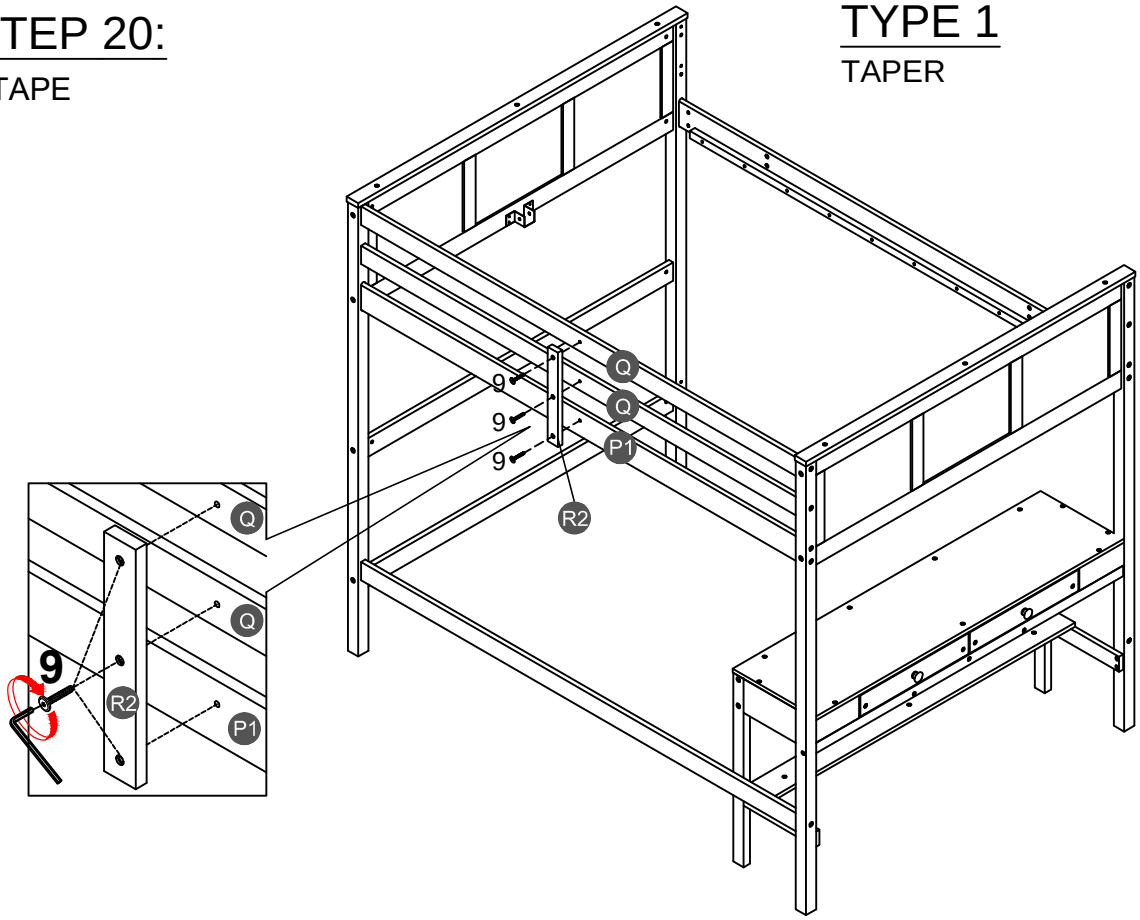

STEP 21:

ÉTAPE

1	4	12
4PCS	4PCS	4PCS

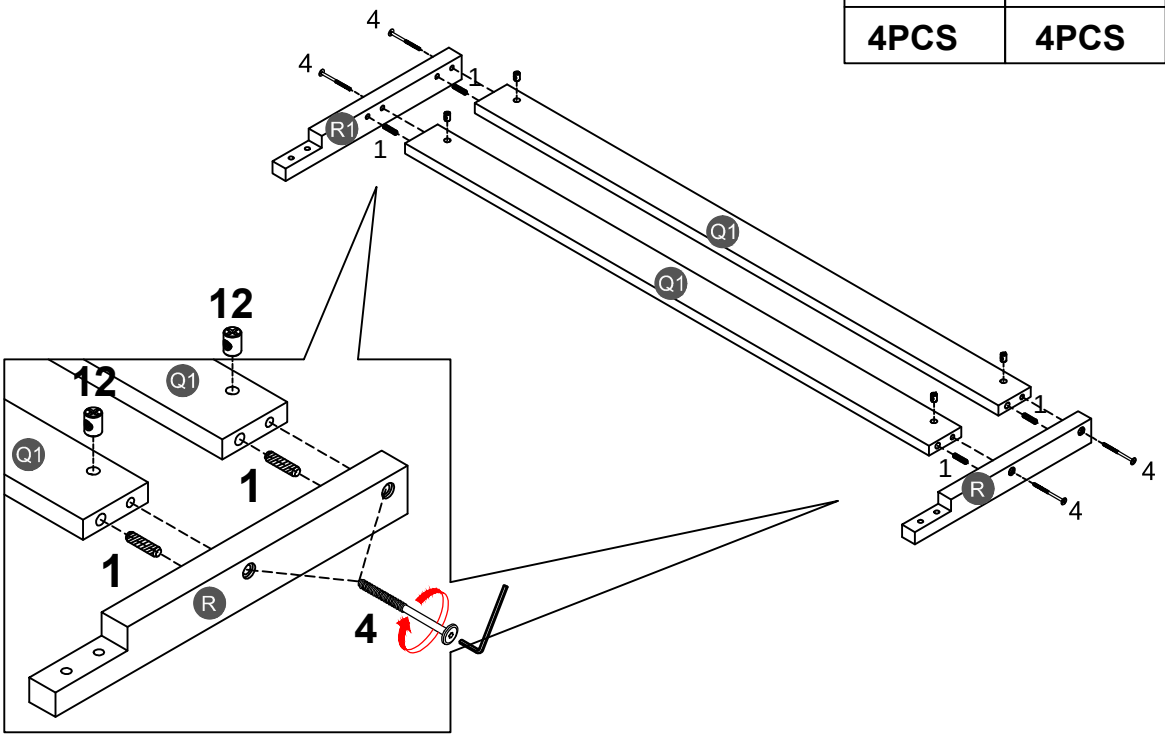

STEP 22:

ÉTAPE

TYPE 1

TAPER

8
4PCS

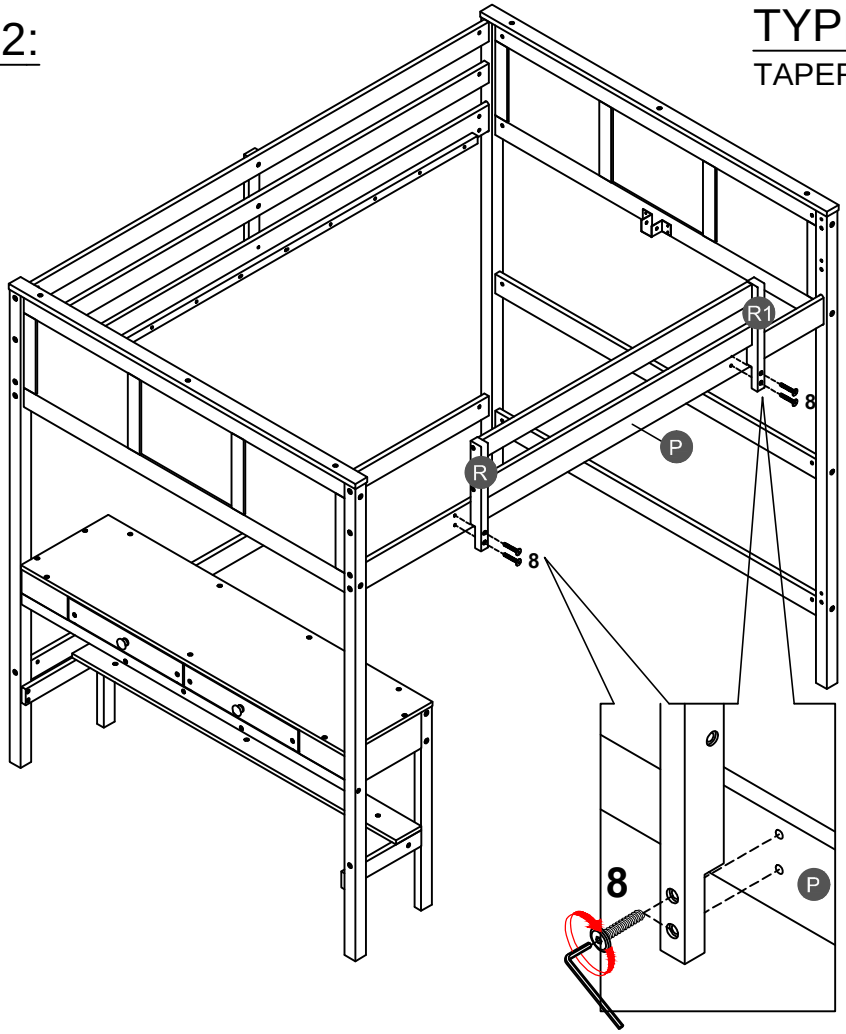

STEP 23:

ÉTAPE

6	12	22	23
10PCS	10PCS	2PCS	4PCS

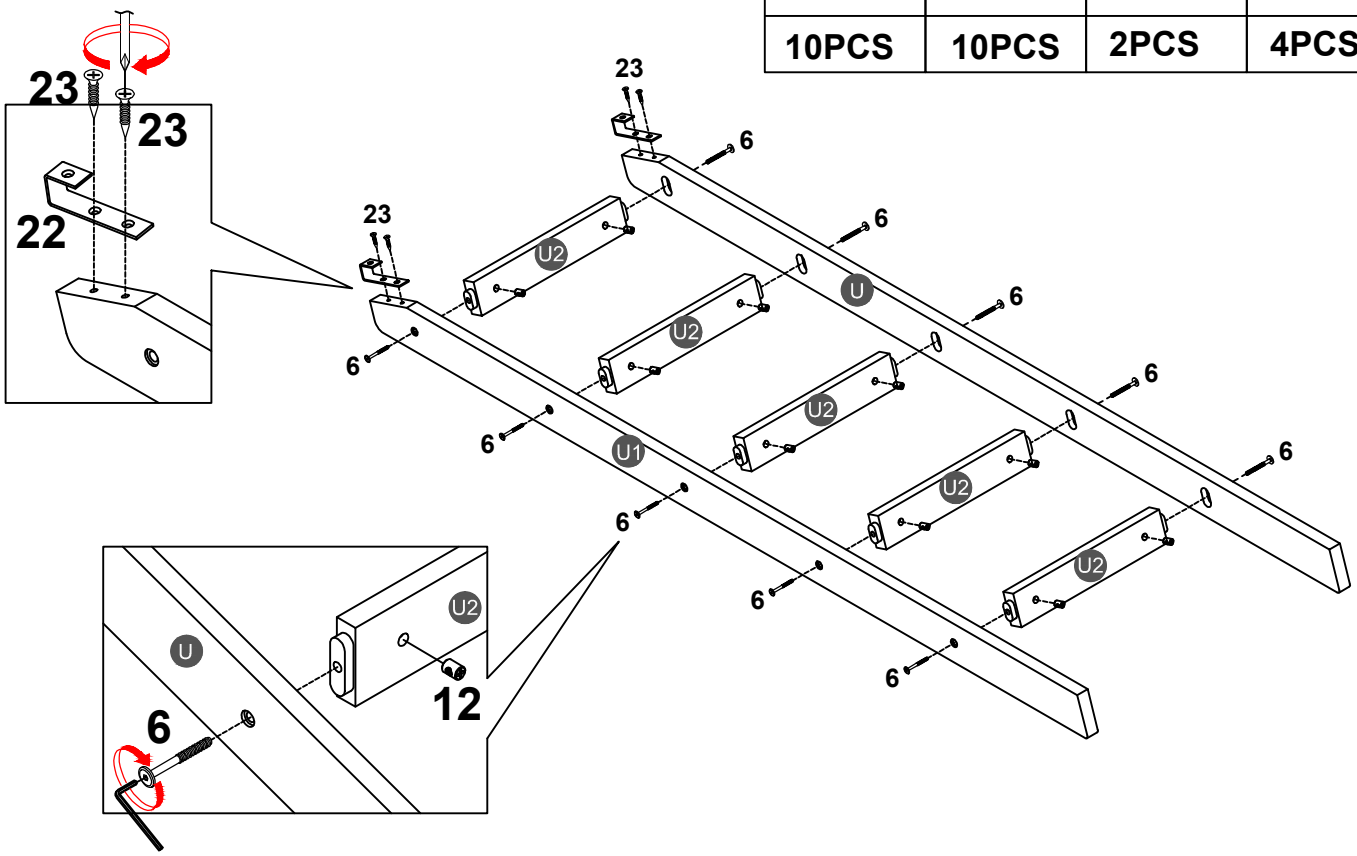

STEP 24:

ÉTAPE

TYPE 1

TAPER

23
2PCS

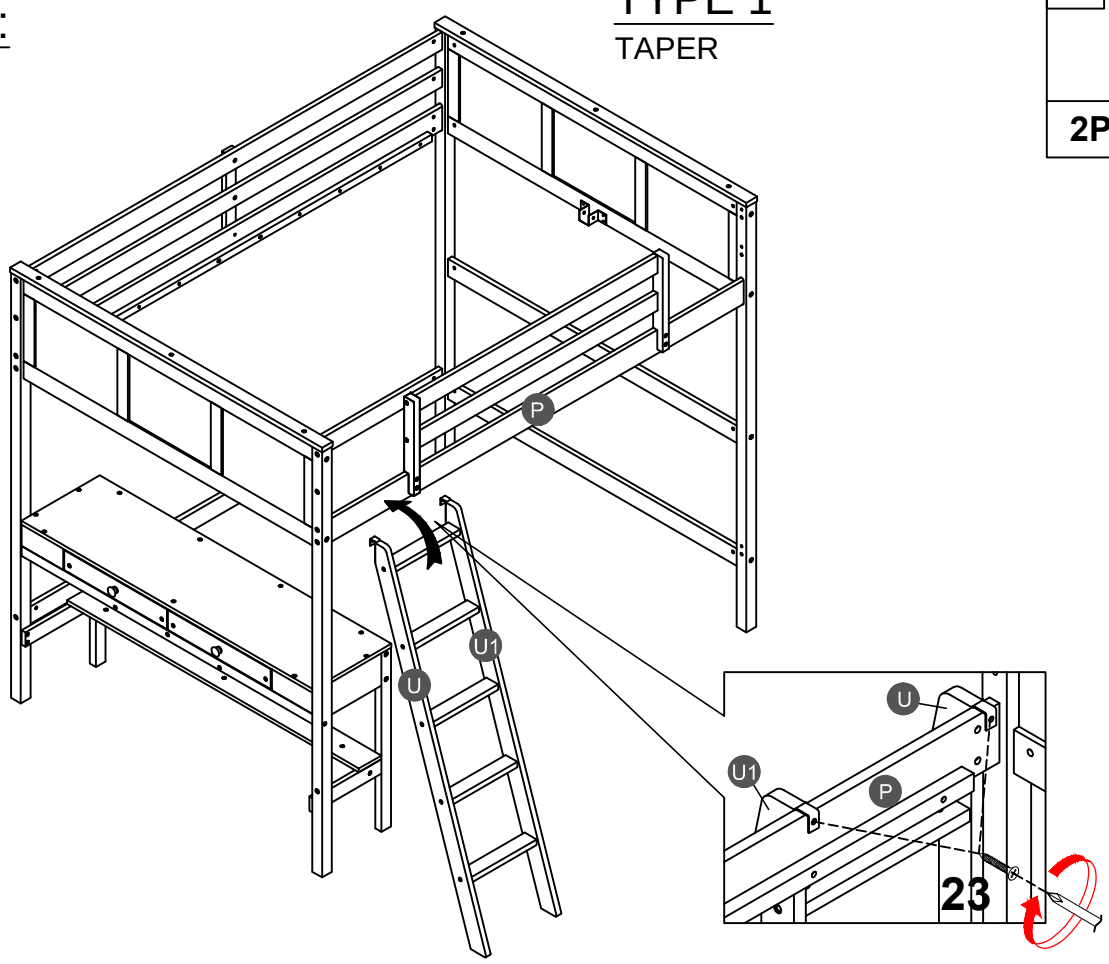

STEP 25:
ÉTAPE

TYPE 1
TAPER

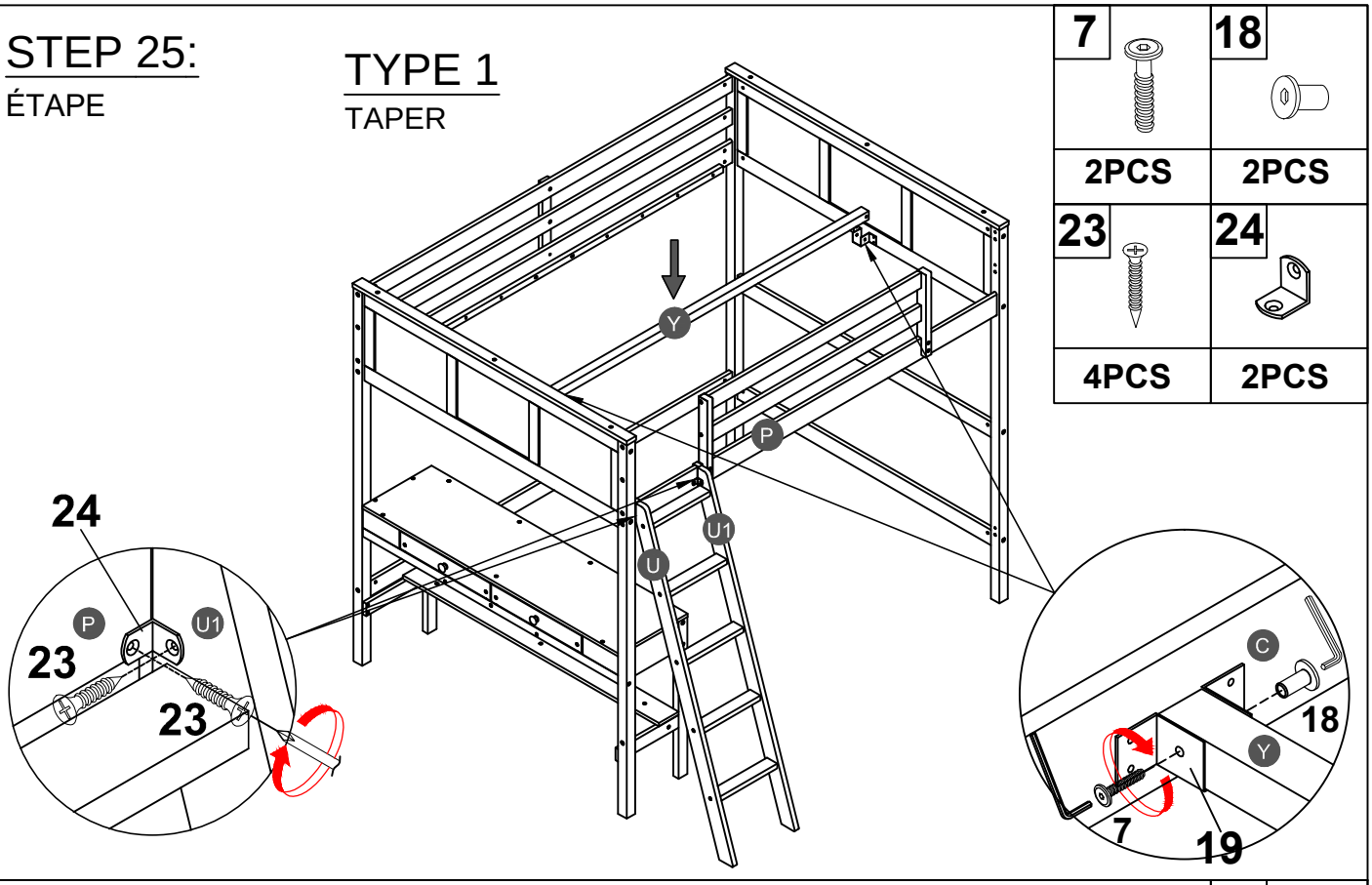

STEP 26:
ÉTAPE

TYPE 1
TAPER

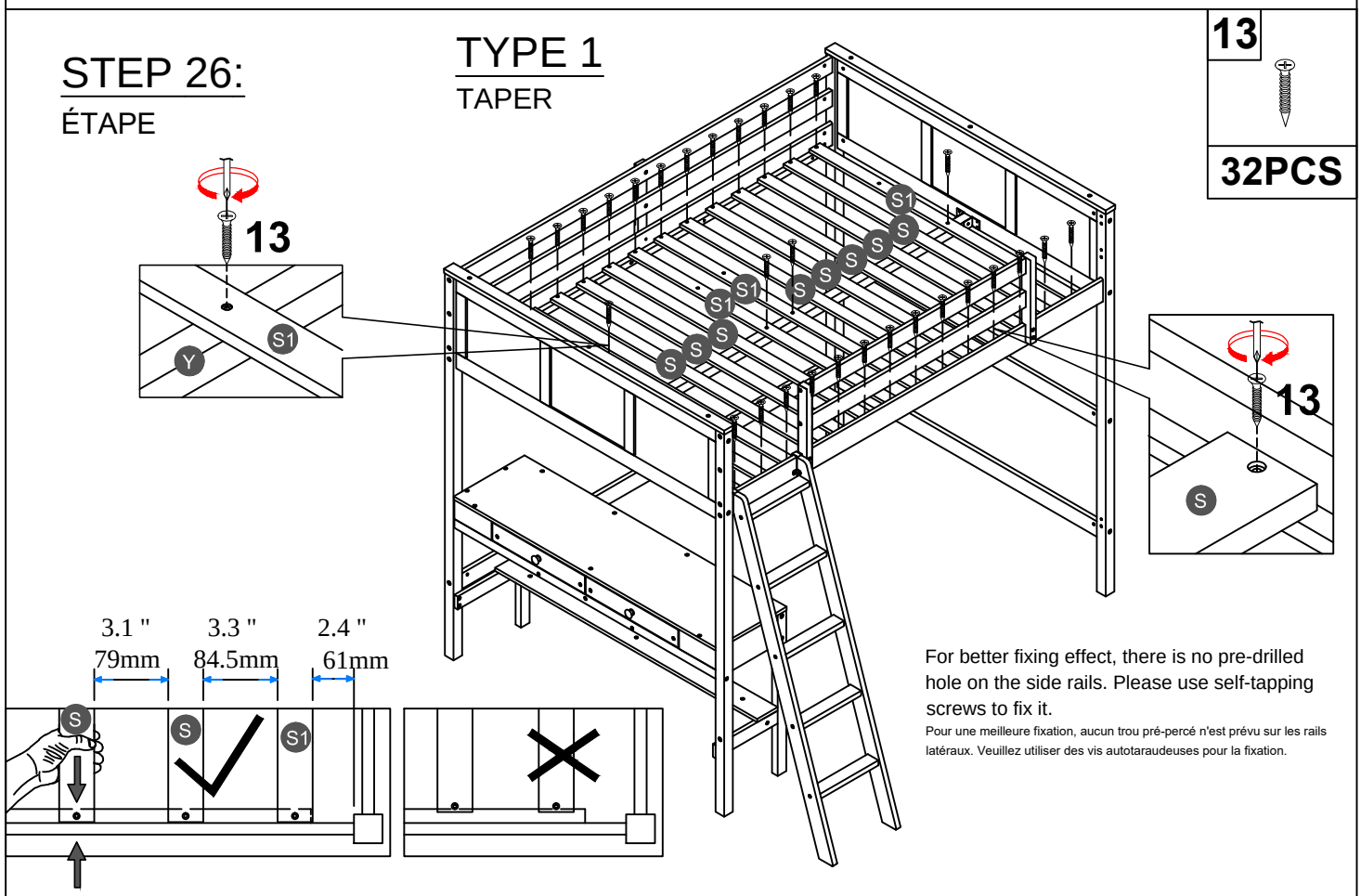

For better fixing effect, there is no pre-drilled hole on the side rails. Please use self-tapping screws to fix it.

Pour une meilleure fixation, aucun trou pré-percé n'est prévu sur les rails latéraux. Veuillez utiliser des vis autotaraudeuses pour la fixation.

NOTE: Please make sure the bed slats close to the side rail before locking the screws to avoid breakage. This step is required for both the left and right sides. Moreover, please do not lock the screws of the bed slats at the outermost edge to avoid damaging.

Remarque: Assurez-vous Les lattes du lit fermer du rail latéral avant de verrouiller les vis pour éviter la casse. Cette étape est requise pour tous les deux côtés gauche et droit. De plus, ne verrouillez pas les vis des lattes de lit sur le bord le plus extérieur pour éviter d'endommager.

STEP 27:

ÉTAPE

15	16
2PCS	2PCS

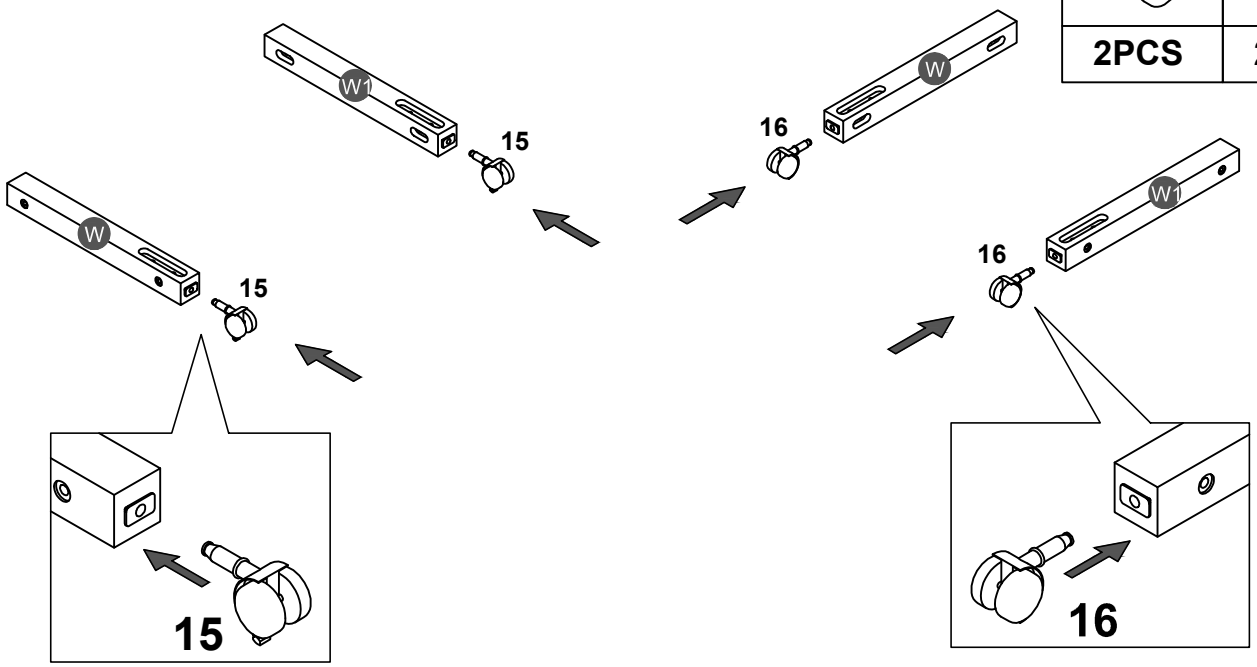

STEP 28:

ÉTAPE

4	12
8PCS	8PCS

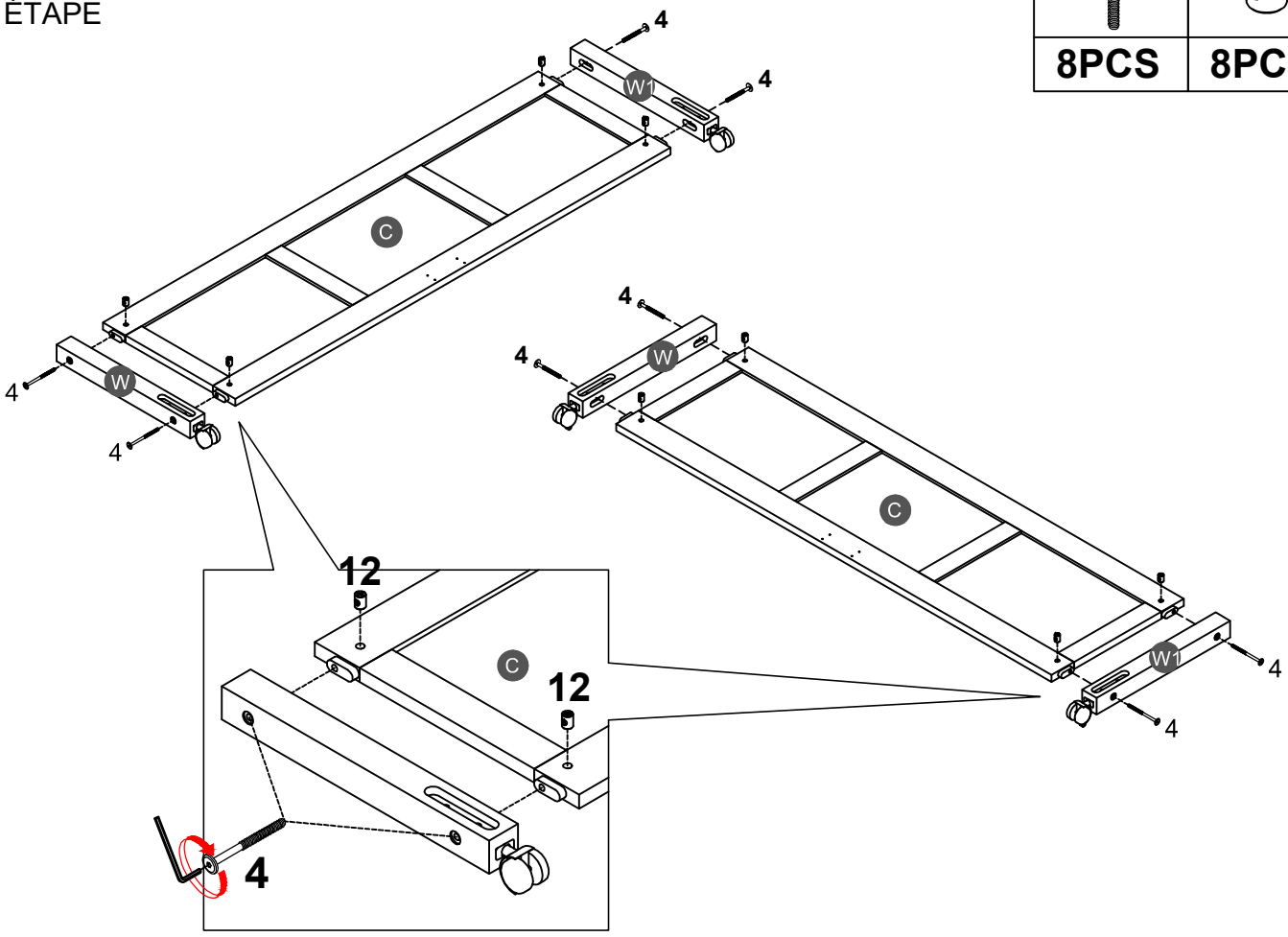

STEP 29:

ÉTAPE

14	19
8PCS	2PCS

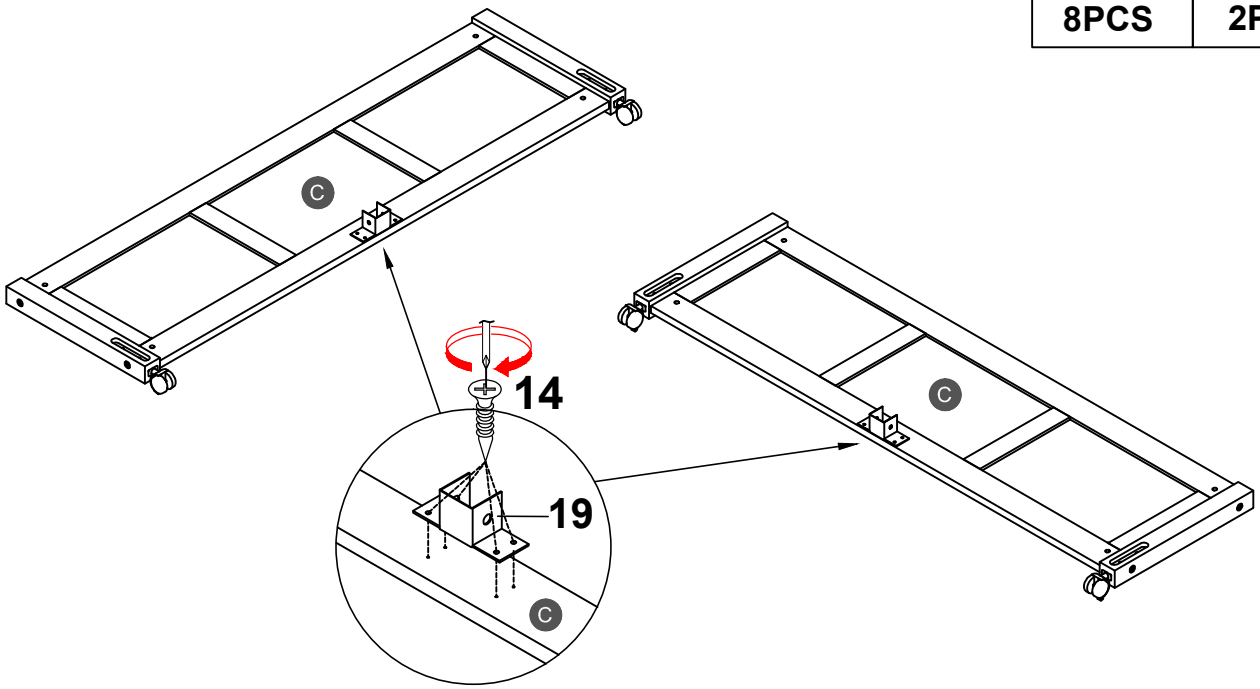

STEP 30:

ÉTAPE

3	12
8PCS	8PCS

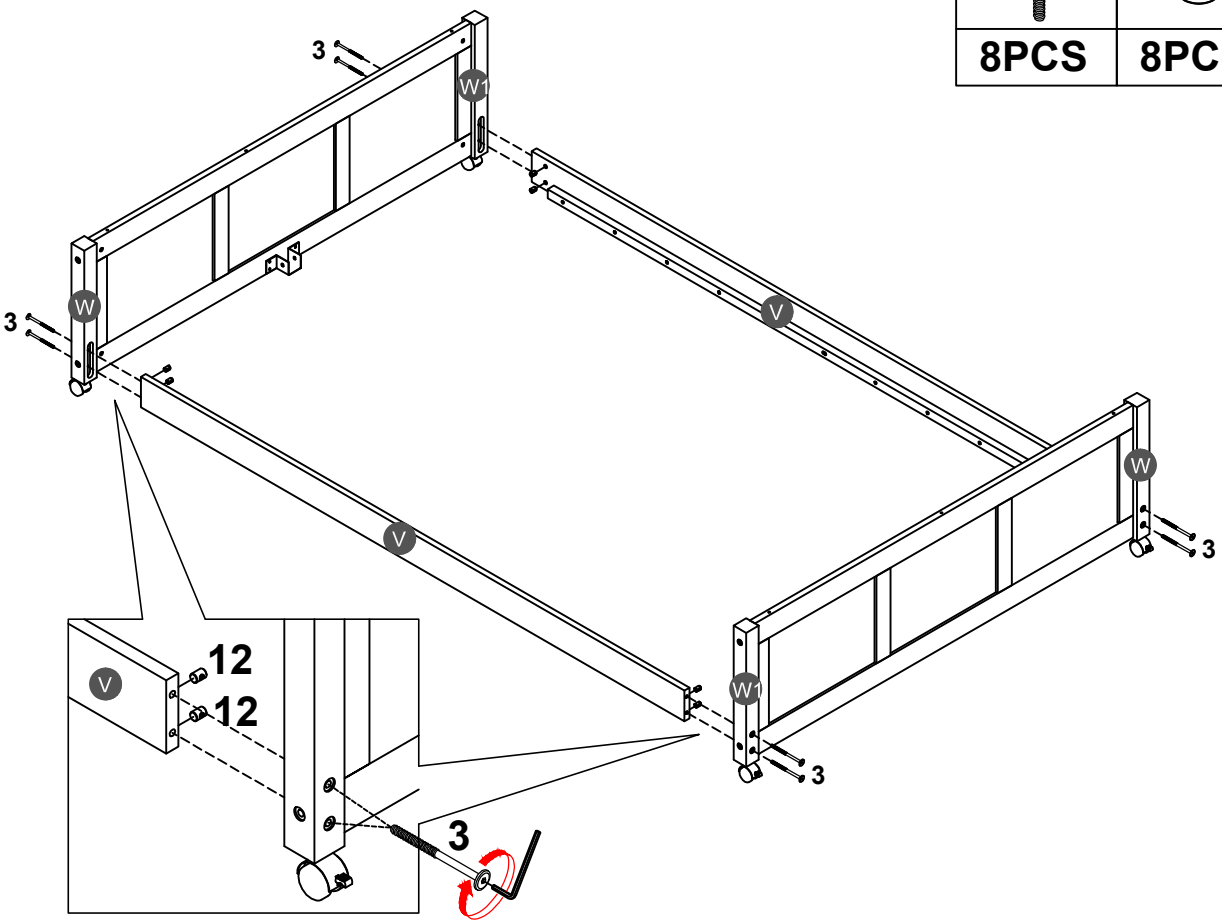

STEP 31:

ÉTAPE

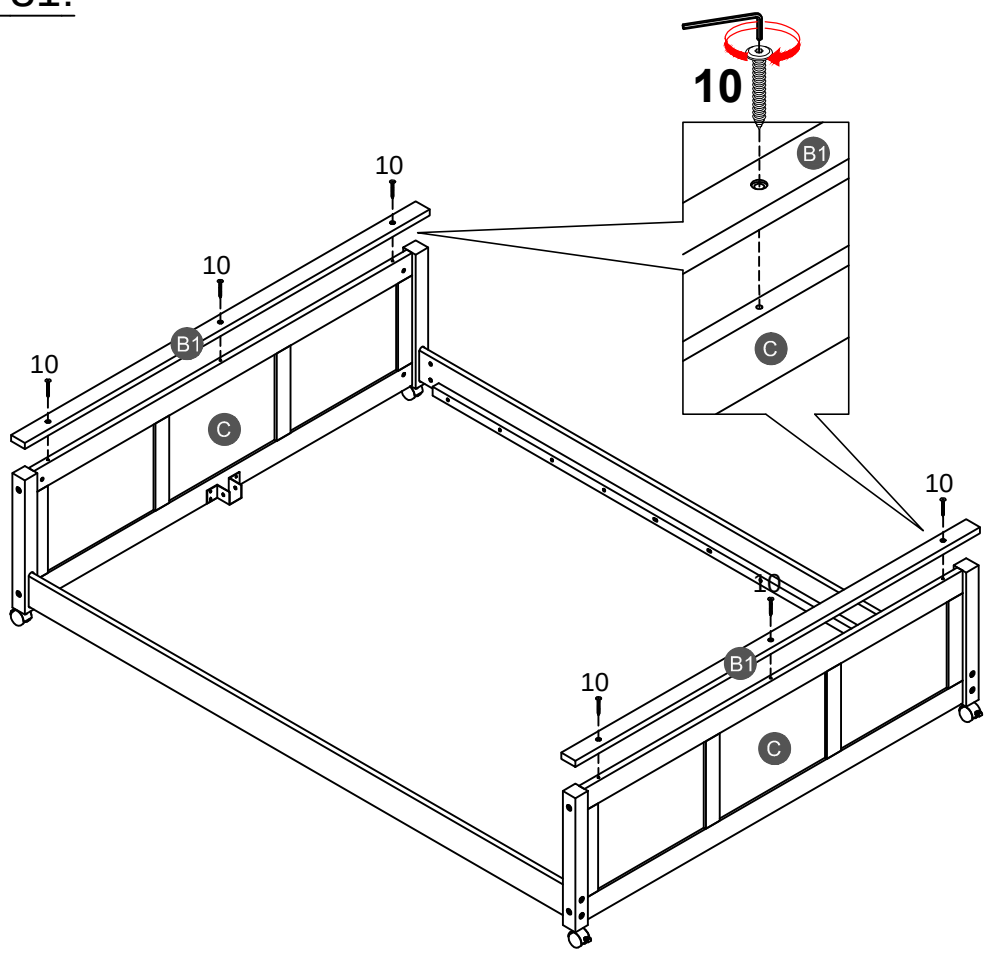

STEP 32:

ÉTAPE

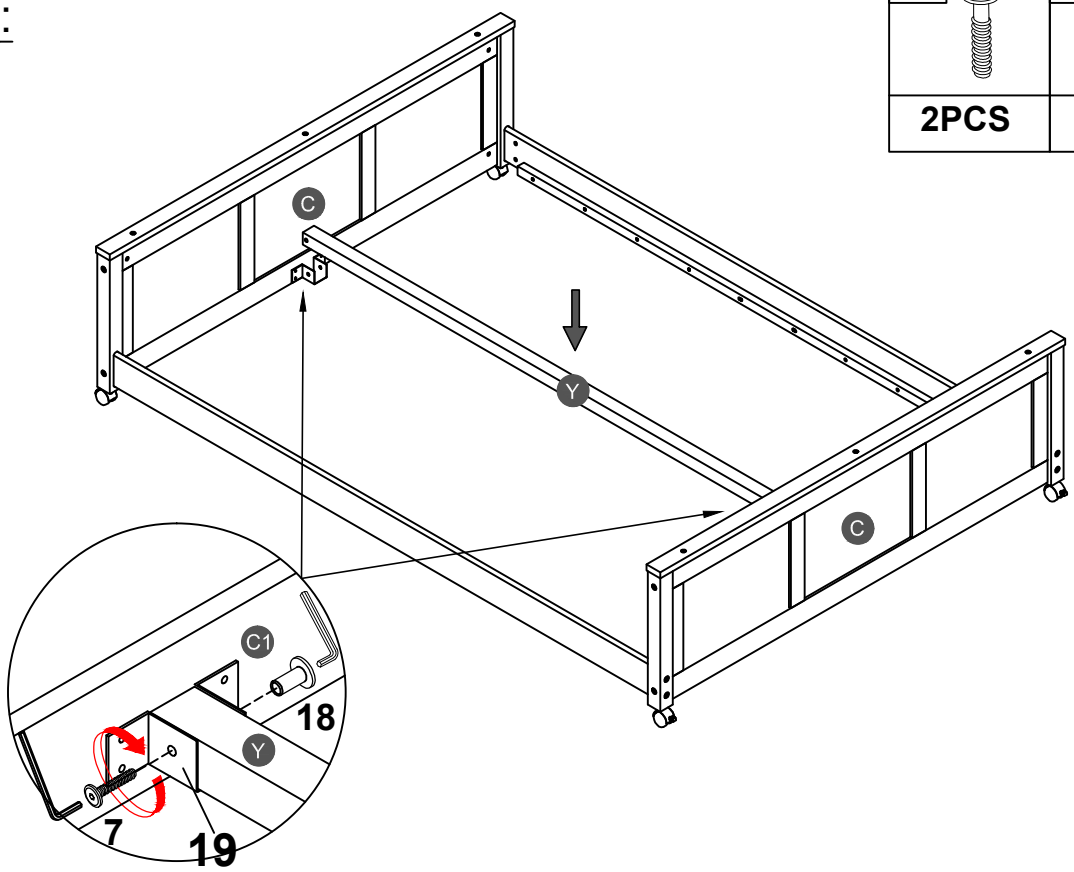

STEP 33:

ÉTAPE

For better fixing effect, there is no pre-drilled hole on the side rails. Please use self-tapping screws to fix it.

Pour une meilleure fixation, aucun trou pré-percé n'est prévu sur les rails latéraux. Veuillez utiliser des vis autotaraudeuses pour la fixation.

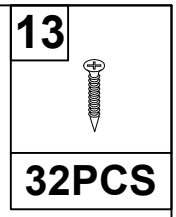

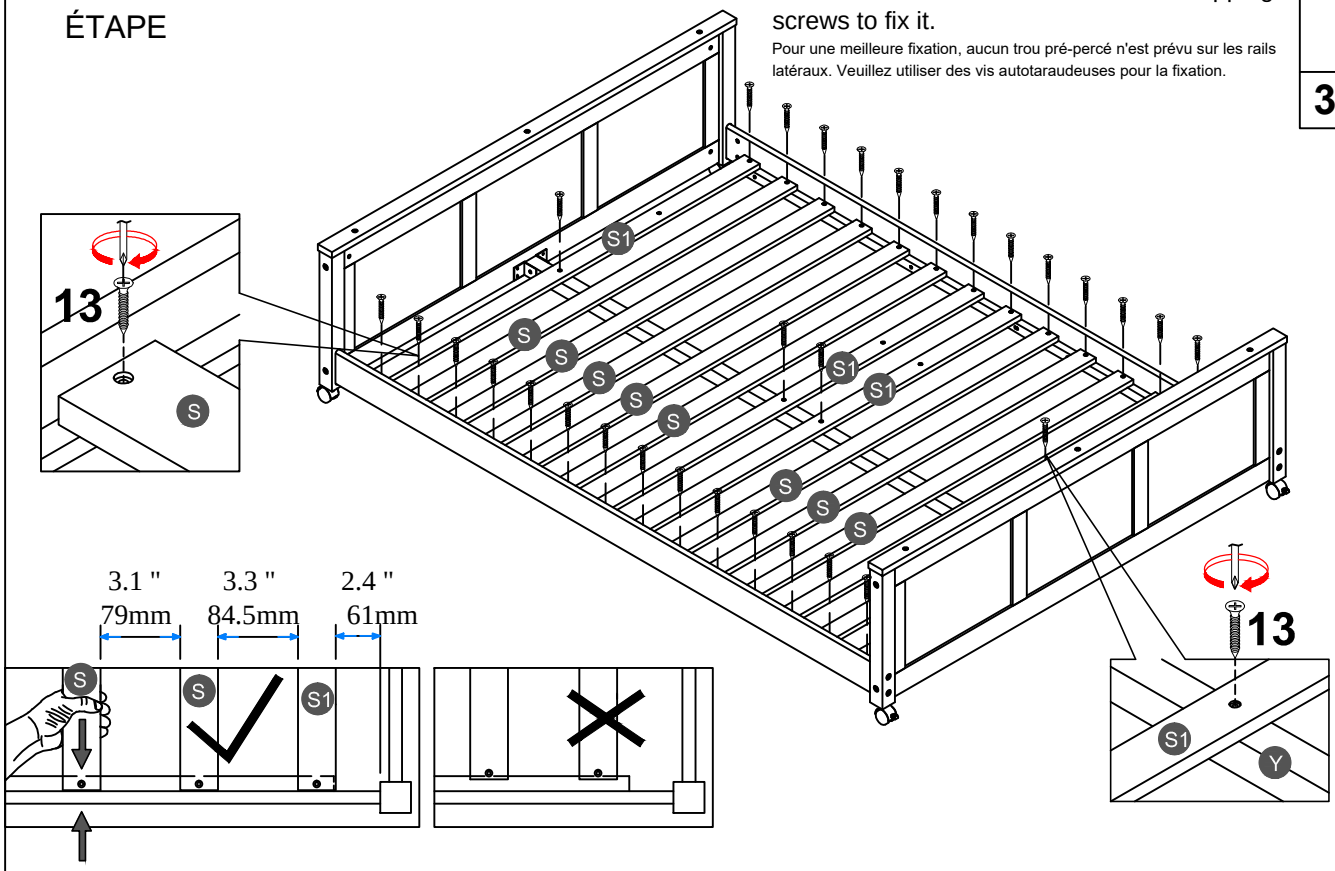

NOTE: Please make sure the bed slats close to the side rail before locking the screws to avoid breakage. This step is required for both the left and right sides. Moreover, please do not lock the screws of the bed slats at the outermost edge to avoid damaging.

Remarque: Assurez-vous Les lattes du lit fermer du rail latéral avant de verrouiller les vis pour éviter la casse. Cette étape est requise pour tous les deux côtés gauche et droit. De plus, ne verrouillez pas les vis des lattes de lit sur le bord le plus extérieur pour éviter d'endommager.

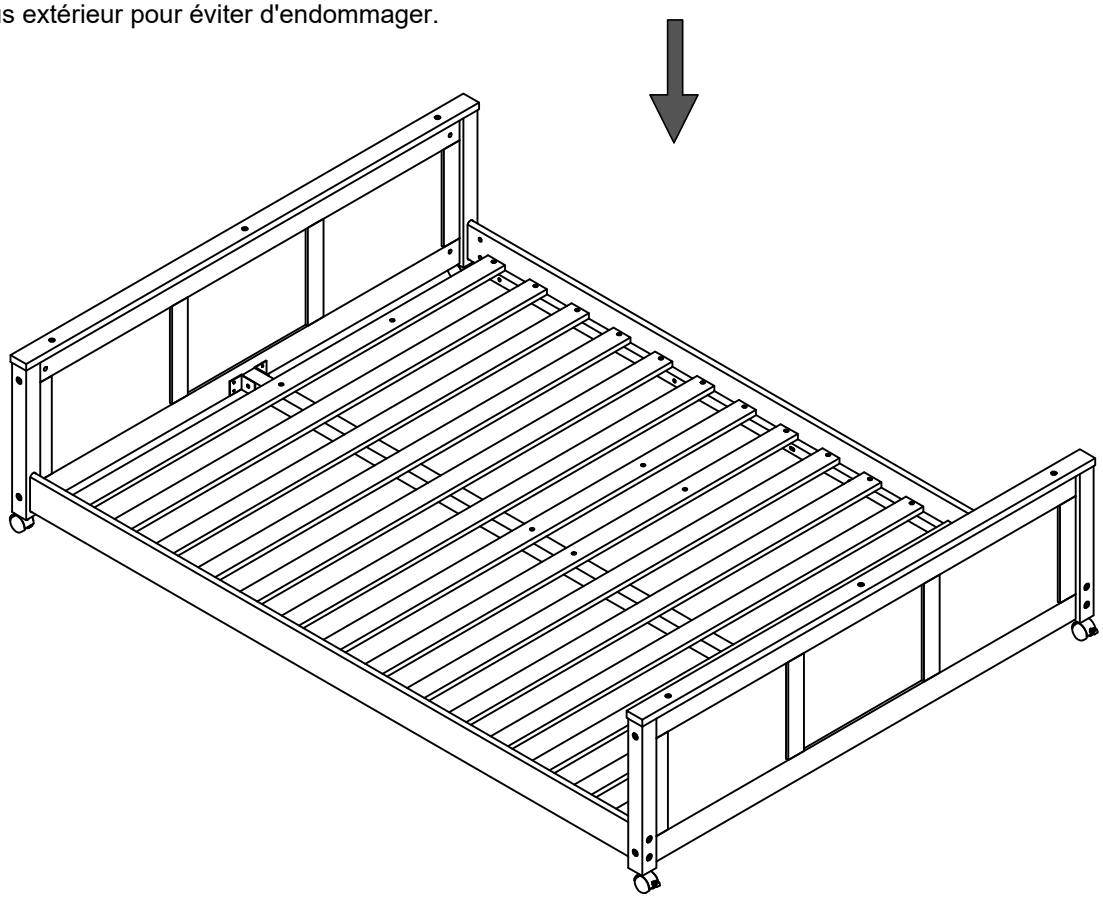

STEP 34:

ÉTAPE

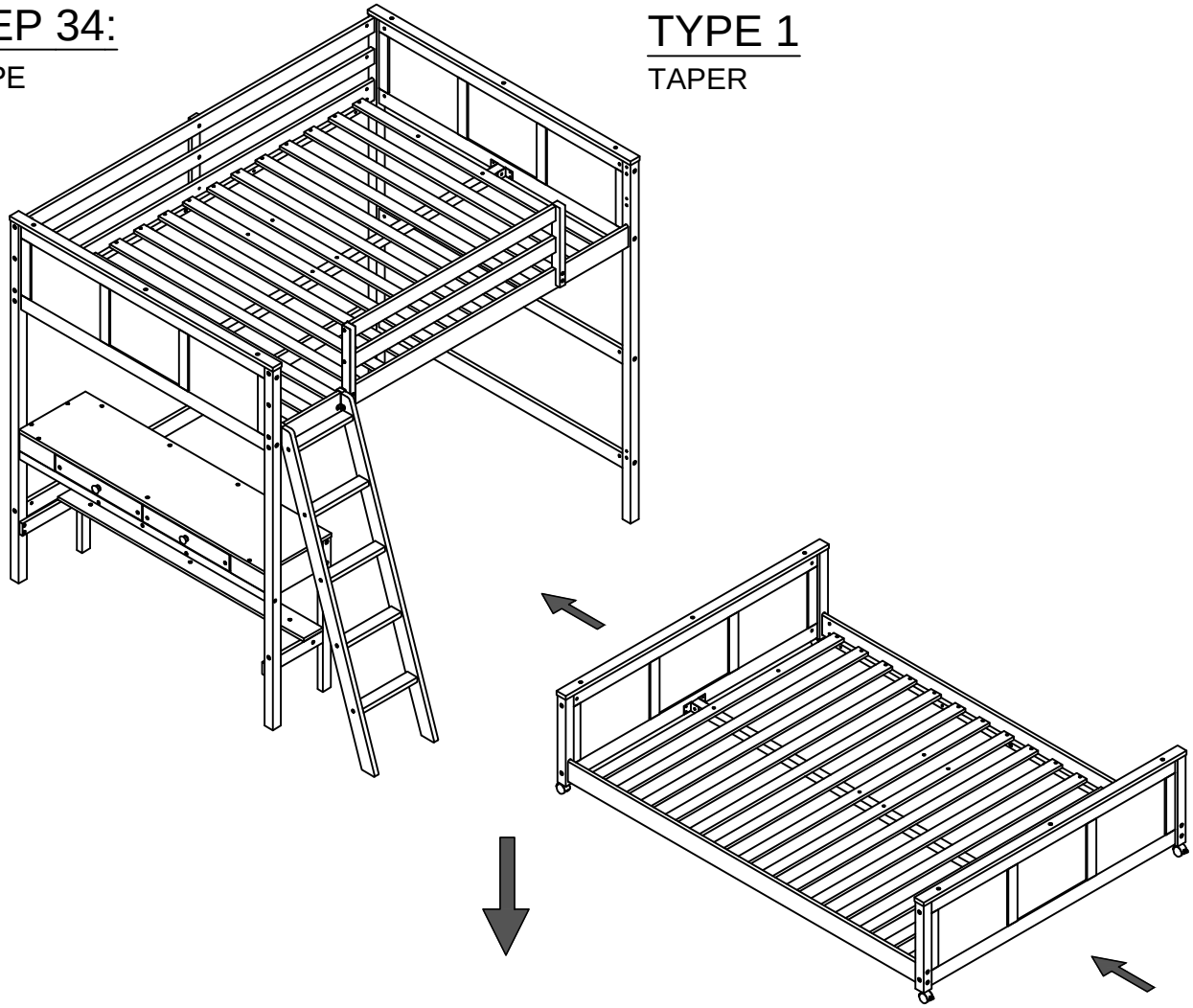

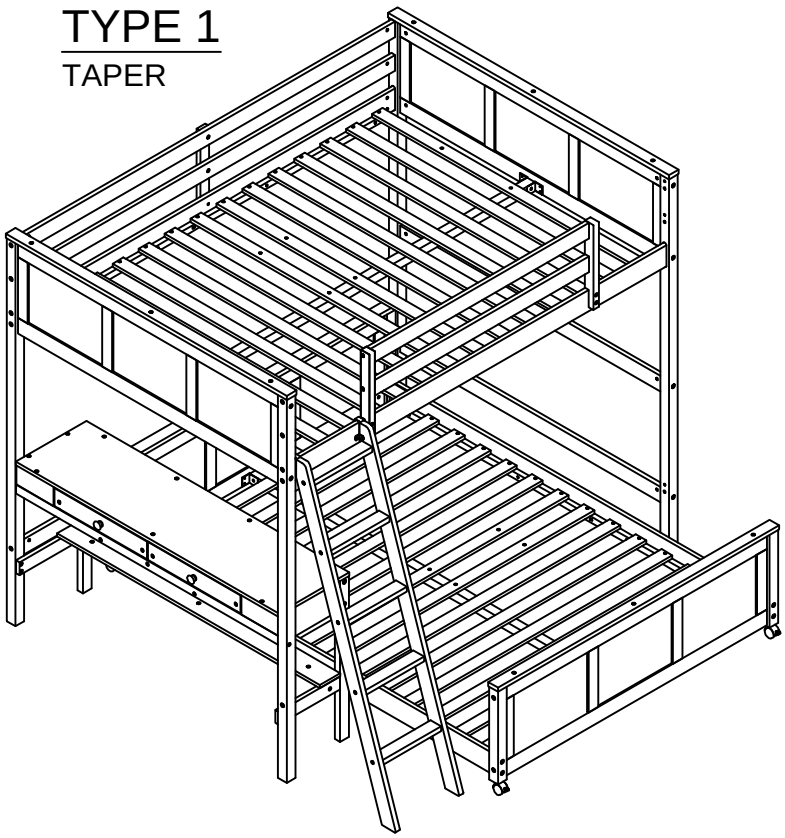

Make sure to tighten all the screws of the bed.

Assurez-vous de serrer toutes les vis des de lit.

STEP 1:
ÉTAPE

TYPE 2
TAPER

1	3	12
6PCS	14PCS	14PCS

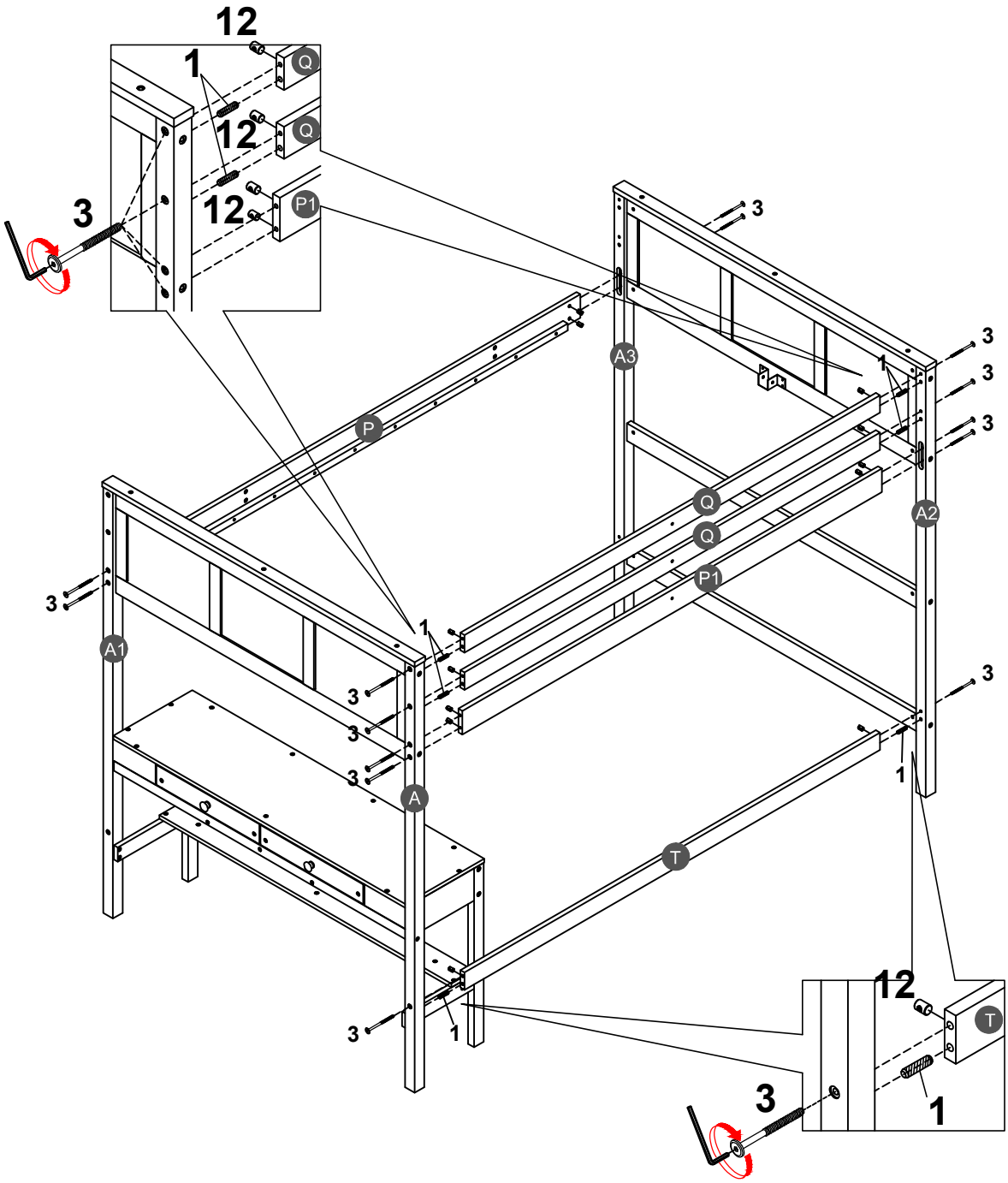

STEP 2:
ÉTAPE

TYPE 2
TAPER

9

3PCS

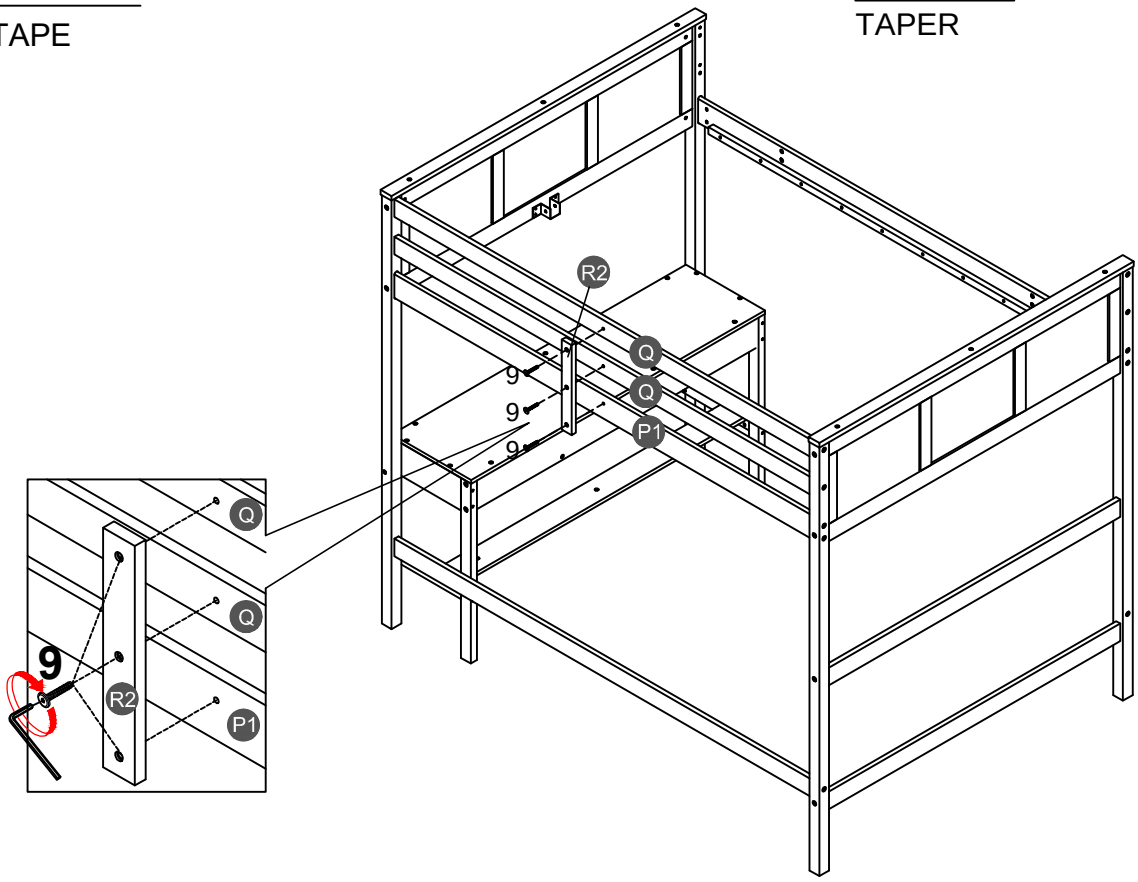

STEP 3:
ÉTAPE

TYPE 2
TAPER

8

4PCS

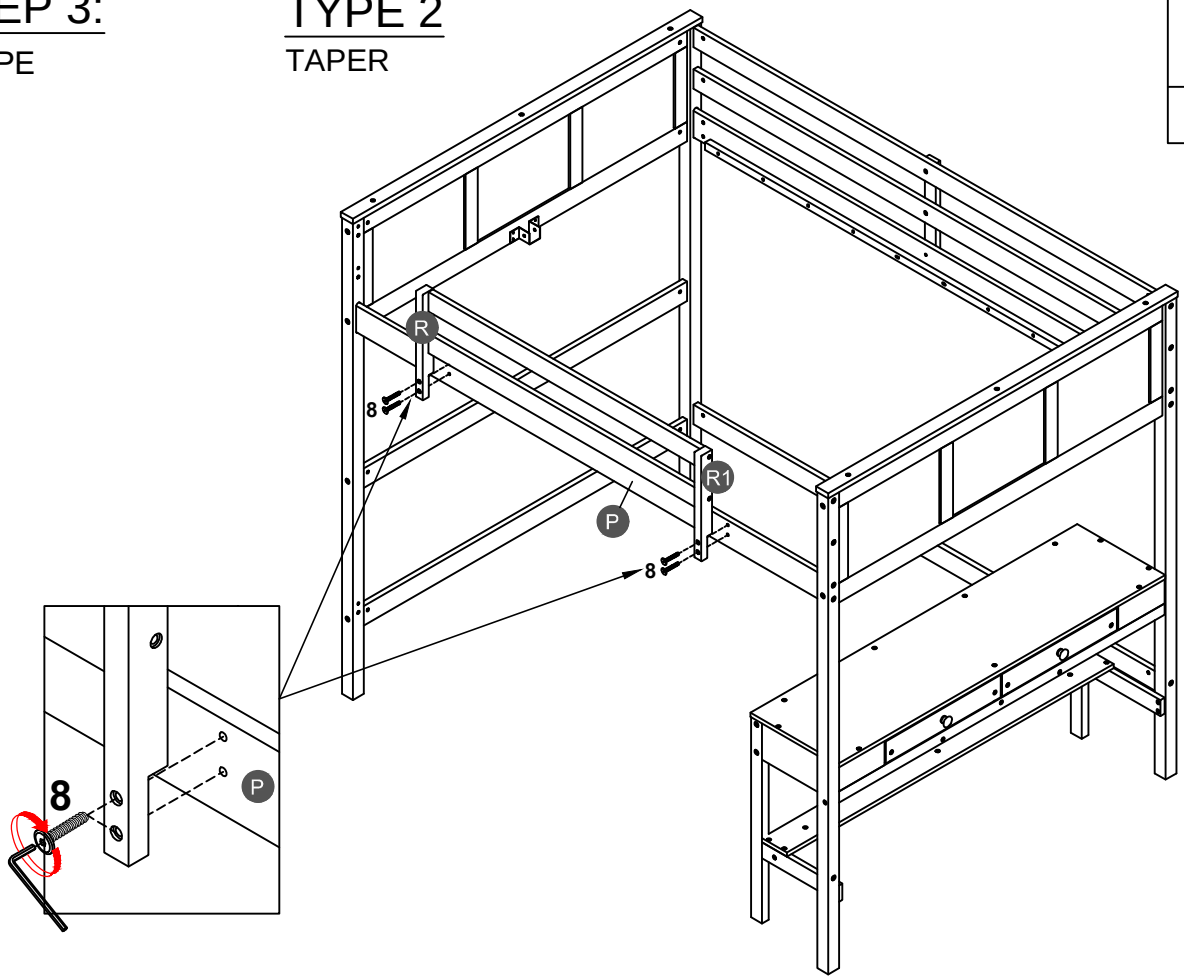

STEP 4:
ÉTAPE

TYPE 2
TAPER

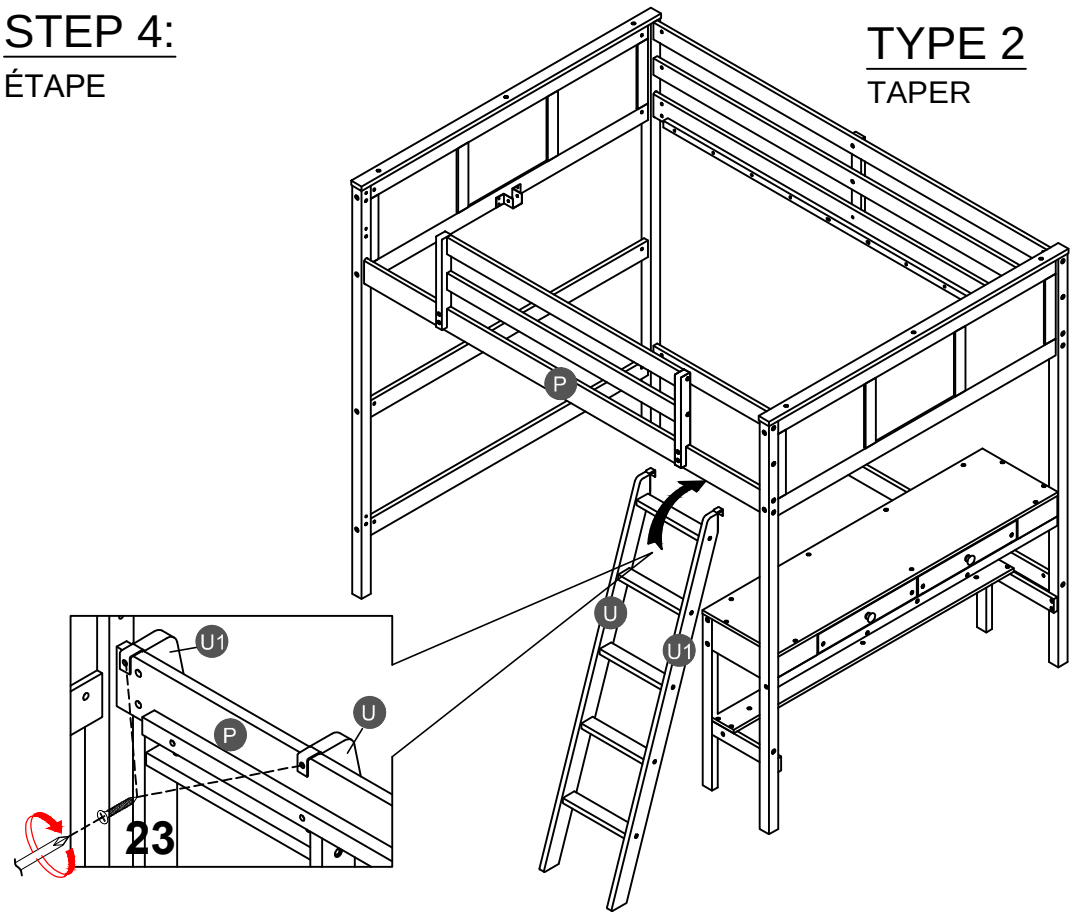

23	2PCS

STEP 5:
ÉTAPE

TYPE 2
TAPER

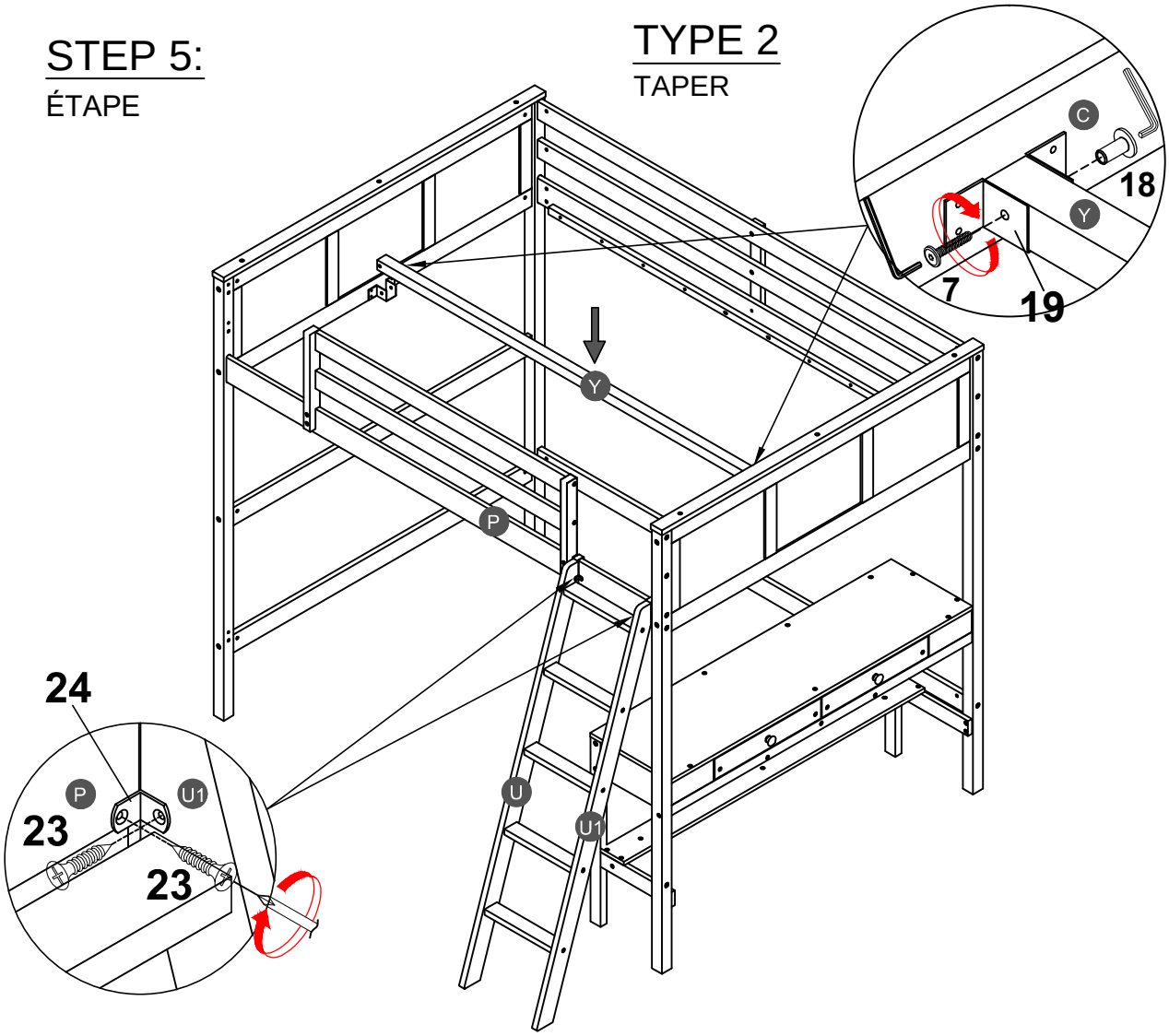

7	2PCS
18	2PCS
23	4PCS
24	2PCS

STEP 6:

ÉTAPE

TYPE 2

TAPER

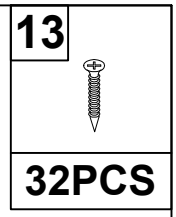

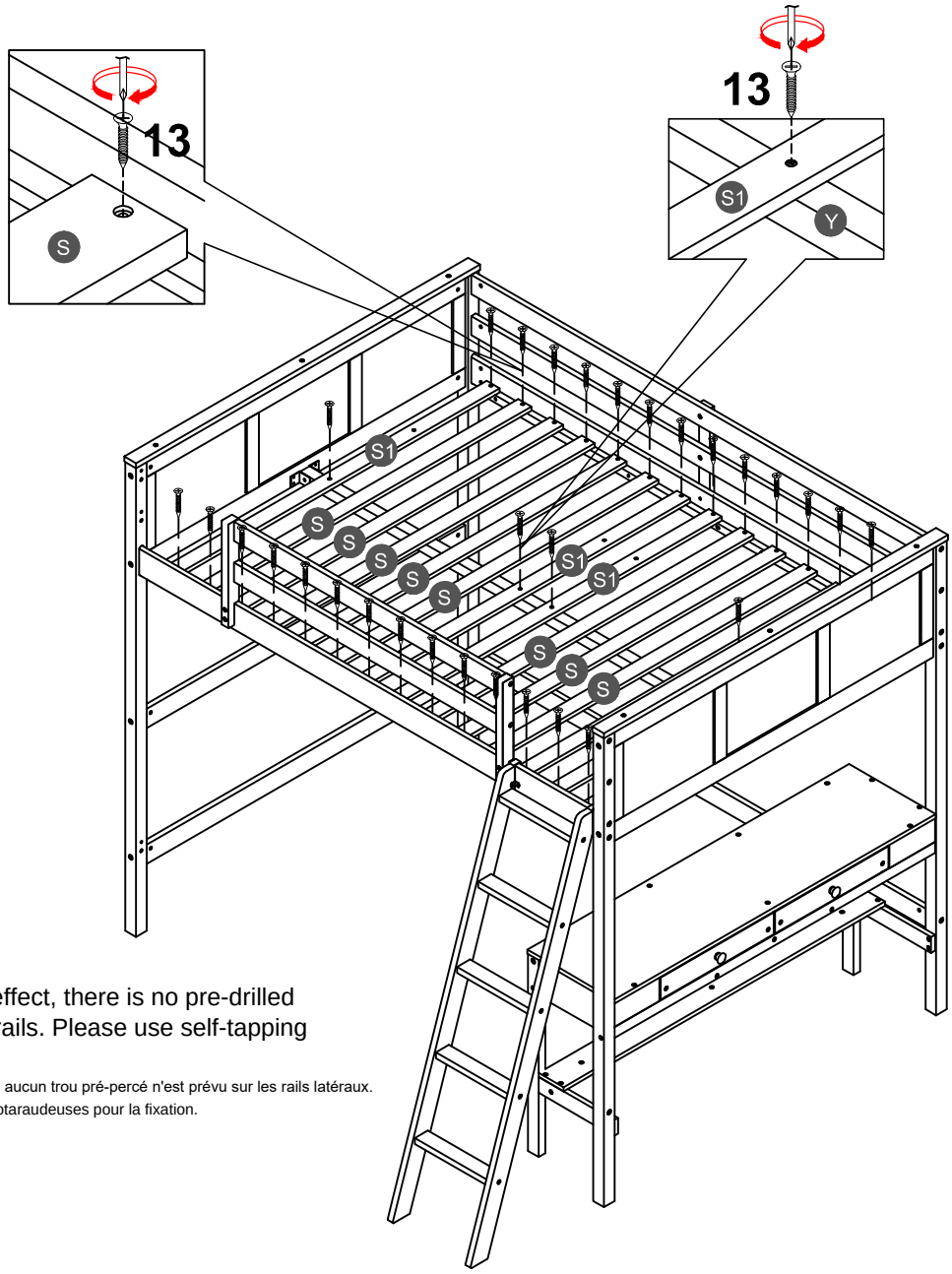

For better fixing effect, there is no pre-drilled hole on the side rails. Please use self-tapping screws to fix it.

Pour une meilleure fixation, aucun trou pré-percé n'est prévu sur les rails latéraux. Veuillez utiliser des vis autotaraudeuses pour la fixation.

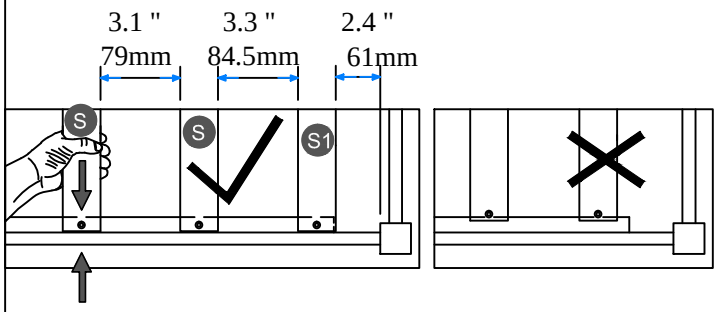

NOTE: Please make sure the bed slats close to the side rail before locking the screws to avoid breakage. This step is required for both the left and right sides. Moreover, please do not lock the screws of the bed slats at the outermost edge to avoid damaging.

Remarque: Assurez-vous Les lattes du lit fermer du rail latéral avant de verrouiller les vis pour éviter la casse. Cette étape est requise pour tous les deux côtés gauche et droit. De plus, ne verrouillez pas les vis des lattes de lit sur le bord le plus extérieur pour éviter d'endommager.

STEP 7:

ÉTAPE

TYPE 2

TAPER

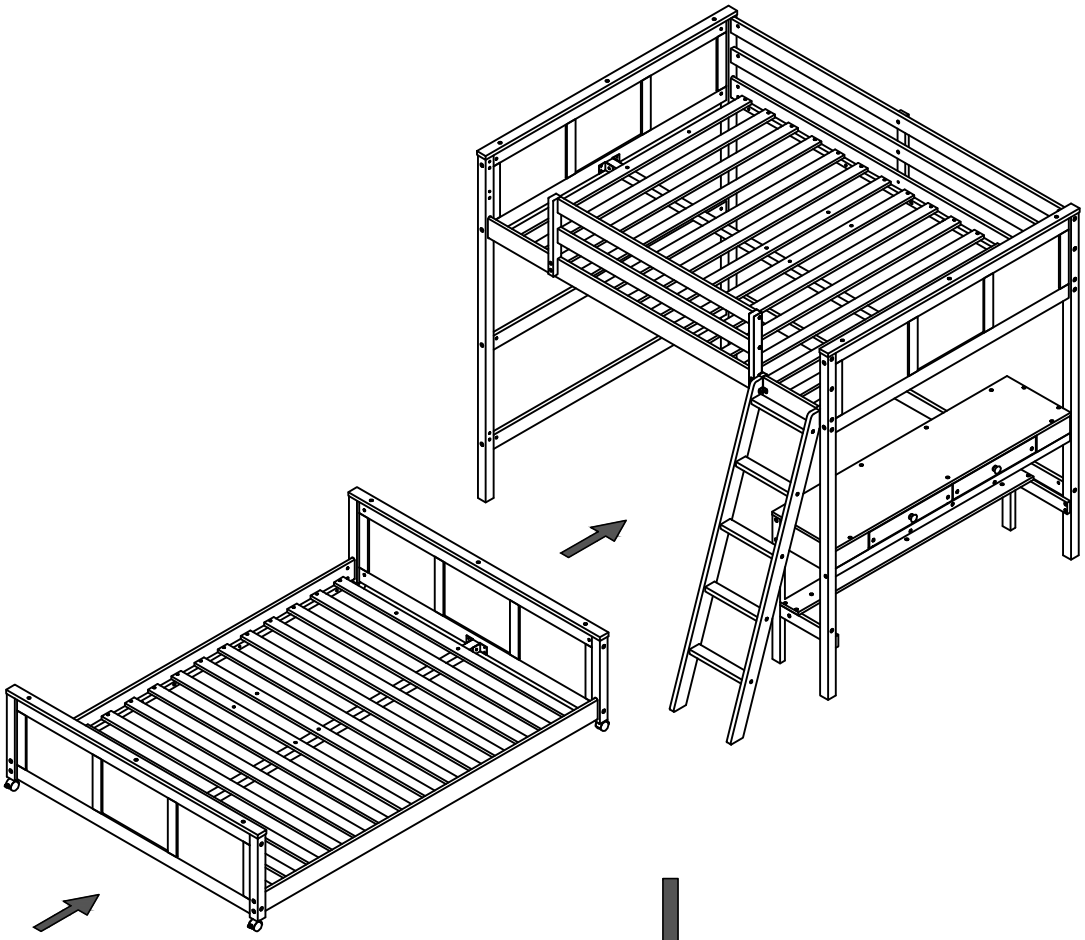

TYPE 2

TAPER

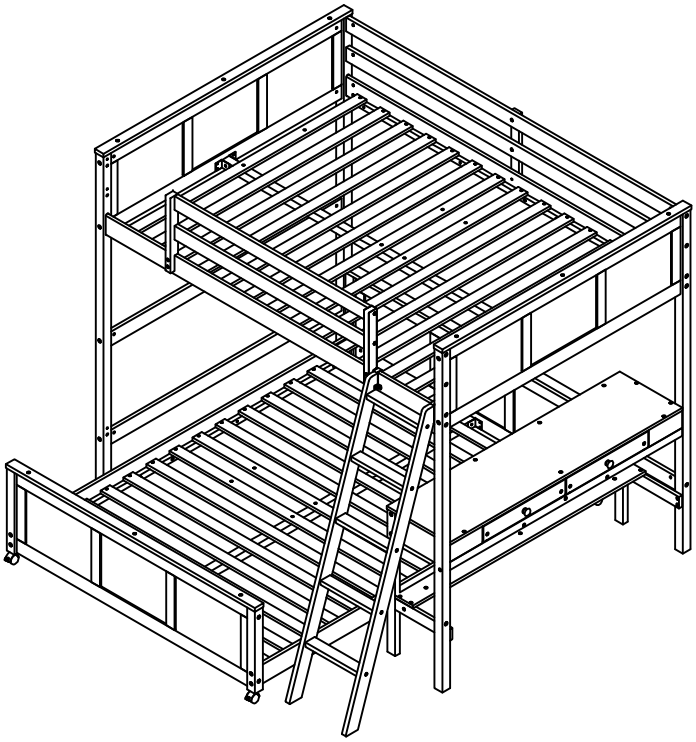

Make sure to tighten all the screws of the bed.

Assurez-vous de serrer toutes les vis des de lit.

STEP A:

ÉTAPE

13	26
4PCS	2PCS

Installing the Anti-Tip Bracket.

Installation du support anti-basculement.

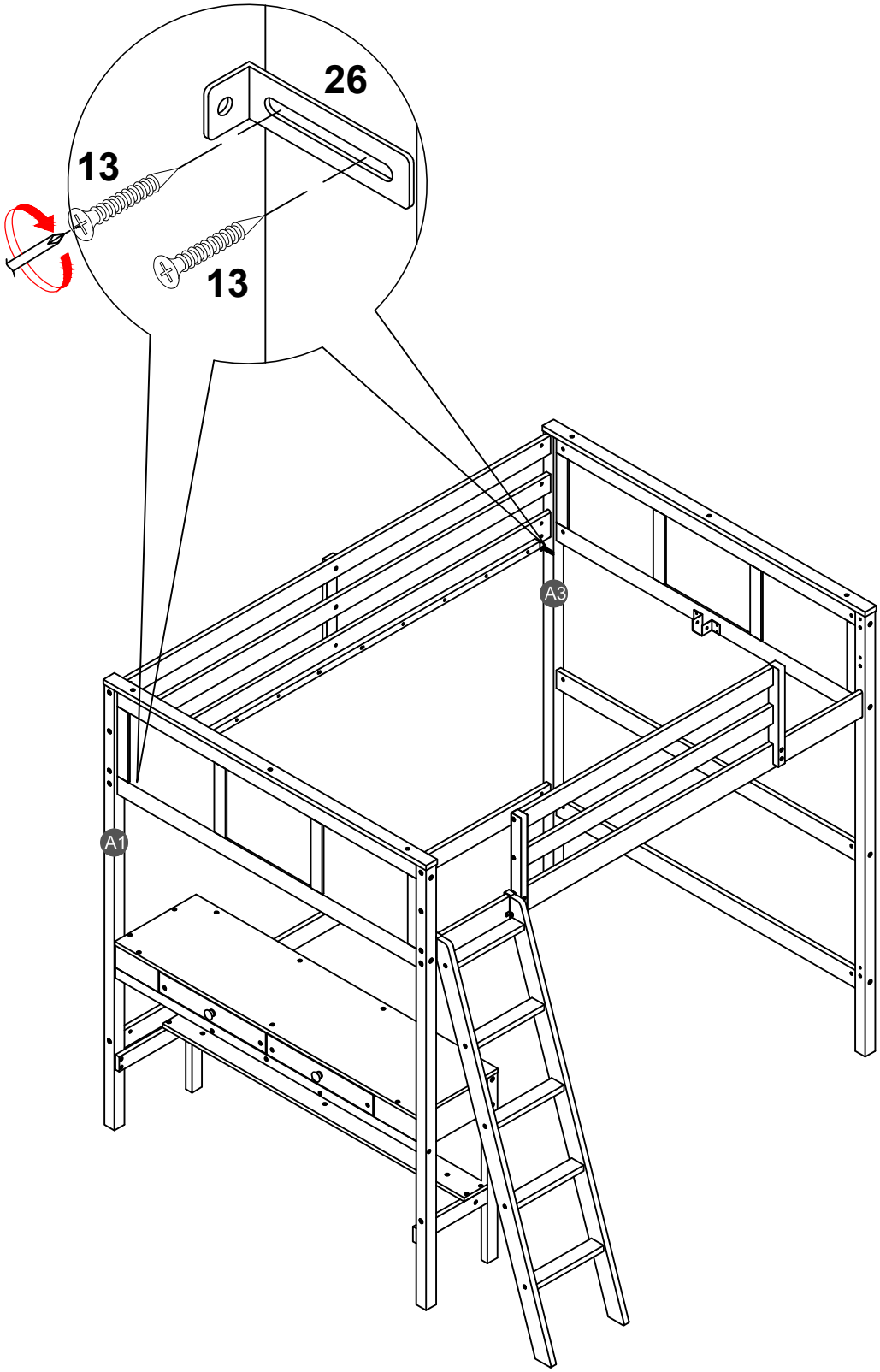

STEP B:
ÉTAPE

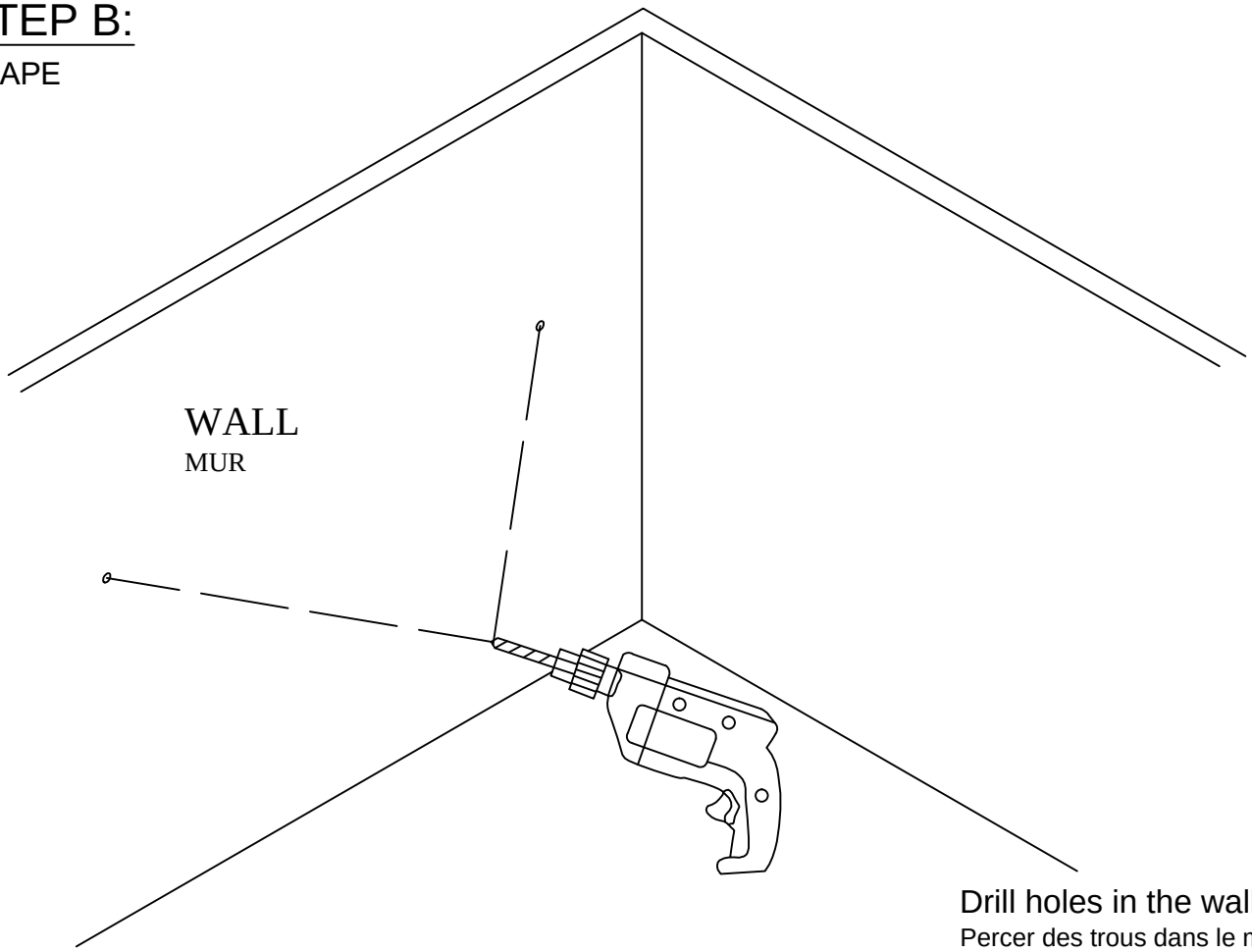

Drill holes in the wall.
Percer des trous dans le mur.

STEP C:
ÉTAPE

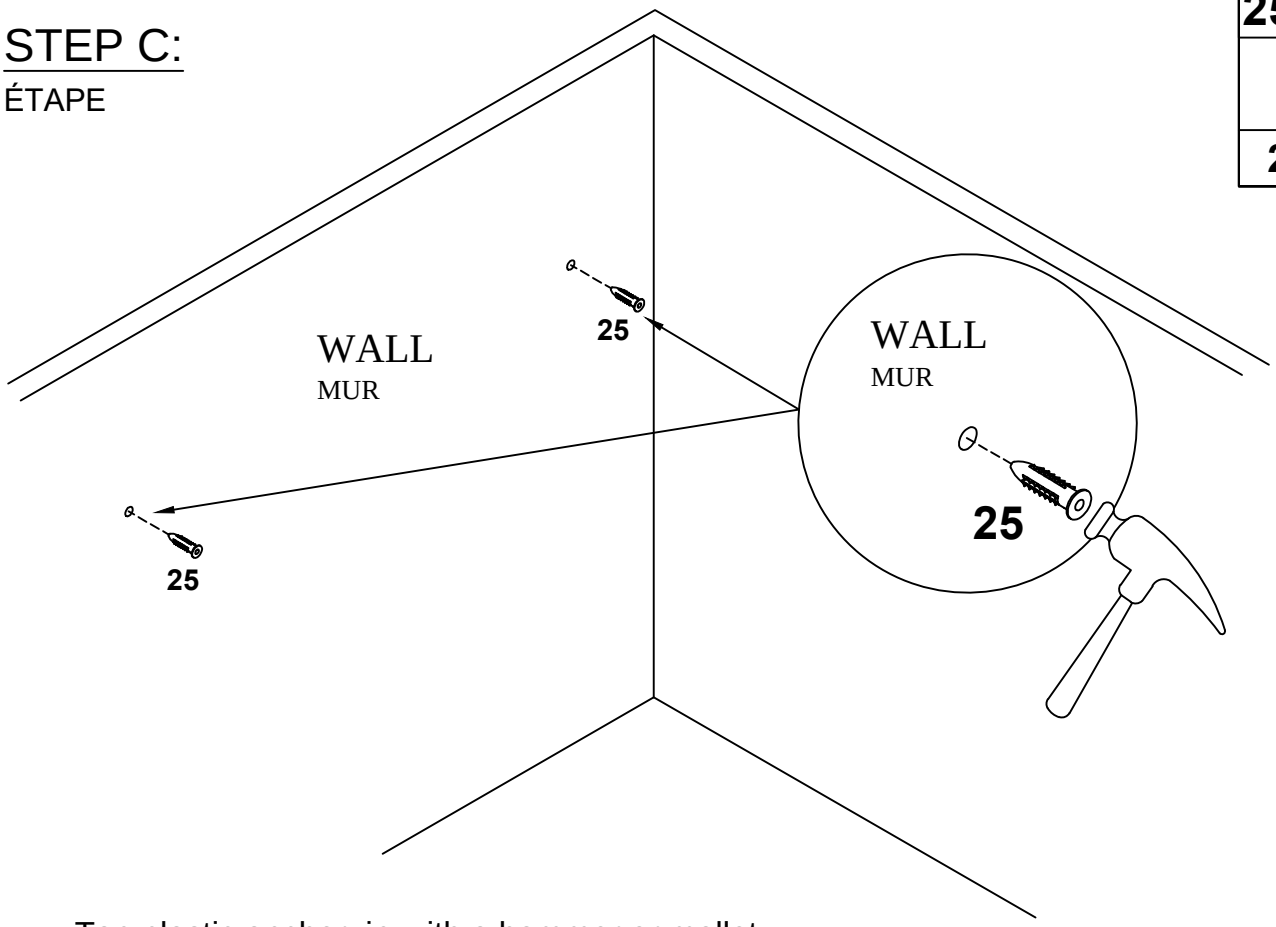

Tap plastic anchor in with a hammer or mallet.
Enfoncez l'ancrage en plastique avec un marteau ou un maillet.

STEP D:

ÉTAPE

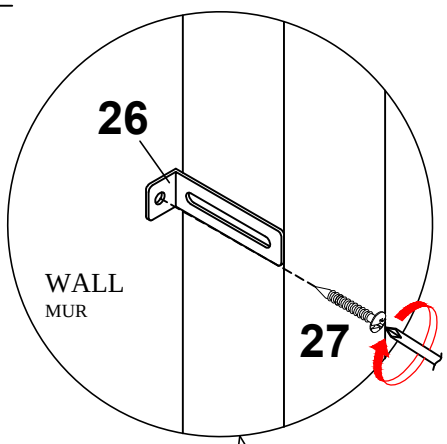

2PCS

Fix the bracket to the wall with screw.
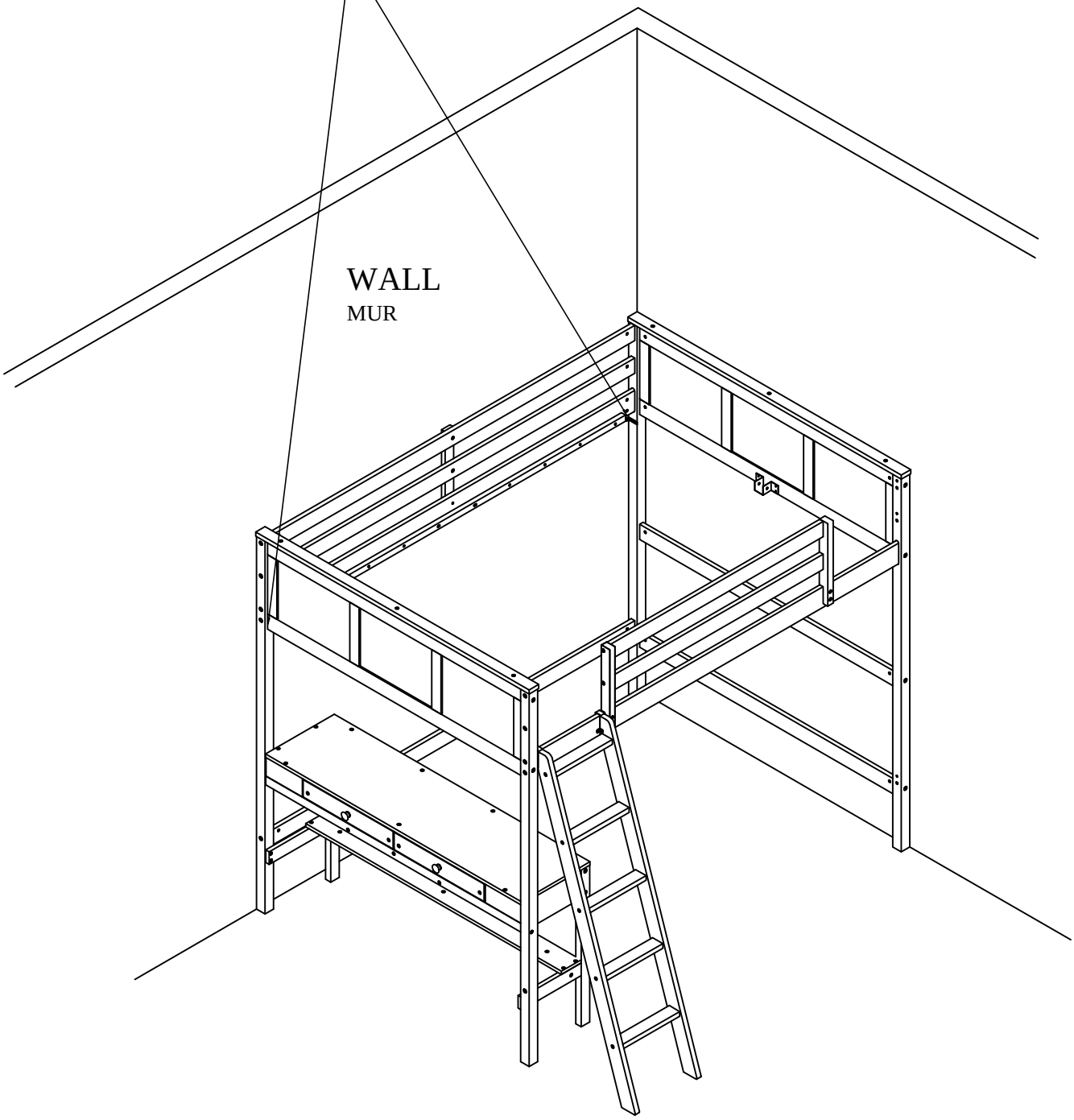
Fixez le support au mur avec une vis.