VEVOR

Upgrade · The Home Creator Way

# FIRE RING COVER

**MODEL:SCSKD10-26/SCSKD10-30/SCSKD10-36/SCSKD10-40**

VEVOR | Upgrade
The Home Creator Way

**MODEL:SCSKD10-26/SCSKD10-30/SCSKD10-36/SCSKD10-40**

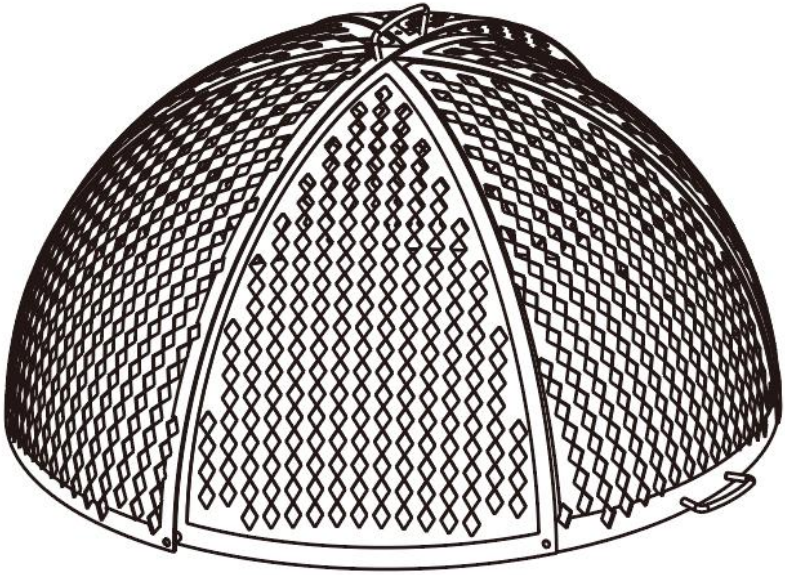

This is the original instruction, please read all manual instructions carefully before operating. VEVOR reserves a clear interpretation of our user manual. The appearance of the product shall be subject to the product you received. Please forgive us that we won't inform you again if there are any technology or software updates on our product.

| | |
|---|---|
|  | Warning-To reduce the risk of injury, user must read instructions manual carefully. |

• The product complies with relevant standards and regulations. Installation of this device must comply with all applicable regulations, and it should only be operated in well-ventilated areas. Please read the user

manual before installing and using this equipment.
• This appliance is not intended for use by persons (including children) with reduced physical, sensory or mental capabilities, or lack of experience and knowledge, unless they have been given supervision or instruction concerning use of the appliance by a person responsible for their safety.
• Children shall not play with the appliance.
• Please properly keep product. Check whether the product is abnormal before use. If it is abnormal, please stop using it.
• Please use the product according to the intended use, warn of potential injury from misuse.
• Not suitable for environments with high humidity, explosive atmospheres, salt spray, acidic or alkaline conditions.
• Do not touch the fire ring cover when hot. Only place the cover on the brazier after it has completely cooled.
• This product is intended only to cover the brazier after it has cooled. Do not use it as a fire extinguishing tool.
• This product is not a toy. Keep out of reach of children.
• Edges may be sharp. Wear protective gloves during installation.
• Dispose of the product in accordance with local metal waste regulations. Do not discard irresponsibly.

## INSTRUCTIONS

Thank you very much for choosing this digital scale.weighing scales are precision instruments that should always be handled with care. Please read all of the instructions before using it.The information will help you achieve the best possible results.



**It is recommended to wear gloves to avoid scratches.**

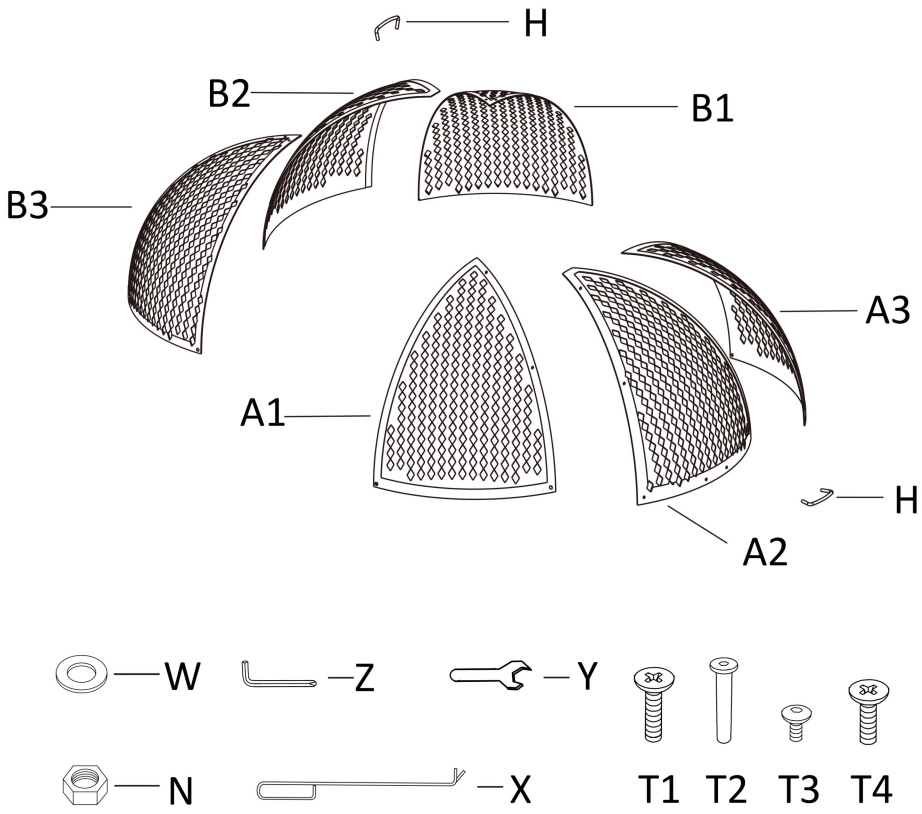


| | |
|---|---|
| A1 Left inner mesh screen | A2 Center inner mesh screen |
| A3 Right inner mesh screen | B1 Left outer mesh screen |
| B2 Center outer mesh screen | B3 Right outer mesh screen |
| H Handle x 2 | X Poker |
| T1 M6*12 x 12 | T2 Shaft Sleeve x 2 |
| T3 M5*6 x 2 | T4 M4*5 x 4 |
| N Nut x 12 | W Washer x 16 |
| Z Allen Wrench x 2 | Y Wrench |

1.Assemble the Left inner mesh screen (A1) and Center inner mesh screen (A2) with 3 x Bolts (T1), 3 x Nuts (N), 3 x Washers (W).

2.Assemble the Right inner mesh screen (A3) and the Center inner mesh screen (A2) with 3 x Bolts (T1), 3 x Nuts (N), 3 x Washers (W).
3.The Outer mesh screen is installed in the same way, with 6 x Bolts (T1), 6 x Nuts (N), 6 x Washers (W).
4.Assemble the 2 x Handles (H) onto the inner mesh screen and the outer screen respectively with 4 x Bolts (T4).
5.Align the outer and inner mesh screen, overlapping them, and then assemble them together with 2 x Bolts (T2), 2 x Bolts (T3) and 4 x Washers (W).

## IMPORTANT SAFEGUARDS

**WARNING:** Read and understand this entire manual before operating or servicing this product. Failure to follow these warnings and instructions can cause personal injury or damage to valuable property.

- Before placing the lid on the brazier, please make sure that the brazier is cool to avoid burning the lid.
- Avoid children using the devices. and this product is not a toy. Do not allow children to play with.
- Keep away from sharp points,blades and other items,so as not to scratch the product.

**SAVE THESE INSTRUCTION**

## PRODUCT SPECIFICATIONS:

| Model# | Product Size (mm) |
|---|---|
| SCSKD10-26 | 660*670*360 |
| SCSKD10-30 | 762*770*410 |
| SCSKD10-36 | 914*925*495 |
| SCSKD10-40 | 1016*1000*535 |



VEVOR

Upgrade · The Home Creator Way

# COUVERCLE D'ANNEAU DE FEU

MODÈLE : SCSKD10-26/SCSKD10-30/SCSKD10-36/SCSKD10-40

VEVOR | Upgrade
The Home Creator Way

MODÈLE : SCSKD10-26/SCSKD10-30/SCSKD10-36/SCSKD10-40

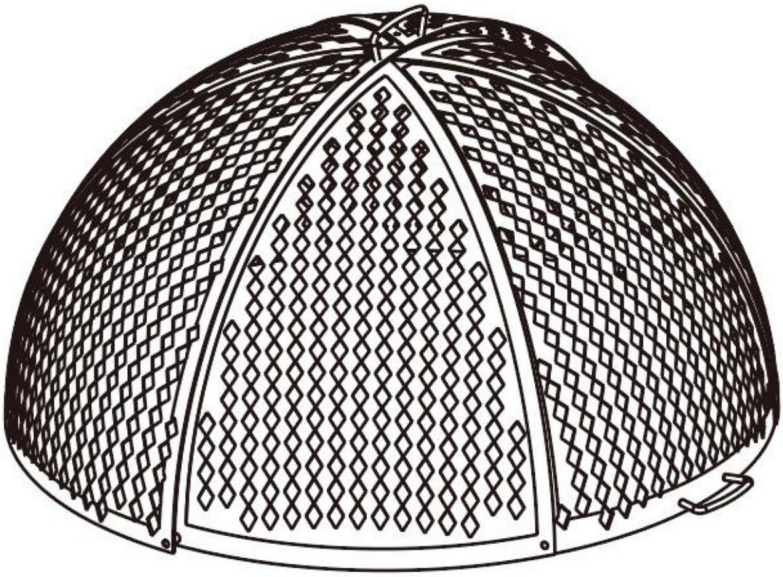

Voici le mode d'emploi original. Veuillez lire attentivement toutes les instructions du manuel avant utilisation. VEVOR se réserve le droit d'interpréter ce manuel à sa guise. L'apparence du produit que vous recevrez peut différer. Nous vous prions de nous excuser si nous ne vous informons pas des mises à jour techniques ou logicielles concernant notre produit.

| | |
|---|---|
|  | Avertissement – Afin de réduire les risques de blessure, l'utilisateur doit lire<br><br>Veuillez lire attentivement le manuel d'instructions. |

• Le produit est conforme aux normes et réglementations en vigueur.

L'installation de cet appareil doit être conforme à toutes les réglementations applicables et son utilisation doit se faire uniquement dans des zones bien ventilées. Veuillez lire le manuel d'utilisation.

Veuillez consulter le manuel avant d'installer et d'utiliser cet appareil. • Cet
appareil n'est pas destiné à être utilisé par des personnes (y compris les enfants) souffrant de troubles cognitifs légers.
capacités physiques, sensorielles ou mentales réduites, ou manque d'expérience et
connaissances, à moins d'avoir reçu une supervision ou une instruction
Concernant l'utilisation de l'appareil par une personne responsable de sa sécurité. • Les enfants ne
doivent pas jouer avec l'appareil. • Veuillez ranger le produit
correctement. Vérifiez si le produit présente une anomalie.
Avant utilisation. En cas d'anomalie, veuillez cesser l'utilisation. •
Veuillez utiliser le produit conformément à son usage prévu et prendre connaissance des risques potentiels.
Risque de blessure en cas
de mauvaise utilisation. • Ne convient pas aux environnements à forte humidité, aux atmosphères
explosives, aux embruns salins, aux milieux acides ou
alcalins. • Ne touchez pas le couvercle du foyer lorsqu'il est chaud. Posez-le uniquement sur le foyer.
• Ce produit est uniquement destiné à recouvrir le
brasero une fois refroidi.
Ne pas utiliser comme extincteur. • Ce produit n'est
pas un jouet. Tenir hors de portée des enfants. • Les bords peuvent être
coupants. Porter des gants de protection lors de l'installation. • Éliminer ce produit
conformément à la réglementation locale relative aux déchets métalliques.
Ne jetez pas de manière irresponsable.

# INSTRUCTIONS

Merci beaucoup d'avoir choisi cette balance numérique.
Des instruments de précision qui doivent toujours être manipulés avec précaution. Veuillez
Veuillez lire attentivement toutes les instructions avant utilisation. Ces informations vous seront utiles.
obtenir les meilleurs résultats possibles.



Il est recommandé de porter des gants pour éviter les égratignures.

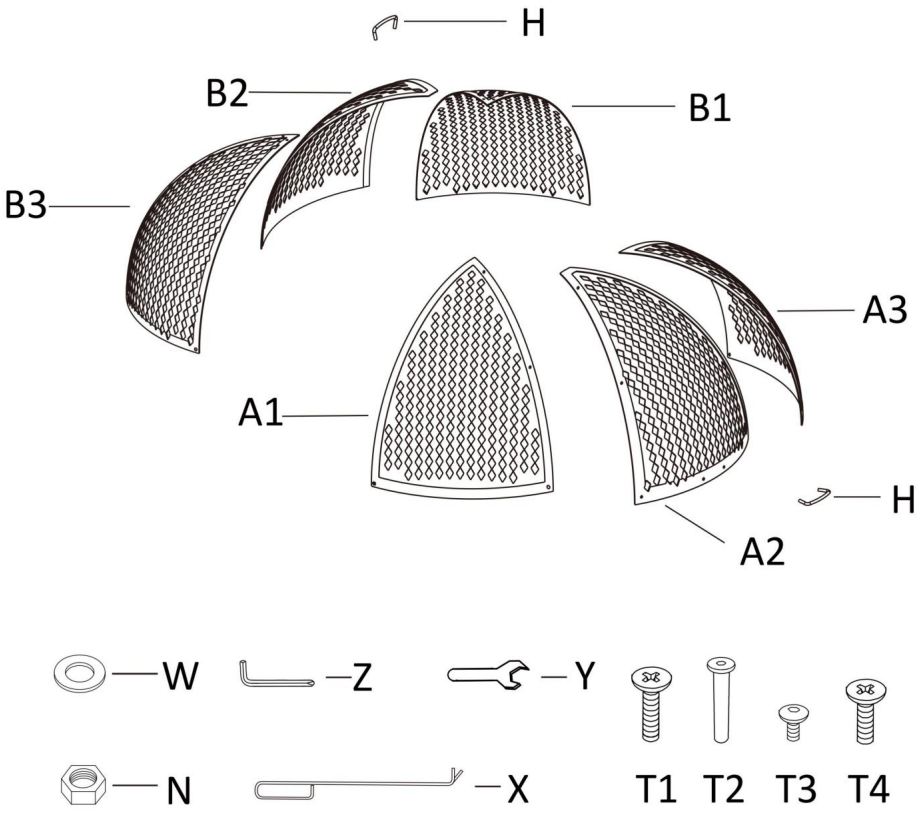


| | |
|---|---|
| Écran intérieur gauche A1 | Écran intérieur en maille A2 Center |
| Écran intérieur droit A3 | B1 Écran extérieur gauche |
| Écran extérieur central B2 | B3 Écran extérieur droit |
| Poignée en H x 2 | X Poker |
| T1 M6*12 x 12 | Manchon d'arbre T2 x 2 |
| T3 M5*6 x 2 | T4 M4*5 x 4 |
| Écrou N x 12 | Laveuse W x 16 |
| Clé Allen en Z x 2 | Clé en Y |

1. Assemblez la grille intérieure gauche (A1) et la grille intérieure centrale.

(A2) avec 3 x Boulons (T1), 3 x Écrous (N), 3 x Rondelles (W).

2. Assemblez la grille intérieure droite (A3) et la grille intérieure centrale.
écran (A2) avec 3 x boulons (T1), 3 x écrous (N), 3 x rondelles (W).
3. La grille extérieure est installée de la même manière, avec 6 boulons (T1), 6
x Écrous (N), 6 x Rondelles (W).
4. Assemblez les 2 poignées (H) sur la grille intérieure et la grille extérieure.
écran respectivement avec 4 x boulons (T4).
5. Alignez les toiles intérieure et extérieure en les faisant se chevaucher, puis
Assemblez-les ensemble avec 2 boulons (T2), 2 boulons (T3) et 4 rondelles.
(DANS).

## MESURES DE PROTECTION IMPORTANTES

AVERTISSEMENT : Lisez et comprenez l'intégralité de ce manuel avant d'utiliser ou
entretien de ce produit. Le non-respect de ces avertissements et instructions peut
causer des blessures ou des dommages matériels. Avant de placer
le couvercle sur le brasero, veuillez vous assurer que le brasero
Maintenez le couvercle froid pour éviter
de le brûler. Évitez que les enfants utilisent cet appareil. Ce produit n'est pas un jouet. Ne pas utiliser.
Autoriser les enfants à jouer avec.

Tenir à l'écart des objets pointus, des lames et autres objets tranchants, afin de ne pas
gratter le produit.
CONSERVEZ CES INSTRUCTIONS

## SPÉCIFICATIONS DU PRODUIT :

| Modèle# | Dimensions du produit (mm) |
|---|---|
| SCSKD10-26 | 660*670*360 |
| SCSKD10-30 | 762*770*410 |
| SCSKD10-36 | 914*925*495 |
| SCSKD10-40 | 1016*1000*535 |



VEVOR

Upgrade · The Home Creator Way

# Feuerringabdeckung

**MODELL: SCSKD10-26/SCSKD10-30/SCSKD10-36/SCSKD10-40**

VEVOR | Upgrade The Home Creator Way

**MODELL: SCSKD10-26/SCSKD10-30/SCSKD10-36/SCSKD10-40**

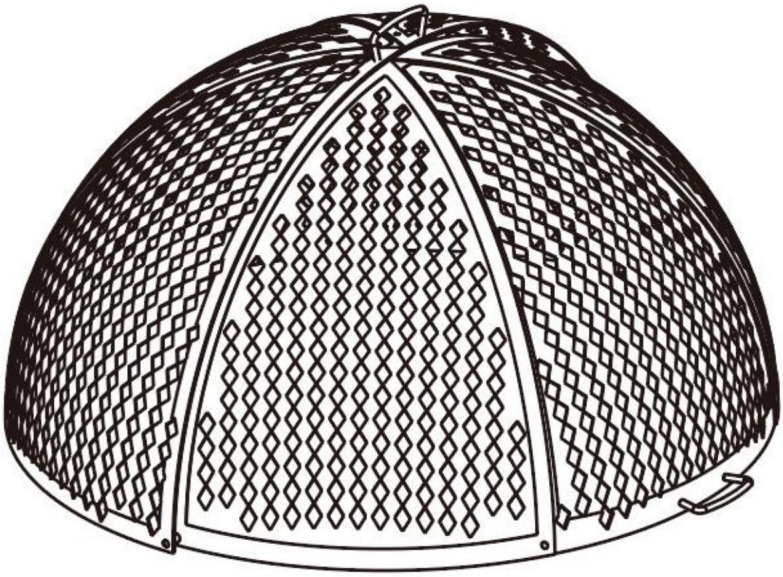

Dies ist die Originalanleitung. Bitte lesen Sie die gesamte Bedienungsanleitung vor der Inbetriebnahme sorgfältig durch. VEVOR behält sich die Auslegung der Bedienungsanleitung vor. Das Aussehen des Produkts kann von dem gelieferten Produkt abweichen. Wir bitten um Verständnis, dass wir Sie nicht erneut über etwaige Technologie- oder Software-Updates informieren werden.

| | |
|---|---|
|  | Warnung – Um das Verletzungsrisiko zu verringern, muss der Benutzer die folgenden Anweisungen lesen:<br><br>Bitte lesen Sie die Bedienungsanleitung sorgfältig durch. |

• Das Produkt entspricht den geltenden Normen und Vorschriften.

Die Installation dieses Geräts muss allen geltenden Vorschriften entsprechen und es darf nur in gut belüfteten Bereichen betrieben werden. Bitte lesen Sie die Bedienungsanleitung.

Lesen Sie die Bedienungsanleitung vor der Installation und Inbetriebnahme
dieses Geräts. • Dieses Gerät ist nicht für die Verwendung durch Personen (einschließlich Kinder) mit … bestimmt.
eingeschränkte körperliche, sensorische oder geistige Fähigkeiten oder mangelnde Erfahrung und
Kenntnisse, es sei denn, sie wurden beaufsichtigt oder angewiesen
Beachten Sie bitte die Hinweise zur Benutzung des Geräts durch eine für die Sicherheit der Kinder
verantwortliche Person. • Kinder dürfen nicht mit dem Gerät
spielen. • Bitte bewahren Sie das Produkt ordnungsgemäß auf. Prüfen Sie, ob das Produkt Mängel aufweist.
Vor Gebrauch beachten. Bei Auffälligkeiten die Anwendung bitte
abbrechen. • Bitte verwenden Sie das Produkt bestimmungsgemäß und beachten Sie mögliche Risiken.
Verletzungsgefahr durch
unsachgemäße Verwendung. • Nicht geeignet für Umgebungen mit hoher Luftfeuchtigkeit, explosionsgefährdeten
Bereichen, Salznebel, sauren oder alkalischen Bedingungen.
• Berühren Sie den Feuerringdeckel nicht, solange er heiß ist. Legen Sie den Deckel nur auf den Feuerring.
Feuerschale nach dem vollständigen Abkühlen abdecken.
• Dieses Produkt ist nur zum Abdecken der Feuerschale nach dem Abkühlen bestimmt.
Nicht als Feuerlöscher verwenden. • Dieses Produkt ist
kein Spielzeug. Außerhalb der Reichweite von Kindern aufbewahren. • Kanten können
scharf sein. Tragen Sie bei der Installation Schutzhandschuhe. • Entsorgen Sie das Produkt gemäß
den örtlichen Vorschriften für Metallabfälle.
Bitte nicht achtlos entsorgen.

# ANWEISUNGEN

Vielen Dank, dass Sie sich für diese digitale Waage entschieden haben.
Präzisionsinstrumente, die stets mit Sorgfalt behandelt werden sollten. Bitte
Lesen Sie vor der Benutzung bitte alle Anweisungen sorgfältig durch. Die Informationen werden Ihnen helfen.
die bestmöglichen Ergebnisse erzielen.



**Es wird empfohlen, Handschuhe zu tragen, um Kratzer zu vermeiden.**

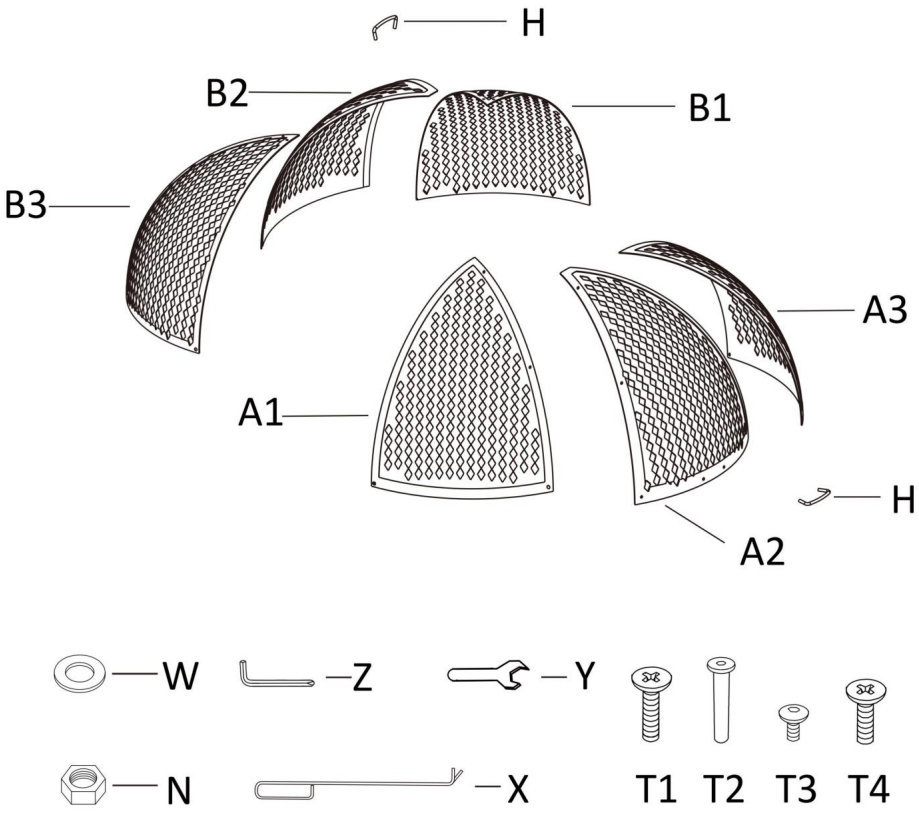


| | |
|---|---|
| A1 Linkes inneres Sieb | A2 Mittleres inneres Sieb |
| A3 Rechtes inneres Sieb | B1 Linkes äußeres Drahtgitter |
| B2 Mittleres äußeres Maschensieb | B3 Rechtes äußeres Drahtgitter |
| H-Griff x 2 | X Poker |
| T1 M6*12 x 12 | T2 Wellenhülse x 2 |
| T3 M5*6 x 2 | T4 M4*5 x 4 |
| N-Mutter x 12 | W Unterlegscheibe x 16 |
| Z-Inbusschlüssel x 2 | Y-Schraubenschlüssel |

1. Montieren Sie das linke innere Sieb (A1) und das mittlere innere Sieb.

(A2) mit 3 x Schrauben (T1), 3 x Muttern (N), 3 x Unterlegscheiben (W).

2. Setzen Sie das rechte innere Sieb (A3) und das mittlere innere Sieb zusammen.

Sieb (A2) mit 3 x Schrauben (T1), 3 x Muttern (N), 3 x Unterlegscheiben (W).

3. Das äußere Drahtgewebe wird auf die gleiche Weise mit 6 Schrauben (T1) befestigt.

x Muttern (N), 6 x Unterlegscheiben (W).

4. Montieren Sie die 2 Griffe (H) am inneren Siebgewebe und am äußeren Siebgewebe.

Sieb mit jeweils 4 Bolzen (T4).

5. Richten Sie das äußere und innere Siebgewebe so aus, dass sie sich überlappen, und dann

Montieren Sie die Teile mit 2 Schrauben (T2), 2 Schrauben (T3) und 4 Unterlegscheiben.

(IN).

## WICHTIGE SICHERHEITSVORKEHRUNGEN

**WARNUNG:** Lesen und verstehen Sie diese gesamte Bedienungsanleitung, bevor Sie das Gerät in Betrieb nehmen oder Wartung dieses Produkts. Die Nichtbeachtung dieser Warnhinweise und Anweisungen kann zu Schäden führen. Personenschäden oder Sachschäden verursachen. ÿ Bevor Sie den Deckel auf die Feuerschale setzen, vergewissern Sie sich bitte, dass die Feuerschale Halten Sie die Hände kühl, um ein Verbrennen des Deckels zu vermeiden. ÿ Vermeiden Sie die Benutzung des Geräts durch Kinder. Dieses Produkt ist kein Spielzeug. Kinder sollten damit spielen dürfen. ÿ Von scharfen Spitzen, Klingen und anderen Gegenständen fernhalten, um Verletzungen zu vermeiden. Das Produkt zerkratzen.

**BEWAHREN SIE DIESE ANWEISUNG AUF**

# PRODUKTSPEZIFIKATIONEN:

| Modell# | Produktgröße (mm) |
|---|---|
| SCSKD10-26 | 660*670*360 |
| SCSKD10-30 | 762*770*410 |
| SCSKD10-36 | 914*925*495 |
| SCSKD10-40 | 1016*1000*535 |



VEVOR

Upgrade · The Home Creator Way

# COPERTURA PER BRACIERE

**MODELLO:SCSKD10-26/SCSKD10-30/SCSKD10-36/SCSKD10-40**

VEVOR | Upgrade The Home Creator Way

**MODELLO:SCSKD10-26/SCSKD10-30/SCSKD10-36/SCSKD10-40**

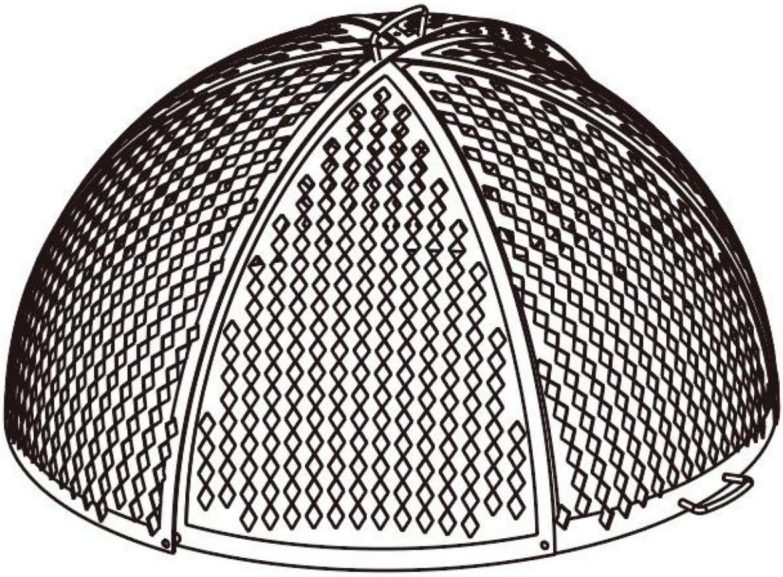

Queste sono le istruzioni originali, si prega di leggere attentamente tutte le istruzioni del manuale prima dell'uso. VEVOR si riserva il diritto di interpretare a proprio piacimento il presente manuale d'uso. L'aspetto del prodotto potrebbe differire leggermente da quello del prodotto ricevuto. Ci scusiamo se non vi informeremo tempestivamente di eventuali aggiornamenti tecnologici o software del nostro prodotto.

| | |
|---|---|
|  | Attenzione: per ridurre il rischio di lesioni, l'utente deve leggere<br>Leggere attentamente il manuale di istruzioni. |

• Il prodotto è conforme agli standard e alle normative pertinenti.

L'installazione di questo dispositivo deve essere conforme a tutte le normative applicabili e deve essere utilizzato solo in aree ben ventilate. Si prega di leggere il manuale d'uso.

manuale prima di installare e utilizzare questo apparecchio. •
Questo apparecchio non è destinato all'uso da parte di persone (compresi i bambini) con ridotte capacità fisiche, sensoriali o mentali, o mancanza di esperienza e conoscenza, a meno che non siano stati sottoposti a supervisione o istruzione riguardo all'uso dell'apparecchio da parte di una persona responsabile della propria sicurezza.
• I bambini non devono giocare con l'apparecchio. •
Conservare il prodotto in modo appropriato. Verificare che il prodotto non sia anomalo. prima dell'uso. Se si verifica un'anomalia, interrompere l'uso. •
Utilizzare il prodotto secondo l'uso previsto, avvertendo di potenziali lesioni da uso improprio.
• Non adatto ad ambienti con elevata umidità, atmosfere esplosive, nebbia salina, condizioni acide o alcaline. • Non toccare il coperchio dell'anello del fuoco quando è caldo. Posizionare il coperchio solo sul fuoco. braciere dopo che si è completamente raffreddato. • Questo prodotto è destinato esclusivamente a coprire il braciere dopo che si è raffreddato. Non utilizzare come strumento antincendio. •
Questo prodotto non è un giocattolo. Tenere fuori dalla portata dei bambini. • I bordi possono essere taglienti. Indossare guanti protettivi durante l'installazione. • Smaltire il prodotto in conformità con le normative locali sui rifiuti metallici. Non smaltire in modo irresponsabile.

## ISTRUZIONI

Grazie mille per aver scelto questa bilancia digitale. Le bilance sono strumenti di precisione che devono essere sempre maneggiati con cura. Per favore Leggi tutte le istruzioni prima di utilizzarlo. Le informazioni ti aiuteranno raggiungere i migliori risultati possibili.



**Si consiglia di indossare i guanti per evitare graffi.**

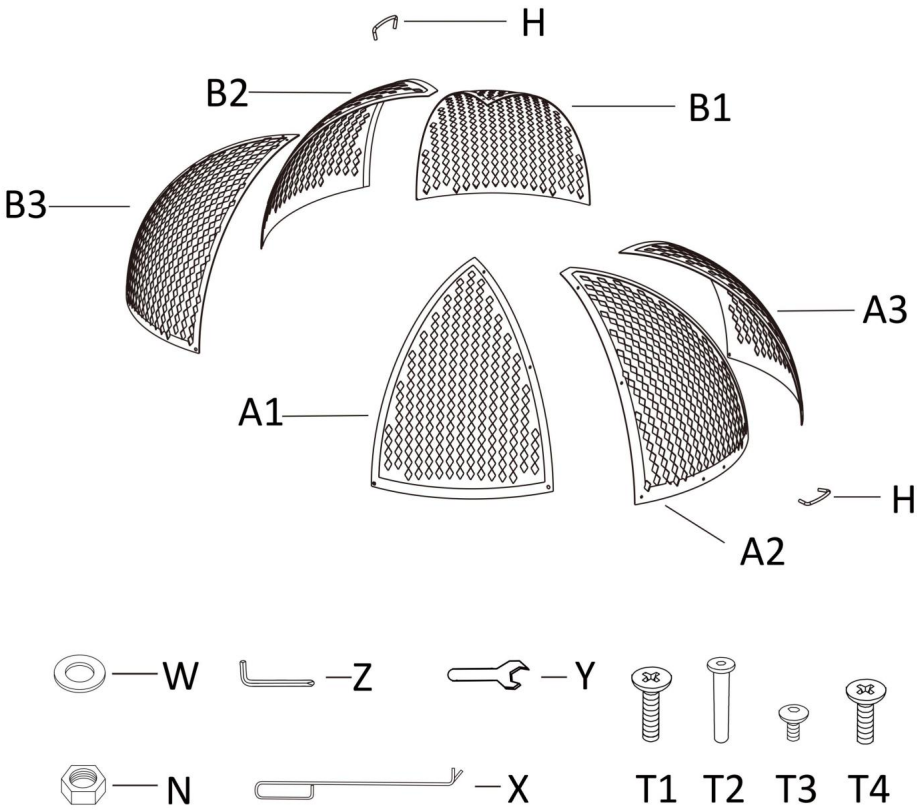


| | |
|---|---|
| A1 Schermo interno a rete sinistro | Schermo interno a rete A2 |
| Schermo interno a rete A3 destro | B1 Schermo esterno a rete sinistro |
| Schermo esterno a maglia B2 centrale | B3 Schermo esterno a maglia destra |
| Maniglia a H x 2 | X Poker |
| T1 M6*12 x 12 | Manicotto albero T2 x 2 |
| T3 M5*6 x 2 | T4 M4*5 x 4 |
| Dado N x 12 | Rondella W x 16 |
| Chiave a brugola Z x 2 | Chiave a Y |

1. Assemblare la griglia interna sinistra (A1) e la griglia interna centrale.

(A2) con 3 bulloni (T1), 3 dadi (N), 3 rondelle (W).

2. Assemblare la rete interna destra (A3) e la rete interna centrale
schermo (A2) con 3 bulloni (T1), 3 dadi (N), 3 rondelle (W).
3. La rete esterna viene installata allo stesso modo, con 6 bulloni (T1), 6
6 dadi (N), 6 rondelle (W).
4. Assemblare le 2 maniglie (H) sulla griglia interna e sulla griglia esterna
schermo rispettivamente con 4 bulloni (T4).
5.Allinea la rete esterna e quella interna, sovrapponendole, e poi
Assemblali insieme con 2 bulloni (T2), 2 bulloni (T3) e 4 rondelle
(IN).

## IMPORTANTI MISURE DI SICUREZZA

**AVVERTENZA:** Leggere e comprendere l'intero manuale prima di utilizzare o
assistenza su questo prodotto. La mancata osservanza di questi avvertimenti e istruzioni può
causare lesioni personali o danni a beni di valore. ÿ Prima di mettere
il coperchio sul braciere, assicurarsi che il braciere
È importante evitare che il coperchio
si bruci. ÿ Evitare che i bambini utilizzino il dispositivo. Questo prodotto non è un giocattolo. Non
consentire ai bambini di giocare
con. ÿ Tenere lontano da punte affilate, lame e altri oggetti, in modo da non
graffiare il prodotto.
**CONSERVARE QUESTE ISTRUZIONI**

## SPECIFICHE DEL PRODOTTO:

| Modello# | Dimensioni del prodotto (mm) |
|---|---|
| SCSKD10-26 | 660*670*360 |
| SCSKD10-30 | 762*770*410 |
| SCSKD10-36 | 914*925*495 |
| SCSKD10-40 | 1016*1000*535 |



VEVOR

Upgrade · The Home Creator Way

# CUBIERTA PARA ANILLO DE FUEGO

MODELO: SCSKD10-26/SCSKD10-30/SCSKD10-36/SCSKD10-40

VEVOR | Upgrade
The Home Creator Way

MODELO: SCSKD10-26/SCSKD10-30/SCSKD10-36/SCSKD10-40

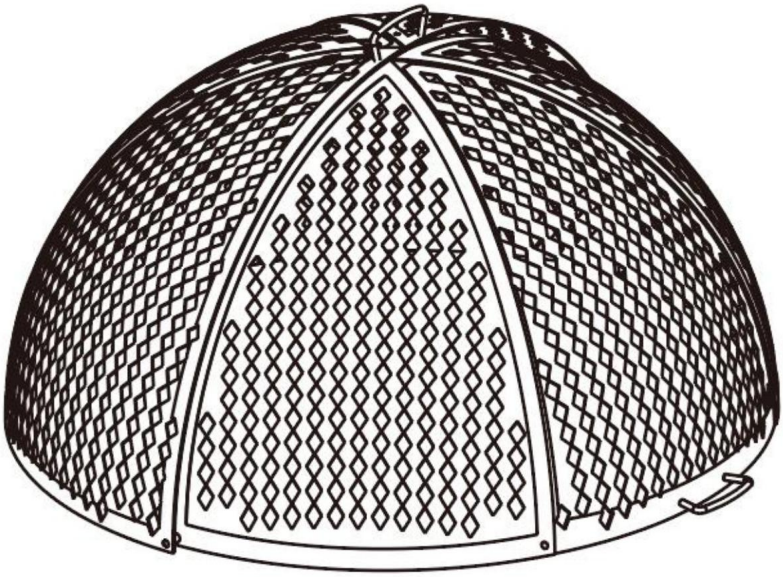

Estas son las instrucciones originales. Lea atentamente todo el manual antes de usar el producto. VEVOR se reserva el derecho de interpretar el manual de usuario. El aspecto del producto puede variar con respecto al que reciba. Le pedimos disculpas si no le informamos nuevamente sobre actualizaciones de tecnología o software.

| | |
|---|---|
|  | Advertencia: para reducir el riesgo de lesiones, el usuario debe leer<br>Lea atentamente el manual de instrucciones. |

• El producto cumple con las normas y reglamentos pertinentes.

La instalación de este dispositivo debe cumplir con todas las normativas aplicables y solo debe utilizarse en áreas bien ventiladas. Lea el manual de usuario.

Consulte el manual antes de instalar y utilizar este equipo. • Este
aparato no está diseñado para ser utilizado por personas (incluidos niños) con
capacidades físicas, sensoriales o mentales reducidas, o falta de experiencia y
conocimiento, a menos que hayan recibido supervisión o instrucción
En cuanto al uso del aparato por una persona responsable de su seguridad. • Los niños no deben
jugar con el aparato. • Por favor, mantenga el producto en
buen estado. Compruebe si el producto presenta alguna anomalía.
Antes de usar. Si observa alguna anomalía, deje de usarlo. • Utilice
el producto de acuerdo con el uso previsto; tenga en cuenta las posibles advertencias.
lesiones por mal uso. • No
apto para ambientes con alta humedad, atmósferas explosivas, niebla salina, condiciones ácidas o
alcalinas. • No toque la cubierta del anillo de fuego
cuando esté caliente. Coloque la cubierta únicamente sobre el
brasero después de que se haya enfriado por
completo. • Este producto está diseñado únicamente para cubrir el brasero después de que se haya enfriado.
No lo utilice como extintor. • Este producto no es
un juguete. Manténgalo fuera del alcance de los niños. • Los bordes pueden
ser afilados. Use guantes de protección durante la instalación. • Deseche el producto de
acuerdo con la normativa local sobre residuos metálicos.
No lo deseche de forma irresponsable.

# INSTRUCCIONES

Muchas gracias por elegir esta báscula digital. Las básculas son...
Instrumentos de precisión que siempre deben manipularse con cuidado. Por favor
Lea todas las instrucciones antes de usarlo. La información le ayudará.
lograr los mejores resultados posibles.



Se recomienda usar guantes para evitar rasguños.

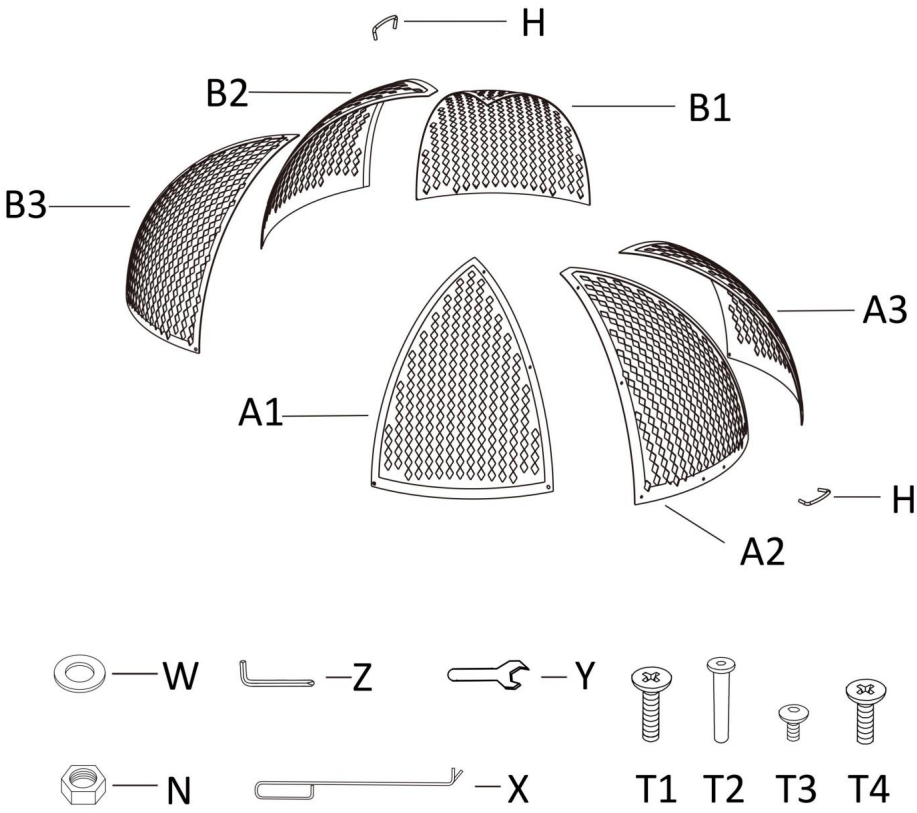


| | |
|---|---|
| A1 Malla interior izquierda | Pantalla de malla interior central A2 |
| A3 Malla interior derecha | B1 Malla exterior izquierda |
| Pantalla de malla exterior central B2 | B3 Malla exterior derecha |
| Mango H x 2 | X Poker |
| T1 M6*12 x 12 | Manguito de eje T2 x 2 |
| T3 M5*6 x 2 | T4 M4*5 x 4 |
| Tuerca N x 12 | Arandela W x 16 |
| Llave Allen Z x 2 | Llave en Y |

1. Ensamble la malla interior izquierda (A1) y la malla interior central.

(A2) con 3 pernos (T1), 3 tuercas (N), 3 arandelas (W).

2. Ensamble la malla interior derecha (A3) y la malla interior central.
Pantalla (A2) con 3 pernos (T1), 3 tuercas (N), 3 arandelas (W).
3. La malla exterior se instala de la misma manera, con 6 pernos (T1), 6
x Tuercas (N), 6 x Arandelas (W).
4. Ensamble las 2 x Asas (H) en la pantalla de malla interior y en la exterior.
pantalla respectivamente con 4 x Pernos (T4).
5. Alinee la malla exterior e interior, superponiéndolas, y luego
Ensámblalos con 2 pernos (T2), 2 pernos (T3) y 4 arandelas.
(EN).

## MEDIDAS DE SEGURIDAD IMPORTANTES

ADVERTENCIA: Lea y comprenda todo este manual antes de operar o
mantenimiento de este producto. El incumplimiento de estas advertencias e instrucciones puede causar lesiones personales o daños a bienes valiosos. Antes de
colocar la tapa en el brasero, asegúrese de que el brasero
Es frío para evitar quemar la tapa.
Evite que los niños utilicen los dispositivos. Este producto no es un juguete. No
Permitir que los niños jueguen
con él. Mantener alejado de puntas afiladas, cuchillas y otros objetos, para evitar que raya el producto.
GUARDE ESTAS INSTRUCCIONES

## ESPECIFICACIONES DEL PRODUCTO:

| Modelo# | Tamaño del producto (mm) |
|---|---|
| SCSKD10-26 | 660*670*360 |
| SCSKD10-30 | 762*770*410 |
| SCSKD10-36 | 914*925*495 |
| SCSKD10-40 | 1016*1000*535 |



VEVOR

Upgrade · The Home Creator Way

# POKRYWA PIERŚCIENIA OGNIOWEGO

MODEL:SCSKD10-26/SCSKD10-30/SCSKD10-36/SCSKD10-40

VEVOR | Upgrade The Home Creator Way

MODEL:SCSKD10-26/SCSKD10-30/SCSKD10-36/SCSKD10-40

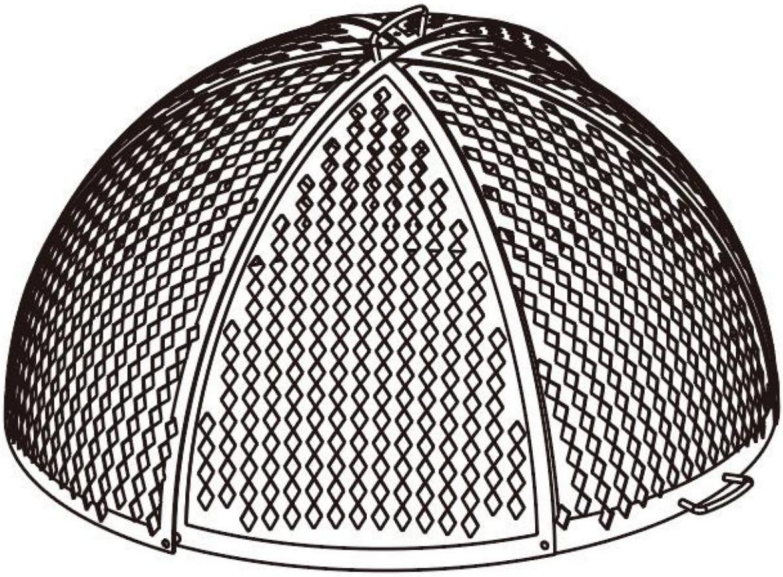

To jest oryginalna instrukcja obsługi. Przed użyciem prosimy o dokładne zapoznanie się z treścią instrukcji. Firma VEVOR zastrzega sobie prawo do jednoznacznej interpretacji niniejszej instrukcji obsługi. Wygląd produktu zależy od stanu, w jakim go otrzymali Państwo. Prosimy o wyrozumiałość, ale nie będziemy Państwa ponownie informować o aktualizacjach technologicznych lub oprogramowania naszego produktu.

| | |
|---|---|
|  | Ostrzeżenie – Aby zmniejszyć ryzyko obrażeń, użytkownik musi przeczytać<br>Przeczytaj uważnie instrukcję obsługi. |

• Produkt jest zgodny z odpowiednimi normami i przepisami.

Instalacja tego urządzenia musi być zgodna ze wszystkimi obowiązującymi przepisami i powinno być ono użytkowane wyłącznie w dobrze wentylowanych pomieszczeniach. Prosimy o zapoznanie się z instrukcją obsługi.

przed instalacją i użyciem tego urządzenia należy zapoznać się
z instrukcją obsługi. • Urządzenie to nie jest przeznaczone do użytku przez osoby (w tym dzieci) z ograniczone zdolności fizyczne, sensoryczne lub umysłowe lub brak doświadczenia i wiedzy, chyba że zapewniono im nadzór lub instruktaż dotyczące użytkowania urządzenia przez osobę odpowiedzialną za jego bezpieczeństwo. • Dzieci nie powinny bawić się urządzeniem. • Należy prawidłowo przechowywać produkt. Należy sprawdzić, czy produkt nie jest uszkodzony. przed użyciem. Jeśli jest to nieprawidłowe, należy zaprzestać używania. • Produkt należy używać zgodnie z przeznaczeniem, ostrzegając o potencjalnych obrażeń spowodowanych niewłaściwym użytkowaniem. • Nie nadaje się do środowisk o wysokiej wilgotności, w atmosferze wybuchowej, w rozpylonej solance, w środowisku kwaśnym lub zasadowym. • Nie dotykać pokrywy pierścienia ogniowego, gdy jest gorąca. Pokrywę należy umieszczać tylko na po całkowitym ostygnięciu. • Produkt ten jest przeznaczony wyłącznie do przykrycia paleniska po jego ostygnięciu.
Nie używać jako narzędzia do gaszenia ognia.
• Ten produkt nie jest zabawką. Trzymać poza zasięgiem dzieci. •
Krawędzie mogą być ostre. Podczas montażu należy nosić rękawice ochronne. •
Produkt należy utylizować zgodnie z lokalnymi przepisami dotyczącymi odpadów metalowych.
Nie wyrzucaj nieodpowiedzialnie.

## INSTRUKCJE

Dziękujemy bardzo za wybór tej wagi cyfrowej. Wagi są
precyzyjne instrumenty, z którymi zawsze należy obchodzić się ostrożnie. Proszę
Przed użyciem należy przeczytać wszystkie instrukcje. Informacje te będą pomocne
osiągnąć najlepsze możliwe wyniki.



Aby uniknąć zadrapań, zaleca się założenie rękawiczek.

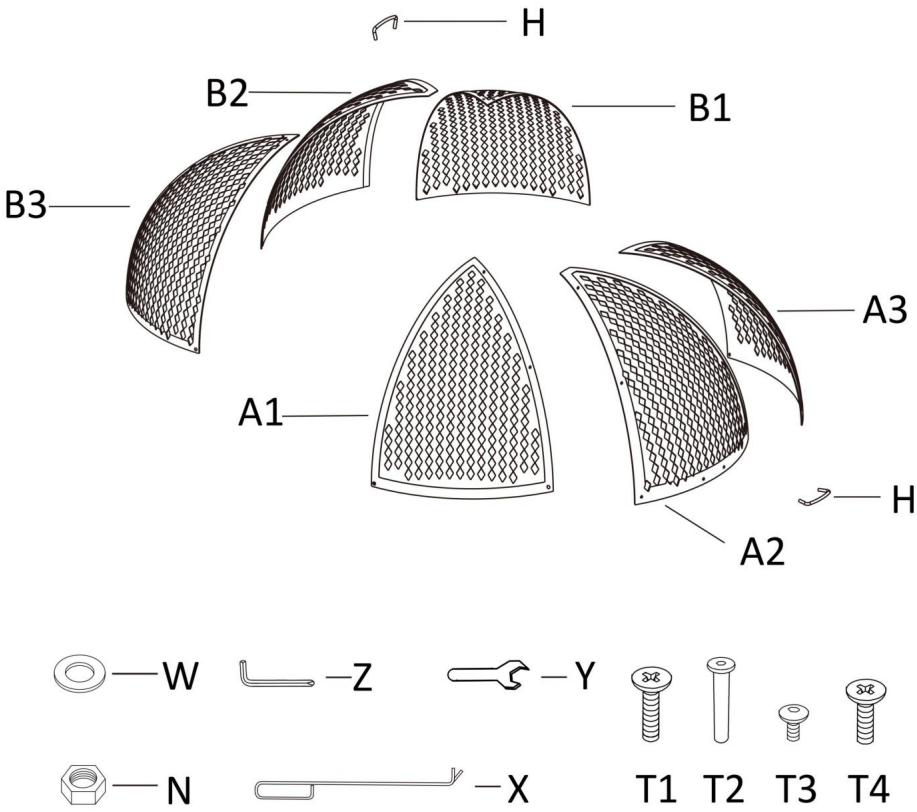


| | |
|---|---|
| A1 Lewa wewnętrzna siatka ekranująca | Siatka wewnętrzna A2 Center |
| A3 Prawa wewnętrzna siatka | B1 Lewa zewnętrzna siatka ekranująca |
| B2 Siatka zewnętrzna środkowa | B3 Prawa zewnętrzna siatka ekranująca |
| Uchwyt H x 2 | X Poker |
| T1 M6*12 x 12 | Tuleja wału T2 x 2 |
| T3 M5*6 x 2 | T4 M4*5 x 4 |
| Nakrętka N x 12 | Podkładka W x 16 |
| Klucz imbusowy Z x 2 | Klucz Y |

1. Złóż lewą wewnętrzną siatkę (A1) i środkową wewnętrzną siatkę (A2) z 3 śrubami (T1), 3 nakrętkami (N), 3 podkładkami (W).

2. Złóż prawą wewnętrzną siatkę (A3) i środkową wewnętrzną siatkę
ekran (A2) z 3 śrubami (T1), 3 nakrętkami (N), 3 podkładkami (W).
3. Zewnętrzną siatkę montuje się w ten sam sposób, za pomocą 6 śrub (T1), 6
x Nakrętki (N), 6 x Podkładki (W).
4. Zamontuj 2 uchwyty (H) na wewnętrznej siatce i zewnętrznej
ekran odpowiednio z 4 śrubami (T4).
5. Wyrównaj zewnętrzną i wewnętrzną siatkę, nakładając je na siebie, a następnie
zmontuj je razem za pomocą 2 śrub (T2), 2 śrub (T3) i 4 podkładek
(W).

## WAŻNE ZABEZPIECZENIA

OSTRZEŻENIE: Przed rozpoczęciem użytkowania należy przeczytać i zrozumieć całą instrukcję.
serwisowania tego produktu. Nieprzestrzeganie tych ostrzeżeń i instrukcji może
spowodować obrażenia ciała lub uszkodzenie cennego mienia.
Przed założeniem pokrywy na palenisko należy upewnić się, że palenisko jest
jest chłodny, aby uniknąć poparzenia
pokrywy. Unikaj korzystania z urządzenia przez dzieci. Ten produkt nie jest zabawką. Nie
pozwalaj dzieciom bawić się.
Trzymaj z dala od ostrych końcówek, ostrzy i innych przedmiotów, aby nie dopuścić do ich uszkodzenia.
porysować produkt.
ZACHOWAJ TĘ INSTRUKCJĘ

## DANE TECHNICZNE PRODUKTU:

| Model# | Rozmiar produktu (mm) |
|---|---|
| SCSKD10-26 | 660*670*360 |
| SCSKD10-30 | 762*770*410 |
| SCSKD10-36 | 914*925*495 |
| SCSKD10-40 | 1016*1000*535 |



VEVOR

Upgrade · The Home Creator Way

# AFDEKKING VOOR DE VUURRING

**MODEL: SCSKD10-26/SCSKD10-30/SCSKD10-36/SCSKD10-40**

VEVOR | Upgrade The Home Creator Way

**MODEL: SCSKD10-26/SCSKD10-30/SCSKD10-36/SCSKD10-40**

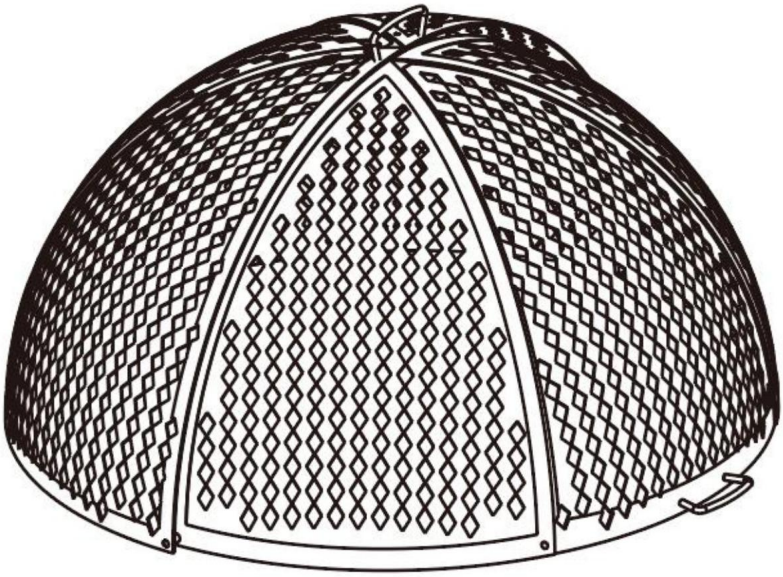

Dit is de originele handleiding. Lees alle instructies in de handleiding zorgvuldig door voordat u het product in gebruik neemt. VEVOR behoudt zich het recht voor om de gebruikershandleiding anders te interpreteren. Het uiterlijk van het product kan afwijken van het product dat u ontvangt. Wij zullen u niet opnieuw informeren over eventuele technologische of software-updates voor ons product.

| | |
|---|---|
|  | Waarschuwing: Om het risico op letsel te verminderen, moet de gebruiker dit lezen.<br><br>Lees de gebruiksaanwijzing aandachtig door. |

• Het product voldoet aan de relevante normen en voorschriften.

De installatie van dit apparaat moet voldoen aan alle geldende voorschriften en het mag alleen worden gebruikt in goed geventileerde ruimtes. Lees de gebruikershandleiding aandachtig door.

Lees de handleiding voordat u dit apparaat installeert en gebruikt.

• Dit apparaat is niet bedoeld voor gebruik door personen (inclusief kinderen) met verminderde fysieke, zintuiglijke of mentale vermogens, of gebrek aan ervaring en kennis, tenzij ze onder toezicht staan of instructies hebben gekregen.

Betreft het gebruik van het apparaat door een persoon die verantwoordelijk is voor de veiligheid.

• Kinderen mogen niet met het apparaat spelen. • Bewaar het product op de juiste manier. Controleer of het product niet defect is.

Controleer het product vóór gebruik. Als er afwijkingen zijn, stop dan met het gebruik. • Gebruik het product volgens het beoogde gebruik. Waarschuwing voor mogelijke bijwerkingen.

Letsel door verkeerd gebruik. • Niet geschikt voor omgevingen met een hoge luchtvochtigheid, explosieve atmosferen, zoutnevel, zure of alkalische omstandigheden. •

Raak de vuurringafdekking niet aan wanneer deze heet is. Plaats de afdekking alleen op de vuurring.

• Dit product is uitsluitend bedoeld om de vuurkorf af te dekken nadat deze volledig is afgekoeld.

Niet gebruiken als brandblusmiddel. • Dit product is geen speelgoed. Buiten het bereik van kinderen houden. • De randen kunnen scherp zijn. Draag beschermende handschoenen tijdens de installatie. • Voer het product af volgens de plaatselijke voorschriften voor metaalafval.

Gooi afval niet onverantwoordelijk weg.

# INSTRUCTIES

Hartelijk dank dat u voor deze digitale weegschaal hebt gekozen.

Precisie-instrumenten die altijd met zorg behandeld moeten worden.

Lees alle instructies voordat u het gebruikt. De informatie zal u helpen.

de best mogelijke resultaten behalen.



**Het is aan te raden handschoenen te dragen om krassen te voorkomen.**

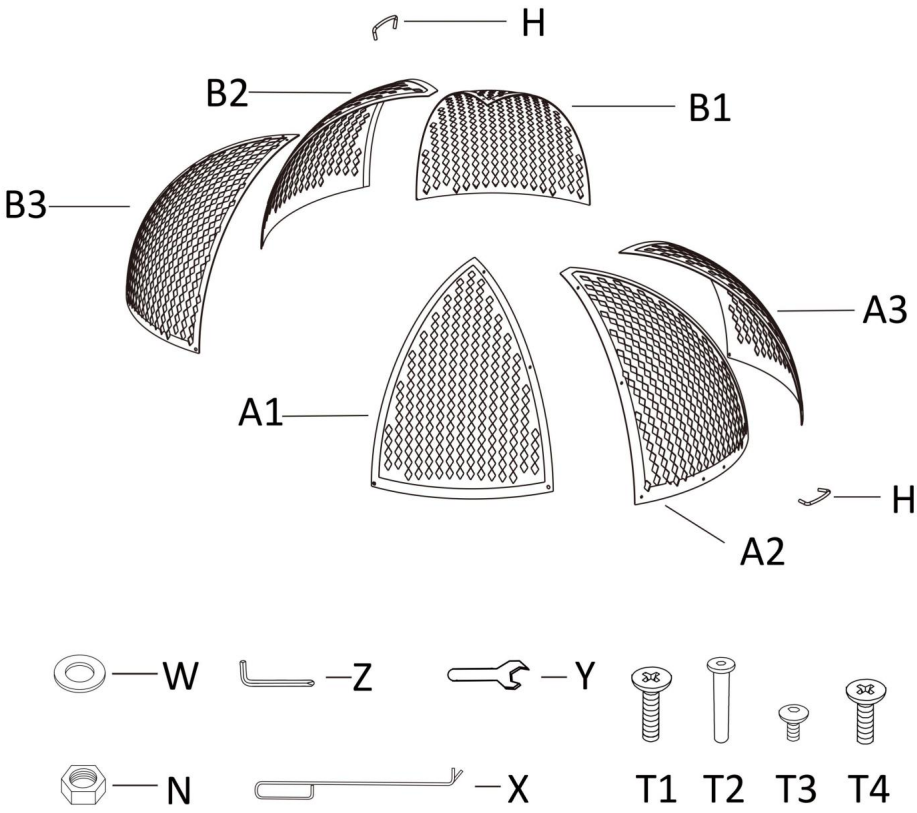


| | |
|---|---|
| A1 Linker binnenste gaasscherm | A2 Midden binnenste gaasscherm |
| A3 Rechter binnenste gaasscherm | B1 Linker buitenste gaasscherm |
| B2 Midden buitenste gaasscherm | B3 Rechter buitenste gaasscherm |
| H-handgreep x 2 | X Poker |
| T1 M6*12 x 12 | T2-asbus x 2 |
| T3 M5*6 x 2 | T4 M4*5 x 4 |
| N-moer x 12 | W-ring x 16 |
| Z inbussleutel x 2 | Y-sleutel |

1. Monteer het linker binnenscherm (A1) en het middelste binnenscherm.

(A2) met 3 x bouten (T1), 3 x moeren (N), 3 x ringen (W).

2. Monteer het rechter binnenscherm (A3) en het middelste binnenscherm.
scherm (A2) met 3 x bouten (T1), 3 x moeren (N), 3 x ringen (W).
3. Het buitenste gaasscherm wordt op dezelfde manier geïnstalleerd, met 6 bouten (T1), 6
x Moeren (N), 6 x Ringetjes (W).
4. Monteer de 2 handgrepen (H) op het binnenste gaasscherm en de buitenkant.
scherm respectievelijk met 4 x bouten (T4).
5. Lijn het buitenste en binnenste gaasscherm uit, laat ze elkaar overlappen, en vervolgens
Monteer ze met 2 bouten (T2), 2 bouten (T3) en 4 ringen.
(IN).

## BELANGRIJKE VEILIGHEIDSMAATREGELEN

**WAARSCHUWING:** Lees en begrijp deze hele handleiding voordat u het apparaat gebruikt of onderhoud aan dit product. Het niet opvolgen van deze waarschuwingen en instructies kan persoonlijk letsel of schade aan waardevolle eigendommen veroorzaken.
ÿ Voordat u het deksel op de vuurkorf plaatst, dient u ervoor te zorgen dat de vuurkorf
Houd het deksel koel om te voorkomen
dat het verbrandt. ÿ Voorkom dat kinderen de apparaten gebruiken. Dit product is geen speelgoed.
Laat kinderen er niet mee spelen. ÿ Houd
het uit de buurt van scherpe punten, messen en andere voorwerpen, om te voorkomen dat ze zich eraan verwonden.
Kras het product open.
**BEWAAR DEZE INSTRUCTIES**

# PRODUCTSPECIFICATIES:

| Model# | Productafmetingen (mm) |
|---|---|
| SCSKD10-26 | 660*670*360 |
| SCSKD10-30 | 762*770*410 |
| SCSKD10-36 | 914*925*495 |
| SCSKD10-40 | 1016*1000*535 |



VEVOR

Upgrade · The Home Creator Way

# ELDNINGSRINGSKYDD

**MODELL: SCSKD10-26/SCSKD10-30/SCSKD10-36/SCSKD10-40**

VEVOR | Upgrade The Home Creator Way

**MODELL: SCSKD10-26/SCSKD10-30/SCSKD10-36/SCSKD10-40**

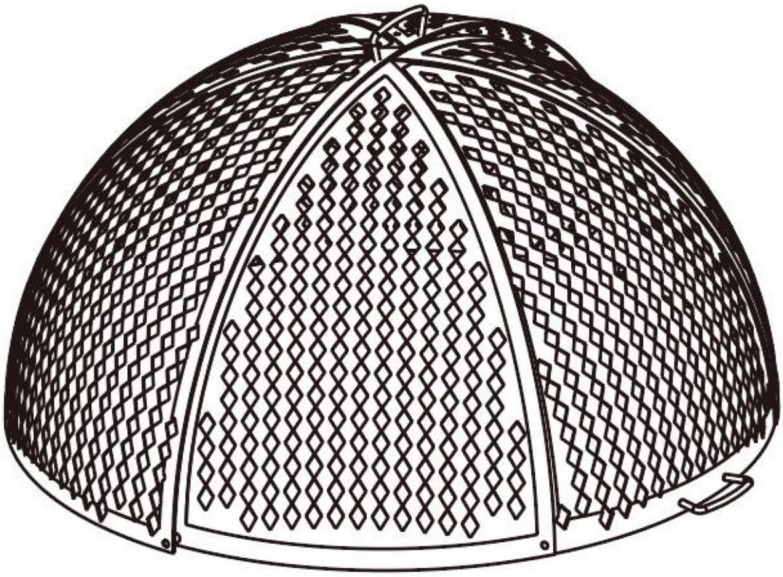

Detta är originalinstruktionerna, vänligen läs alla instruktioner noggrant innan du använder produkten. VEVOR förbehåller sig en tydlig tolkning av vår användarmanual. Produktens utseende ska vara beroende av den produkt du mottagit. Vi ber om ursäkt för att vi inte kommer att informera dig igen om det finns några teknik- eller programuppdateringar för vår produkt.

| | |
|---|---|
|  | Varning – För att minska risken för skador måste användaren läsa bruksanvisningen noggrant. |

• Produkten uppfyller relevanta standarder och föreskrifter.

Installationen av denna enhet måste uppfylla alla tillämpliga föreskrifter och den bör endast användas i välventilerade utrymmen. Läs användarinstruktionerna.

bruksanvisning innan du installerar och använder denna utrustning. • Denna apparat är inte avsedd att användas av personer (inklusive barn) med minskad fysisk, sensorisk eller mental förmåga, eller bristande erfarenhet och kunskap, såvida de inte har fått handledning eller instruktioner angående användning av apparaten av en person som ansvarar för deras säkerhet. • Barn får inte leka med apparaten. • Förvara produkten ordentligt. Kontrollera om produkten är avvikande. före användning. Om det är onormalt, sluta använda den. • Använd produkten enligt avsedd användning, varna för potentiella skada på grund av felaktig användning. • Ej lämplig för miljöer med hög luftfuktighet, explosiv atmosfär, saltdimma, sura eller alkaliska förhållanden.
• Rör inte vid eldstadens lock när det är varmt. Placera endast locket på brännan efter att den har svalnat helt. • Denna produkt är endast avsedd att täcka brännan efter att den har svalnat. Använd den inte som brandsläckningsverktyg.
• Denna produkt är inte en leksak. Förvaras utom räckhåll för barn. • Kanterna kan vara vassa. Använd skyddshandskar under installationen. • Kassera produkten i enlighet med lokala föreskrifter för metallavfall. Kassera inte oansvarigt.

## INSTRUKTIONER

Tack så mycket för att du valde den här digitala vågen. Vågar är precisionsinstrument som alltid bör hanteras varsamt. Vänligen Läs alla instruktioner innan du använder den. Informationen kommer att hjälpa dig uppnå bästa möjliga resultat.



**Det rekommenderas att använda handskar för att undvika repor.**

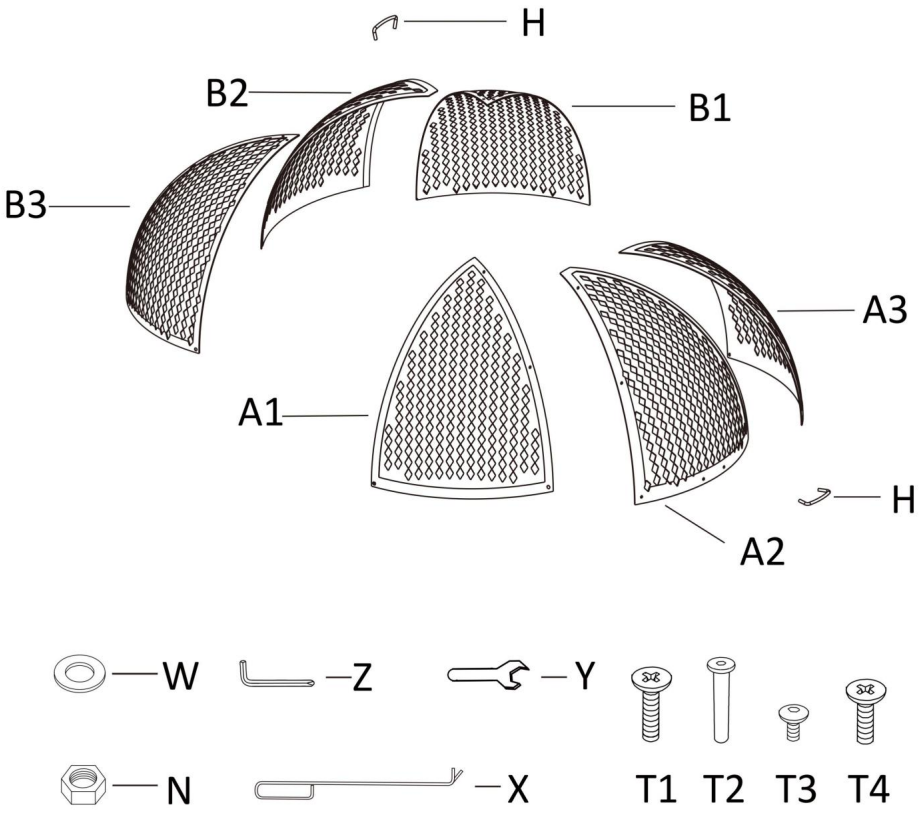


| | |
|---|---|
| A1 Vänster inre nätskärm | A2 Center innernät |
| A3 Höger inre nätskärm | B1 Vänster yttre nätskärm |
| B2 Mittre yttre nätskärm | B3 Höger yttre nätskärm |
| H-handtag x 2 | X Poker |
| T1 M6*12 x 12 | T2 Axelhylsa x 2 |
| T3 M5*6 x 2 | T4 M4*5 x 4 |
| N-mutter x 12 | B-bricka x 16 |
| Z Insexnyckel x 2 | Y-nyckel |

1. Montera den vänstra inre nätskärmen (A1) och den mittersta inre nätskärmen (A2) med 3 x bultar (T1), 3 x muttrar (N), 3 x brickor (W).

2. Montera det högra inre nätet (A3) och det mittersta inre nätet skärm (A2) med 3 x bultar (T1), 3 x muttrar (N), 3 x brickor (W).
3. Det yttre nätet installeras på samma sätt, med 6 x bultar (T1), 6 x Muttrar (N), 6 x Brickor (W).
4. Montera de 2 handtagen (H) på den inre nätduken och den yttre skärmen med 4 x bultar (T4).
5. Rikta in det yttre och inre nätet, så att de överlappar varandra, och sedan Montera dem tillsammans med 2 x bultar (T2), 2 x bultar (T3) och 4 x brickor (I).

## VIKTIGA SÄKERHETSÅTGÄRDER

**VARNING:** Läs och förstå hela denna manual innan du använder eller serva denna produkt. Underlåtenhet att följa dessa varningar och instruktioner kan orsaka personskada eller skada på värdefull egendom. ÿ Innan du sätter locket på brasan, se till att brasan är svalt för att undvika att locket bränns. ÿ Undvik att barn använder enheterna. och den här produkten är inte en leksak. Använd inte låt barn leka med dem. ÿ Håll borta från vassa spetsar, knivar och andra föremål, så att de inte repa produkten.

**SPARA DESSA INSTRUKTIONER**

## PRODUKTSPECIFIKATIONER:

| Modell# | Produktstorlek (mm) |
|---|---|
| SCSKD10-26 | 660*670*360 |
| SCSKD10-30 | 762*770*410 |
| SCSKD10-36 | 914*925*495 |
| SCSKD10-40 | 1016*1000*535 |



VEVOR

Upgrade · The Home Creator Way

# KRYT OHNIŠTĚ

MODEL: SCSKD10-26/SCSKD10-30/SCSKD10-36/SCSKD10-40

VEVOR | Upgrade
The Home Creator Way

MODEL: SCSKD10-26/SCSKD10-30/SCSKD10-36/SCSKD10-40

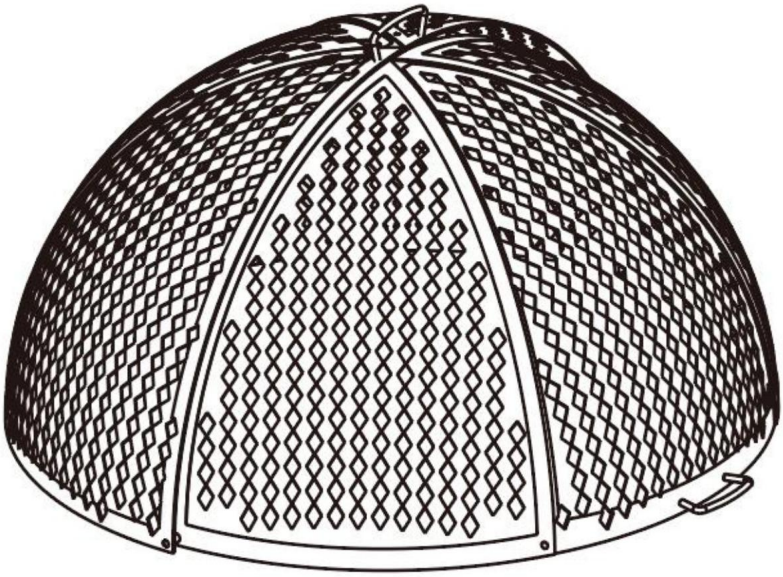

Toto je původní návod k použití, před použitím si prosím pečlivě přečtěte všechny pokyny v manuálu. Společnost VEVOR si vyhrazuje právo na jednoznačný výklad uživatelské příručky. Vzhled produktu se bude lišit v závislosti na produktu, který jste obdrželi. Prosíme, odpusťte nám, že vás nebudeme informovat o případných technologických nebo softwarových aktualizacích našeho produktu.

| | |
|---|---|
|  | Varování – Aby se snížilo riziko zranění, musí si uživatel přečíst pečlivě si přečtěte návod k použití. |

• Výrobek splňuje příslušné normy a předpisy.

Instalace tohoto zařízení musí splňovat všechny platné předpisy a mělo by být provozováno pouze v dobře větraných prostorách. Přečtěte si prosím uživatelskou příručku.

Před instalací a použitím tohoto zařízení není návod k
obsluze. • Tento spotřebič není určen k používání osobami (včetně dětí) s
snížené fyzické, smyslové nebo duševní schopnosti nebo nedostatek zkušeností a
znalosti, pokud jim nebyl poskytnut dohled nebo instrukce
ohledně používání spotřebiče osobou odpovědnou za jejich bezpečnost. • Děti si
se spotřebičem nesmějí hrát. • Výrobek prosím
řádně uchovávejte. Zkontrolujte, zda výrobek není abnormální.
před použitím. Pokud je abnormální, přestaňte výrobek
používat. • Používejte výrobek v souladu s jeho určením a upozorněte na možné
zranění v důsledku
nesprávného použití. • Nevhodné pro prostředí s vysokou vlhkostí, výbušnou
atmosférou, solnou mlhou, kyselým nebo
zásaditým prostředím. • Nedotýkejte se krytu ohniště, když je horký. Kryt nasaďte pouze na
ohniště po jeho úplném vychladnutí. •
Tento výrobek je určen pouze k zakrytí ohniště po jeho vychladnutí. Nepoužívejte
Nepoužívejte jej jako hasicí přístroj. •
Tento výrobek není hračka. Uchovávejte mimo dosah dětí. •
Hrany mohou být ostré. Během instalace používejte ochranné rukavice. •
Výrobek zlikvidujte v souladu s místními předpisy o odpadu z kovů.
Nevyhazujte nezodpovědně.

# INSTRUKCE

Děkujeme vám, že jste si vybrali tuto digitální váhu. Váhy jsou
přesné přístroje, se kterými je vždy třeba zacházet opatrně. Prosím
Před použitím si přečtěte všechny pokyny. Tyto informace vám pomohou
dosáhnout co nejlepších výsledků.



Doporučuje se nosit rukavice, aby se zabránilo poškrábání.

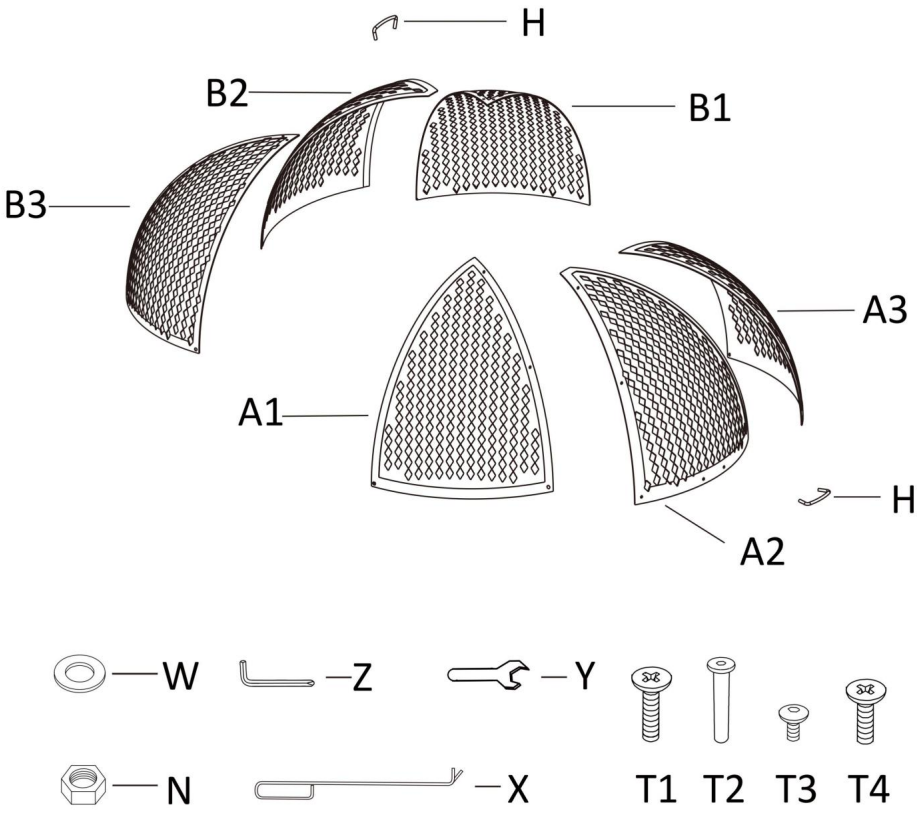


| | |
|---|---|
| A1 Levá vnitřní síťovina | A2 Středová vnitřní síťovina |
| A3 Pravá vnitřní síťovina | B1 Levá vnější síťovina |
| B2 Střední vnější síťovina | B3 Pravá vnější síťovina |
| 2x rukojeť H | X Poker |
| T1 M6*12 x 12 | Pouzdro hřídele T2 x 2 |
| T3 M5*6 x 2 | T4 M4*5 x 4 |
| N Matice x 12 | Podložka W x 16 |
| 2x imbusový klíč Z | Y klíč |

1. Namontujte levou vnitřní síťovou mřížku (A1) a střední vnitřní síťovou mřížku (A2) se 3 šrouby (T1), 3 maticemi (N), 3 podložkami (W).

2. Sestavte pravou vnitřní síťku (A3) a střední vnitřní síťku
síto (A2) se 3 šrouby (T1), 3 maticemi (N), 3 podložkami (W).
3. Vnější síťovina se instaluje stejným způsobem, pomocí 6 šroubů (T1), 6
x matice (N), 6 x podložky (W).
4. Namontujte 2 rukojeti (H) na vnitřní a vnější síťové síto.
síto pomocí 4 šroubů (T4).
5. Zarovnejte vnější a vnitřní síťové síto tak, aby se překrývaly, a poté
Sestavte je dohromady pomocí 2 šroubů (T2), 2 šroubů (T3) a 4 podložek
(V).

## DŮLEŽITÁ BEZPEČNOSTNÍ OPATŘENÍ

VAROVÁNÍ: Před použitím nebo použitím si přečtěte a pochopte celý tento návod k obsluze.
servis tohoto produktu. Nedodržení těchto varování a pokynů může
způsobit zranění osob nebo poškození cenného majetku.
Před nasazením víka na ohniště se ujistěte, že je ohniště
chladné, aby se víko nespálilo.
Zabraňte používání zařízení dětmi. a tento výrobek není hračka. Ne
nedovolte dětem hrát si s
nimi. Udržujte mimo dosah ostrých hrotů, čepelí a jiných předmětů, aby nedošlo k
poškrábat výrobek.
USCHOVEJTE SI TYTO POKYNY

## SPECIFIKACE PRODUKTU:

| Model# | Velikost produktu (mm) |
|---|---|
| SCSKD10-26 | 660*670*360 |
| SCSKD10-30 | 762*770*410 |
| SCSKD10-36 | 914*925*495 |
| SCSKD10-40 | 1016*1000*535 |

