ASSEMBLY INSTRUCTIONS
INSTRUCTIONS DE MONTAGE

KING BED
ITEM: N709P479172-N709P479173

TRÈS GRAND LIT
ARTICLE : N709P479172-N709P479173

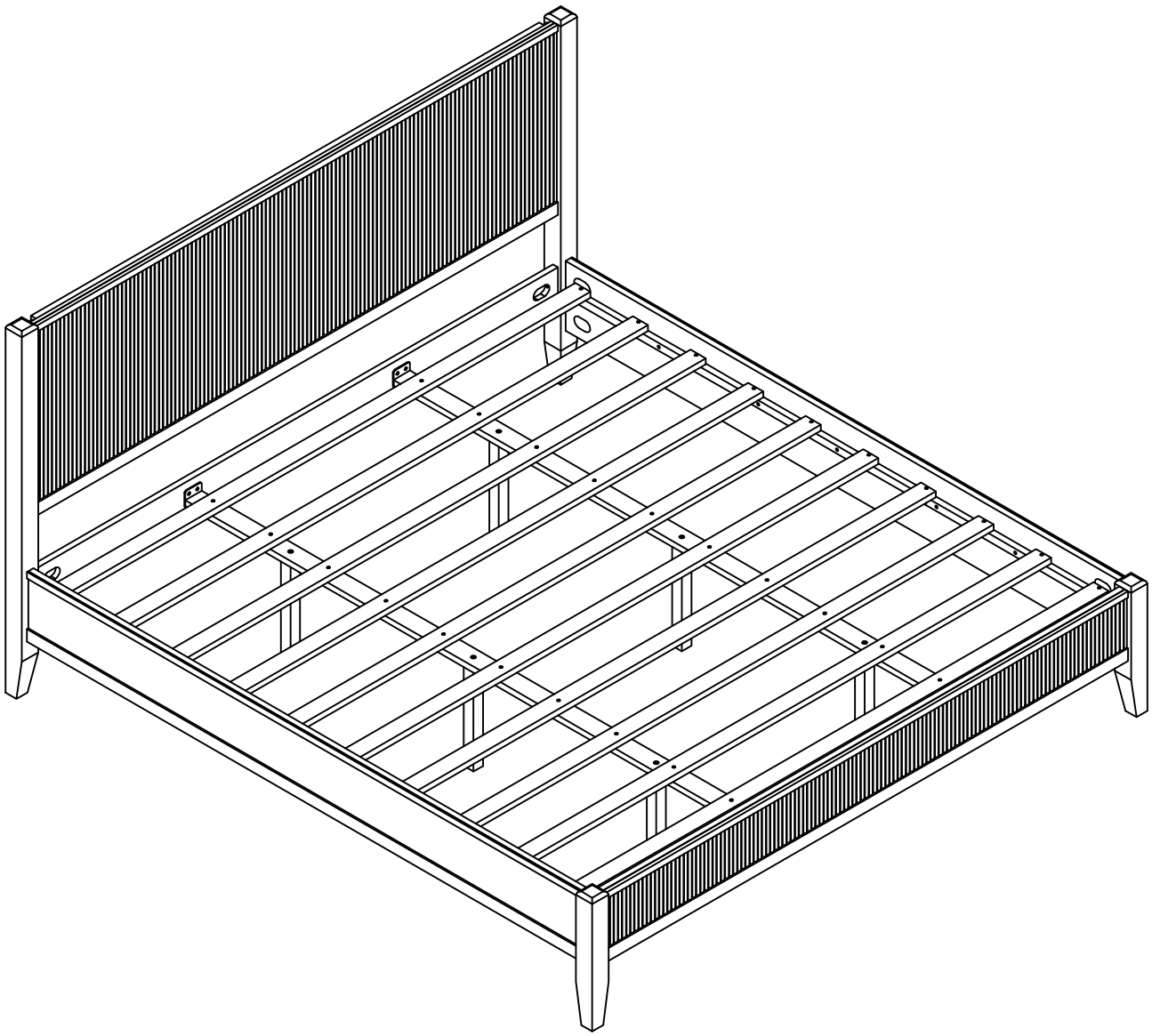

Detail View/Vue détaillée

King Bed has multiple parts and may require up to some 30 minutes to assemble. To give you an overview of the chair parts, the above picture is to help you put the various parts into perspective. Please read through the instructions below to familiarise yourself with the parts and steps before assembly.
Très grand lit comprend plusieurs pièces et son assemblage peut prendre jusqu'à 30 minutes.
Pour vous donner un aperçu des différentes pièces, l'image ci-dessus vous permettra de les visualiser.
Veuillez lire attentivement les instructions ci-dessous pour vous familiariser avec les pièces et les étapes avant l'assemblage.

Before Beginning Assembly:
Avant de commencer l'assemblage:

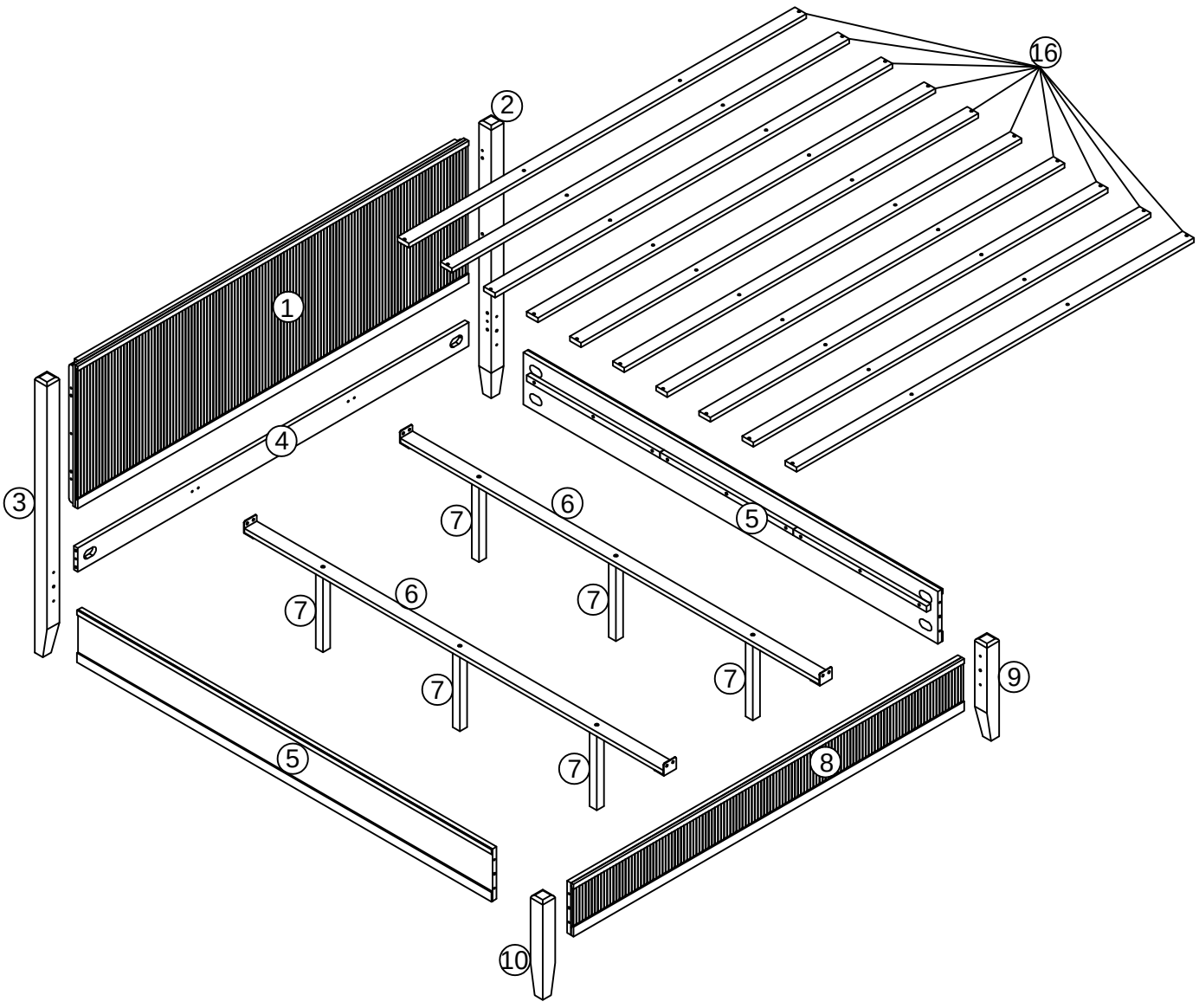

Part Lists/Listes de pièces: N709P479172

1	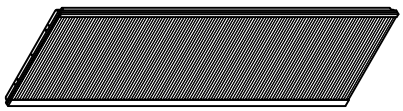	Headboard Cushion (1) Coussin de tête de lit (1)	1
4	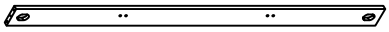	Horizontally below the head of the bed (4) Horizontalement sous la tête de lit (4)	1
6		Mid-flap support (6) Support du rabat médian (6)	2
16	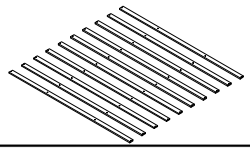	Slates (16) / Lattes (16)	10

Part Lists/Listes de pièces: N709P479173

2	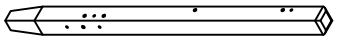	Leg right (Headboard) (2) Patte droite (Tête de lit) (2)	1
3	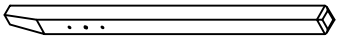	Leg left (Headboard) (3) Patte gauche (Tête de lit) (3)	1
5		Bed shoulder (5) Épaule du lit (5)	2
7	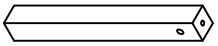	Extra leg (7) Patte supplémentaire (7)	6
8	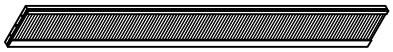	Footboard (8) Pied du lit (8)	1
9	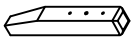	Leg right (Footboard) (9) Patte droite (Pied du lit) (9)	1
10	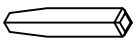	Leg left (Footboard) (10) Patte gauche (Pied du lit) (10)	1

Hardware Lists/Listes de matériel: N709P479173

A	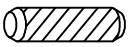	(Ø10x30) Wood dowel Cheville en bois	14+1
B		(1/4''x45) Hex-Head bolt Boulon à tête hexagonale	6+1
C		(1/4''x55) Hex-Head bolt Boulon à tête hexagonale	20+1
D		Screws (4x30mm) Vis (4x30mm)	40+1
E	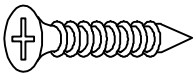	Screws (4x15mm) Vis (4x15mm)	12+1
F	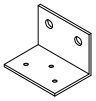	(3*50*50*60mm) V bracket Support en V	4
H	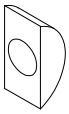	(M6x10x20mm) Halfmoon washers Rondelles demi-lune	14+1
G		Allen Wrench (M4) Clé Allen (M4)	1
O		(Ø1/4"*9.5*12mm) Horizontal-Hole bolt Boulon à trou horizontal	6+1
J	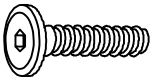	(1/4''x15) Hex-Head bolt Boulon à tête hexagonale	8+1

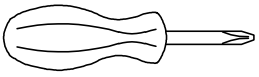

Screwdriver (not provided)
Tournevis (non fourni)

Step/Étape 1

Place all Parts on a clean and flat surface.
Placez toutes les pièces sur une surface propre et plane.

A	B
	
8pcs	6pcs

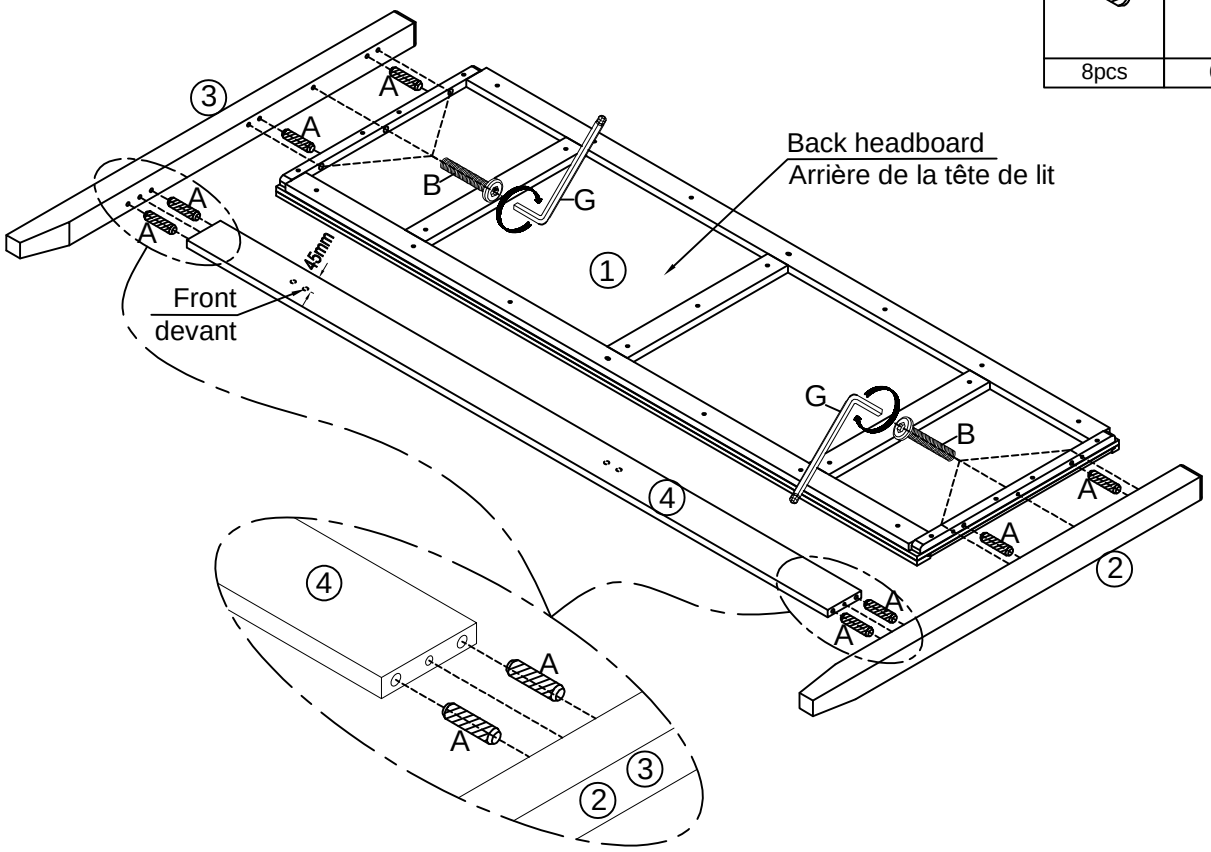

Step/Étape 2

Place all Parts on a clean and flat surface.
Placez toutes les pièces sur une surface propre et plane.

C	H
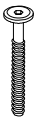	
2pcs	2pcs

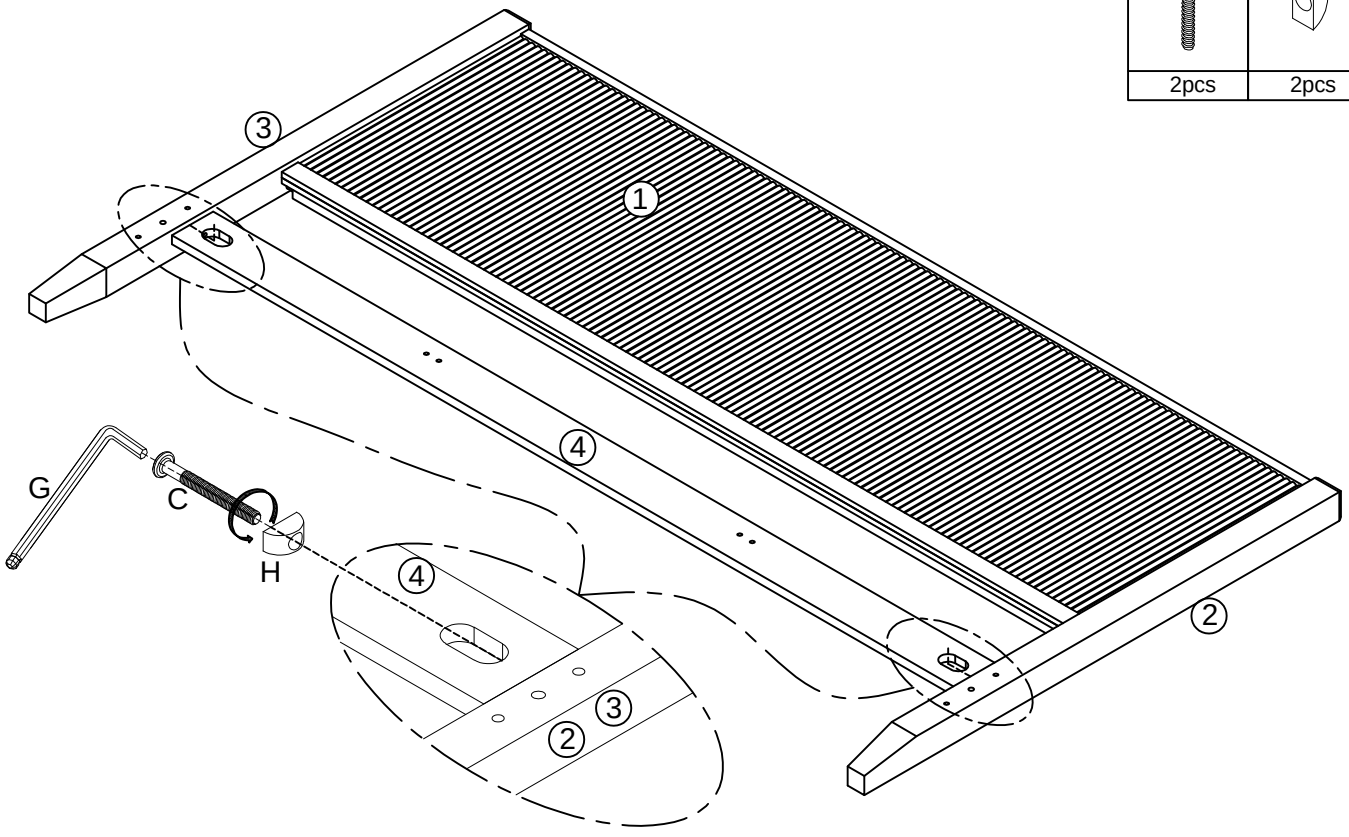

Step/Étape 3

Place all Parts on a clean and flat surface.
Placez toutes les pièces sur une surface propre et plane.

A	H	C
2pcs	4pcs	4pcs

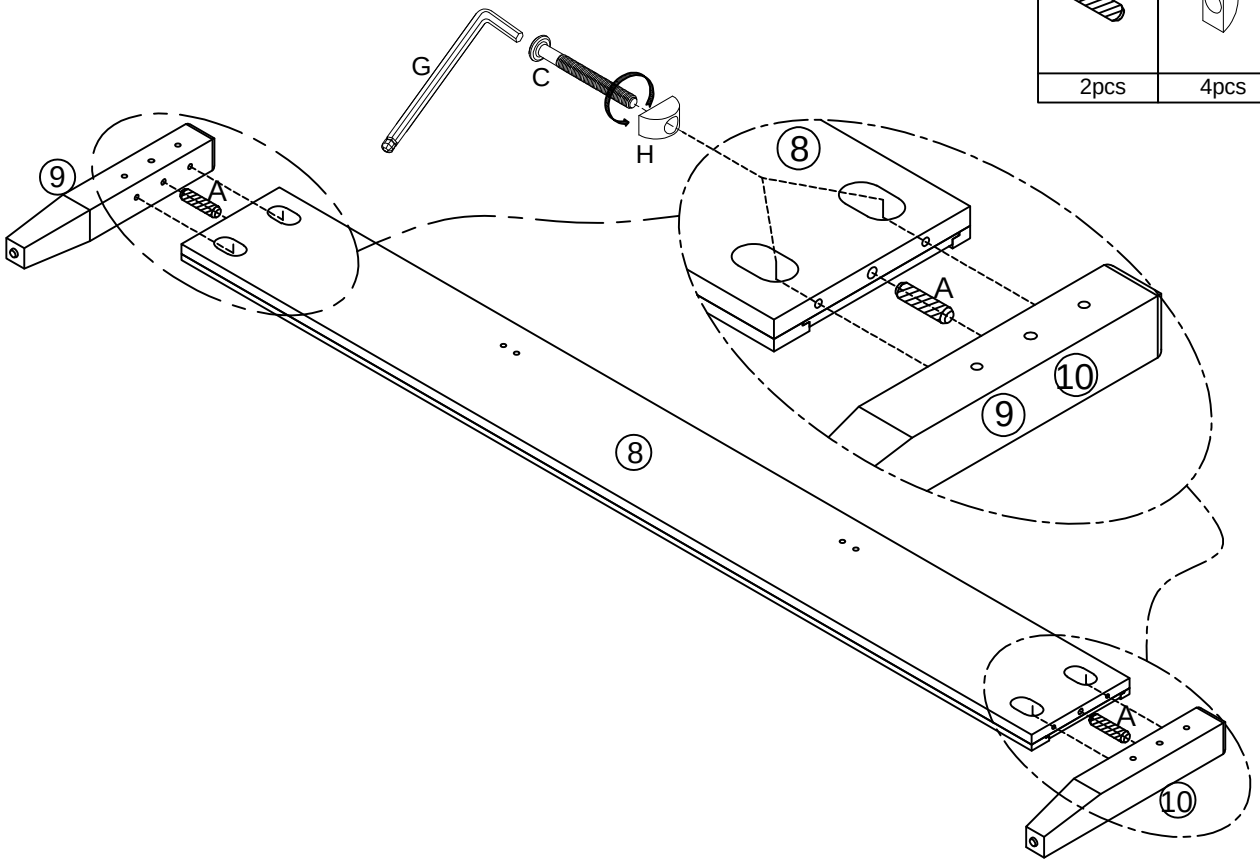

Step/Étape 4

A	H	C
4pcs	8pcs	8pcs

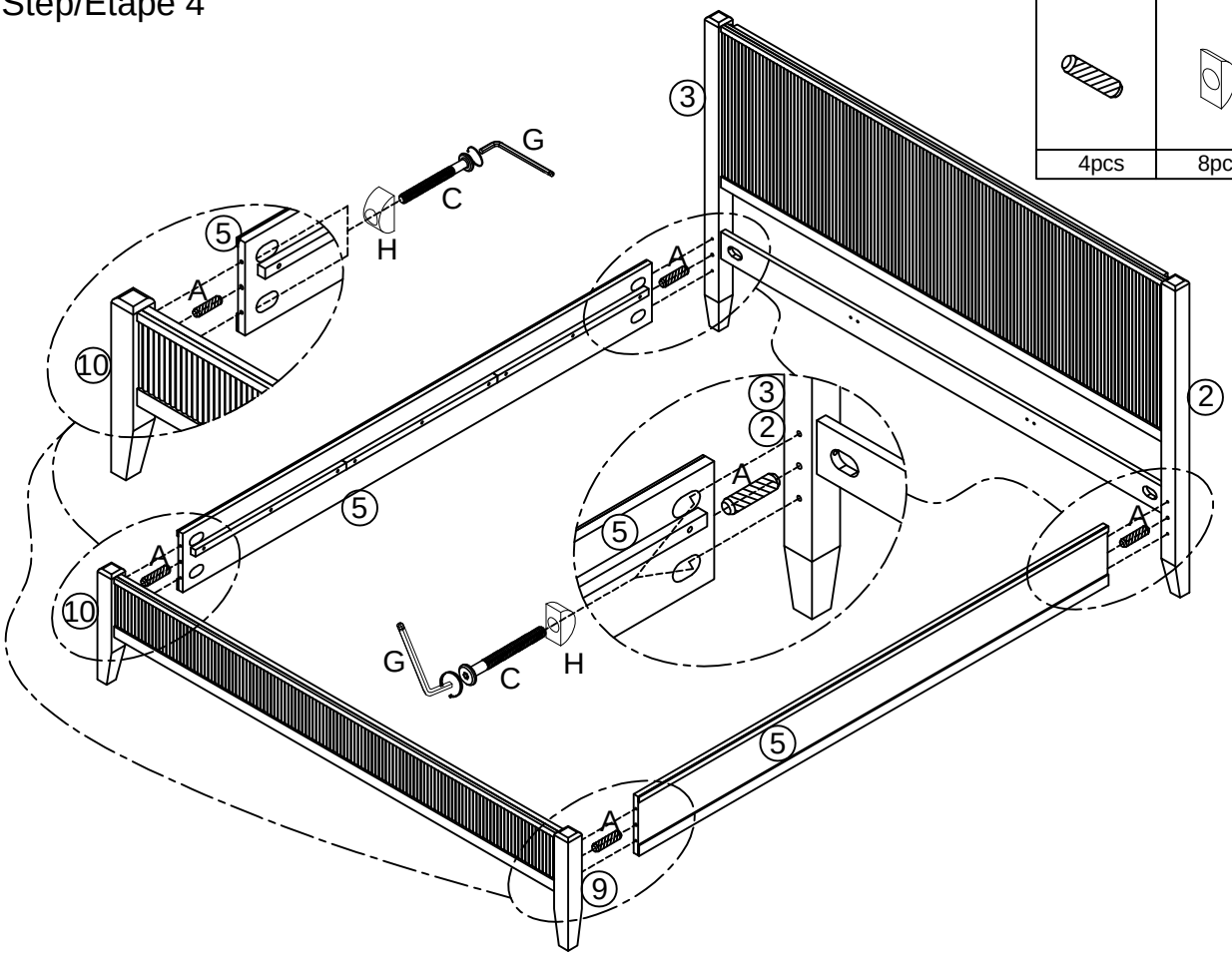

Step/Étape 5

C	O
	
6pcs	6pcs

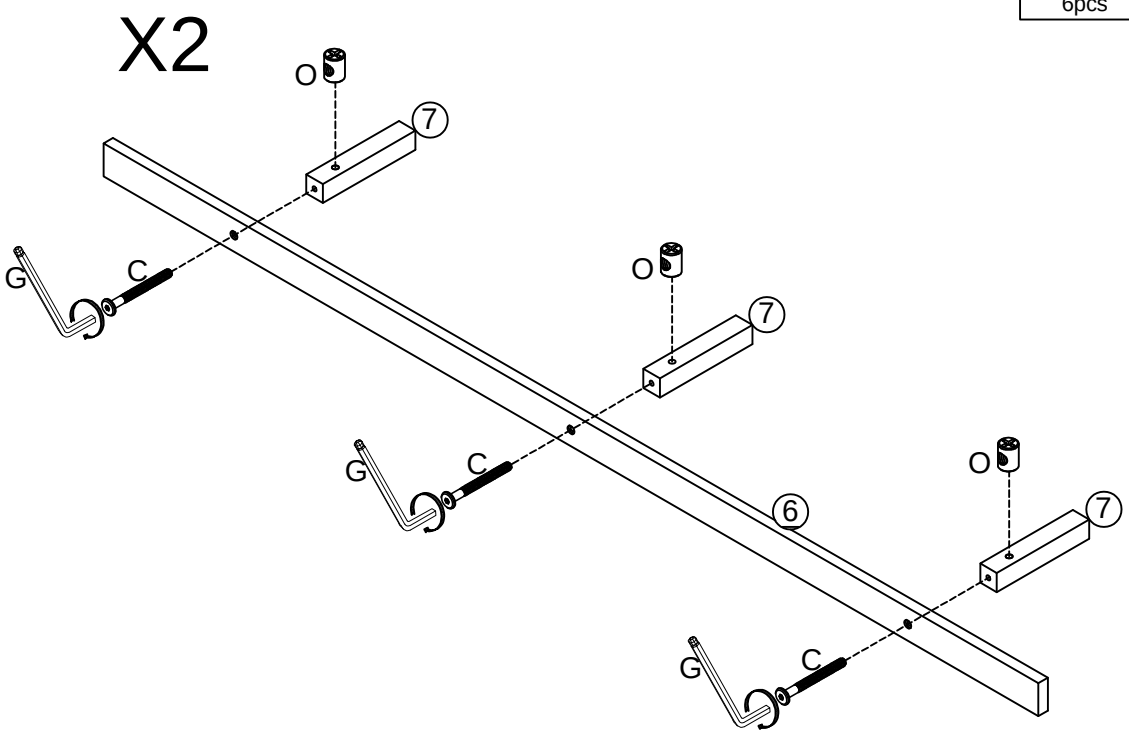

Step/Étape 6

F	E
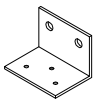	
4pcs	12pcs

Note:No pre-drilled holes on support bar (6) for screws.
Fit metal piece (F) to the end of the support (6),then tighten screws.
Remarque :Pas de trous pré-percés sur le support (6) pour les vis. Fixer la pièce métallique (F) à l'extrémité du rail de support (6),puis serrer les vis.

Step/Étape 7

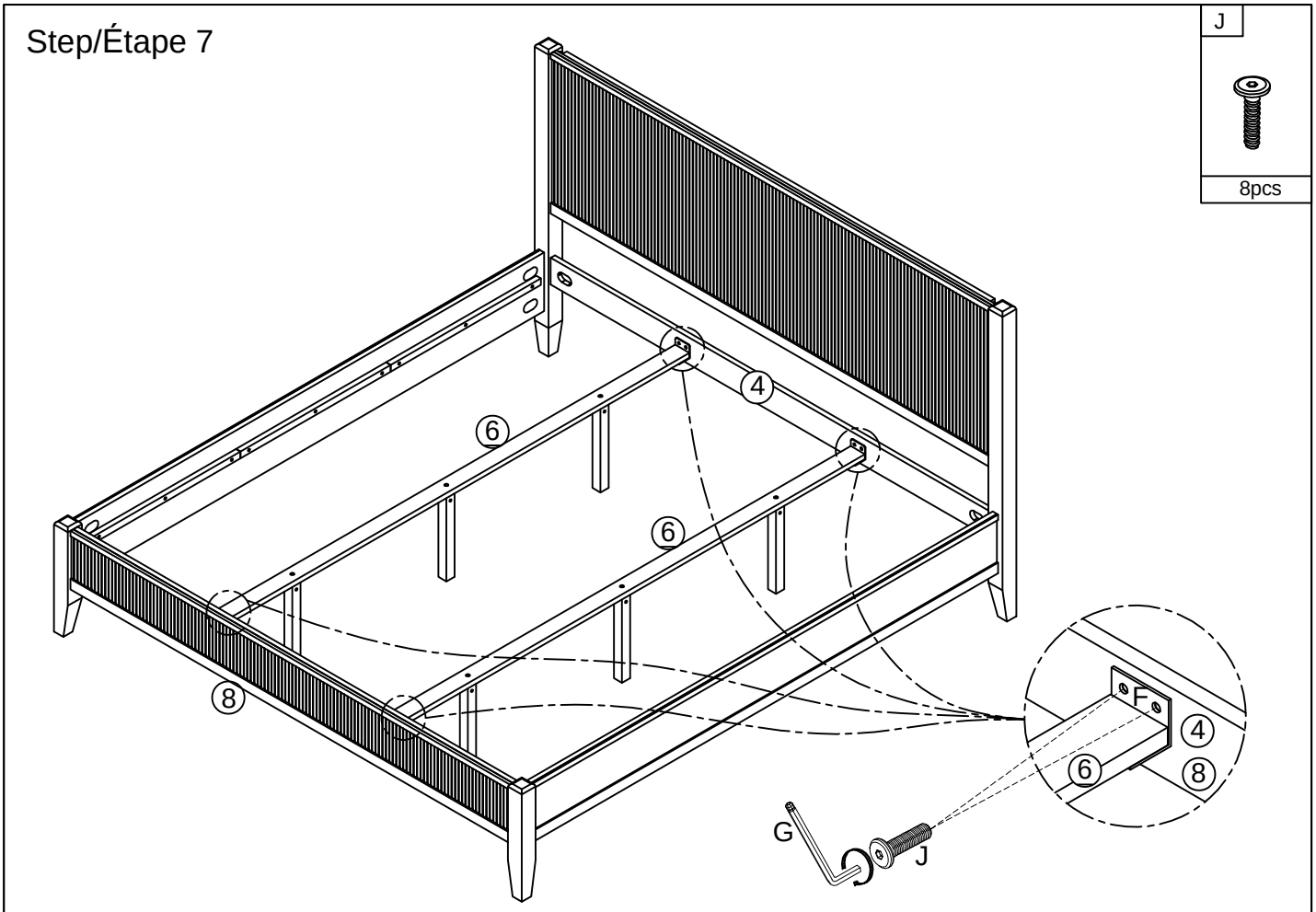

Step/Étape 8

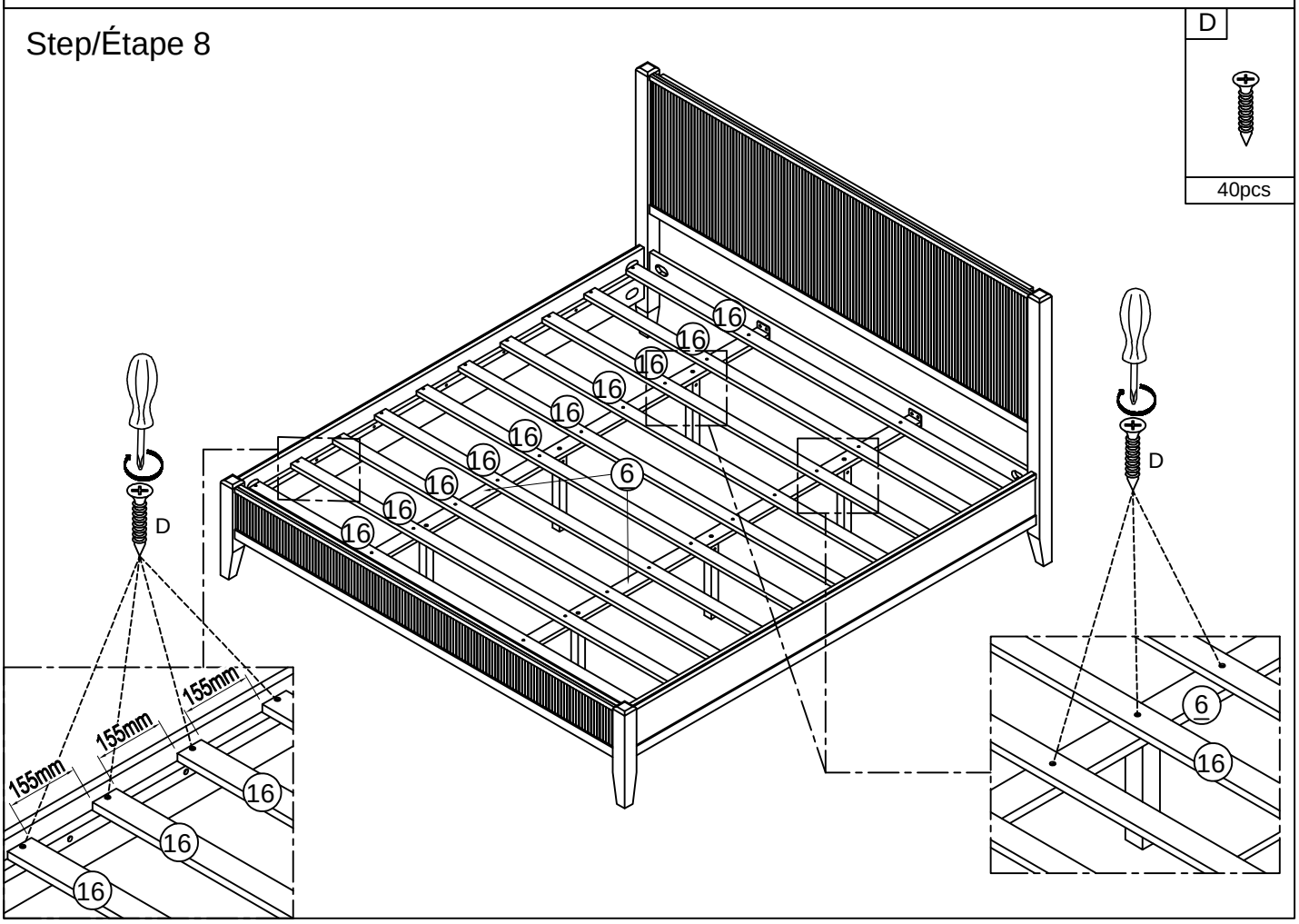

Step/Étape 9

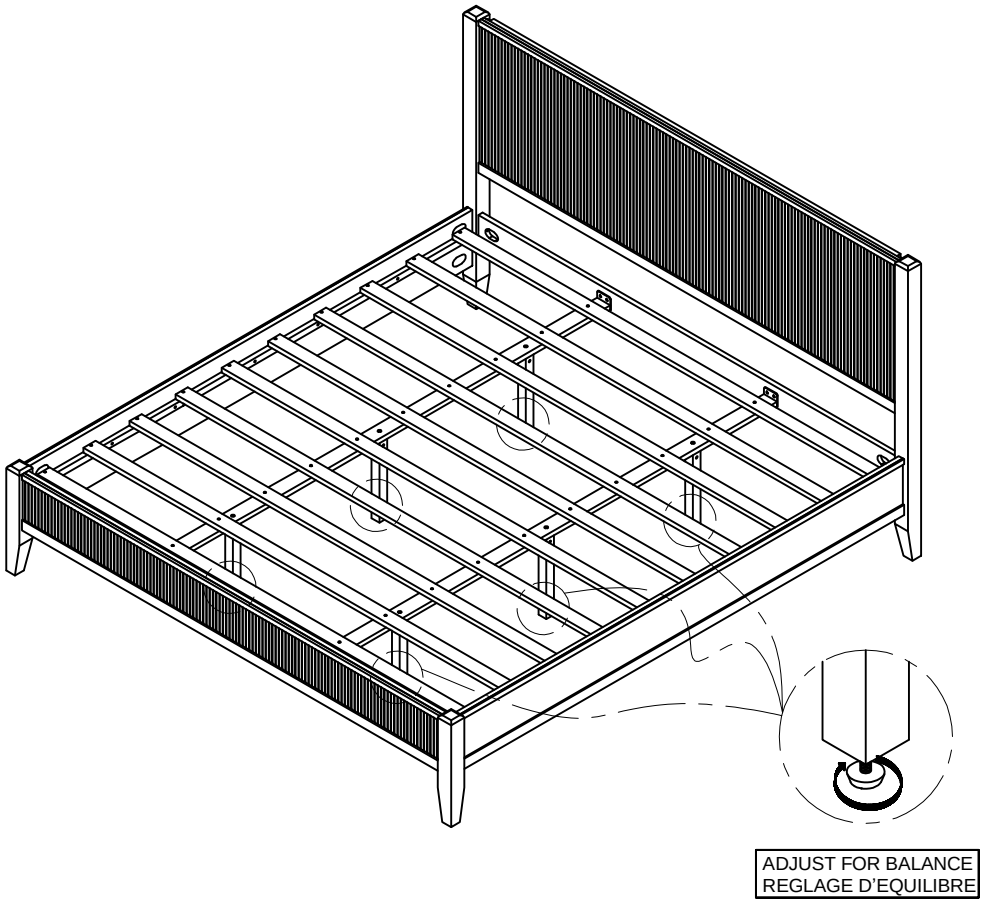

COMPLETE/COMPLÈTE

