VEVOR

Upgrade · The Home Creator Way

Gridwalls

Model: YD0054-4

VEVOR | Upgrade
The Home Creator Way

MODEL:YD0054-4

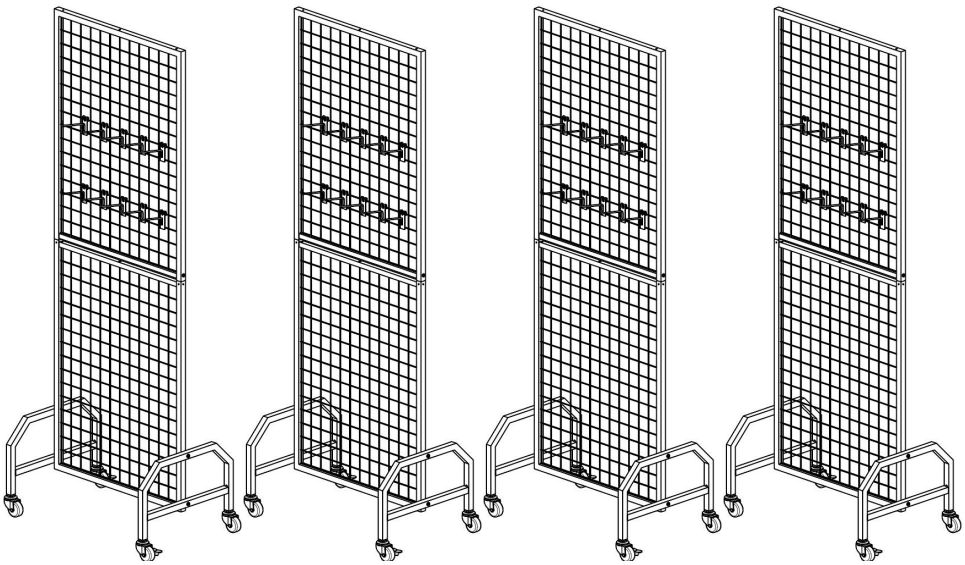

This is the original instruction, please read all manual instructions carefully before operating. VEVOR reserves a clear interpretation of our user manual. The appearance of the product shall be subject to the product you received. Please forgive us that we won't inform you again if there are any technology or software updates on our product.

SAFETY INSTRUCTIONS

WARNING:
Read this material before using this product. Failure to do so may result in serious injury.

Assembly precautions

1. Assemble only according to these instructions. Improper assembly may create hazards.
2. The product complies with relevant standards and regulations. Installation of this device must comply with all applicable regulations, and it should only be operated in well-ventilated areas. Please read the user manual before installing and using this equipment.
3. Wear ANSI-approved safety goggles and heavy-duty work gloves during assembly.
4. Keep the assembly area clean and well-lit.
5. Keep bystanders out of the area during assembly.
6. Do not assemble if tired or when under the influence of alcohol, drugs or medication.
7. The product capabilities apply to properly and completely assembled products only.
8. Assemble on a flat, level, hard and smooth surface capable of safely supporting the Gridwalls.
9. For additional information regarding the parts listed in the following pages, please refer to the Assembly Diagram of this manual. Unwrap and separate all parts in a clean work area.

Use precautions

1. DO NOT SIT OR STAND ON THIS ITEM.
2. This product is not a toy. Do not allow children to play with or near this item.
3. Do not exceed specified weight capacities.
4. Use only on a flat, level, hard, and smooth surface that can safely

support a fully loaded Gridwalls.

5. Use as intended only.
6. Inspect before every use; do not use if parts are loose or damaged.
7. This appliance is not intended for use by persons (including children) with reduced physical, sensory or mental capabilities, or lack of experience and knowledge, unless they have been given supervision or instruction concerning use of the appliance by a person responsible for their safety.
8. Children shall not play with the appliance.
9. This appliance is intended to be used in household and similar applications such as:
   – staff kitchen areas in shops, offices and other working environments;
   – farm houses;
   – by clients in hotels, motels and other residential type environments;
10. Please properly keep product. Check whether the product is abnormal before use. If it is abnormal, please stop using it.
11. Please use the product according to the intended use, warn of potential injury from misuse.

SAVE THIS MANUAL

PRODUCT PARAMETER

Model	**YD0054-4**
Total Product Quantity	4
Safe Loading Weight	35 pounds per product
Product Size	600×400×1640mm for each product

PARTS LIST

each product

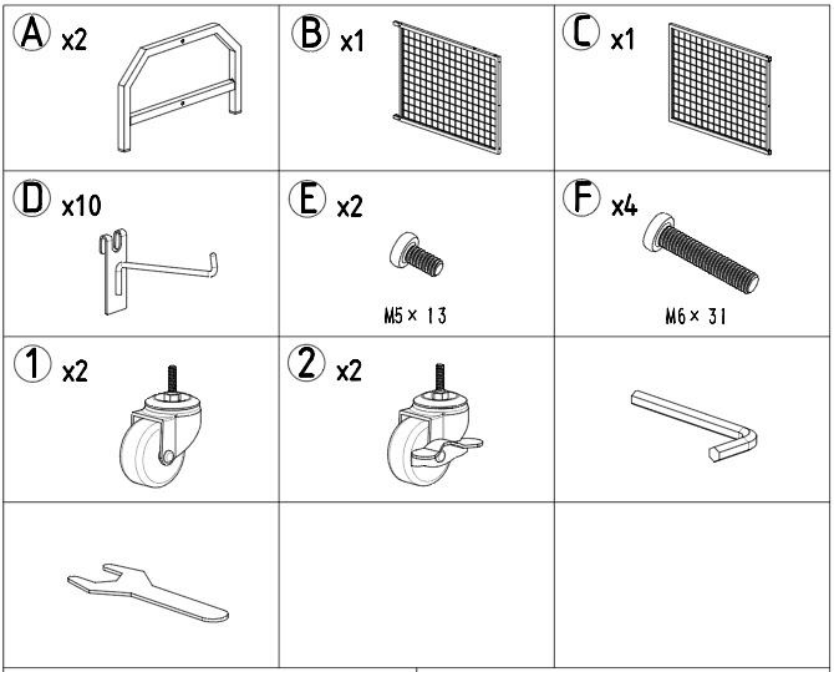

ASSEMBLY STEP

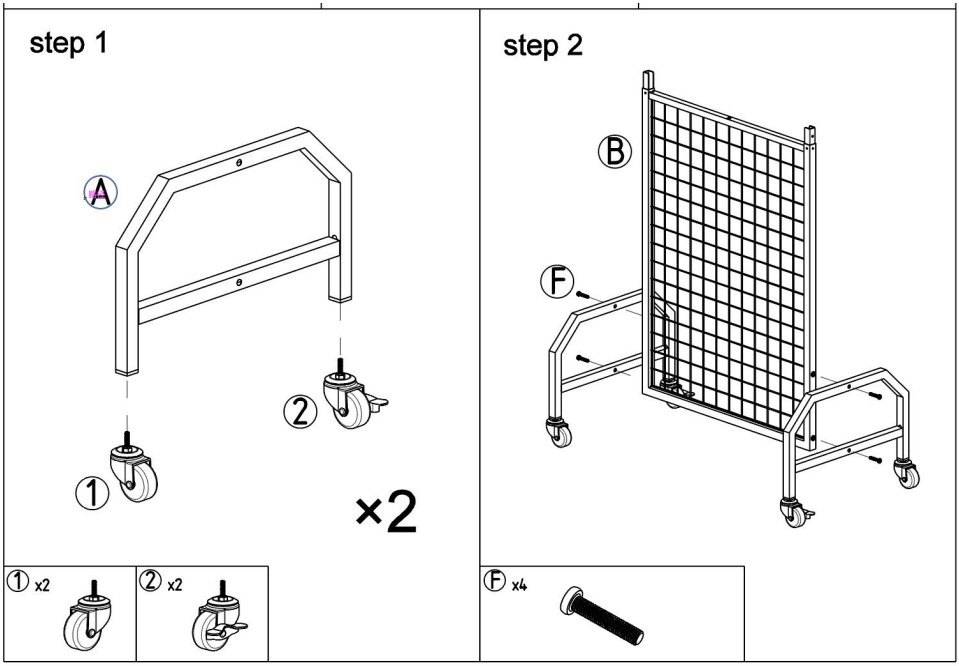

step 3

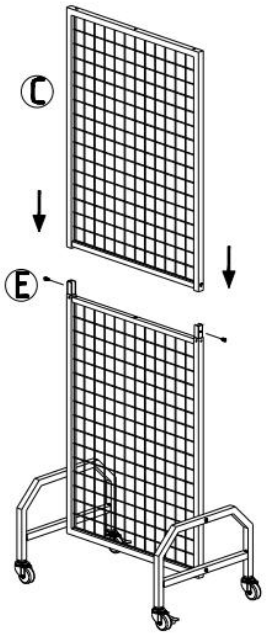

E x2



step 4

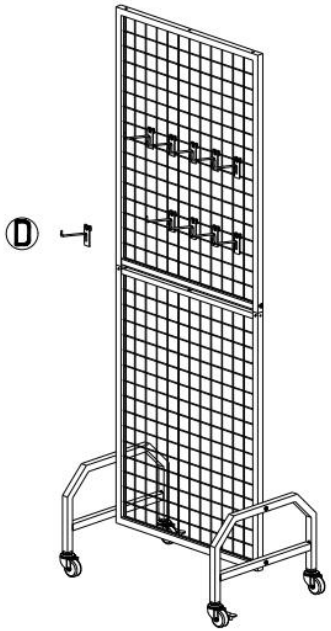

D x10





VEVOR

Upgrade · The Home Creator Way

Murs de grille

Modèle : YD0054-4

VEVOR | Upgrade
The Home Creator Way

MODÈLE : YD00 5 4 -4

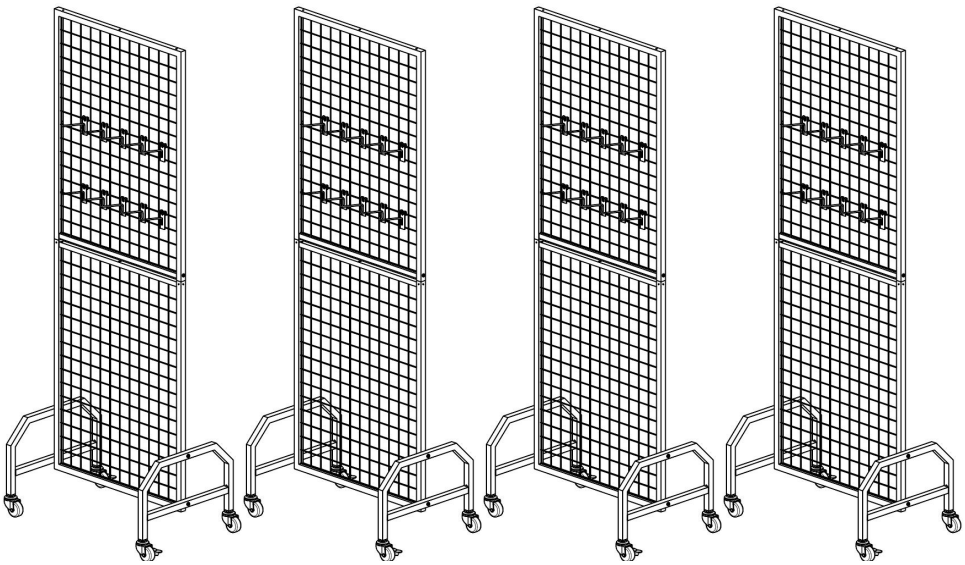

Voici le mode d'emploi original. Veuillez lire attentivement toutes les instructions du manuel avant utilisation. VEVOR se réserve le droit d'interpréter ce manuel à sa guise. L'apparence du produit que vous recevrez peut différer. Nous vous prions de nous excuser si nous ne vous informons pas des mises à jour techniques ou logicielles concernant notre produit.

CONSIGNES DE SÉCURITÉ

AVERTISSEMENT:
Veuillez lire attentivement cette notice avant d'utiliser ce produit. Le non-respect de cette consigne peut entraîner des blessures graves.

précautions d'assemblage

1. Assembler uniquement selon ces instructions. Un assemblage incorrect peut engendrer des risques.
2. Ce produit est conforme aux normes et réglementations en vigueur. Son installation doit respecter toutes les réglementations applicables et son utilisation doit se faire uniquement dans des endroits bien ventilés. Veuillez lire attentivement le manuel d'utilisation avant d'installer et d'utiliser cet équipement.
3. Portez des lunettes de sécurité homologuées ANSI et des gants de travail robustes pendant l'assemblage.
4. Maintenez la zone de rassemblement propre et bien éclairée.
5. Tenir les curieux à l'écart de la zone pendant le rassemblement.
6. Ne pas assembler en cas de fatigue ou sous l'influence de l'alcool, de drogues ou de médicaments.
7. Les capacités du produit s'appliquent uniquement aux produits correctement et entièrement assemblés.
8. Assembler sur une surface plane, de niveau, dure et lisse capable de supporter en toute sécurité les Gridwalls .
9. Pour plus d'informations concernant les pièces mentionnées dans les pages suivantes, veuillez vous référer au schéma de montage de ce manuel. Déballez et séparez toutes les pièces dans un espace de travail propre.

Prenez des précautions

1. NE PAS S'ASSEOIR NI SE TENIR DEBOUT SUR CET OBJET.
2. Ce produit n'est pas un jouet. Ne laissez pas les enfants jouer avec ou à proximité de cet article.

3. Ne pas dépasser les spécifications capacités de poids.
4. À utiliser uniquement sur une surface plane, de niveau, dure et lisse pouvant supporter en toute sécurité une grille murale entièrement chargée .
5. Utiliser uniquement conformément à l'usage prévu.
6. Inspecter avant chaque utilisation ; ne pas utiliser si des pièces sont desserrées ou endommagées.
7. Cet appareil n'est pas destiné à être utilisé par des personnes (y compris les enfants) dont les capacités physiques, sensorielles ou mentales sont réduites, ou qui manquent d'expérience et de connaissances, à moins qu'elles n'aient été supervisées ou qu'elles n'aient reçu des instructions concernant l'utilisation de l'appareil de la part d'une personne responsable de leur sécurité.
8. Les enfants ne doivent pas jouer avec cet appareil.
9. Cet appareil est destiné à un usage domestique et à des applications similaires telles que :

– espaces cuisines pour le personnel dans les magasins, les bureaux et autres lieux de travail environnements;

– maisons de ferme ;

– par les clients dans les hôtels, les motels et autres environnements résidentiels ;

10. Veuillez conserver le produit correctement. Vérifiez son état avant utilisation. En cas d'anomalie, cessez immédiatement l'utilisation .
11. Veuillez utiliser le produit conformément à son usage prévu et prendre connaissance des risques de blessures liés à une mauvaise utilisation.

CONSERVEZ CE MANUEL

PARAMÈTRE DU PRODUIT

Modèle	**YD0054 -4**
Quantité totale de produits	4
Poids de charge admissible	35 livres par produit
Taille du produit	600 × 400 × 1640 mm pour chaque produit

LISTE DES PIÈCES

chaque produit	A x2 	B x1 	C x1 
	D x10 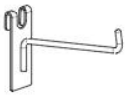	E x2  M5 × 13	F x4  M6 × 31
	1 x2 	2 x2 	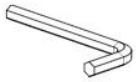
			

ÉTAPE D'ASSEMBLAGE

step 1

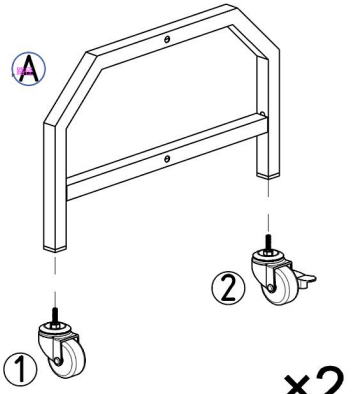

×2

① x2



② x2



step 2

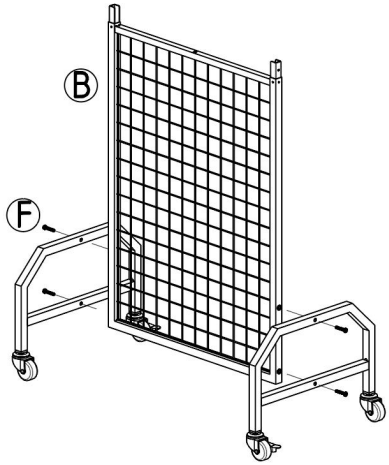

Ⓕ x4



step 3

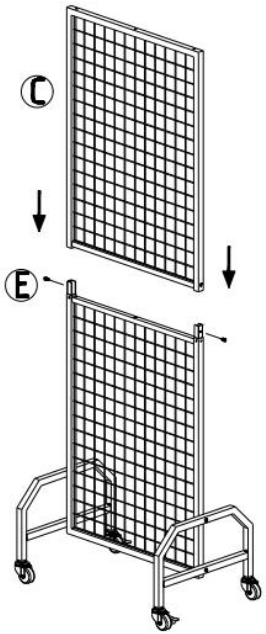

E x2



step 4

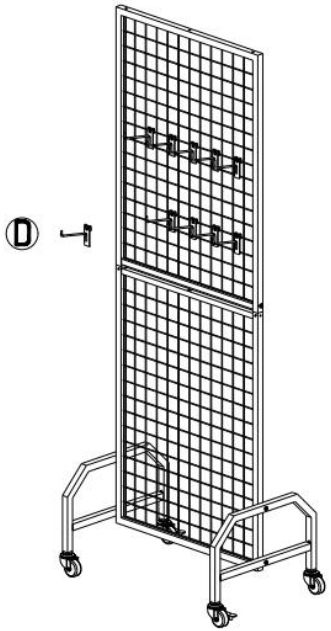

D x10





VEVOR

Upgrade · The Home Creator Way

Gitterwände

Modell: YD0054-4

VEVOR | Upgrade
The Home Creator Way

MODELL: YD00 5 4 -4

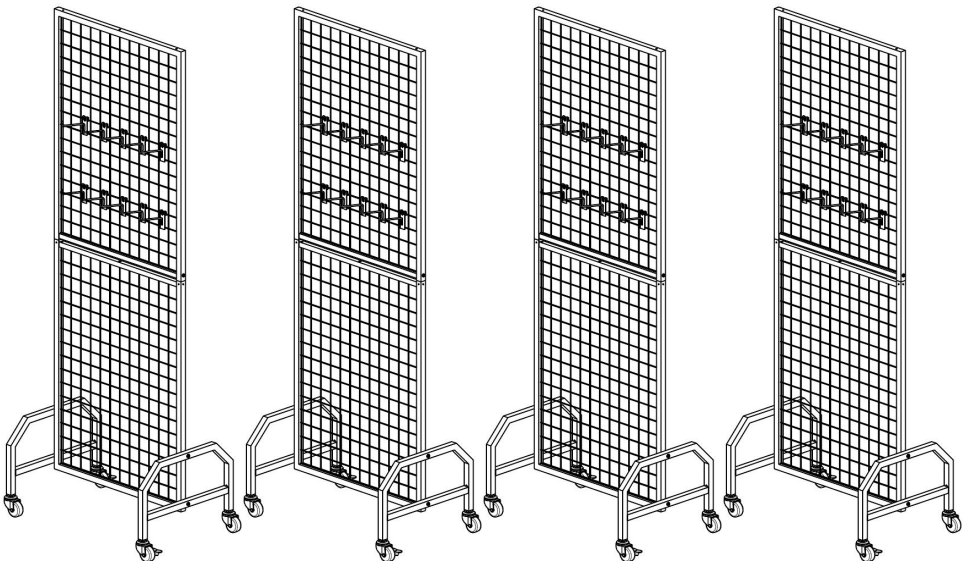

Dies ist die Originalanleitung. Bitte lesen Sie die gesamte Bedienungsanleitung vor der Inbetriebnahme sorgfältig durch. VEVOR behält sich die Auslegung der Bedienungsanleitung vor. Das Aussehen des Produkts kann von dem gelieferten Produkt abweichen. Wir bitten um Verständnis, dass wir Sie nicht erneut über etwaige Technologie- oder Software-Updates informieren werden .

SICHERHEITSHINWEISE

WARNUNG:
Lesen Sie diese Hinweise vor der Verwendung dieses Produkts. Andernfalls kann es zu schweren Verletzungen kommen.

Vorsichtsmaßnahmen bei Versammlungen

1. Bitte montieren Sie das Produkt ausschließlich gemäß dieser Anleitung. Eine unsachgemäße Montage kann Gefahren bergen.
2. Das Produkt entspricht den geltenden Normen und Vorschriften. Die Installation dieses Geräts muss allen anwendbaren Vorschriften entsprechen und es darf nur in gut belüfteten Bereichen betrieben werden. Bitte lesen Sie die Bedienungsanleitung vor der Installation und Inbetriebnahme des Geräts.
3. Tragen Sie während der Montage eine ANSI-geprüfte Schutzbrille und robuste Arbeitshandschuhe.
4. Halten Sie den Montagebereich sauber und gut beleuchtet.
5. Halten Sie Umstehende während der Versammlung vom Versammlungsort fern.
6. Nicht montieren, wenn Sie müde sind oder unter dem Einfluss von Alkohol, Drogen oder Medikamenten stehen.
7. Die Produkteigenschaften gelten nur für ordnungsgemäß und vollständig montierte Produkte.
8. Die Montage erfolgt auf einer ebenen, harten und glatten Oberfläche, die die Gridwalls sicher tragen kann .
9. Weitere Informationen zu den auf den folgenden Seiten aufgeführten Teilen finden Sie in der Montagezeichnung dieses Handbuchs. Packen Sie alle Teile in einem sauberen Arbeitsbereich aus und trennen Sie sie.

Vorsicht walten lassen

1. AUF DIESEM GEGENSTAND SITZEN ODER STEHEN NICHT.
2. Dieses Produkt ist kein Spielzeug. Kinder dürfen nicht mit diesem

Artikel spielen oder sich in dessen Nähe aufhalten.

3. Die angegebenen Werte dürfen nicht überschritten werden. Tragfähigkeiten.
4. Nur auf einer ebenen, harten und glatten Oberfläche verwenden, die ein voll beladenes Gridwalls sicher tragen kann .
5. Nur bestimmungsgemäß verwenden.
6. Vor jedem Gebrauch prüfen; nicht verwenden, wenn Teile lose oder beschädigt sind.
7. Dieses Gerät ist nicht für die Verwendung durch Personen (einschließlich Kinder) mit eingeschränkten physischen, sensorischen oder geistigen Fähigkeiten oder mangelnder Erfahrung und Kenntnis bestimmt, es sei denn, sie werden von einer für ihre Sicherheit verantwortlichen Person beaufsichtigt oder in die Verwendung des Geräts eingewiesen.
8. Kinder dürfen nicht mit dem Gerät spielen.
9. Dieses Gerät ist für den Einsatz im Haushalt und in ähnlichen Anwendungen vorgesehen, wie zum Beispiel:

– Personalküchen in Geschäften, Büros und anderen Arbeitsstätten Umgebungen;

– Bauernhäuser;

– von Kunden in Hotels, Motels und anderen Wohnumgebungen;

10. Bitte bewahren Sie das Produkt ordnungsgemäß auf. Prüfen Sie es vor Gebrauch auf Beschädigungen. Sollten Sie Beschädigungen feststellen, verwenden Sie es bitte nicht mehr .
11. Bitte verwenden Sie das Produkt gemäß dem vorgesehenen Verwendungszweck. Wir weisen auf mögliche Verletzungen durch unsachgemäße Verwendung hin.

BEWAHREN SIE DIESES HANDBUCH AUF

PRODUKTPARAMETER

Modell	**YD0054 -4**
Gesamtproduktmenge	4
Sichere Ladegewicht	35 Pfund pro Produkt
Produktgröße	600×400×1640 mm für jedes Produkt

TEILELISTE

jedes Produkt	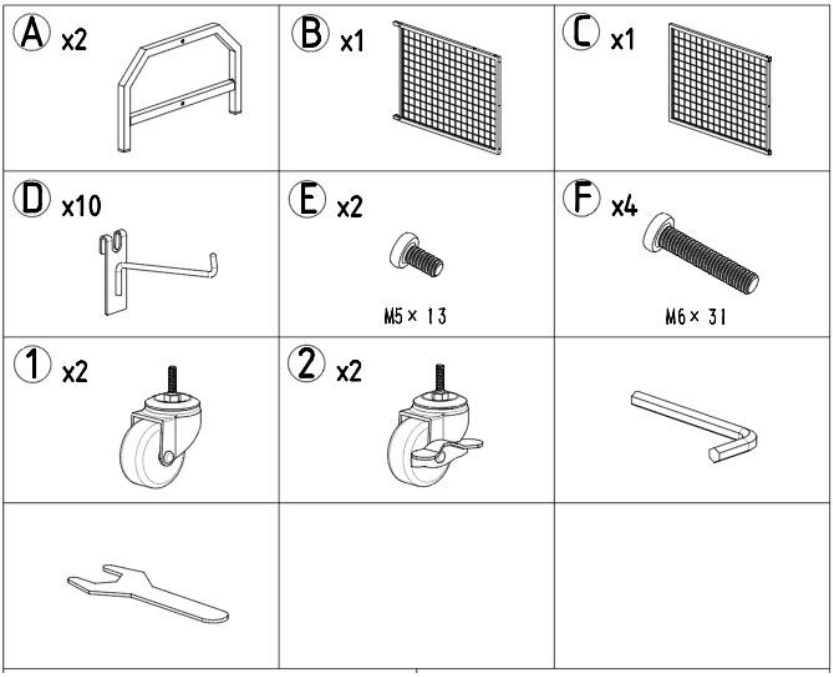

MONTAGESTRITT

step 1

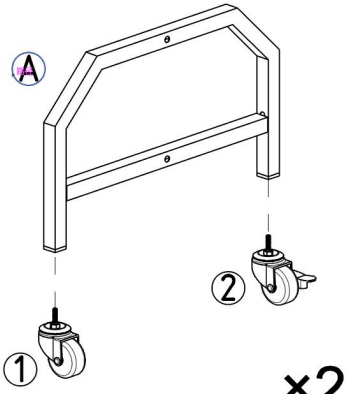

×2

① x2



② x2



step 2

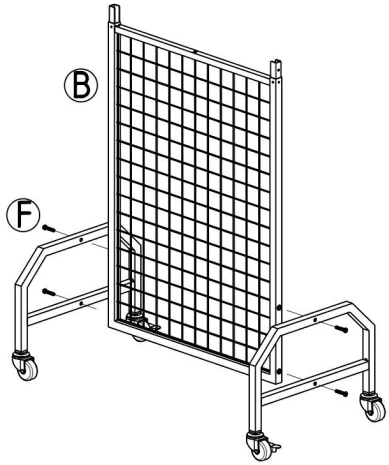

Ⓕ x4



step 3

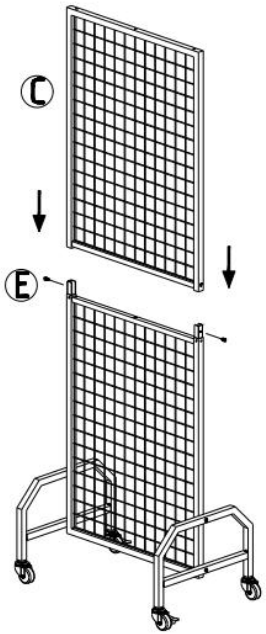

E x2



step 4

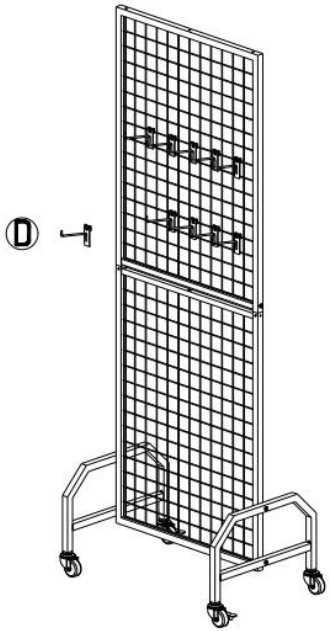

D x10





VEVOR

Upgrade · The Home Creator Way

Griglie di protezione

Modello: YD0054-4

VEVOR | Upgrade
The Home Creator Way

MODELLO:YD00 5 4 -4

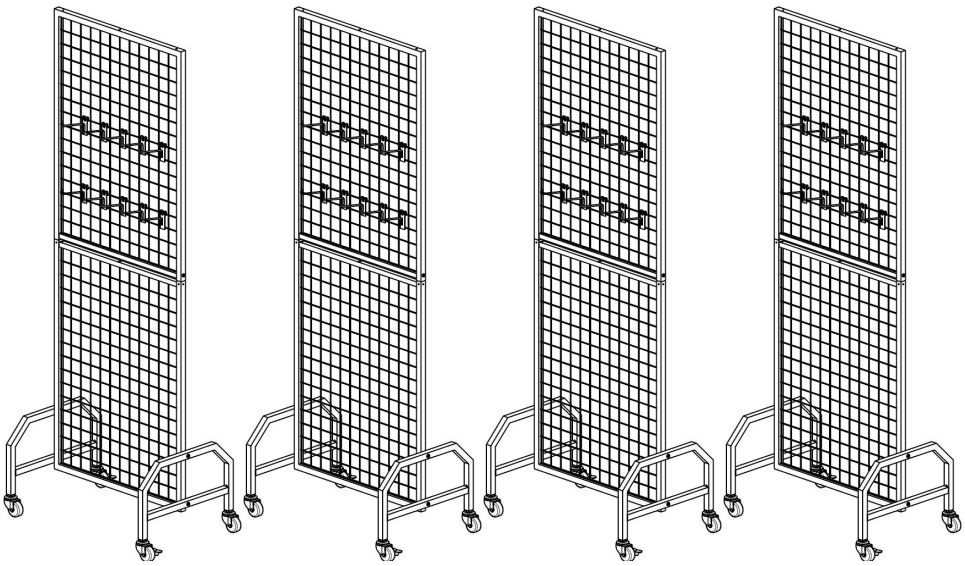

Queste sono le istruzioni originali, si prega di leggere attentamente tutte le istruzioni del manuale prima dell'uso. VEVOR si riserva il diritto di interpretare a proprio piacimento il presente manuale d'uso. L'aspetto del prodotto potrebbe differire leggermente da quello del prodotto ricevuto. Ci scusiamo se non vi informeremo tempestivamente di eventuali aggiornamenti tecnologici o software del nostro prodotto.

ISTRUZIONI DI SICUREZZA

AVVERTIMENTO:
Leggere attentamente queste informazioni prima di utilizzare il prodotto. La mancata osservanza di queste istruzioni può causare gravi lesioni.

Precauzioni per l'assemblea

1. Assemblare il prodotto seguendo esclusivamente queste istruzioni. Un assemblaggio improprio può comportare dei pericoli.
2. Il prodotto è conforme agli standard e alle normative vigenti. L'installazione di questo dispositivo deve essere conforme a tutte le normative applicabili e il suo utilizzo deve avvenire esclusivamente in aree ben ventilate. Si prega di leggere il manuale d'uso prima di installare e utilizzare l'apparecchiatura.
3. Durante l'assemblaggio, indossare occhiali di sicurezza omologati ANSI e guanti da lavoro resistenti.
4. Mantieni l'area di ritrovo pulita e ben illuminata.
5. Durante l'assemblea, tenere lontani gli astanti.
6. Non assemblare se si è stanchi o sotto l'effetto di alcol, droghe o farmaci.
7. Le funzionalità del prodotto si applicano solo ai prodotti assemblati correttamente e completamente.
8. Assemblare su una superficie piana, livellata, dura e liscia, in grado di sostenere in sicurezza le Gridwalls .
9. Per ulteriori informazioni sui componenti elencati nelle pagine seguenti, fare riferimento allo schema di montaggio presente in questo manuale. Disimballare e separare tutti i componenti in un'area di lavoro pulita.

Adottare precauzioni

1. NON SEDERSI O RIMANERE IN PIEDI SU QUESTO OGGETTO.
2. Questo prodotto non è un giocattolo. Non permettere ai bambini di giocare con questo oggetto o di avvicinarsi ad esso.

3. Non superare quanto specificato capacità di carico.
4. Utilizzare esclusivamente su una superficie piana, livellata, dura e liscia, in grado di supportare in sicurezza un Gridwall a pieno carico .
5. Utilizzare esclusivamente per lo scopo previsto.
6. Ispezionare prima di ogni utilizzo; non utilizzare se le parti sono allentate o danneggiate.
7. Questo apparecchio non è destinato all'uso da parte di persone (compresi i bambini) con ridotte capacità fisiche, sensoriali o mentali, o prive di esperienza e conoscenza, a meno che non siano state supervisionate o istruite sull'uso dell'apparecchio da una persona responsabile della loro sicurezza.
8. I bambini non devono giocare con l'apparecchio.
9. Questo apparecchio è destinato all'uso in ambito domestico e in applicazioni simili, quali:

   – aree cucina per il personale in negozi, uffici e altri luoghi di lavoro ambienti;

   – case coloniche;

   – da clienti in hotel, motel e altri ambienti di tipo residenziale;
10. Conservare il prodotto in modo appropriato. Prima dell'uso, verificare che il prodotto non presenti anomalie. In caso di anomalie, interromperne immediatamente l'utilizzo .
11. Si prega di utilizzare il prodotto secondo le istruzioni d'uso. Attenzione ai potenziali rischi di lesioni derivanti da un uso improprio.

CONSERVARE QUESTO MANUALE

PARAMETRO DEL PRODOTTO

Modello	**YD0054 -4**
Quantità totale del prodotto	4
Peso di carico sicuro	35 sterline per prodotto
Dimensioni del prodotto	600×400×1640 mm per ogni prodotto

ELENCO DEI COMPONENTI

ogni prodotto	A x2 	B x1 	C x1 
	D x10 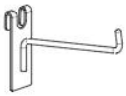	E x2  M5 × 13	F x4  M6 × 31
	1 x2 	2 x2 	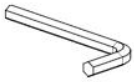
			

FASE DI MONTAGGIO

step 1

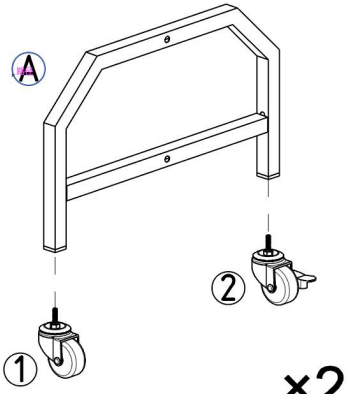

×2

① x2



② x2



step 2

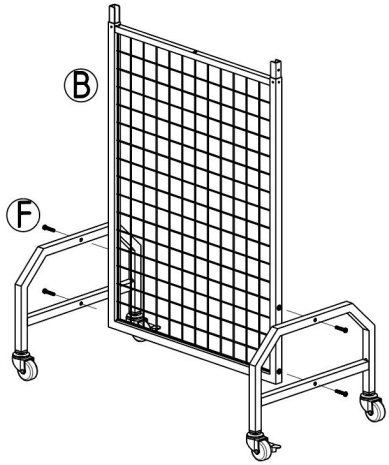

Ⓕ x4



step 3

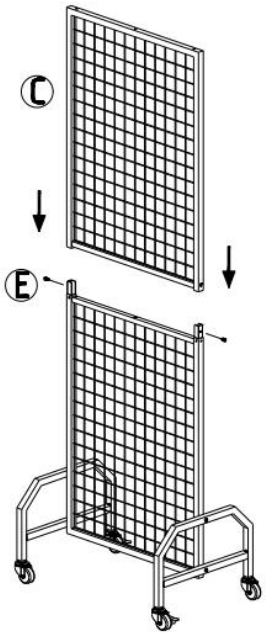

E x2



step 4

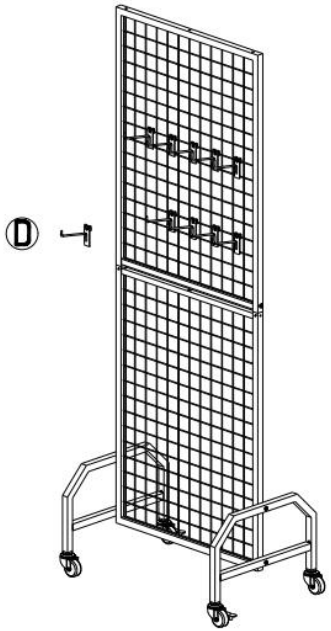

D x10





VEVOR

Upgrade · The Home Creator Way

Muros de rejilla

Modelo: YD0054-4

VEVOR | Upgrade
The Home Creator Way

MODELO: YD00 5 4 -4

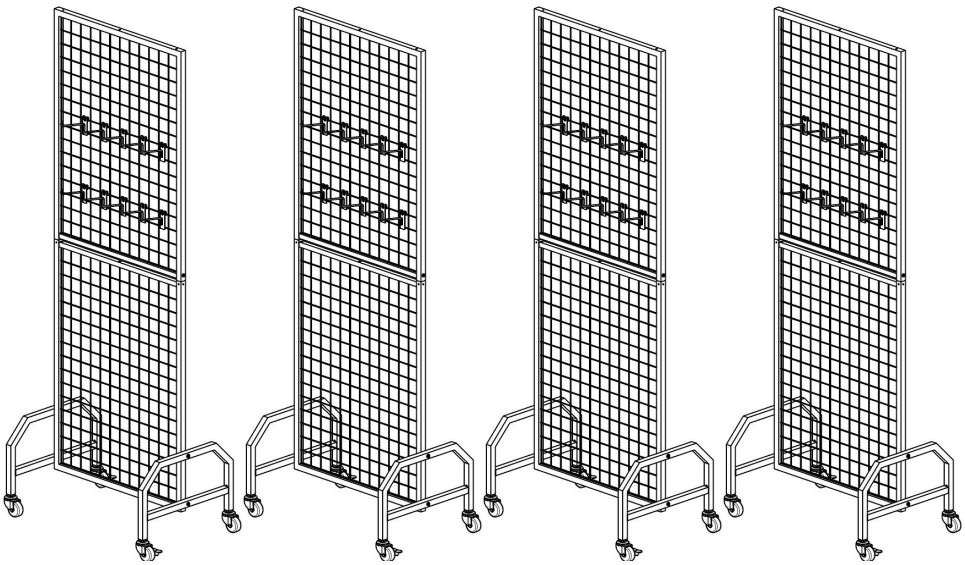

Estas son las instrucciones originales. Lea atentamente todo el manual antes de usar el producto. VEVOR se reserva el derecho de interpretar el manual de usuario. El aspecto del producto puede variar con respecto al que reciba. Le pedimos disculpas si no le informamos nuevamente sobre actualizaciones de tecnología o software.

INSTRUCCIONES DE SEGURIDAD

ADVERTENCIA:

Lea este material antes de usar este producto. De no hacerlo, podría sufrir lesiones graves.

Precauciones de montaje

1. Ensámblelo únicamente siguiendo estas instrucciones. Un montaje incorrecto puede generar riesgos.
2. El producto cumple con las normas y regulaciones pertinentes. La instalación de este dispositivo debe cumplir con todas las normativas aplicables y solo debe utilizarse en áreas bien ventiladas. Lea el manual de usuario antes de instalar y utilizar este equipo.
3. Durante el montaje, utilice gafas de seguridad homologadas por ANSI y guantes de trabajo resistentes.
4. Mantenga la zona de montaje limpia y bien iluminada.
5. Mantenga a los curiosos alejados de la zona durante la concentración.
6. No participe en la reunión si está cansado o bajo los efectos del alcohol, las drogas o los medicamentos.
7. Las funcionalidades del producto se aplican únicamente a productos ensamblados de forma correcta y completa.
8. Ensámblelo sobre una superficie plana, nivelada, dura y lisa capaz de soportar de forma segura los paneles de rejilla .
9. Para obtener información adicional sobre las piezas que se enumeran en las páginas siguientes, consulte el diagrama de montaje de este manual. Desempaque y separe todas las piezas en un área de trabajo limpia.

Tome precauciones

1. NO SE SIENTE NI SE PARE SOBRE ESTE ARTÍCULO.
2. Este producto no es un juguete. No permita que los niños jueguen con este artículo ni cerca de él.
3. No exceda lo especificado capacidades de peso.

4. Utilizar únicamente sobre una superficie plana, nivelada, dura y lisa que pueda soportar de forma segura una estructura Gridwalls completamente cargada .
5. Utilizar únicamente según lo previsto.
6. Inspeccione el producto antes de cada uso; no lo utilice si alguna pieza está suelta o dañada.
7. Este aparato no está diseñado para ser utilizado por personas (incluidos niños) con capacidades físicas, sensoriales o mentales reducidas, o con falta de experiencia y conocimiento, a menos que una persona responsable de su seguridad les haya supervisado o instruido sobre el uso del aparato.
8. Los niños no deben jugar con el aparato.
9. Este aparato está diseñado para ser utilizado en aplicaciones domésticas y similares, tales como:

– áreas de cocina para el personal en tiendas, oficinas y otros lugares de trabajo entornos;

– casas de campo;

– por clientes en hoteles, moteles y otros entornos de tipo residencial;

10. Por favor, conserve el producto adecuadamente. Compruebe si el producto presenta alguna anomalía antes de usarlo. Si detecta alguna anomalía, deje de usarlo .
11. Utilice el producto de acuerdo con el uso previsto; tenga en cuenta que un uso indebido puede causar lesiones.

GUARDE ESTE MANUAL

PARÁMETRO DEL PRODUCTO

Modelo	**YD0054 -4**
Cantidad total de producto	4
Peso de carga seguro	35 libras por producto
Tamaño del producto	600×400×1640 mm para cada producto

LISTA DE PIEZAS

cada producto

A x2 	B x1 	C x1 
D x10 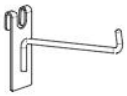	E x2  M5 × 13	F x4  M6 × 31
1 x2 	2 x2 	
		

PASO DE MONTAJE

step 1

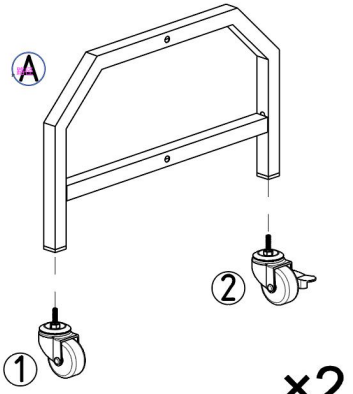

×2

① x2



② x2



step 2

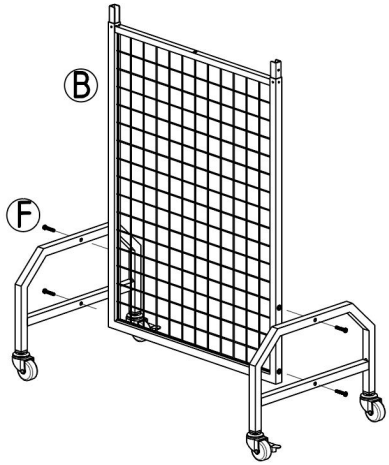

Ⓕ x4



step 3

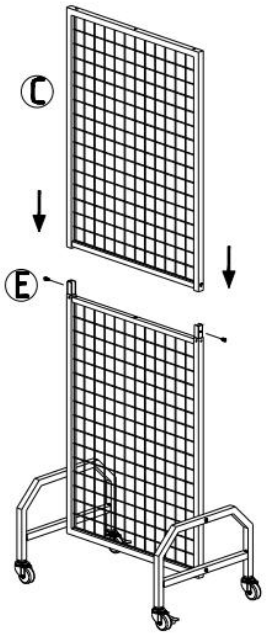

E x2



step 4

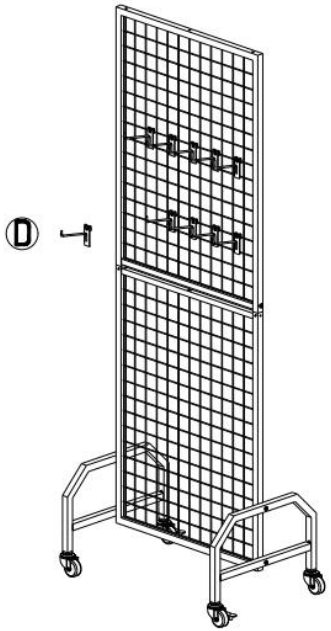

D x10





VEVOR

Upgrade · The Home Creator Way

Ściany siatkowe

Model: YD0054-4

VEVOR | Upgrade
The Home Creator Way

MODEL:YD00 5 4 -4

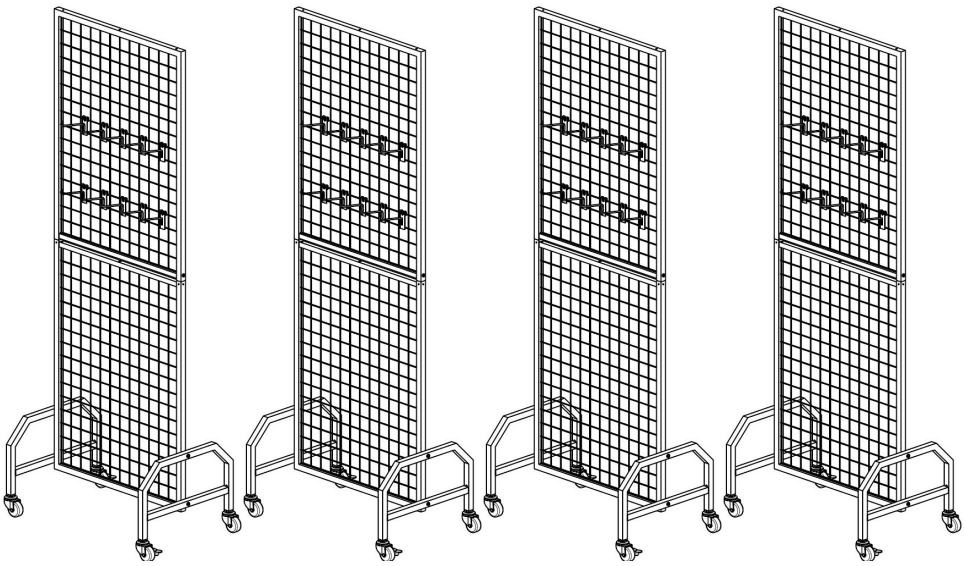

To jest oryginalna instrukcja obsługi. Przed użyciem prosimy o dokładne zapoznanie się z treścią instrukcji. Firma VEVOR zastrzega sobie prawo do jednoznacznej interpretacji niniejszej instrukcji obsługi. Wygląd produktu zależy od stanu, w jakim go otrzymali Państwo. Prosimy o wyrozumiałość, ale nie będziemy Państwa ponownie informować o aktualizacjach technologicznych lub oprogramowania naszego produktu.

INSTRUKCJE BEZPIECZEŃSTWA

OSTRZEŻENIE:
Przeczytaj ten materiał przed użyciem produktu. Nieprzestrzeganie tego zalecenia może spowodować poważne obrażenia.

Środki ostrożności podczas montażu

1. Montaż należy wykonywać wyłącznie zgodnie z niniejszą instrukcją. Nieprawidłowy montaż może stwarzać zagrożenie.
2. Produkt jest zgodny z odpowiednimi normami i przepisami. Instalacja tego urządzenia musi być zgodna ze wszystkimi obowiązującymi przepisami i powinno być ono użytkowane wyłącznie w dobrze wentylowanych pomieszczeniach. Przed instalacją i użytkowaniem urządzenia należy zapoznać się z instrukcją obsługi.
3. Podczas montażu należy nosić okulary ochronne zatwierdzone przez ANSI oraz wytrzymałe rękawice robocze.
4. Utrzymuj miejsce zgromadzenia w czystości i zapewnij dobre oświetlenie.
5. Nie dopuszczać osób postronnych na teren montażu w trakcie jego trwania.
6. Nie przychodź na zgromadzenie, jeśli jesteś zmęczony lub pod wpływem alkoholu, narkotyków lub leków.
7. Możliwości produktu odnoszą się wyłącznie do produktów prawidłowo i całkowicie zmontowanych.
8. Montaż należy wykonać na płaskiej, równej, twardej i gładkiej powierzchni, która będzie w stanie bezpiecznie utrzymać ściany Gridwall .
9. Aby uzyskać dodatkowe informacje dotyczące części wymienionych na kolejnych stronach, zapoznaj się ze schematem montażu w niniejszej instrukcji. Rozpakuj i oddziel wszystkie części w czystym miejscu pracy.

Zachowaj środki ostrożności

1. NIE WOLNO SIEDZIEĆ ANI STAWAĆ NA TYM PRZEDMIOCIE.
2. Ten produkt nie jest zabawką. Nie pozwalaj dzieciom bawić się nim ani przebywać w jego pobliżu.
3. Nie przekraczać określonej wartości nośności.
4. Stosować wyłącznie na płaskiej, równej, twardej i gładkiej powierzchni, która może bezpiecznie utrzymać w pełni obciążone ściany Gridwall .
5. Stosować wyłącznie zgodnie z przeznaczeniem.
6. Przed każdym użyciem należy przeprowadzić kontrolę. Nie używać produktu, jeśli części są luźne lub uszkodzone.
7. To urządzenie nie jest przeznaczone do użytku przez osoby (w tym dzieci) o ograniczonej sprawności fizycznej, sensorycznej lub umysłowej, a także osoby nieposiadające odpowiedniego doświadczenia lub wiedzy, chyba że znajdują się pod nadzorem osoby odpowiedzialnej za ich bezpieczeństwo lub otrzymały od niej instrukcje dotyczące korzystania z urządzenia.
8. Dzieci nie mogą bawić się urządzeniem.
9. Urządzenie to przeznaczone jest do użytku domowego i podobnych zastosowań, takich jak:

   – kuchnie dla pracowników w sklepach, biurach i innych miejscach pracy środowiska;

   – domy gospodarcze;

   – przez klientów w hotelach, motelach i innych obiektach mieszkalnych;
10. Prosimy o prawidłowe przechowywanie produktu. Przed użyciem należy sprawdzić, czy produkt nie wykazuje oznak nieprawidłowości. W przypadku stwierdzenia nieprawidłowości, należy zaprzestać jego używania .
11. Używaj produktu zgodnie z jego przeznaczeniem, ostrzegając przed potencjalnymi obrażeniami na skutek niewłaściwego użycia.

ZAPISZ TĘ INSTRUKCJĘ

PARAMETR PRODUKTU

Model	**YD0054 -4**
Całkowita ilość produktu	4
Bezpieczna waga załadunku	35 funtów za produkt
Rozmiar produktu	600×400×1640mm dla każdego produktu

LISTA CZĘŚCI

każdy produkt	A x2 	B x1 	C x1 
	D x10 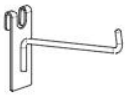	E x2  M5 × 13	F x4  M6 × 31
	1 x2 	2 x2 	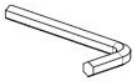
			

KROK MONTAŻU

step 1

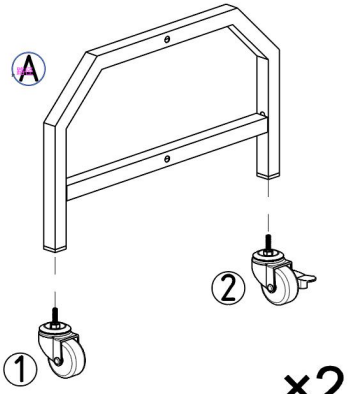

×2

① x2



② x2



step 2

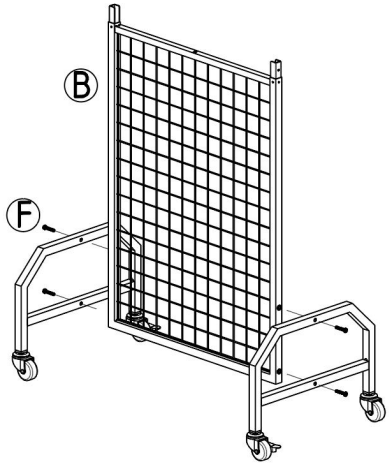

Ⓕ x4



step 3

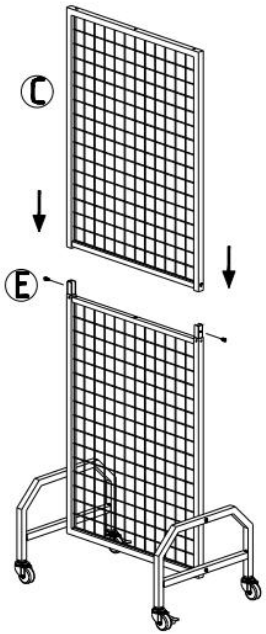

E x2



step 4

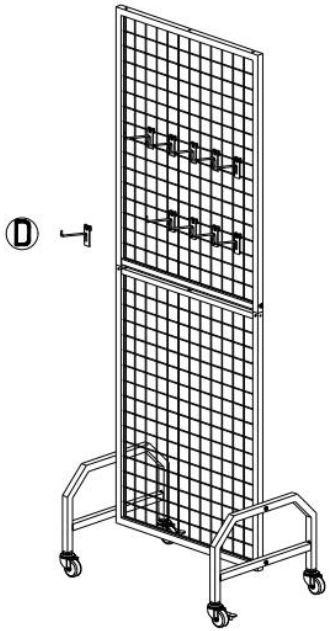

D x10





VEVOR

Upgrade · The Home Creator Way

Gridmuren

Model: YD0054-4

VEVOR | Upgrade
The Home Creator Way

MODEL:YD00 5 4 -4

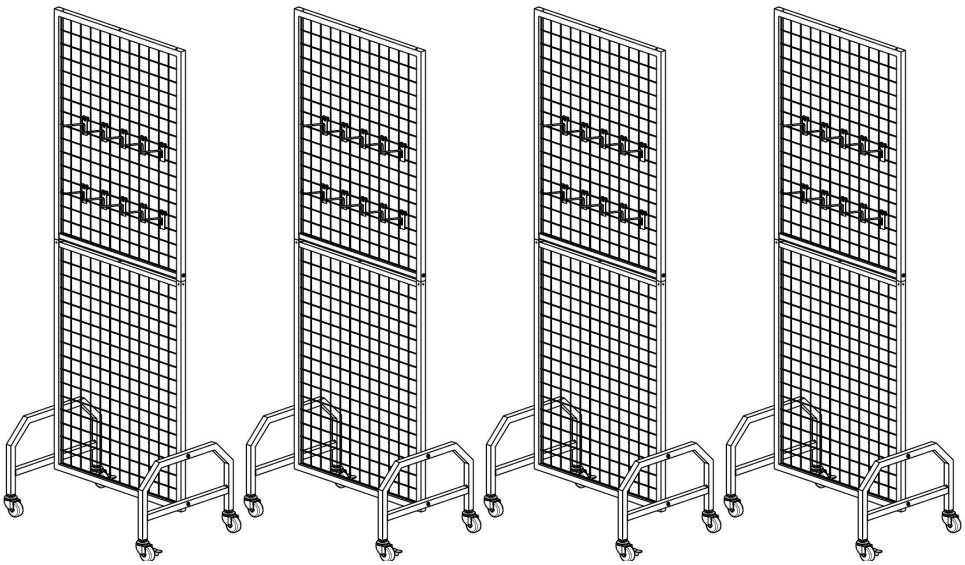

Dit is de originele handleiding. Lees alle instructies in de handleiding zorgvuldig door voordat u het product in gebruik neemt. VEVOR behoudt zich het recht voor om de gebruikershandleiding anders te interpreteren. Het uiterlijk van het product kan afwijken van het product dat u ontvangt. Wij zullen u niet opnieuw informeren over eventuele technologische of software-updates voor ons product.

VEILIGHEIDSINSTRUCTIES

WAARSCHUWING:
Lees deze informatie aandachtig door voordat u dit product gebruikt. Het niet nalezen van deze instructies kan ernstig letsel tot gevolg hebben.

Montagevoorzorgsmaatregelen

1. Monteer het product uitsluitend volgens deze instructies. Onjuiste montage kan gevaarlijke situaties opleveren.
2. Het product voldoet aan de relevante normen en voorschriften. De installatie van dit apparaat moet voldoen aan alle geldende voorschriften en het mag alleen worden gebruikt in goed geventileerde ruimtes. Lees de gebruikershandleiding voordat u dit apparaat installeert en gebruikt.
3. Draag tijdens de montage een ANSI-goedgekeurde veiligheidsbril en stevige werkhandschoenen.
4. Zorg ervoor dat de montageruimte schoon en goed verlicht is.
5. Houd omstanders uit de buurt tijdens de bijeenkomst.
6. Niet monteren als u moe bent of onder invloed bent van alcohol, drugs of medicijnen.
7. De producteigenschappen gelden alleen voor correct en volledig geassembleerde producten.
8. Gridwalls op een vlakke, horizontale, harde en gladde ondergrond die ze veilig kan dragen .
9. Raadpleeg voor meer informatie over de onderdelen die op de volgende pagina's worden vermeld, het montageschema in deze handleiding. Pak alle onderdelen uit en sorteer ze in een schone werkruimte.

Neem voorzorgsmaatregelen.

1. NIET OP DIT ARTIKEL ZITTEN OF STAAN.
2. Dit product is geen speelgoed. Laat kinderen niet met dit product

spelen en laat ze er niet in de buurt komen.

3. De aangegeven waarde niet overschrijden. draagvermogen.
4. Gebruik dit product uitsluitend op een vlakke, horizontale, harde en gladde ondergrond die een volledig beladen Gridwalls veilig kan dragen .
5. Gebruik uitsluitend zoals bedoeld.
6. Controleer het product voor elk gebruik; gebruik het product niet als onderdelen loszitten of beschadigd zijn.
7. Dit apparaat is niet bedoeld voor gebruik door personen (inclusief kinderen) met beperkte fysieke, zintuiglijke of mentale vermogens, of die onvoldoende ervaring en kennis hebben, tenzij zij onder toezicht staan of instructies hebben gekregen over het gebruik van het apparaat van een persoon die verantwoordelijk is voor hun veiligheid.
8. Kinderen mogen niet met het apparaat spelen.
9. Dit apparaat is bedoeld voor gebruik in huishoudens en soortgelijke toepassingen, zoals:

– personeelskeukens in winkels, kantoren en andere werkruimtes omgevingen;

– boerderijen;

– door klanten in hotels, motels en andere woonomgevingen;

10. Bewaar het product op de juiste manier. Controleer vóór gebruik of het product niet defect is. Stop het gebruik als er een defect is .
11. Gebruik het product volgens het beoogde doel; wij waarschuwen voor mogelijk letsel door verkeerd gebruik.

BEWAAR DEZE HANDLEIDING

PRODUCTPARAMETER

Model	**YD0054 -4**
Totale producthoeveelheid	4
Veilig laadgewicht	35 pond per product
Productgrootte	600×400×1640 mm voor elk product

ONDERDELENLIJST

elk product	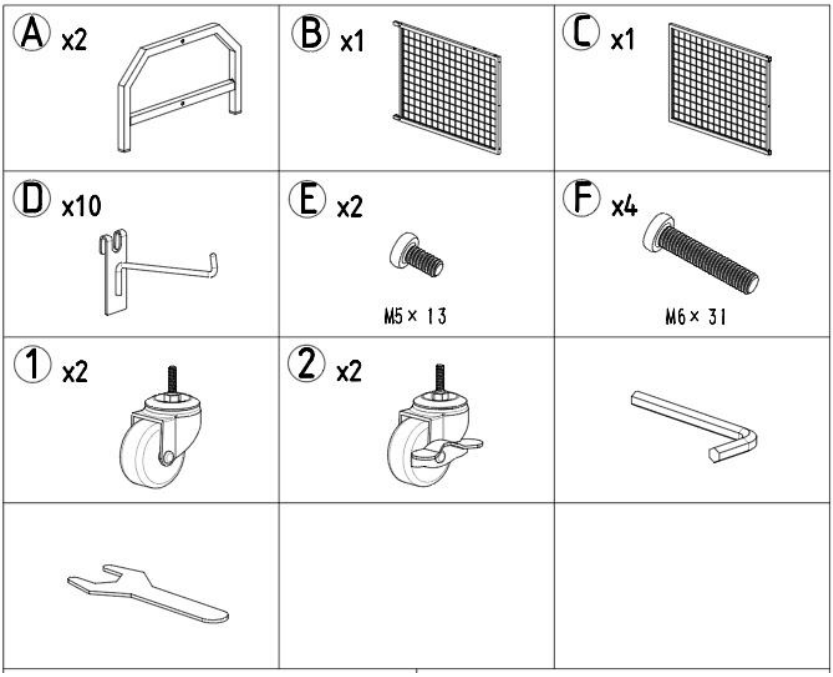

MONTAGESTAP

step 1

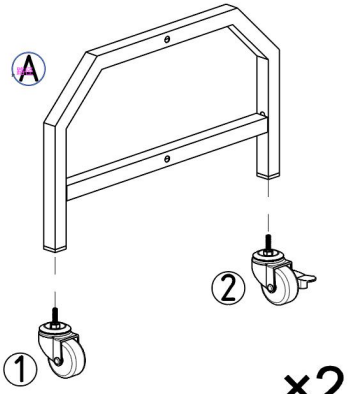

×2

① x2



② x2



step 2

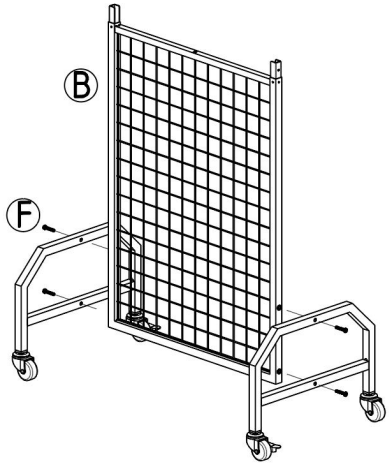

Ⓕ x4



step 3

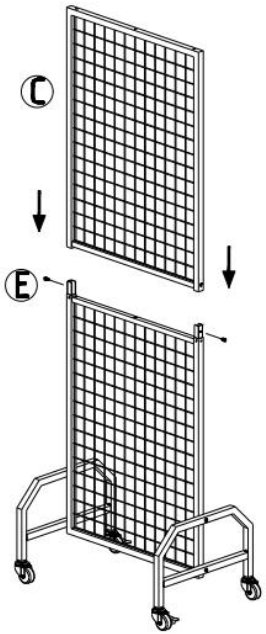

E x2



step 4

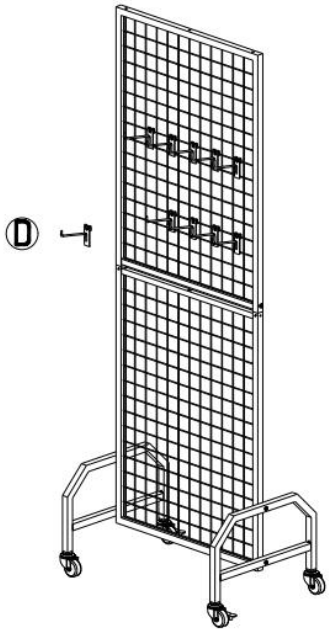

D x10





VEVOR

Upgrade · The Home Creator Way

Gridwalls

Modell: YD0054-4

VEVOR | Upgrade
The Home Creator Way

MODELL: YD00 5 4 -4

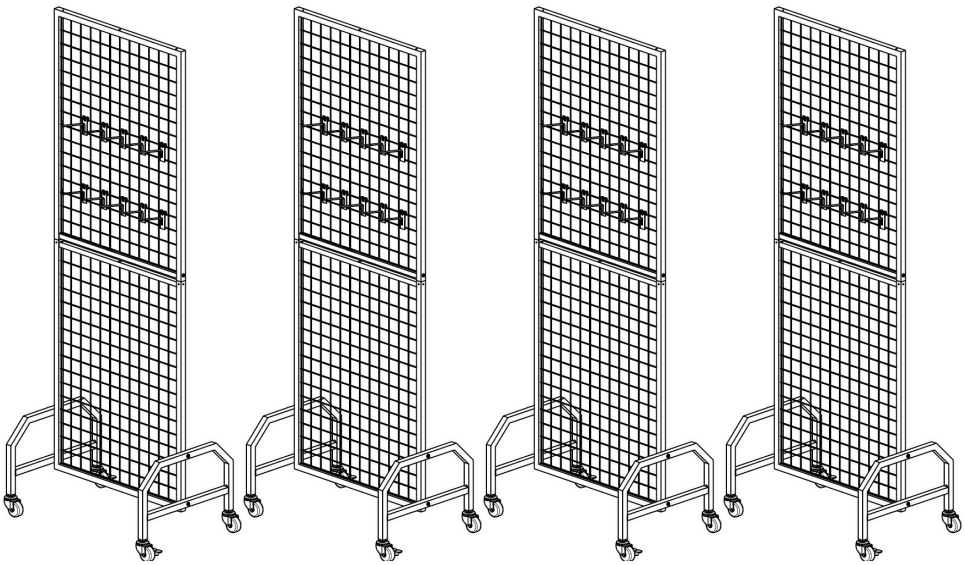

Detta är originalinstruktionerna, vänligen läs alla instruktioner noggrant innan du använder produkten. VEVOR förbehåller sig en tydlig tolkning av vår användarmanual. Produktens utseende ska vara beroende av den produkt du mottagit. Vi ber om ursäkt för att vi inte kommer att informera dig igen om det finns några teknik- eller programuppdateringar för vår produkt.

SÄKERHETSINSTRUKTIONER

VARNING:
Läs detta material innan du använder produkten. Underlåtenhet att göra det kan leda till allvarliga skador.

Monteringsförsiktighetsåtgärder

1. Montera endast enligt dessa instruktioner. Felaktig montering kan orsaka risker.
2. Produkten uppfyller relevanta standarder och föreskrifter. Installationen av denna enhet måste uppfylla alla tillämpliga föreskrifter och den bör endast användas i välventilerade utrymmen. Läs användarmanualen innan du installerar och använder denna utrustning.
3. Använd ANSI-godkända skyddsglasögon och kraftiga arbetshandskar under monteringen.
4. Håll samlingsområdet rent och väl upplyst.
5. Håll åskådare borta från området under monteringen.
6. Montera inte om du är trött eller påverkad av alkohol, droger eller mediciner.
7. Produktegenskaperna gäller endast korrekt och fullständigt monterade produkter.
8. Montera på en plan, jämn, hård och slät yta som säkert kan stödja grindväggarna .
9. För ytterligare information om delarna som listas på följande sidor, se monteringsschemat i denna manual. Packa upp och separera alla delar på en ren arbetsyta.

Använd försiktighetsåtgärder

1. SITTA ELLER STÅ INTE PÅ DENNA FÖRENING.
2. Denna produkt är inte en leksak. Låt inte barn leka med eller i närheten av denna produkt.
3. Överskrid inte angivna viktkapacitet.

4. Använd endast på en plan, jämn, hård och slät yta som säkert kan bära upp ett fullt lastadt grindvägg .
5. Använd endast som avsett.
6. Kontrollera före varje användning; använd inte om delar är lösa eller skadade.
7. Denna apparat är inte avsedd att användas av personer (inklusive barn) med nedsatt fysisk, sensorisk eller mental förmåga, eller bristande erfarenhet och kunskap, såvida de inte har övervakats eller fått instruktioner om användningen av apparaten av en person som ansvarar för deras säkerhet.
8. Barn får inte leka med apparaten.
9. Denna apparat är avsedd att användas i hushållet och liknande tillämpningar såsom:
   – personalkök i butiker, kontor och andra arbetsplatser miljöer;
   – bondgårdar;
   – av kunder på hotell, motell och andra bostadsmiljöer;
10. Förvara produkten ordentligt. Kontrollera om produkten är avvikande före användning. Om den är avvikande, sluta använda den .
11. Använd produkten enligt avsett ändamål. Varna för potentiella skador vid felaktig användning.

SPARA DENNA HANDBOK

PRODUKTPARAMETER

Modell	**YD0054 -4**
Total produktkvantitet	4
Säker lastvikt	35 pund per produkt
Produktstorlek	600 × 400 × 1640 mm för varje produkt

DELLISTA

varje produkt

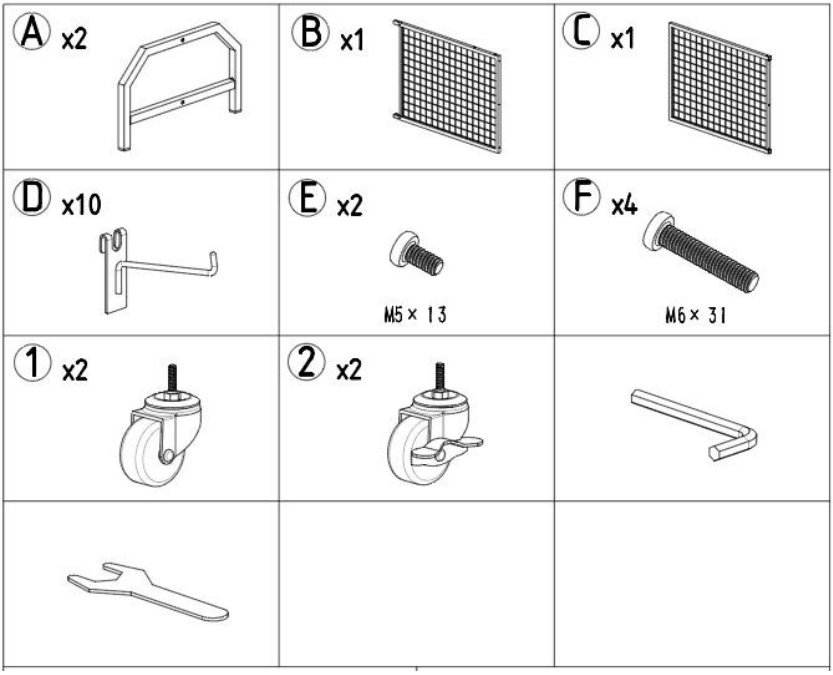

MONTERINGSSTEG

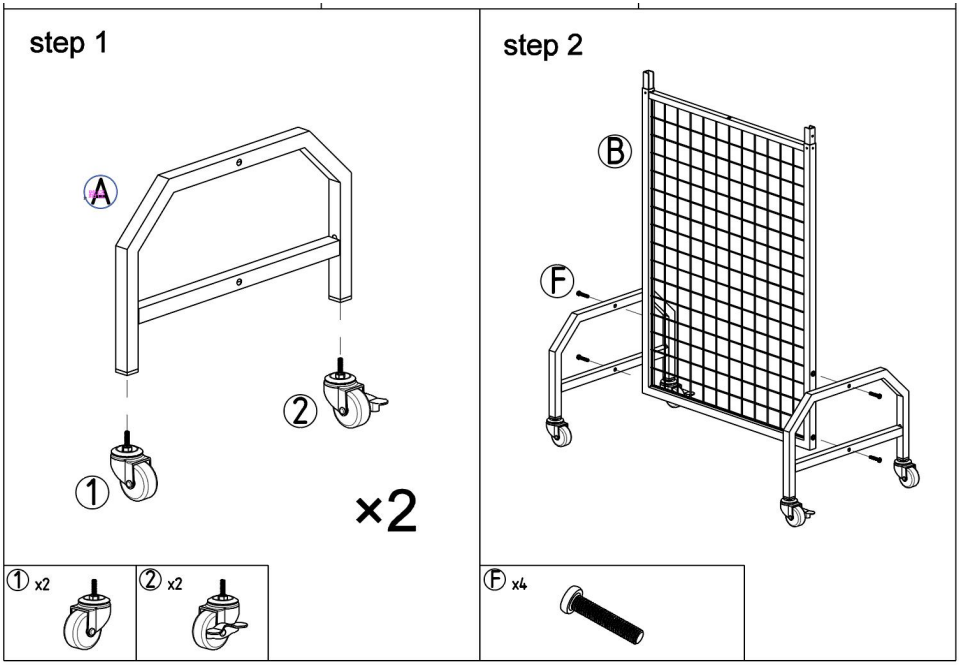

step 3

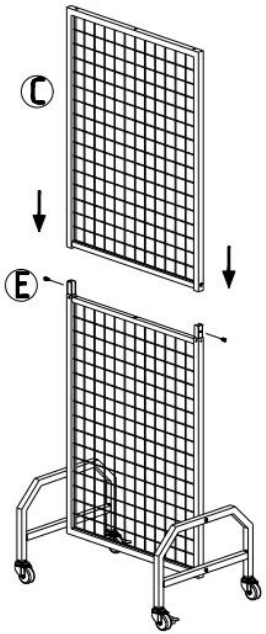

E x2



step 4

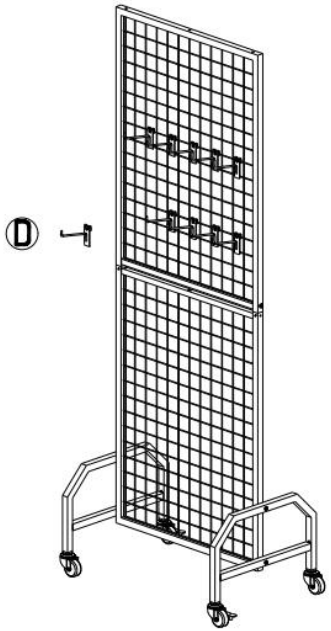

D x10





VEVOR

Upgrade · The Home Creator Way

Mřížkové zdi

Model: YD0054-4

VEVOR | Upgrade
The Home Creator Way

MODEL: YD00 5 4 -4

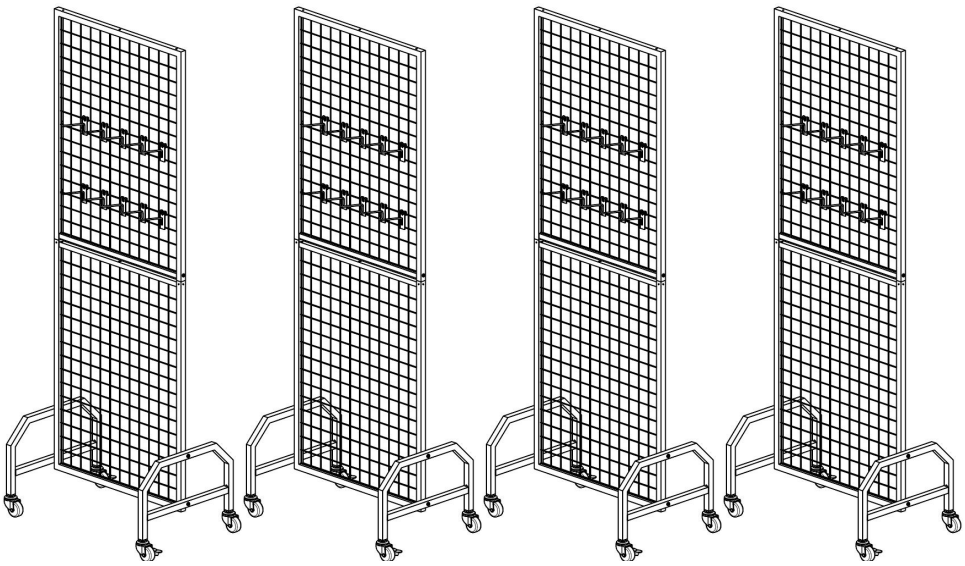

Toto je původní návod k použití, před použitím si prosím pečlivě přečtěte všechny pokyny v manuálu. Společnost VEVOR si vyhrazuje právo na jednoznačný výklad uživatelské příručky. Vzhled produktu se bude lišit v závislosti na produktu, který jste obdrželi. Prosíme, odpusťte nám, že vás nebudeme informovat o případných technologických nebo softwarových aktualizacích našeho produktu.

BEZPEČNOSTNÍ POKYNY

VAROVÁNÍ:
Před použitím tohoto produktu si přečtěte tento materiál. Nedodržení tohoto pokynu může vést k vážnému zranění.

Bezpečnostní opatření při montáži

1. Montujte pouze podle těchto pokynů. Nesprávná montáž může způsobit nebezpečí.
2. Výrobek splňuje příslušné normy a předpisy. Instalace tohoto zařízení musí být v souladu se všemi platnými předpisy a mělo by být provozováno pouze v dobře větraných prostorách. Před instalací a používáním tohoto zařízení si prosím přečtěte uživatelskou příručku.
3. Během montáže používejte ochranné brýle a odolné pracovní rukavice schválené normou ANSI.
4. Udržujte montážní prostor čistý a dobře osvětlený.
5. Během montáže držte kolemjdoucí mimo prostor.
6. Nezačínejte s montáží, pokud jste unavení nebo pod vlivem alkoholu, drog či léků.
7. Vlastnosti produktu platí pouze pro řádně a kompletně smontované produkty.
8. Sestavte na rovném, vodorovném, tvrdém a hladkém povrchu, který je schopen bezpečně unést mřížkové stěny .

9. Další informace týkající se dílů uvedených na následujících stránkách naleznete v montážním schématu v této příručce. Všechny díly rozbalte a oddělte na čistém pracovním místě.

Používejte bezpečnostní opatření

1. NESEDĚJTE ANI NESTŮJTE NA TOMTO PŘEDMĚTU.
2. Tento výrobek není hračka. Nedovolte dětem, aby si s tímto výrobkem hrály nebo se k němu přibližovaly.
3. Nepřekračujte specifikované nosnosti.
4. Používejte pouze na rovném, vodorovném, tvrdém a hladkém povrchu, který bezpečně unese plně zatížené mřížkové stěny .
5. Používejte pouze k určenému účelu.
6. Před každým použitím zkontrolujte; nepoužívejte, pokud jsou některé díly uvolněné nebo poškozené.
7. Tento spotřebič není určen k používání osobami (včetně dětí) se sníženými fyzickými, smyslovými nebo duševními schopnostmi nebo s nedostatkem zkušeností a znalostí, pokud nejsou pod dohledem nebo pokud jim nebyly poskytnuty pokyny k používání spotřebiče osobou odpovědnou za jejich bezpečnost.
8. Děti si se spotřebičem nesmí hrát.
9. Tento spotřebič je určen k použití v domácnosti a podobných aplikacích, jako například:

– kuchyňky pro zaměstnance v obchodech, kancelářích a dalších pracovních prostorách prostředí;

– zemědělské domy;

– klienty v hotelech, motelech a jiných zařízeních rezidenčního typu;

10. Výrobek prosím řádně uchovávejte. Před použitím zkontrolujte, zda výrobek není abnormální. Pokud je abnormální, přestaňte jej používat .
11. Používejte výrobek v souladu s jeho určením a upozorněte na možné zranění v důsledku nesprávného použití.

USCHOVEJTE SI TUTO PŘÍRUČKU

PARAMETR PRODUKTU

Model	**YD0054-4**
Celkové množství produktu	4
Bezpečná hmotnost při nakládání	35 liber na produkt
Velikost produktu	600×400×1640 mm pro každý produkt

SEZNAM DÍLŮ

každý produkt	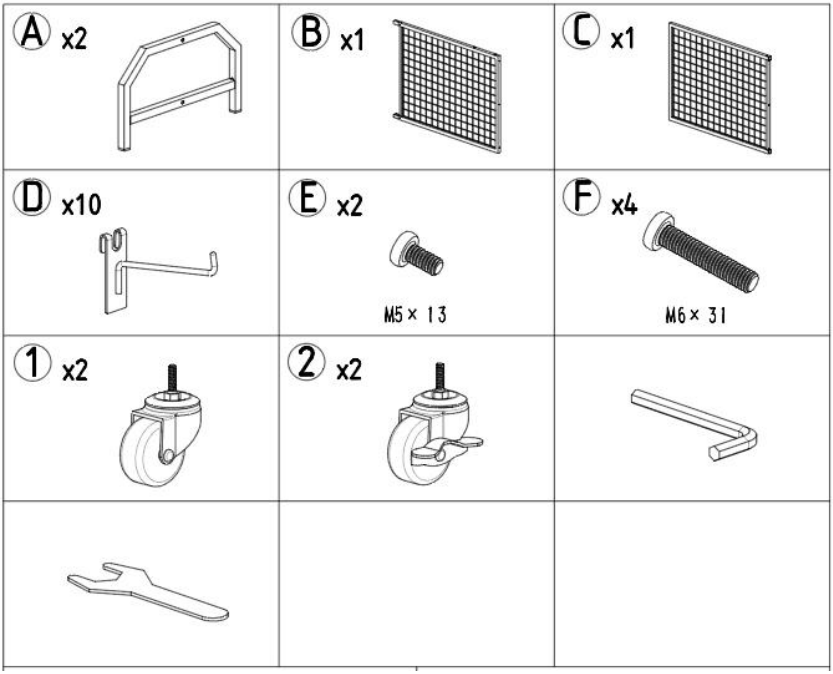

KROK MONTÁŽE

step 1

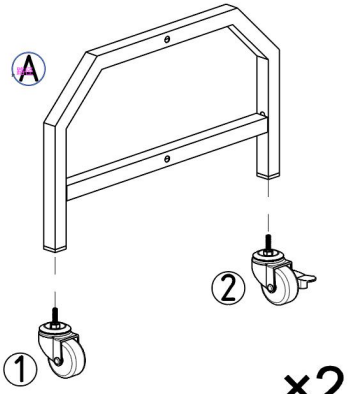

×2

① x2



② x2



step 2

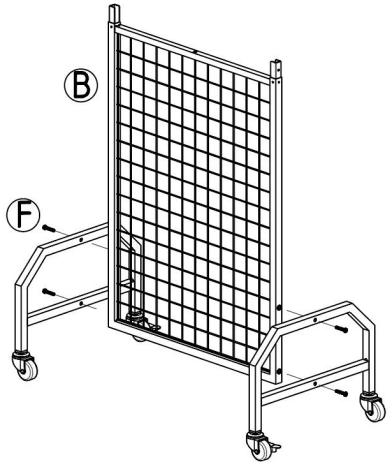

Ⓕ x4



step 3

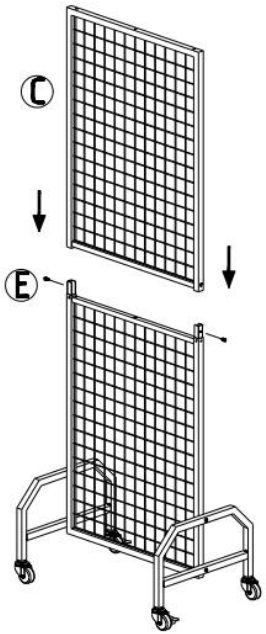

E x2



step 4

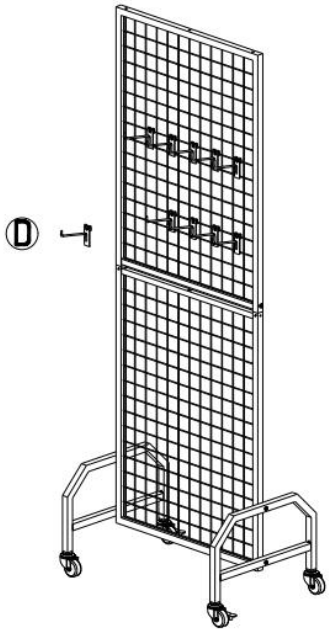

D x10



