VEVOR

Upgrade · The Home Creator Way

VEVOR Support Center

Canopy Bed

MODEL:LS-TPC-006WH

VEVOR | Upgrade
The Home Creator Way

MODEL: LS-TPC-006WH

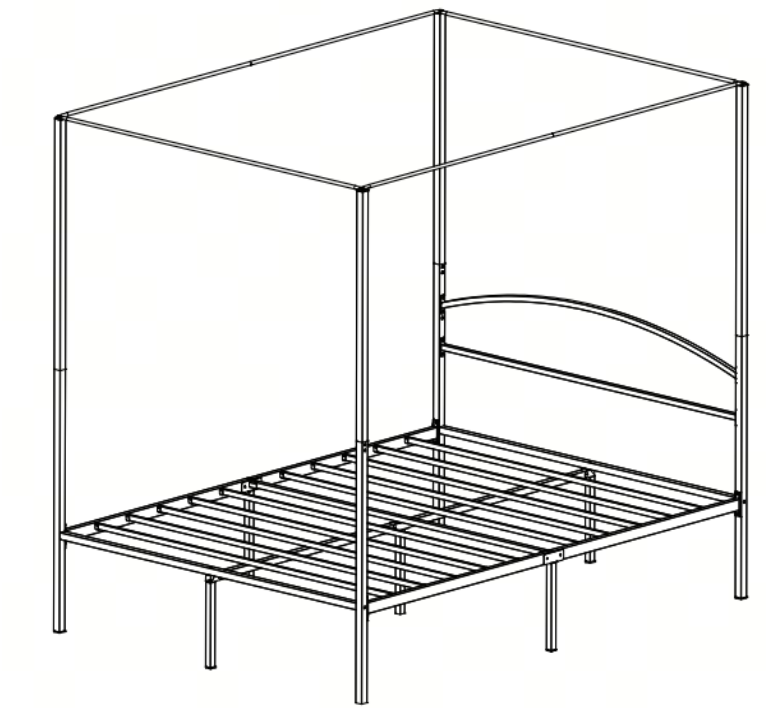

This is the original instruction, please read all manual instructions carefully before operating. VEVOR reserves a clear interpretation of our user manual. The appearance of the product shall be subject to the product you received. Please forgive us that we won't inform you again if there are any technology or software updates on our product.

SAFETY INSTRUCTIONS

WARNING:

Read this material before using this product. Failure to do so may result in serious injury.

1. The product complies with relevant standards and regulations. Installation of this device must comply with all applicable regulations, and it should only be operated in well-ventilated areas. Please read the user manual before installing and using this equipment.
2. This appliance is not intended for use by persons (including children) with reduced physical, sensory or mental capabilities, or lack of experience and knowledge, unless they have been given supervision or instruction concerning use of the appliance by a person responsible for their safety.
3. Children shall not play with the appliance.
4. This appliance shall not be used by children. Keep the appliance out of reach of children.
5. This appliance is intended to be used in household and similar applications such as:
– staff kitchen areas in shops, offices and other working environments ;
– farm houses;
– by clients in hotels, motels and other residential type environments;
– bed and breakfast type environments.
6. Please properly keep product. Check whether the product is abnormal before use. If it is abnormal, please stop using it.
7. Please use the product according to the intended use, warn of potential injury from misuse.

Assembly precautions

1. Assemble only according to these instructions. Improper assembly may create hazards.
2. Wear ANSI-approved safety goggles and heavy-duty work gloves during assembly.
3. Keep the assembly area clean and well-lit.

4. Keep bystanders out of the area during assembly.
5. Do not assemble if tired or when under the influence of alcohol, drugs or medication.
6. The product capabilities apply to properly and completely assembled products only.
7. Assemble on a flat, level, hard and smooth surface capable of safely supporting the Canopy Beds.
8. If possible, you can use power tools to make assembly easier.
9. For additional information regarding the parts listed in the following pages, please refer to the Assembly Diagram of this manual. Unwrap and separate all parts in a clean work area.

Use precautions

1. Do not exceed specified weight capacities.
2. Use only on a flat, level, hard, and smooth surface that can safely support a fully loaded Canopy Beds.
3. Use as intended only.
4. Inspect before every use; do not use if parts are loose or damaged.

SAVE THIS MANUAL

PARTS LIST

Item No.	Reference Image	Qty	Item No.	Reference Image	Qty
1		X1	9		X2
2		X1	10		X1
3		X1	11		X2
4		X1	12		X1
5		X4	13		X1
6	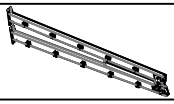	X2	14		X10
7		X2	15		X1
8		X2			

PARTS LIST

Item No.	Reference Image	Qty	Item No.	Reference Image	Qty
A	 M8*20	X28	D	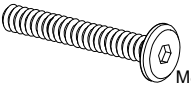 M8*60	X3
B	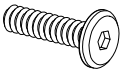 M8*30	X2	E	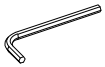 M5	X1
C	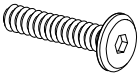 M8*40	X4			

EXPLODED VIEW

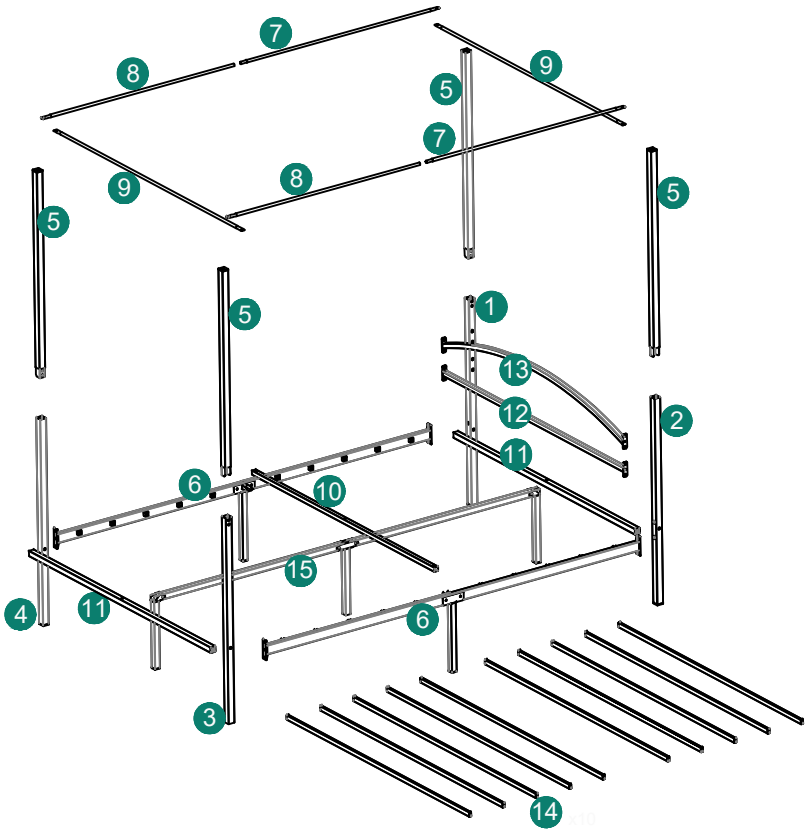

TEAM
ASSEMBLY
RECOMMENDED

ASSEMBLY STEP

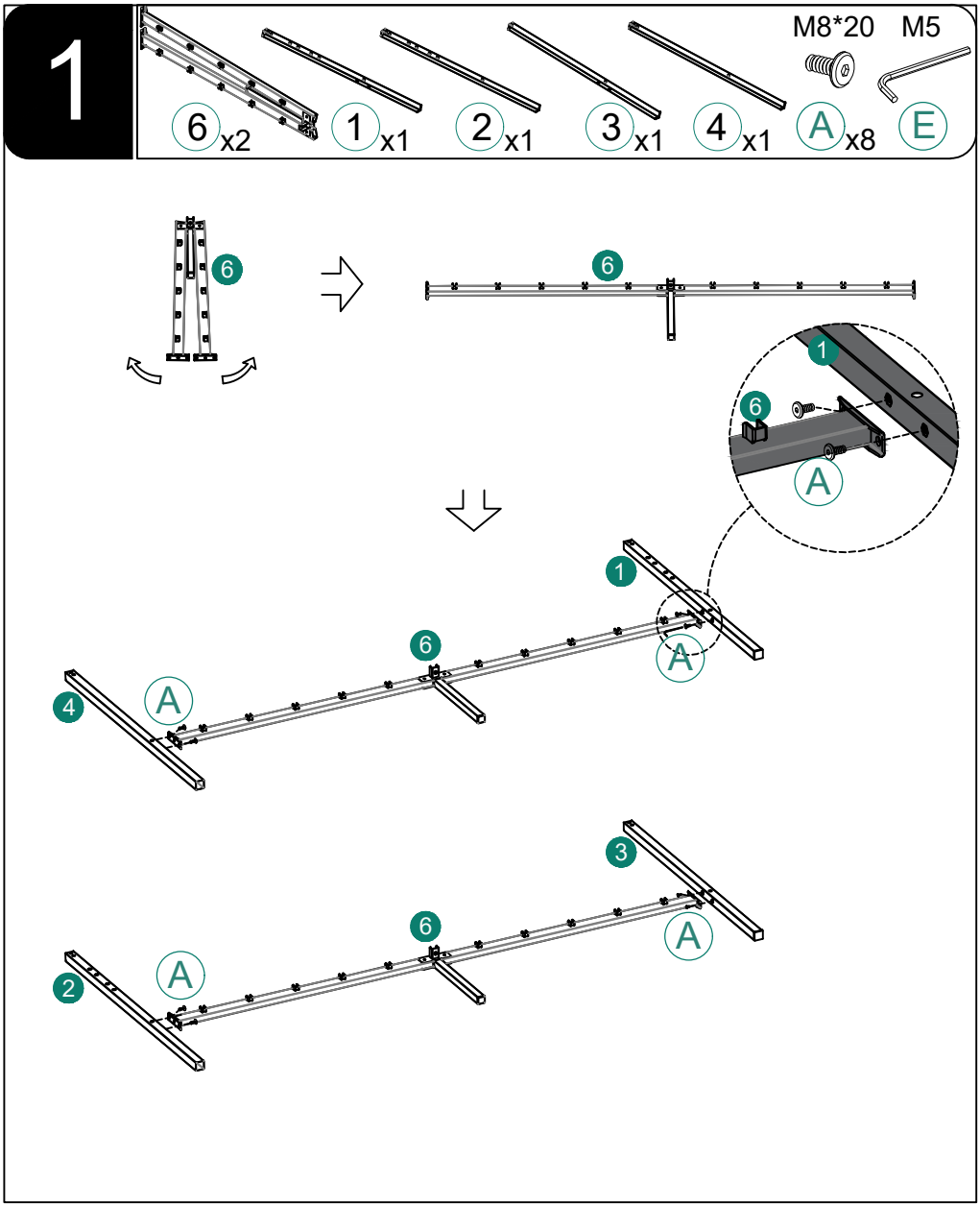

2

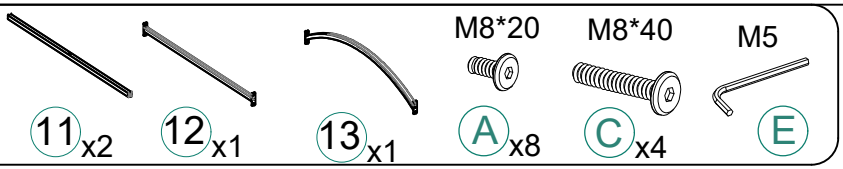

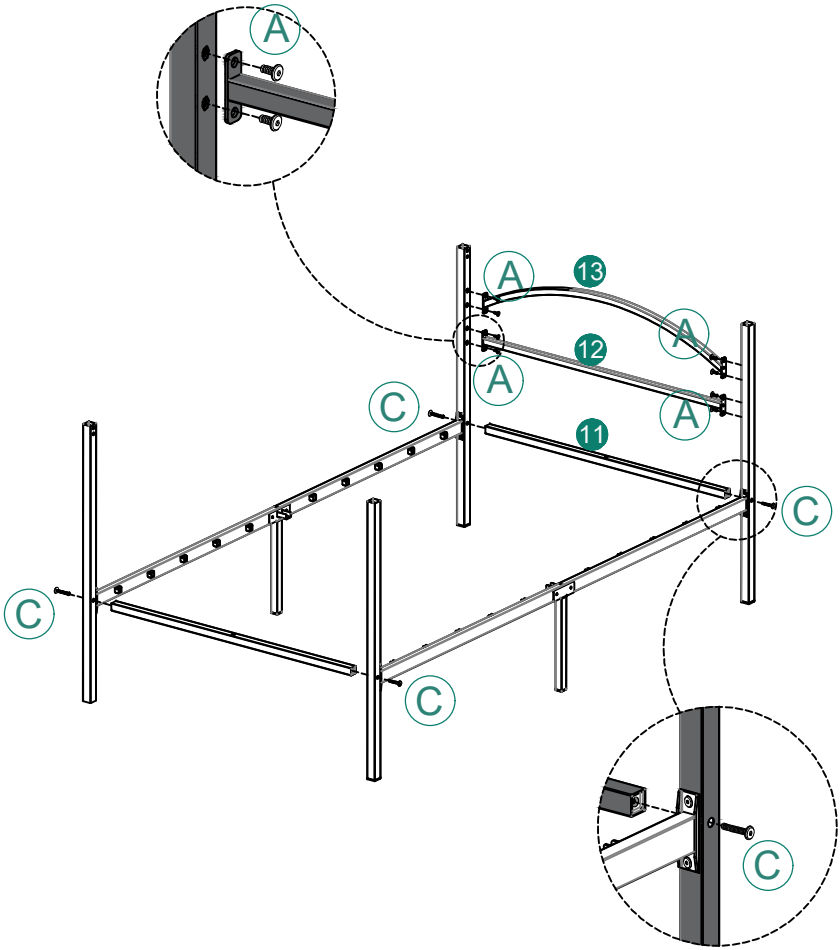

3

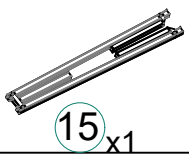

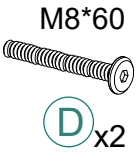



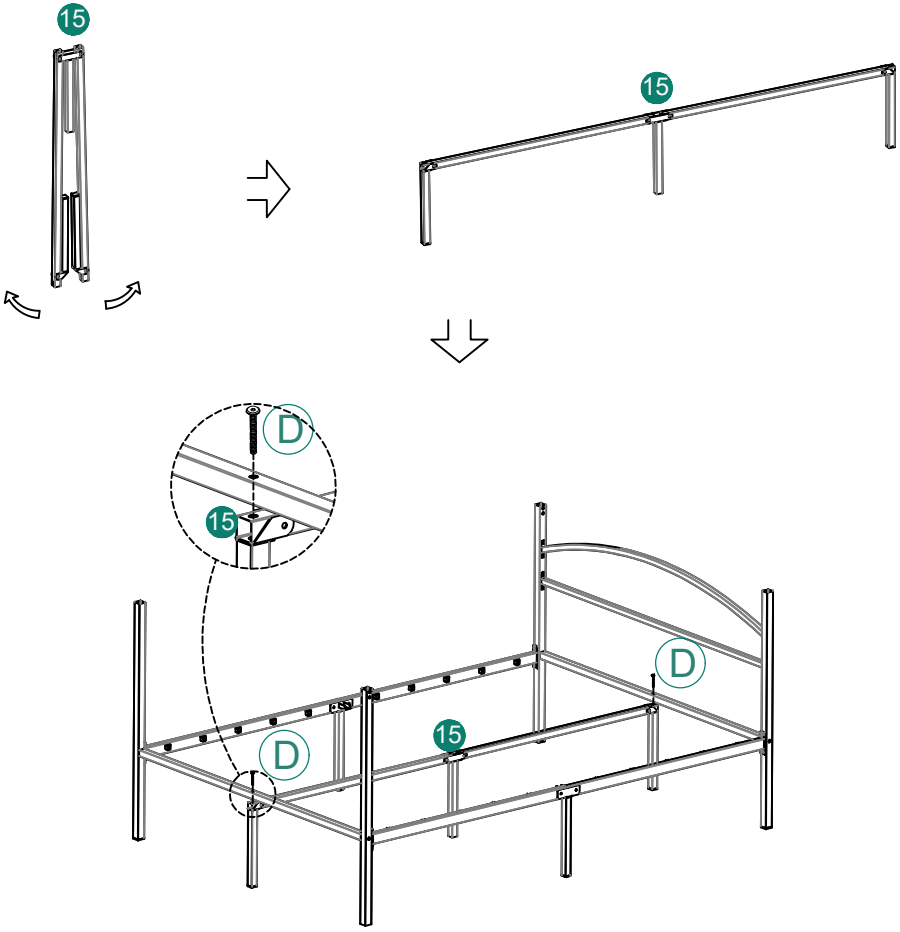

4



10 x1

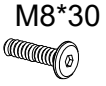

M8*30

B x2

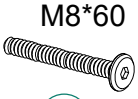

M8*60

D x1



M5

E

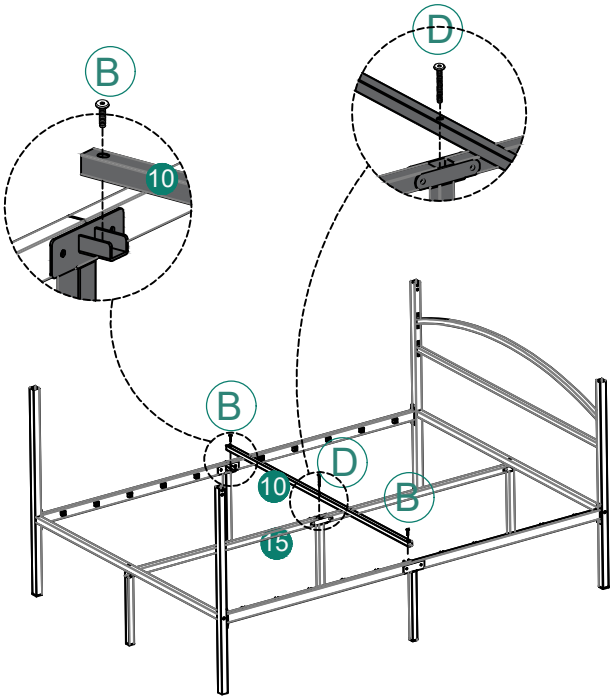

5

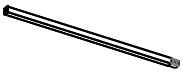

5 x4



M8*20

A x8

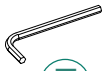

M5

E

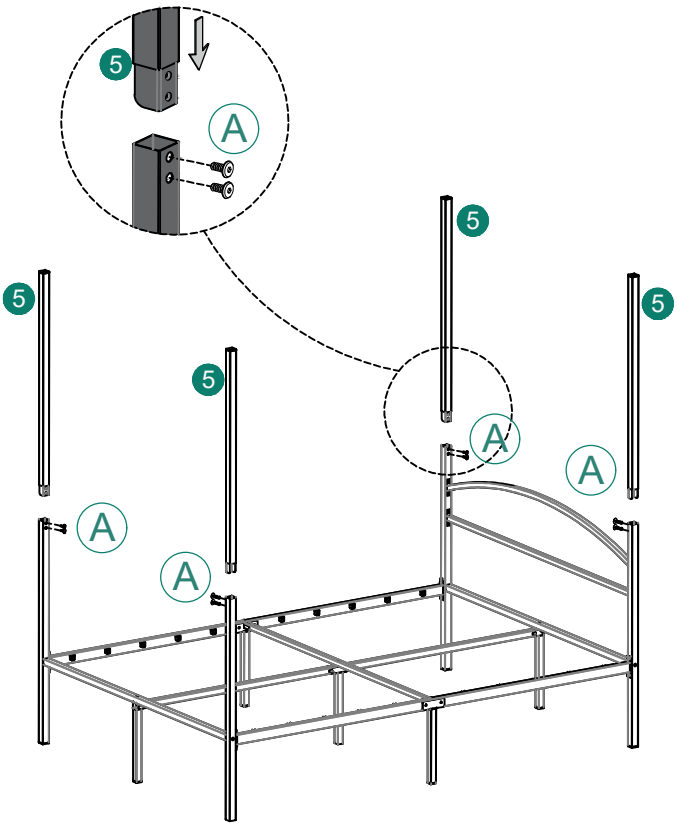

6

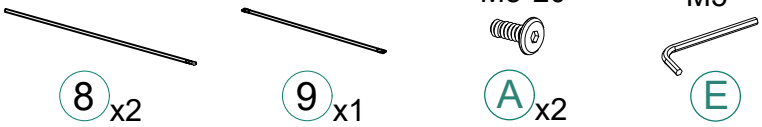

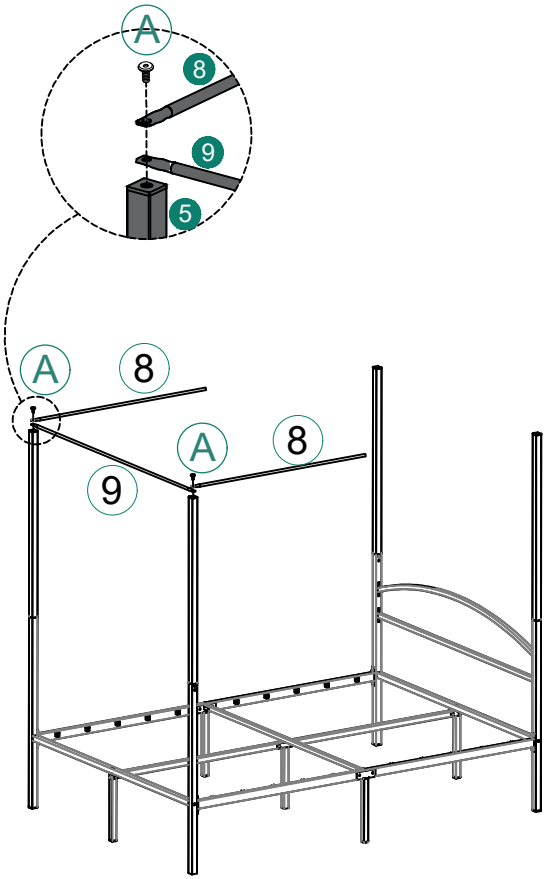

7

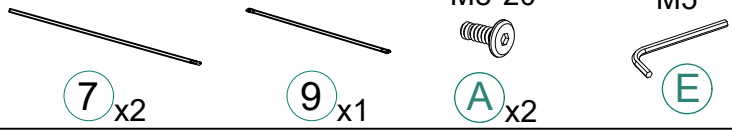

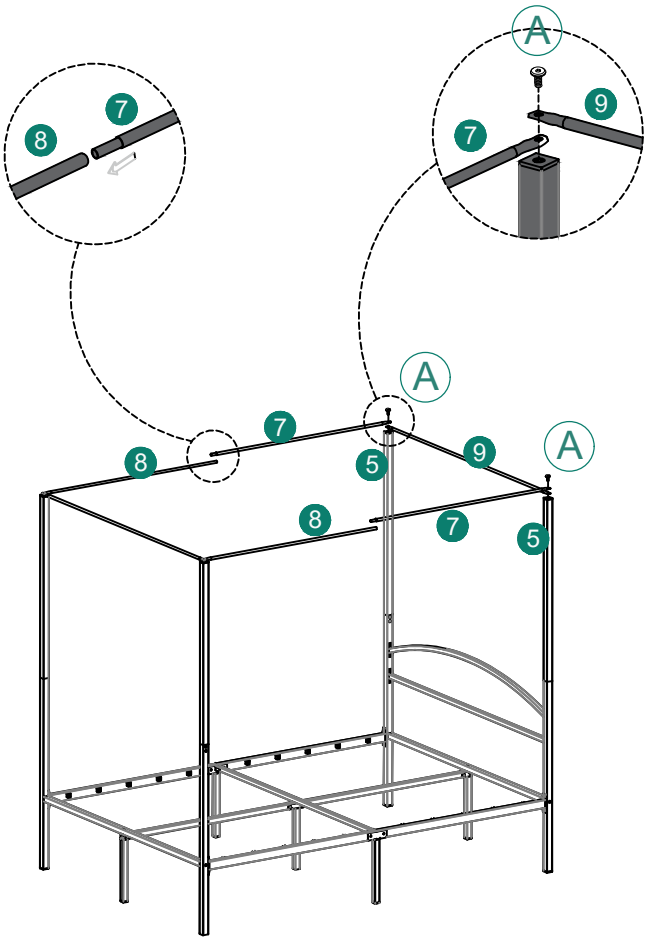

8



14 x10

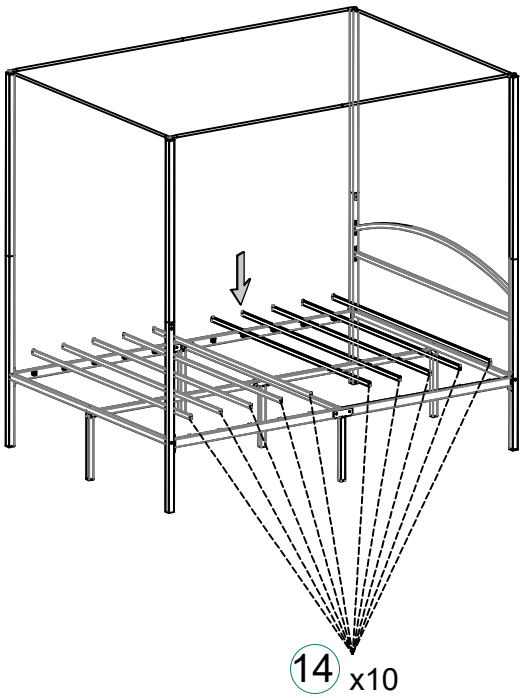

Product Parameter

Model	LS-TPC-006WH
Color	White
Product Size(D*W*H)	1375*1960*1825mm

* Products such as specifications, appearance, and design are subject to modification without prior notice



VEVOR

Upgrade · The Home Creator Way

Centre d'assistance VEVOR

Lit à baldaquin

MODÈLE : LS-TPC-006WH

VEVOR | Upgrade The Home Creator Way

MODÈLE : LS-TPC-006WH

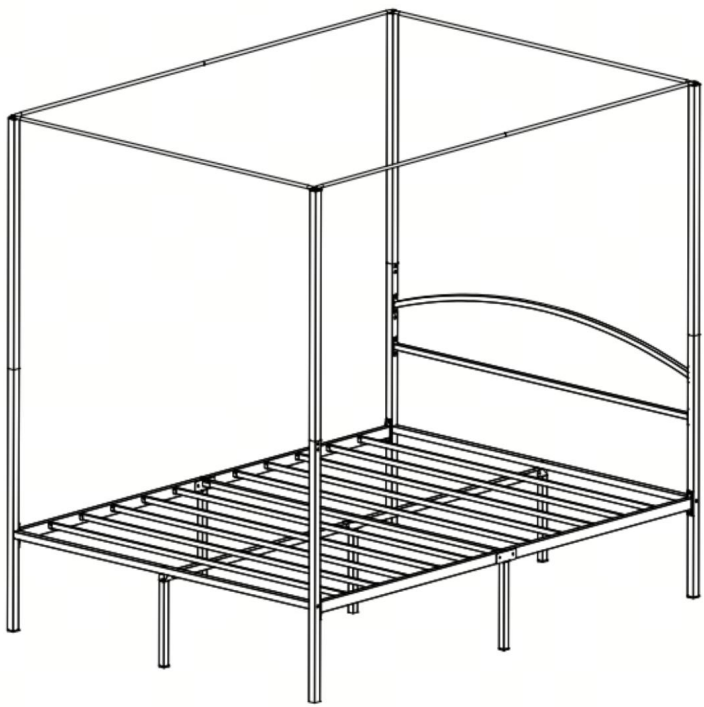

Voici les instructions originales. Veuillez lire attentivement toutes les instructions du manuel avant utilisation. VEVOR se réserve le droit d'interpréter ce manuel à sa guise. L'apparence du produit que vous recevrez peut différer. Nous vous prions de nous excuser si nous vous informons des mises à jour techniques ou logicielles concernant notre produit.

CONSIGNES DE SÉCURITÉ

AVERTISSEMENT:

Veuillez lire attentivement cette notice avant d'utiliser ce produit. Le non-respect de cette consigne peut entraîner des blessures graves.

1. Le produit est conforme aux normes et réglementations en vigueur.

L'installation de cet appareil doit être conforme à la réglementation en vigueur et son utilisation doit se faire uniquement dans des endroits bien ventilés. Veuillez lire attentivement le manuel d'utilisation avant d'installer et d'utiliser cet équipement.

2. Cet appareil n'est pas destiné à être utilisé par des personnes (y compris les enfants) dont les capacités physiques, sensorielles ou mentales sont réduites, ou qui ne possèdent pas de capacités physiques, sensorielles ou mentales. d'expérience et de connaissances, à moins qu'ils n'aient reçu une supervision ou des instructions concernant l'utilisation de l'appareil par une personne responsables de leur sécurité.

3. Les enfants ne doivent pas jouer avec l'appareil.

4. Cet appareil ne doit pas être utilisé par des enfants. Gardez-le hors de leur portée.

5. Cet appareil est destiné à être utilisé dans des applications domestiques et similaires telles que :

– les espaces cuisines du personnel dans les magasins, les bureaux et autres environnements de travail ;
– maisons de ferme ;
– par les clients dans les hôtels, les motels et autres environnements résidentiels ;
– des environnements de type chambres d'hôtes.

6. Veuillez conserver le produit correctement. Vérifiez son état avant utilisation. En cas d'anomalie, cessez immédiatement l'utilisation.

7. Veuillez utiliser le produit conformément à son usage prévu et prendre connaissance des risques de blessures liés à une mauvaise utilisation.

Précautions de montage 1.

Assemblez uniquement en suivant ces instructions. Un montage incorrect peut engendrer des risques.

2. Portez des lunettes de sécurité approuvées ANSI et des gants de travail robustes pendant l'assemblage.

3. Maintenez la zone de rassemblement propre et bien éclairée.

4. Tenez les curieux à l'écart de la zone pendant le rassemblement.
5. Ne pas assembler si vous êtes fatigué ou sous l'influence de l'alcool, de drogues ou de médicaments.
6. Les capacités du produit s'appliquent uniquement aux produits correctement et entièrement assemblés.
7. Assembler sur une surface plane, de niveau, dure et lisse capable de supporter en toute sécurité les lits à canopée.
8. Si possible, vous pouvez utiliser des outils électriques pour faciliter l'assemblage.
9. Pour plus d'informations concernant les pièces mentionnées dans les pages suivantes, veuillez vous référer au schéma de montage de ce manuel. Déballez et séparez toutes les pièces dans un espace de travail propre.

Précautions d'emploi :

1. Ne pas dépasser les capacités de poids spécifiées.
2. À utiliser uniquement sur une surface plane, de niveau, dure et lisse pouvant supporter sans danger supporter un lit à baldaquin entièrement chargé.
3. Utiliser uniquement comme prévu.
4. Inspecter avant chaque utilisation ; ne pas utiliser si des pièces sont desserrées ou endommagées.

CONSERVEZ CE MANUEL

	Référence Image	Qté	Numéro d'article	Référence Image	Qté
1ArticleN°		X1			X2
2		X1	910		X1
3					X2
4		X1	1112		X1
5		X4	13		X1
6	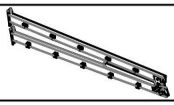		14		X10
7		X1X2X2	15		X1
		X2			

LISTE DES PIÈCES

Numéro d'article	Référence Image	Qté	Numéro d'article	Référence Image	Qté
UN	 M8*20	X28	D	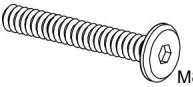 M8*60	X3
B	 M8*30	X2	ET	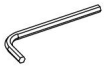 M5	X1
C	 M8*40	X4			

VUE ÉCLATÉE

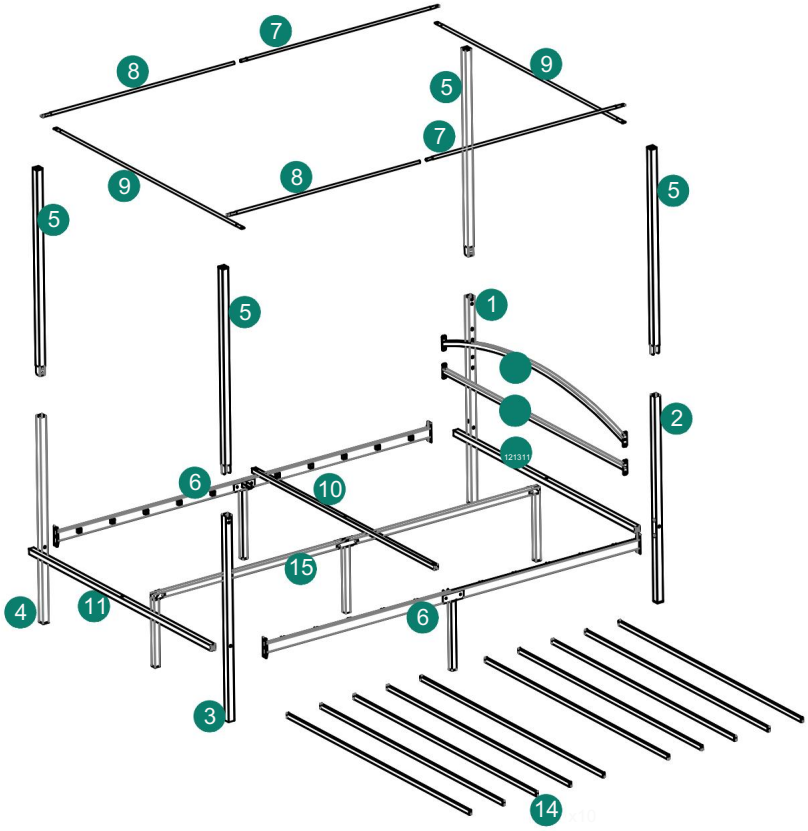

ÉQUIPE
ASSEMBLÉE
RECOMMANDÉ

ÉTAPE D'ASSEMBLAGE

1

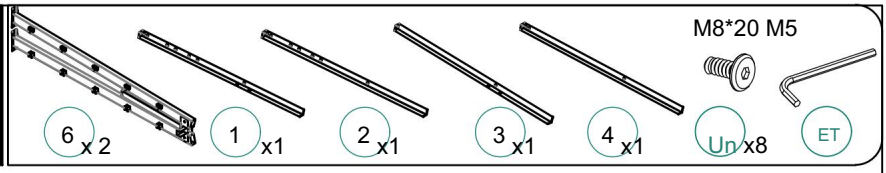

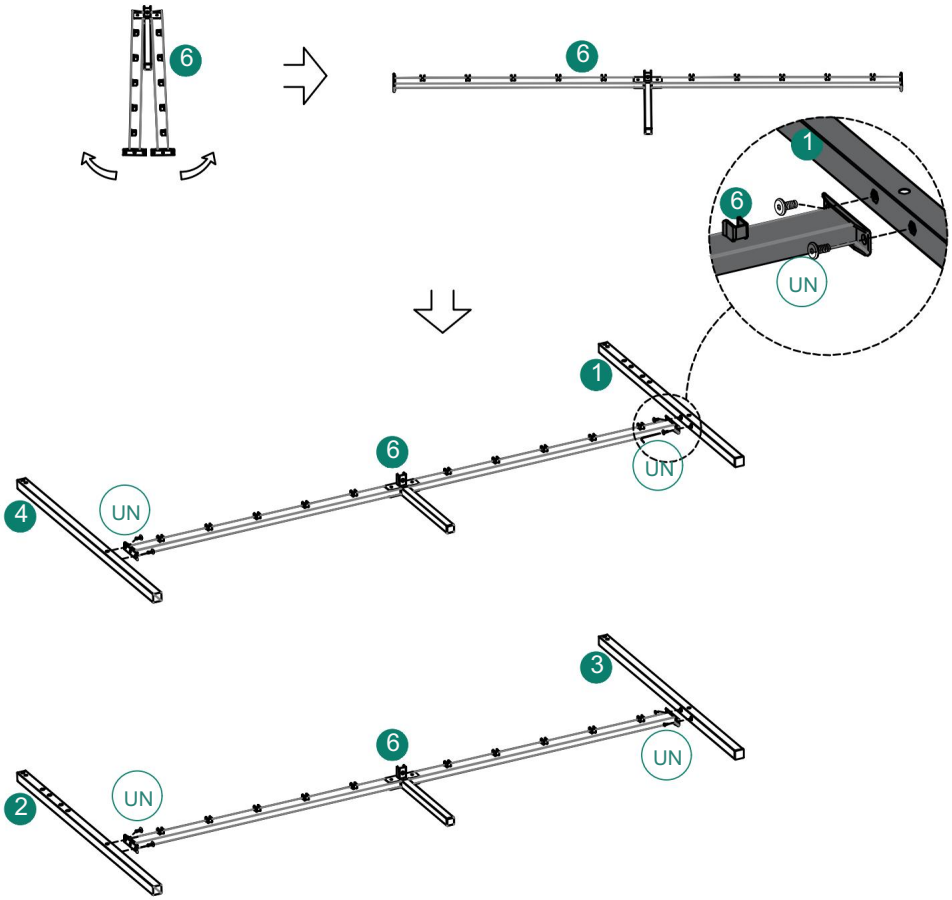

2

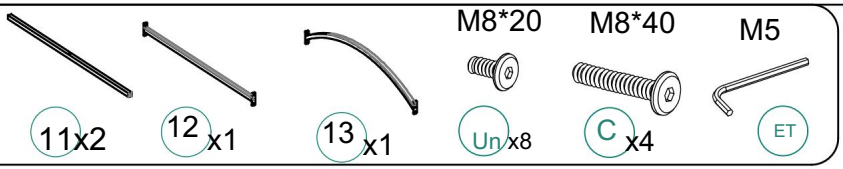
M8*20
M8*40
M5
11x2
12 x1
13 x1
Un x8
C x4
ET

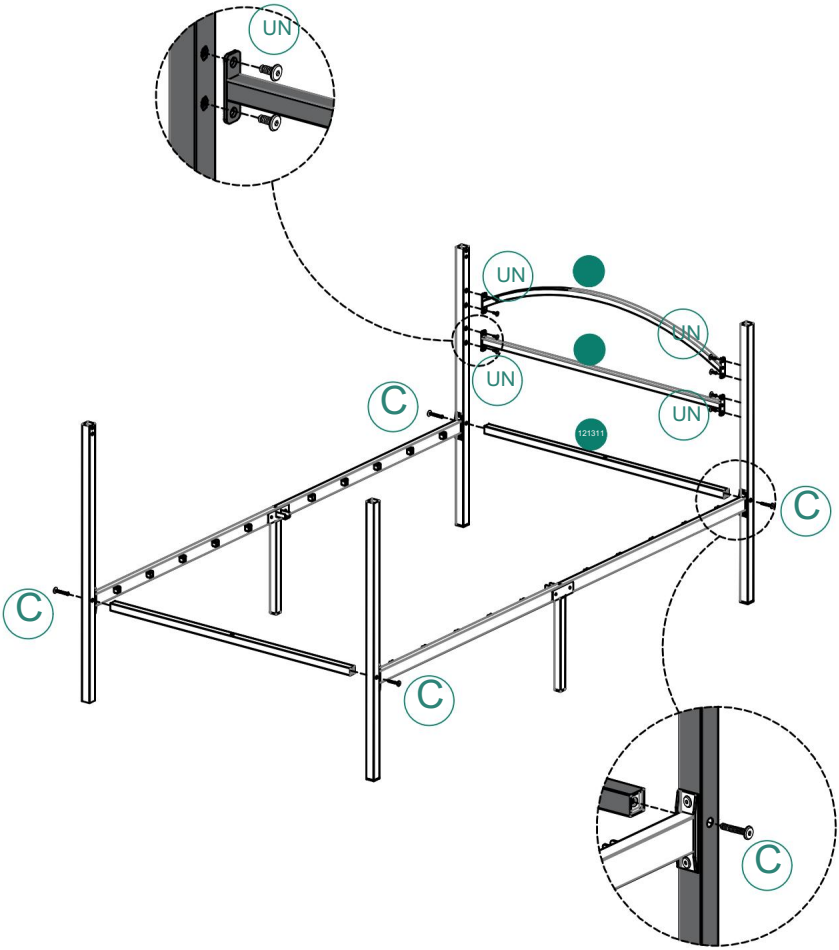
UN
UN
UN
UN
UN
C
C
C
C
C
121311

3

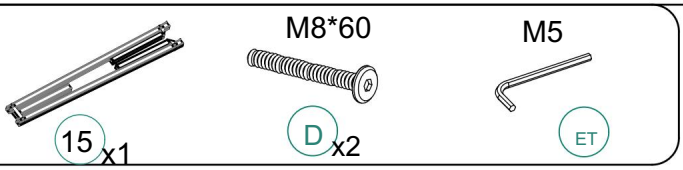

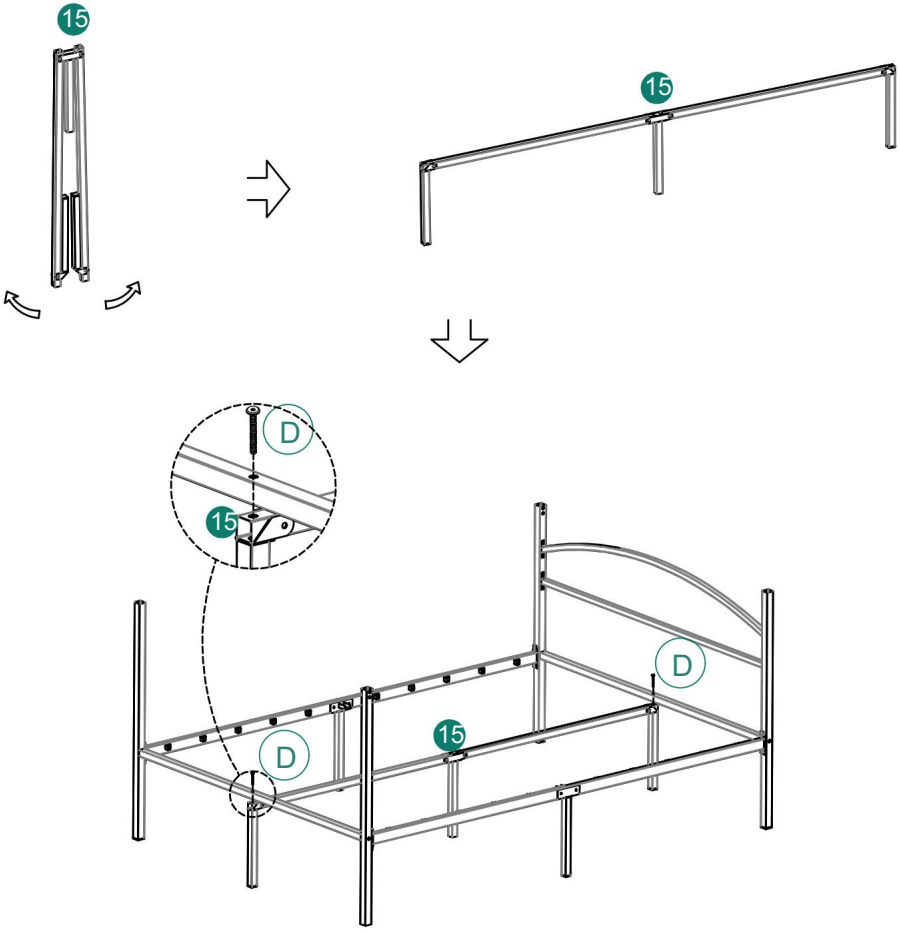

4

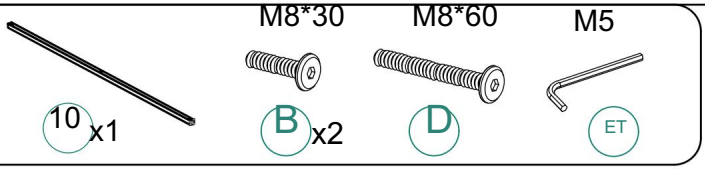

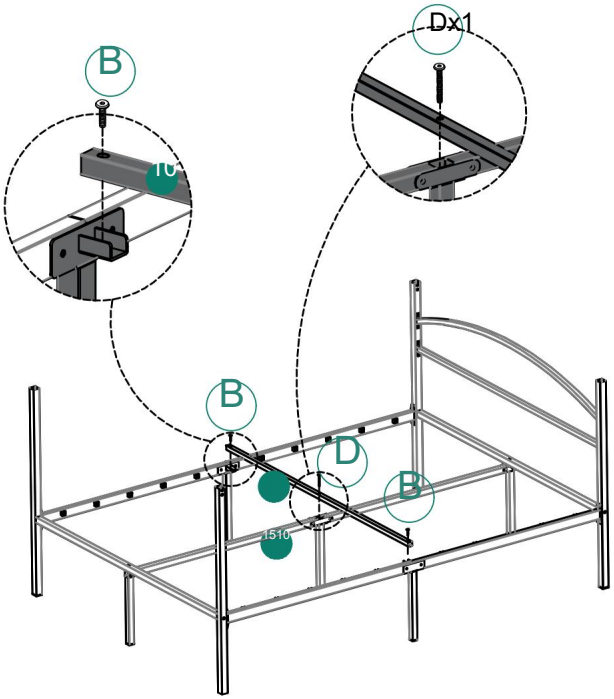

5



5 x4

M8*20



Un x8



M5E

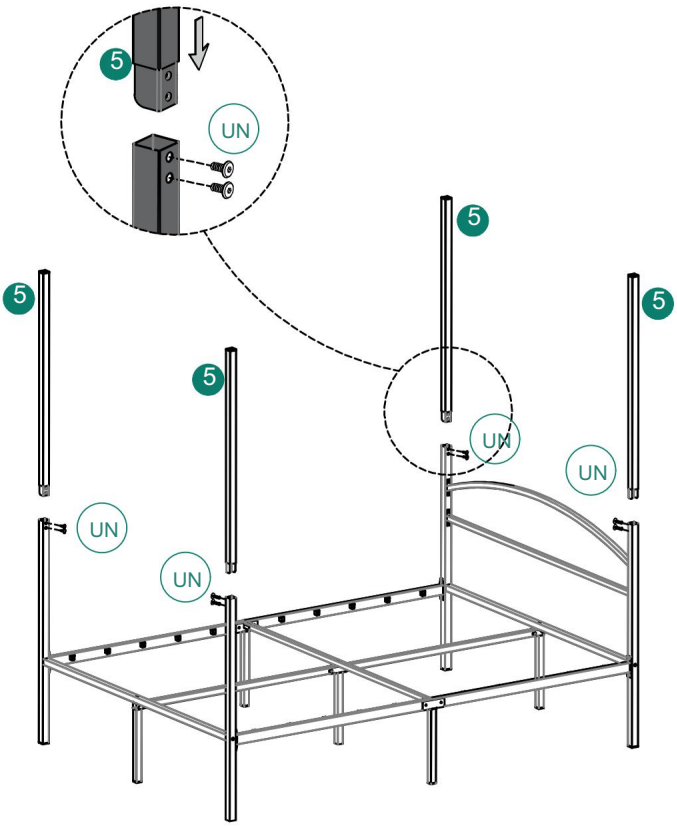

6



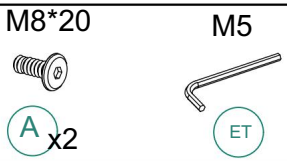

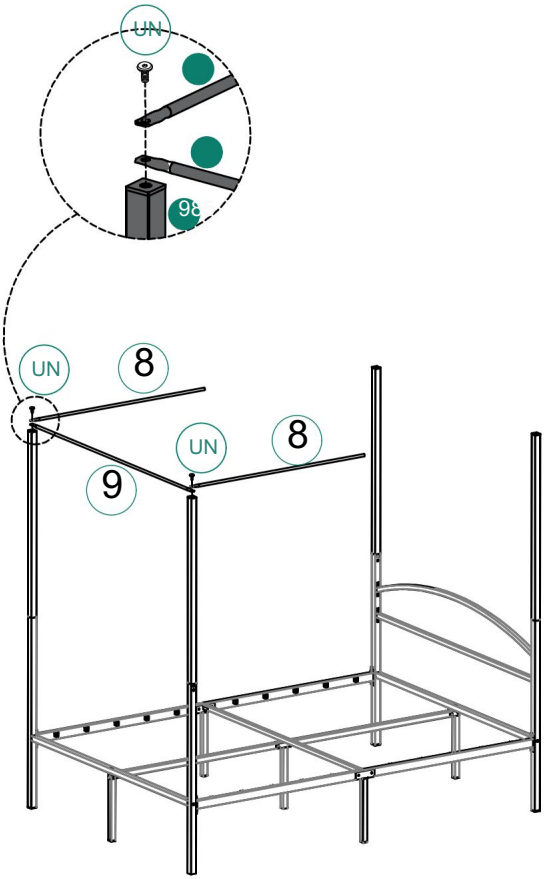

7

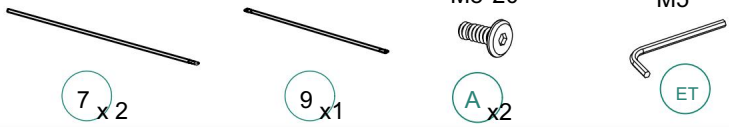

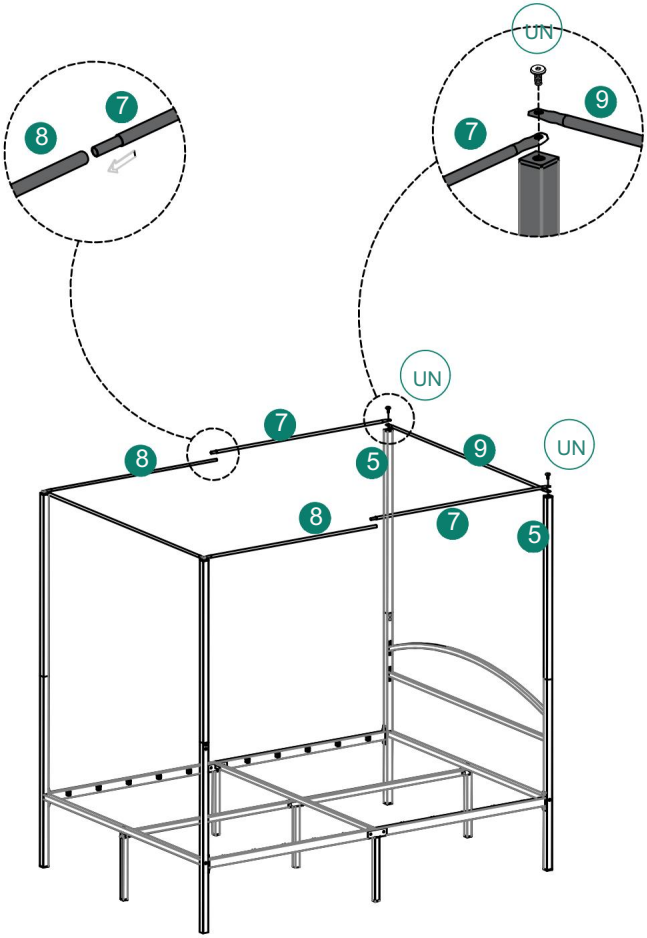

8



14 x 10

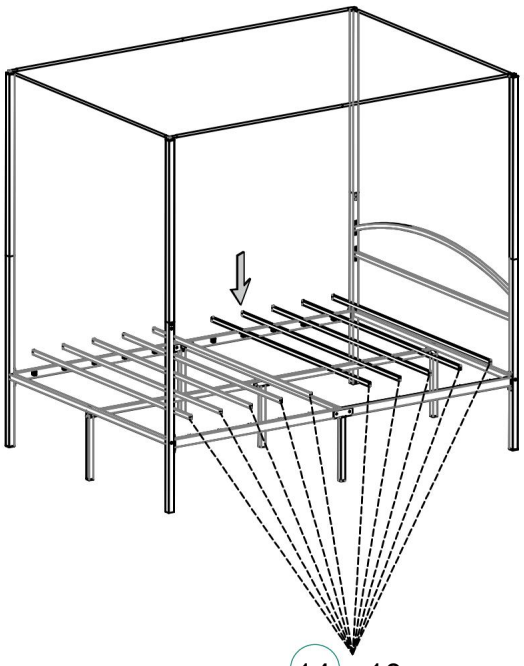

14 x 10

Modèle	LS-TPC-006WH
Couleur	Blanc
Dimensions du produit (P*L*H)	1375*1960*1825 mm

*

Des produits tels que les spécifications, l'apparence et le design sont susceptibles d'être modifiées sans préavis.



VEVOR

Upgrade · The Home Creator Way

VEVOR Support Center

Himmelbett

MODELL: LS-TPC-006WH

VEVOR | Upgrade
The Home Creator Way

MODELL: LS-TPC-006WH

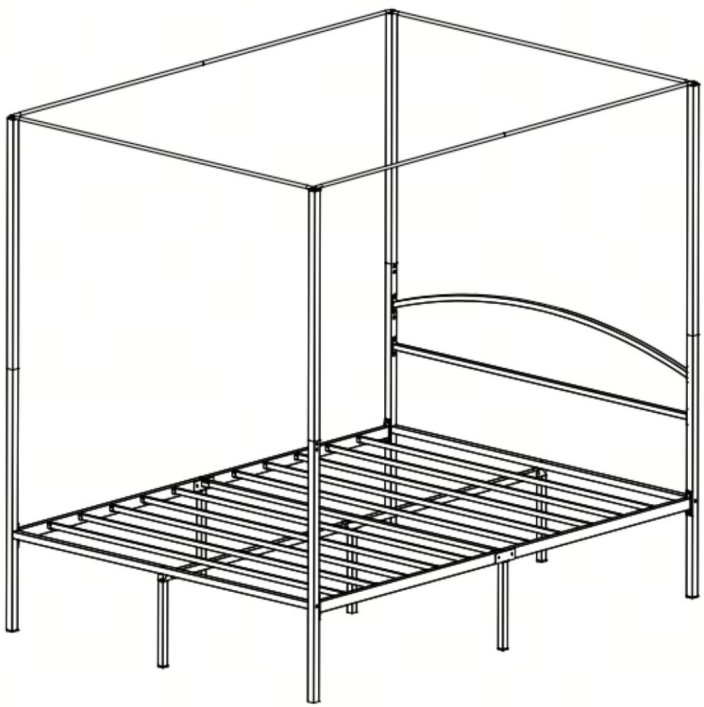

Dies ist die Originalanleitung. Bitte lesen Sie die gesamte Bedienungsanleitung vor der Inbetriebnahme sorgfältig durch. VEVOR behält sich die Auslegung der Bedienungsanleitung vor. Das Aussehen des Produkts kann von dem gelieferten Produkt abweichen. Wir bitten um Verständnis, dass wir Sie nicht erneut über etwaige Technologie- oder Software-Updates

SICHERHEITSHINWEISE

WARNUNG:

Lesen Sie diese Hinweise vor der Verwendung dieses Produkts. Andernfalls kann es zu schweren Verletzungen kommen.

1. Das Produkt entspricht den einschlägigen Normen und Vorschriften.

Die Installation dieses Geräts muss allen geltenden Vorschriften entsprechen und es darf nur in gut belüfteten Bereichen betrieben werden. Bitte lesen Sie die Bedienungsanleitung vor der Installation und Inbetriebnahme des Geräts.

2. Dieses Gerät ist nicht für die Verwendung durch Personen (einschließlich Kinder) mit eingeschränkten physischen, sensorischen oder geistigen Fähigkeiten oder mangelnder Aufmerksamkeit bestimmt. aufgrund ihrer Erfahrung und ihres Wissens, es sei denn, sie wurden von einer Person hinsichtlich der Verwendung des Geräts beaufsichtigt oder unterwiesen. für ihre Sicherheit verantwortlich.

3. Kinder dürfen nicht mit dem Gerät spielen.

4. Dieses Gerät darf nicht von Kindern benutzt werden. Bewahren Sie das Gerät außerhalb der Reichweite von Kindern auf.

5. Dieses Gerät ist für den Einsatz im Haushalt und in ähnlichen Anwendungen vorgesehen, wie zum Beispiel:
– Personalküchen in Geschäften, Büros und anderen Arbeitsumgebungen ;
– Bauernhäuser;
– von Kunden in Hotels, Motels und anderen Wohnumgebungen;
– Unterkünfte im Stil von Bed & Breakfast.

6. Bitte bewahren Sie das Produkt ordnungsgemäß auf. Prüfen Sie vor Gebrauch, ob das Produkt Mängel aufweist. Sollte es Mängel aufweisen, stellen Sie die Verwendung bitte ein.

7. Bitte verwenden Sie das Produkt nur gemäß dem vorgesehenen Verwendungszweck. Wir weisen auf mögliche Verletzungen durch unsachgemäße Verwendung hin.

Montagehinweise 1. Montieren Sie das Produkt nur gemäß dieser Anleitung. Eine unsachgemäße Montage kann Gefahren bergen.

2. Tragen Sie während der Montage eine ANSI-geprüfte Schutzbrille und robuste Arbeitshandschuhe.

3. Halten Sie den Montagebereich sauber und gut beleuchtet.

4. Halten Sie Unbeteiligte während der Versammlung vom Bereich fern.
5. Nicht montieren, wenn Sie müde sind oder unter dem Einfluss von Alkohol, Drogen oder Medikamenten stehen.
6. Die Produkteigenschaften gelten nur für ordnungsgemäß und vollständig montierte Produkte.

7. Die Montage sollte auf einer ebenen, harten und glatten Oberfläche erfolgen, die die Baldachinbetten sicher tragen kann.
8. Falls möglich, können Sie Elektrowerkzeuge verwenden, um die Montage zu erleichtern.
9. Weitere Informationen zu den auf den folgenden Seiten aufgeführten Teilen finden Sie in der Montagezeichnung dieses Handbuchs. Packen Sie alle Teile in einem sauberen Arbeitsbereich aus und trennen Sie sie.

Beachten Sie die folgenden

Vorsichtsmaßnahmen: 1. Die angegebenen Gewichtskapazitäten dürfen nicht überschritten werden.
2. Nur auf einer ebenen, harten und glatten Oberfläche verwenden, die sicher haftet.
Unterstützung eines voll beladenen Baldachinbetts.
3. Nur bestimmungsgemäß verwenden.
4. Vor jedem Gebrauch prüfen; nicht verwenden, wenn Teile lose oder beschädigt sind.

BEWAHREN SIE DIESES HANDBUCH AUF

Referenz	Bild	Menge	Artikelnummer	Bild	Menge
1Artikelnummer		X1			X2
2		X1	910		X1
3					X2
4		X1	1112		X1
5		X4	13		X1
6	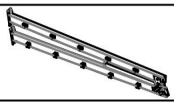		14		X10
7		X1X2X2	15		X1
		X2			

TEILELISTE

Artikelnummer	Referenz Bild	Menge	Artikelnummer	Referenz Bild	Menge
A	 M8*20	X28	D	 M8*60	X3
B	 M8*30	X2	UND	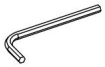 M5	X1
C	 M8*40	X4			

EXPLOSIONSZEICHNUNG

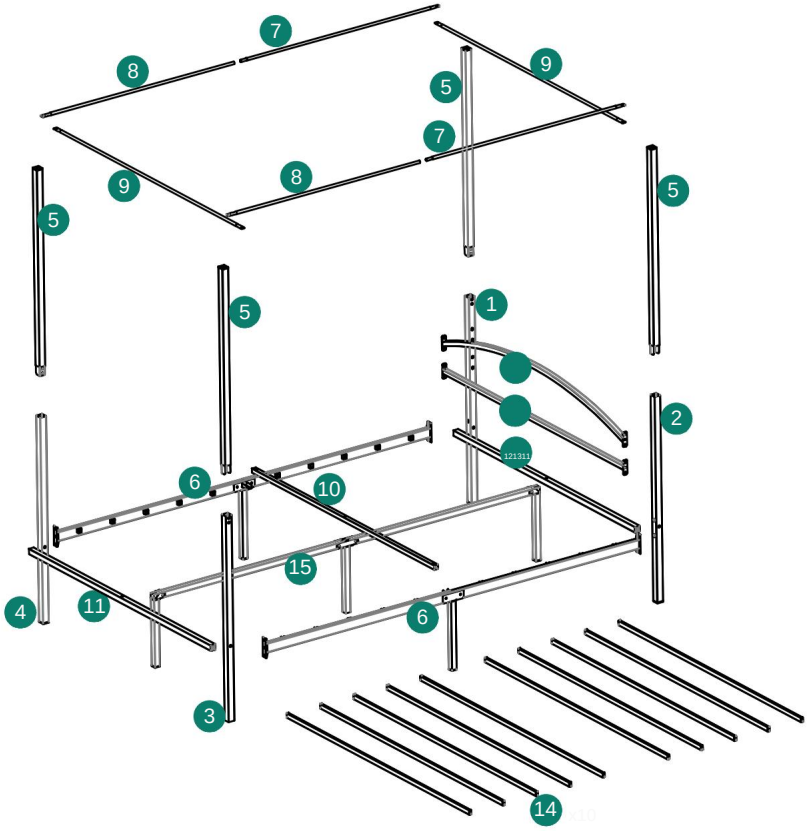

TEAM
MONTAGE
EMPFOHLEN

MONTAGESTRITT

1

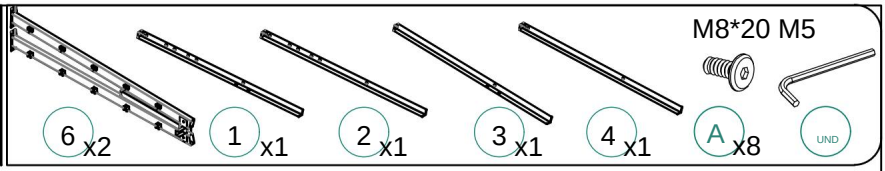

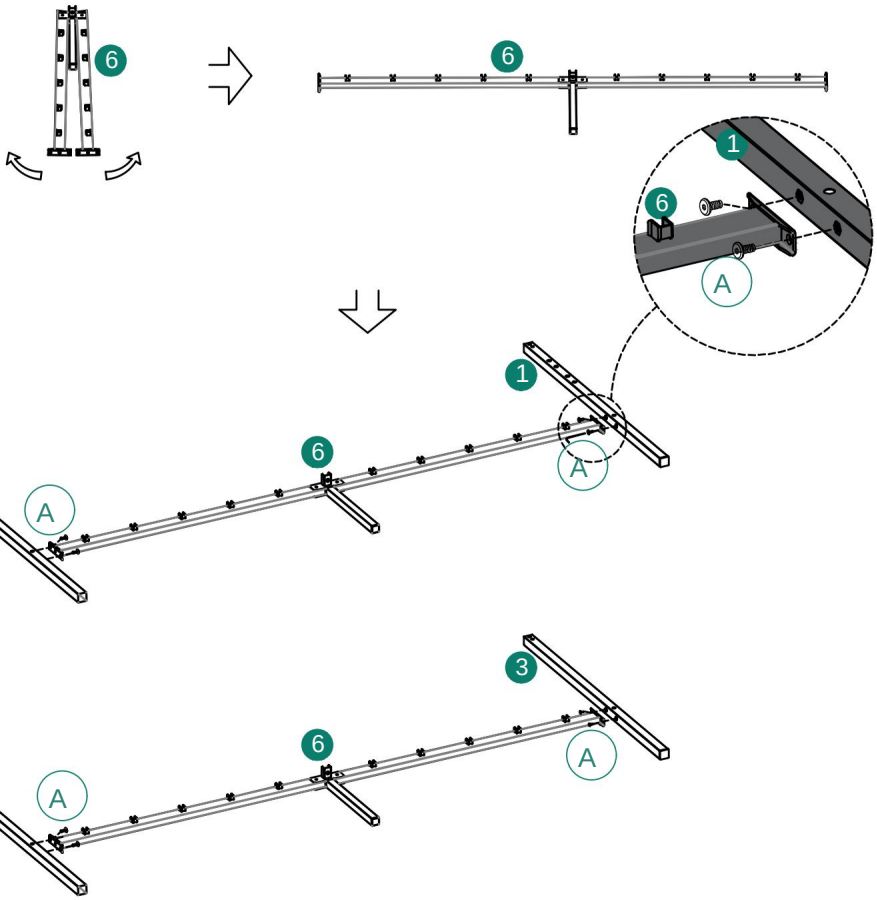

2

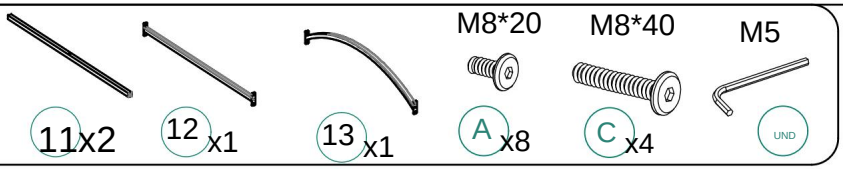

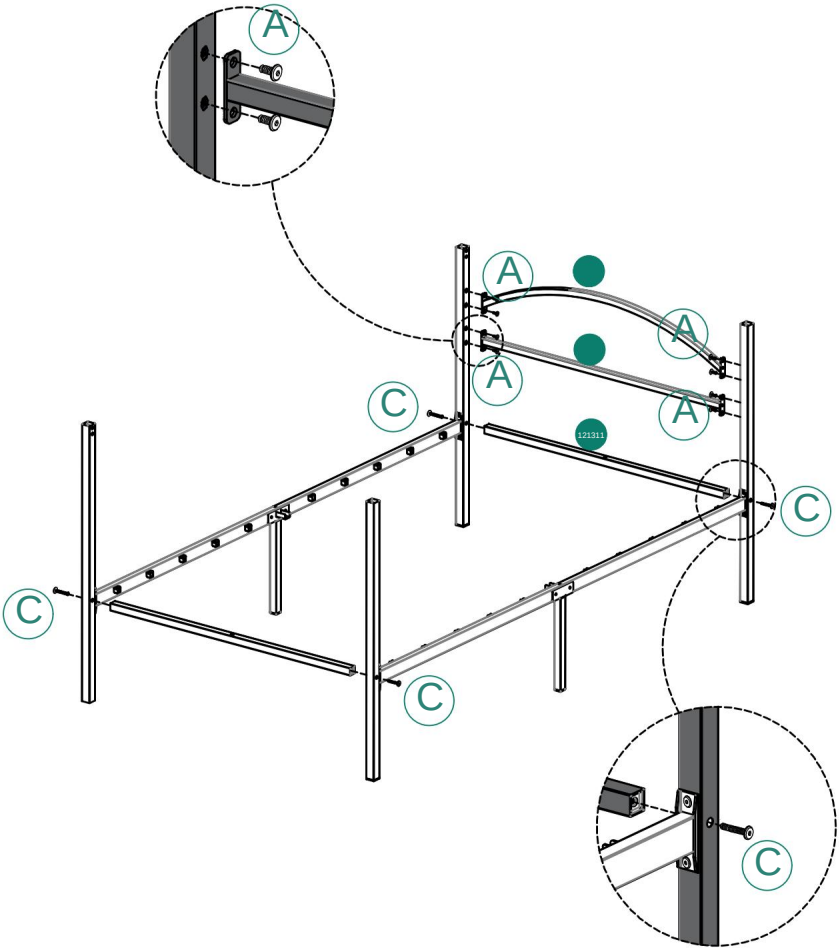

3

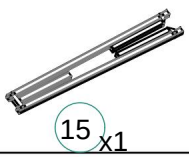

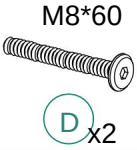



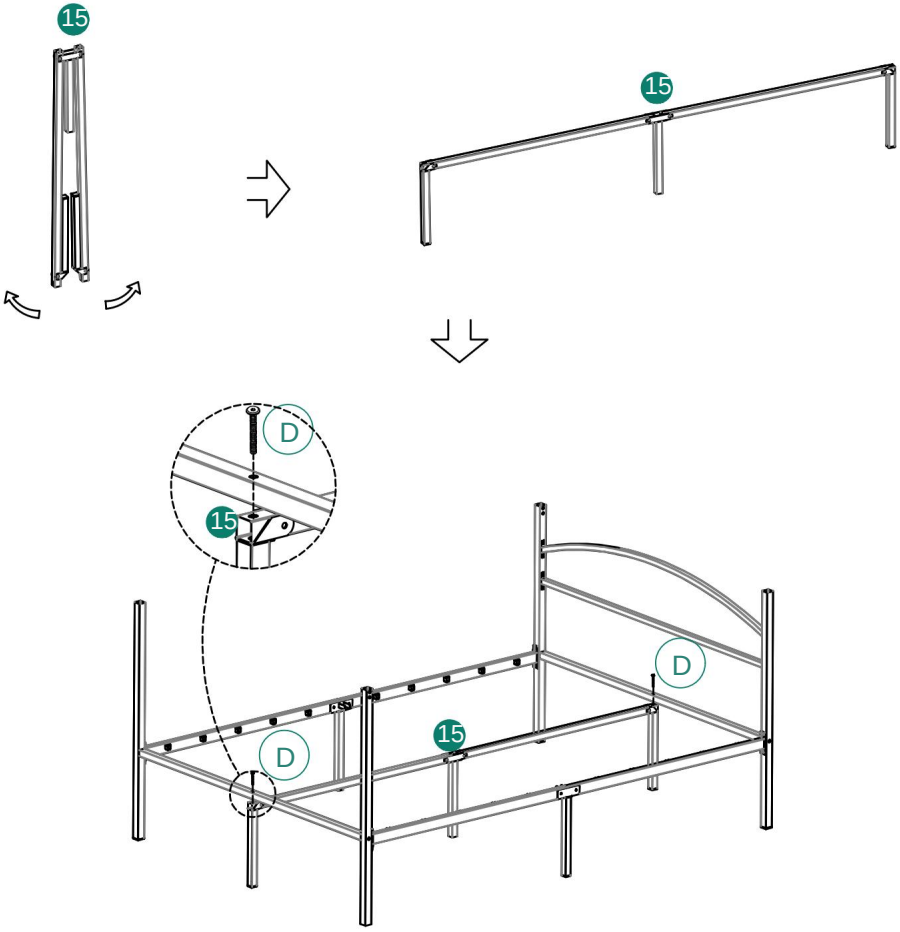

4

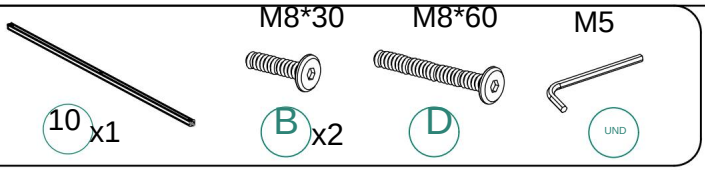

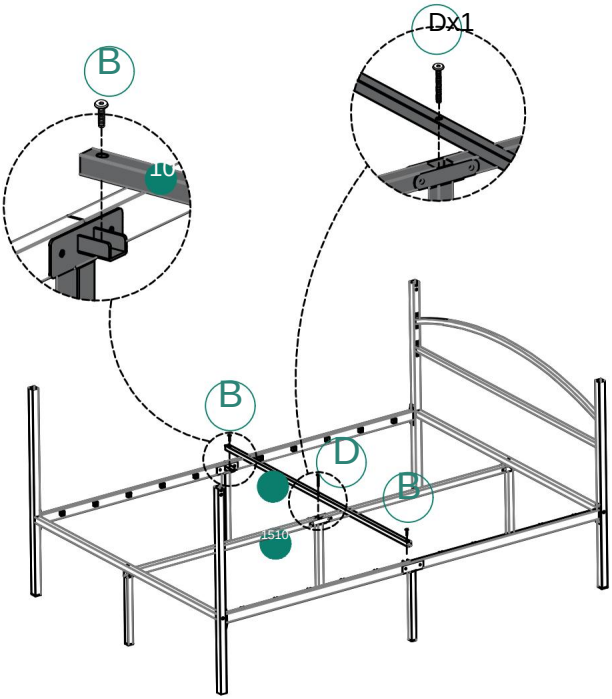

5



5 x4

M8*20



A x8



M5E

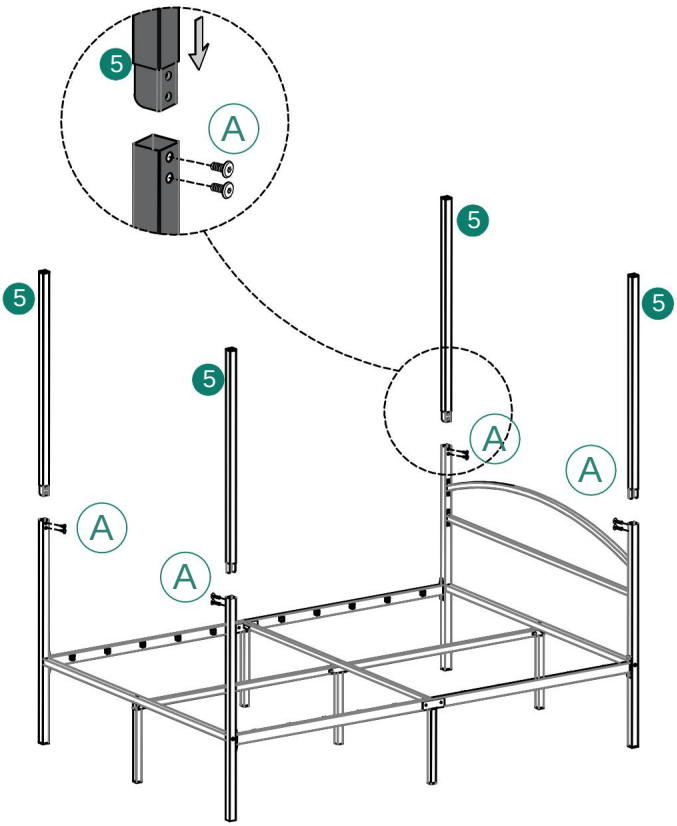

6



8 x2



9 x1

M8*20



A x2

M5



UND

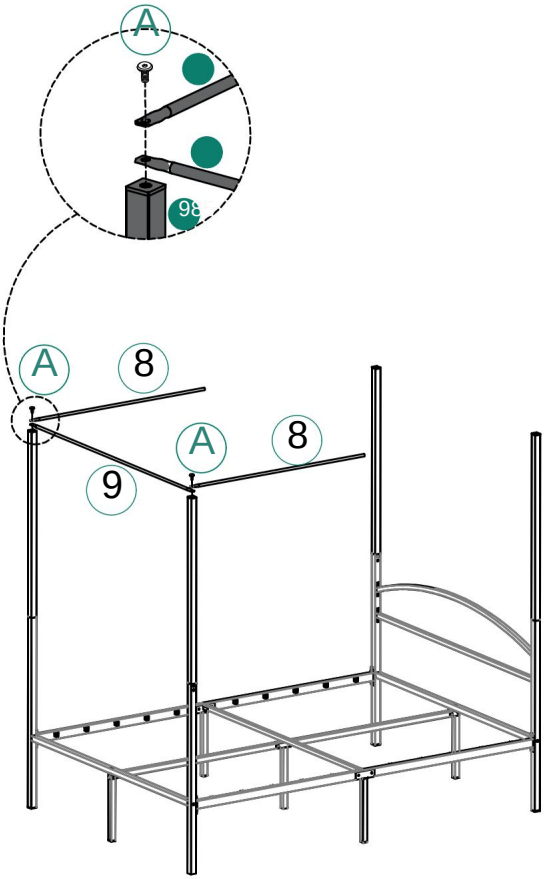

7

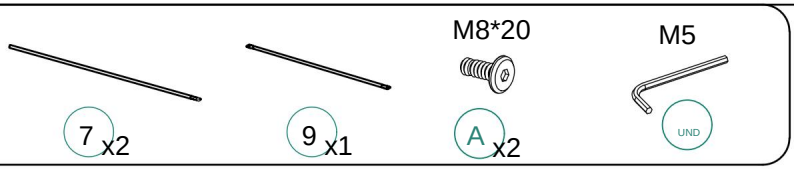

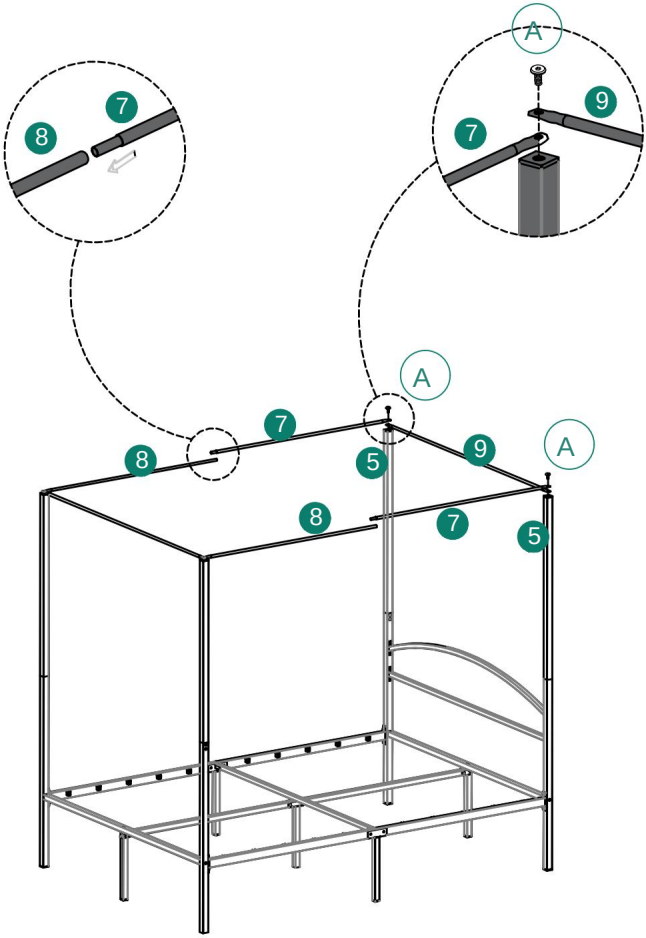

8



14 x 10

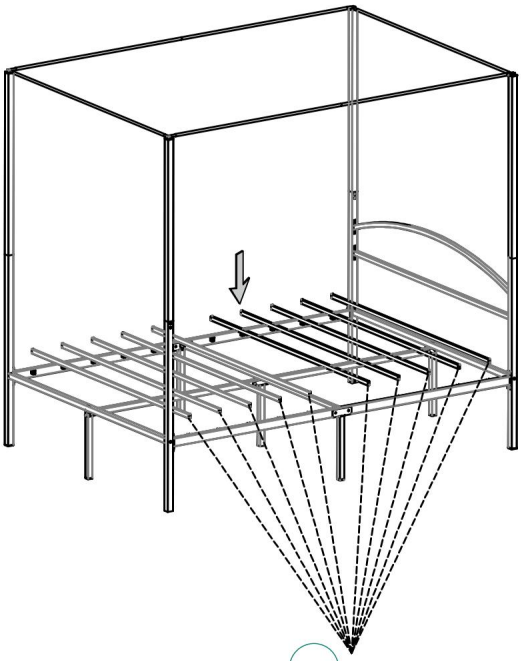

14 x 10

Modell	LS-TPC-006WH
Farbe	Weiß
Produktgröße (T*B*H)	1375*1960*1825 mm

* Produktmerkmale wie Spezifikationen, Aussehen und Design Änderungen vorbehalten



VEVOR

Upgrade · The Home Creator Way

Centro assistenza VEVOR

Letto a baldacchino

MODELLO: LS-TPC-006WH

VEVOR | Upgrade The Home Creator Way

MODELLO: LS-TPC-006WH



Queste sono le istruzioni originali, si prega di leggere attentamente tutte le istruzioni del manuale prima dell'uso. VEVOR si riserva il diritto di interpretare a proprio piacimento il presente manuale d'uso. L'aspetto del prodotto potrebbe differire leggermente da quello del prodotto ricevuto. Ci scusiamo se non vi informeremo tempestivamente di eventuali aggiornamenti tecnologici o software del nostro pro

ISTRUZIONI **DI SICUREZZA**

AVVERTIMENTO:

Leggere attentamente queste informazioni prima di utilizzare il prodotto. La mancata osservanza di queste istruzioni può causare gravi lesioni.

1. Il prodotto è conforme agli standard e alle normative pertinenti.

L'installazione di questo dispositivo deve essere conforme a tutte le normative vigenti e il suo utilizzo deve avvenire esclusivamente in ambienti ben ventilati. Si prega di leggere il manuale d'uso prima di installare e utilizzare l'apparecchiatura.

2. Questo apparecchio non è destinato all'uso da parte di persone (compresi i bambini) con ridotte capacità fisiche, sensoriali o mentali, o prive di di esperienza e conoscenza, a meno che non siano stati sottoposti a supervisione o istruzioni sull'uso dell'apparecchio da parte di una persona responsabile della loro sicurezza.

3. I bambini non devono giocare con l'apparecchio.

4. Questo apparecchio non deve essere utilizzato dai bambini. Tenere l'apparecchio fuori dalla portata dei bambini.

5. Questo apparecchio è destinato all'uso in ambito domestico e in applicazioni simili, quali:

– aree cucina per il personale in negozi, uffici e altri ambienti di lavoro ;
– case coloniche;
– da clienti in hotel, motel e altri ambienti di tipo residenziale;
– Ambienti di tipo bed and breakfast.

6. Conservare il prodotto in modo appropriato. Prima dell'uso, verificare che il prodotto non presenti anomalie. In caso di anomalie, interromperne immediatamente l'utilizzo.

7. Si prega di utilizzare il prodotto secondo le istruzioni d'uso previste; si sconsiglia l'uso improprio per evitare potenziali lesioni.

Precauzioni per il montaggio 1.

Montare il prodotto seguendo scrupolosamente queste istruzioni. Un montaggio improprio può comportare dei pericoli.

2. Durante l'assemblaggio, indossare occhiali di sicurezza conformi agli standard ANSI e guanti da lavoro resistenti.

3. Mantenere l'area di assemblaggio pulita e ben illuminata.

4. Durante l'assemblaggio, tenere gli astanti lontani dall'area.
5. Non assemblare se si è stanchi o sotto l'effetto di alcol, droghe o farmaci.

6. Le funzionalità del prodotto si applicano solo ai prodotti assemblati correttamente e completamente.
7. Assemblare su una superficie piana, livellata, dura e liscia, in grado di sostenere in sicurezza i letti a baldacchino.
8. Se possibile, si possono utilizzare utensili elettrici per facilitare il montaggio.
9. Per ulteriori informazioni sui componenti elencati nelle pagine seguenti, fare riferimento allo schema di montaggio presente in questo manuale. Disimballare e separare tutti i componenti in un'area di lavoro pulita.

Adottare le precauzioni

1. Non superare i limiti di peso specificati.
2. Utilizzare solo su una superficie piana, livellata, dura e liscia che possa essere utilizzata in sicurezza supportare letti a baldacchino completamente carichi.
3. Utilizzare esclusivamente secondo le istruzioni.
4. Ispezionare prima di ogni utilizzo; non utilizzare se le parti sono allentate o danneggiate.

CONSERVARE QUESTO MANUALE

	Riferimento Immagine	Quantità	Numero articolo	Riferimento Immagine	Quantità
1Articolo n.		X1			X2
2		X1	910		X1
3					X2
4		X1	1112		X1
5		X4	13		X1
6	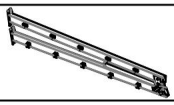		14		X10
7		X1X2X2	15		X1
		X2			

ELENCO DEI COMPONENTI

Articolo n.	Riferimento Immagine	Quantità	Numero articolo	Riferimento Immagine	Quantità
UN	 M8*20	X28	D	 M8*60	X3
B	 M8*30	X2	E	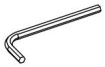 M5	X1
C	 M8*40	X4			

VISTA ESPLOSA

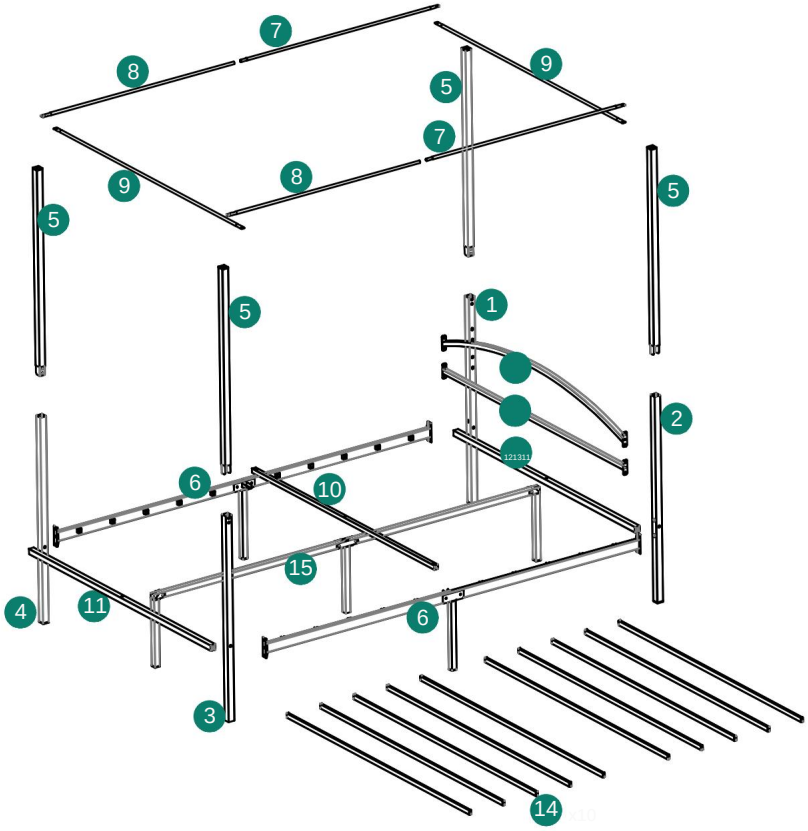

SQUADRA
ASSEMBLAGGIO
RACCOMANDATO

FASE DI MONTAGGIO

1

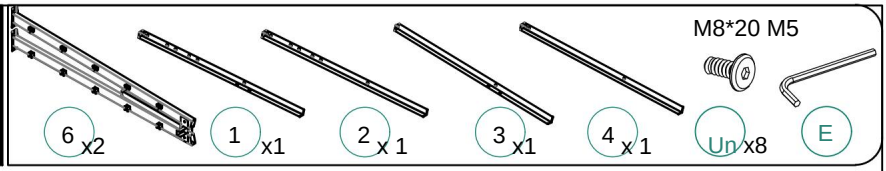

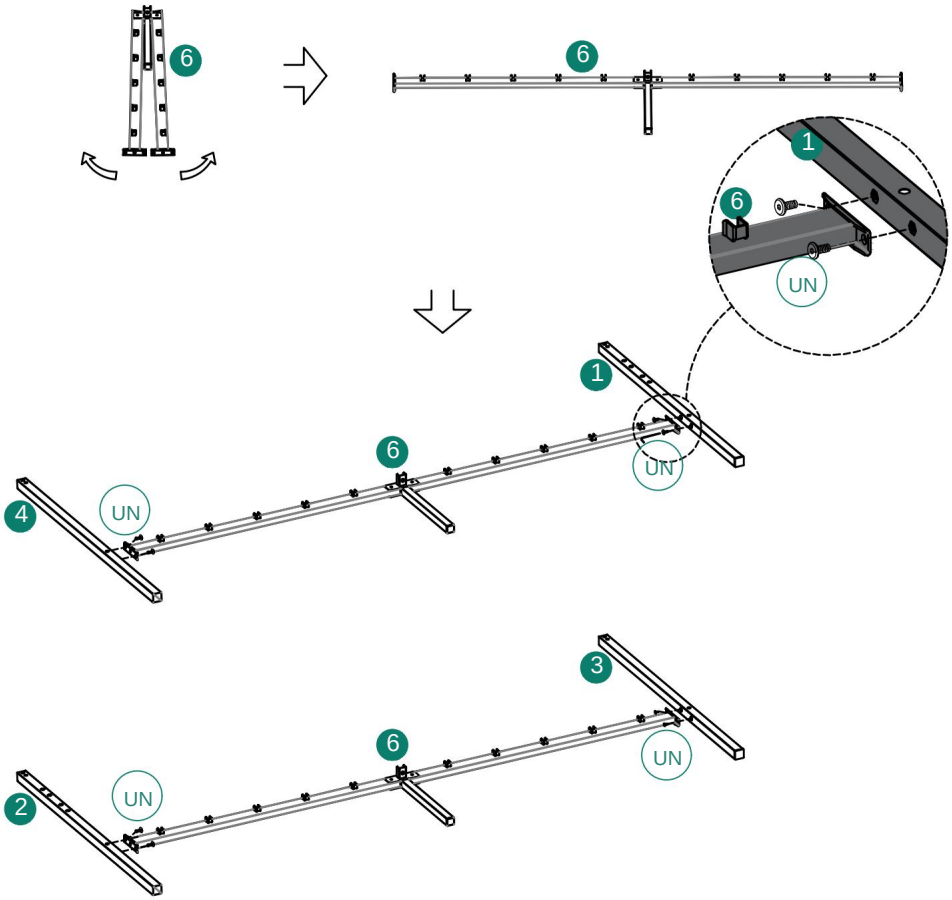

2

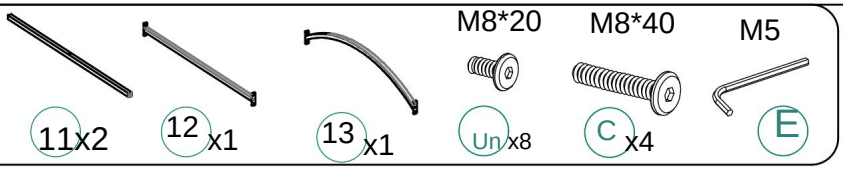

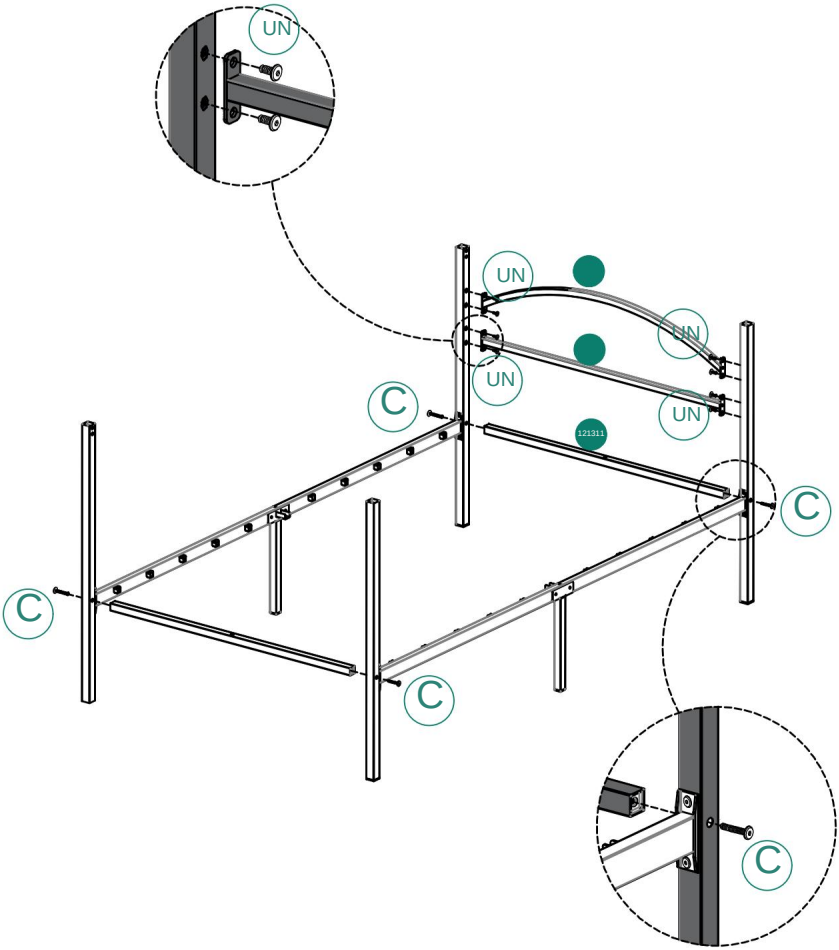

3

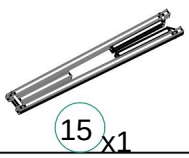

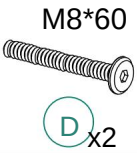



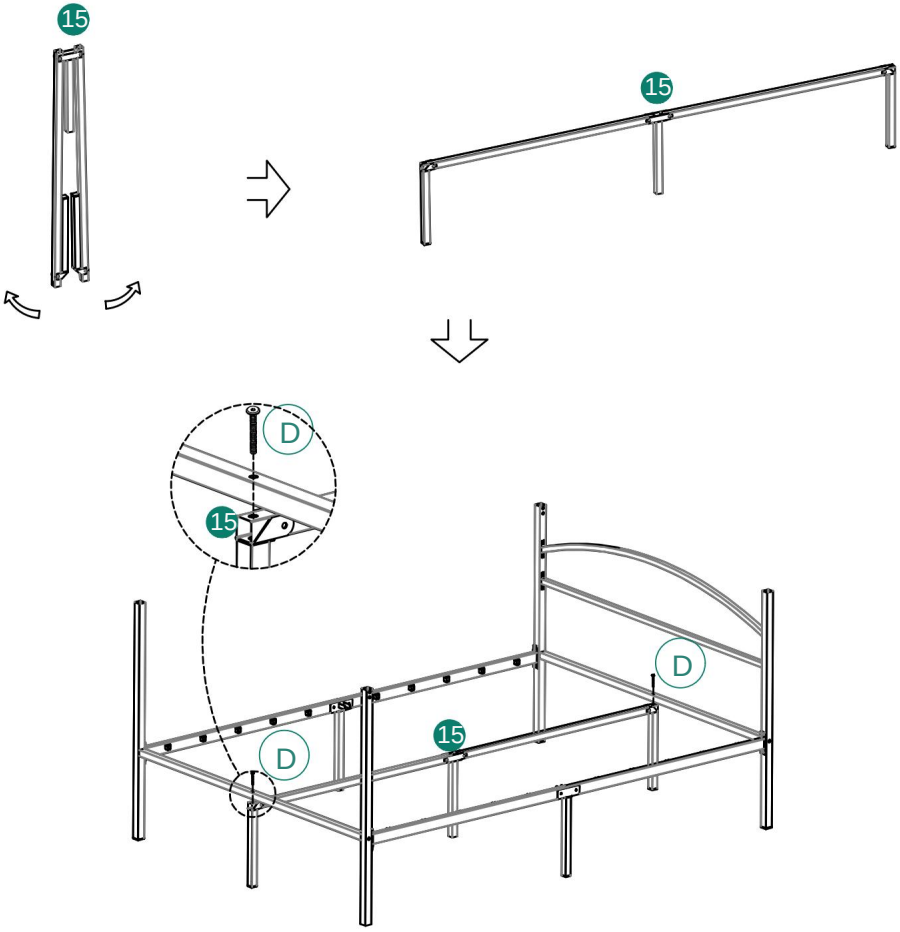

4

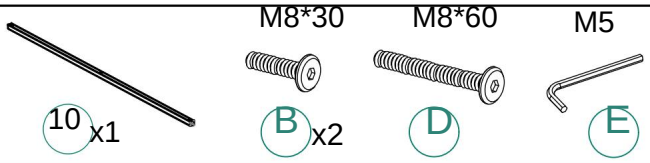

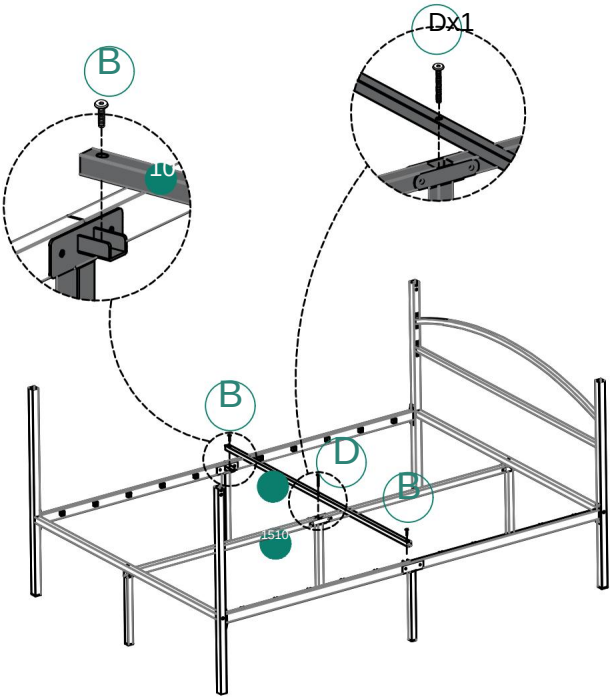

5



5 x4

M8*20



Un x8



M5E

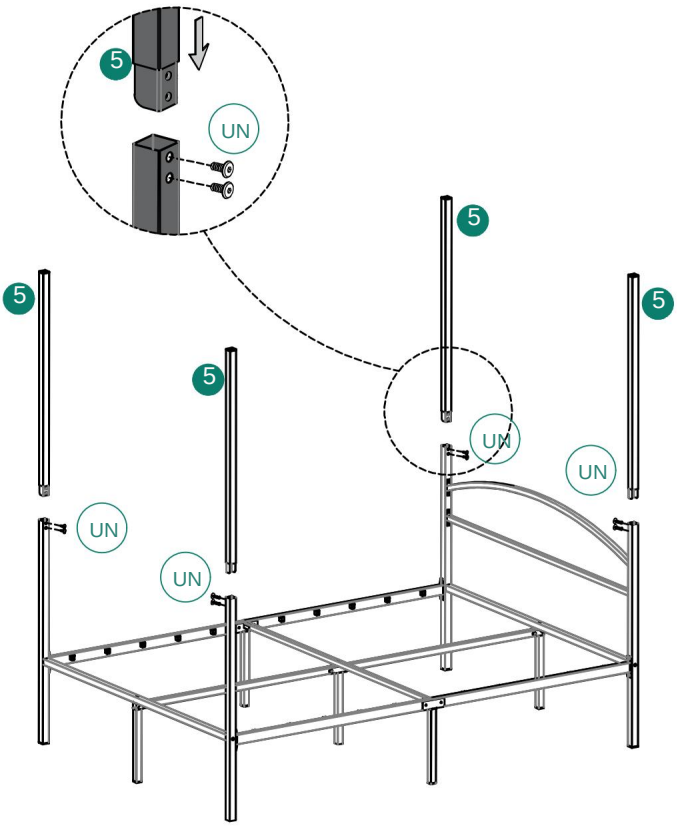

6



8 x2

9 x1

M8*20



A x2

M5



E

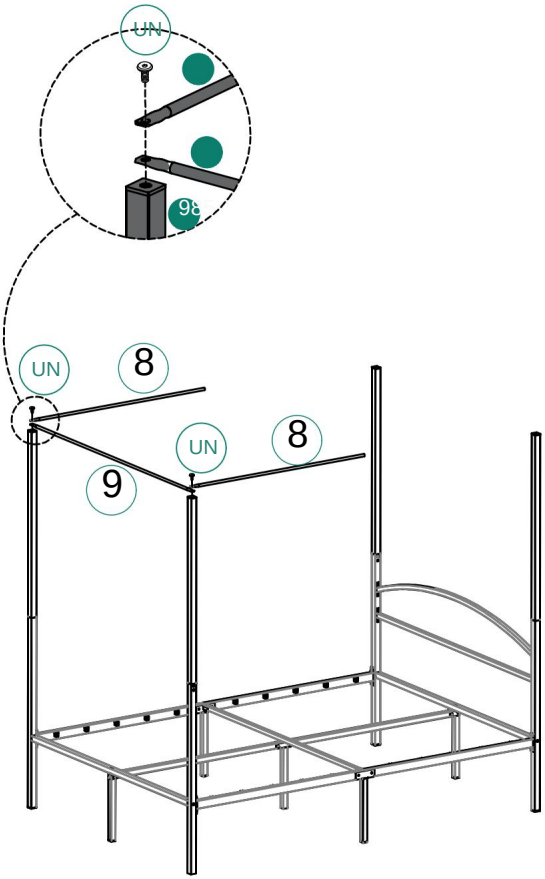

7



7 x2



9 x1

M8*20



A x2

M5



E

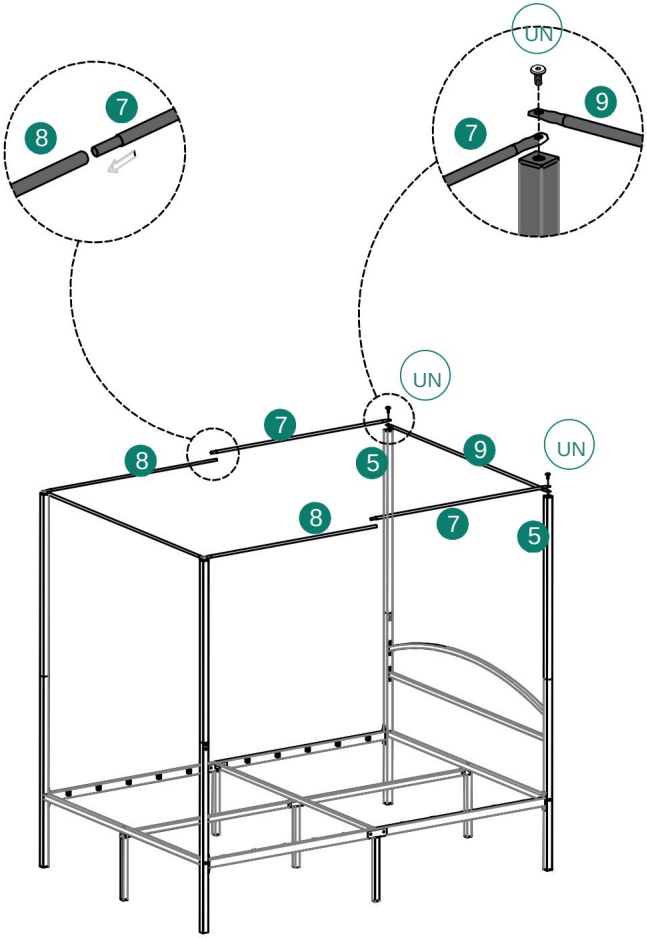

8



14 x 10

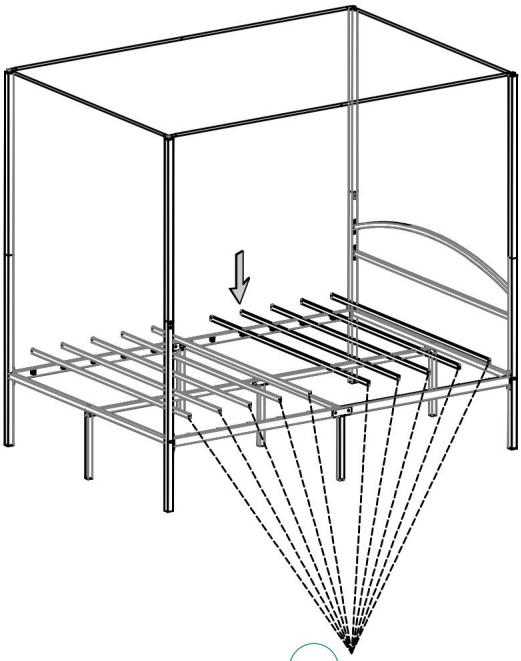

14 x 10

Modello	LS-TPC-006WH
Colore	Bianco
Dimensioni del prodotto (P*L*A)	1375*1960*1825mm

* Prodotti quali specifiche, aspetto e design sono soggetti a modifiche senza preavviso

VEVOR

Upgrade · The Home Creator Way

Centro de soporte de VEVOR

Cama con dosel

MODELO: LS-TPC-006WH

VEVOR | Upgrade
The Home Creator Way

MODELO: LS-TPC-006WH

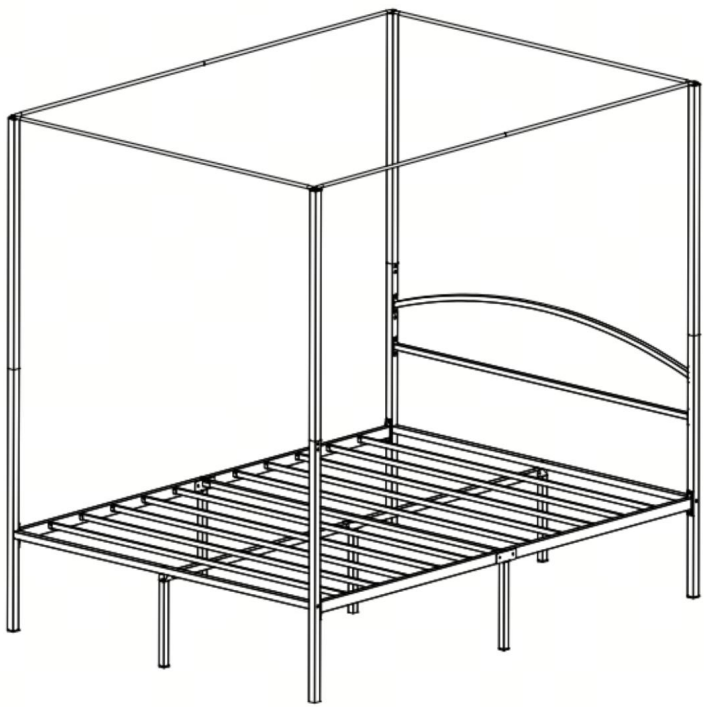

Estas son las instrucciones originales. Lea atentamente todo el manual antes de usar el producto. VEVOR se reserva el derecho de interpretar el manual de usuario. El aspecto del producto puede variar con respecto al que reciba. Le pedimos disculpas si no le informamos nuevamente sobre actualizaciones de tecnología o software.

INSTRUCCIONES DE SEGURIDAD

ADVERTENCIA:

Lea este material antes de usar este producto. De no hacerlo, podría sufrir lesiones graves.

1. El producto cumple con las normas y reglamentos pertinentes.

La instalación de este dispositivo debe cumplir con todas las normativas aplicables y solo debe utilizarse en áreas bien ventiladas. Lea el manual de usuario antes de instalar y utilizar este equipo.

2. Este aparato no está destinado a ser utilizado por personas (incluidos niños) con capacidades físicas, sensoriales o mentales reducidas o falta de ellas.
de experiencia y conocimiento, a menos que hayan recibido supervisión o instrucción sobre el uso del aparato por parte de una persona.
responsables de su seguridad.

3. Los niños no deben jugar con el aparato.

4. Este aparato no debe ser utilizado por niños. Manténgalo fuera del alcance de los niños.

5. Este aparato está diseñado para ser utilizado en aplicaciones domésticas y similares, tales como:
– áreas de cocina para el personal en tiendas, oficinas y otros entornos laborales ;
– casas de campo;
– por clientes en hoteles, moteles y otros entornos de tipo residencial;
– entornos tipo alojamiento y desayuno.

6. Por favor, conserve el producto adecuadamente. Compruebe si el producto presenta alguna anomalía antes de usarlo. Si detecta alguna anomalía, deje de usarlo.

7. Utilice el producto de acuerdo con el uso previsto; tenga en cuenta que un uso indebido puede ocasionar lesiones.

Precauciones de montaje 1.

Ensamble únicamente siguiendo estas instrucciones. Un montaje incorrecto puede generar riesgos.

2. Utilice gafas de seguridad homologadas por ANSI y guantes de trabajo resistentes durante el montaje.

3. Mantenga la zona de montaje limpia y bien iluminada.

4. Mantenga a los curiosos fuera del área durante el montaje.
5. No participe en la reunión si está cansado o bajo los efectos del alcohol, las drogas o los medicamentos.
6. Las capacidades del producto se aplican únicamente a productos ensamblados de forma correcta y completa.
7. Ensámblelo sobre una superficie plana, nivelada, dura y lisa capaz de soportar de forma segura las camas con dosel.
8. Si es posible, puede utilizar herramientas eléctricas para facilitar el montaje.
9. Para obtener información adicional sobre las piezas que se enumeran en las páginas siguientes, consulte el diagrama de montaje de este manual.
Desempaque y separe todas las piezas en un área de trabajo limpia.

Precauciones de uso:

1. No exceda las capacidades de peso especificadas.
2. Utilizar únicamente sobre una superficie plana, nivelada, dura y lisa que pueda soportar el peso de forma segura.
Admite camas con dosel totalmente equipadas.
3. Utilizar únicamente según lo previsto.
4. Inspeccione antes de cada uso; no lo utilice si alguna pieza está suelta o dañada.

GUARDE ESTE MANUAL

	Referencia Imagen	Cantidad	Número de artículo	Referencia Imagen	Cantidad
Número de artículo		X1			X2
2		X1	910		X1
3					X2
4		X1	1112		X1
5		X4	13		X1
6	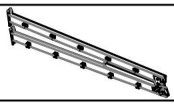		14		X10
7		X1X2X2	15		X1
		X2			

LISTA DE PIEZAS

Número de artículo	Referencia Imagen	Cantidad	Número de artículo	Referencia Imagen	Cantidad
A	 M8*20	X28	D	 M8*60	X3
B	 M8*30	X2	Y	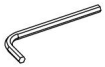 M5	X1
do	 M8*40	X4			

VISTA EXPLOTADA

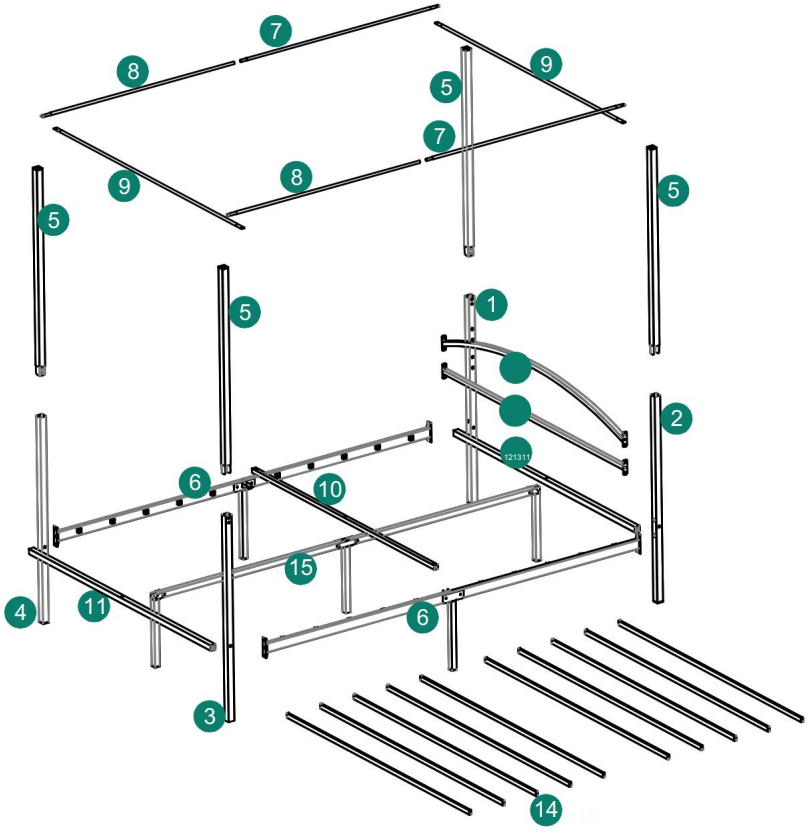

EQUIPO
ASAMBLEA
RECOMENDADO

PASO DE MONTAJE

1

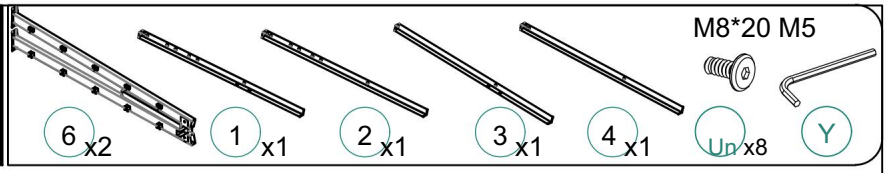

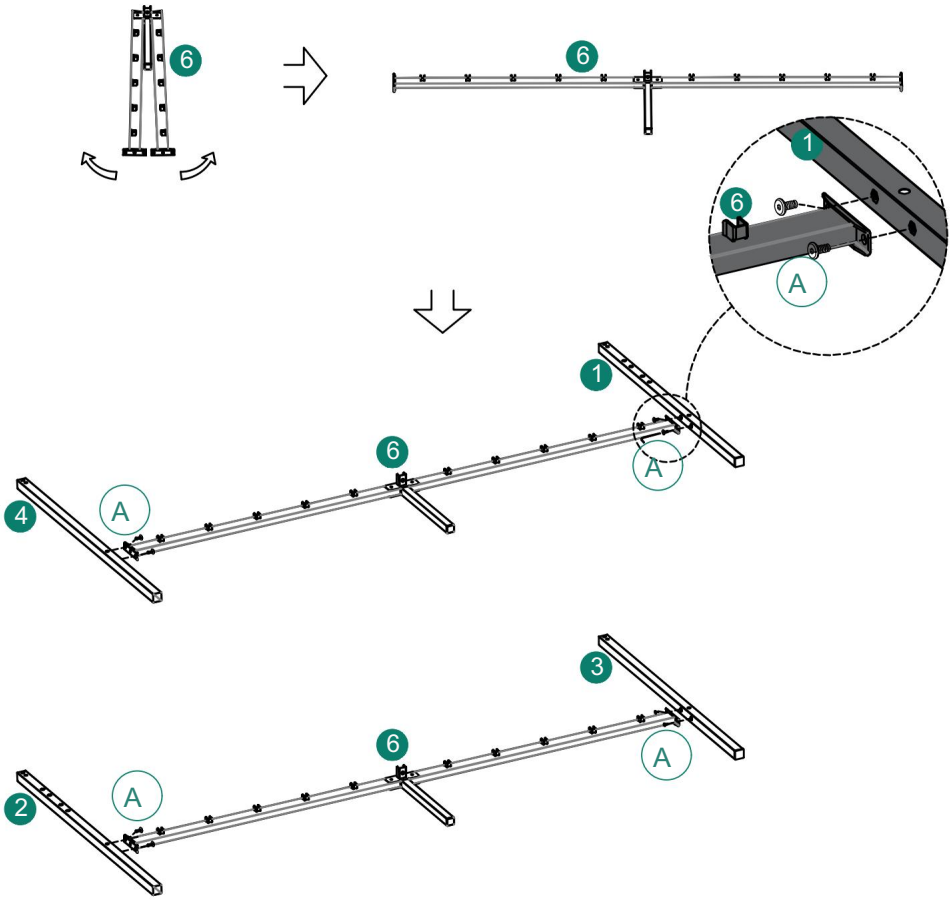

2

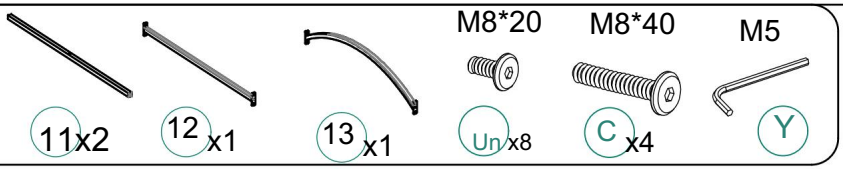
M8*20
M8*40
M5
11x2
12 x1
13 x1
Un x8
C x4
Y

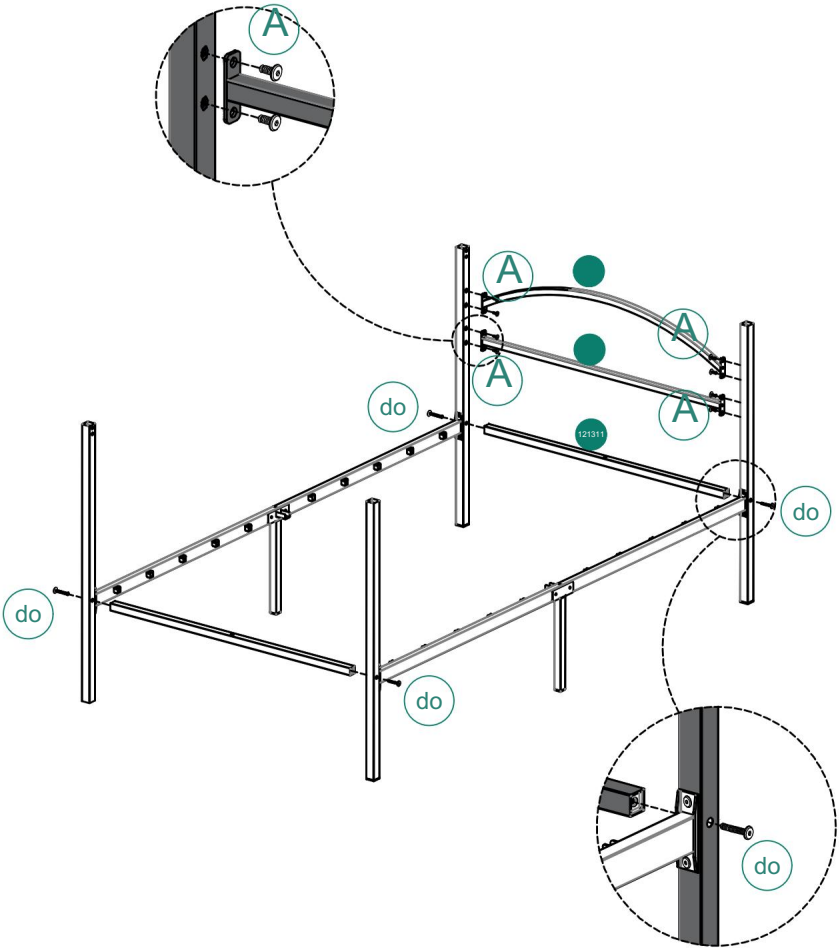
A
A
A
A
do
do
do
do
do
121311

3

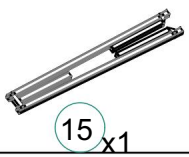

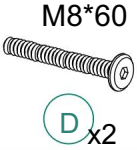



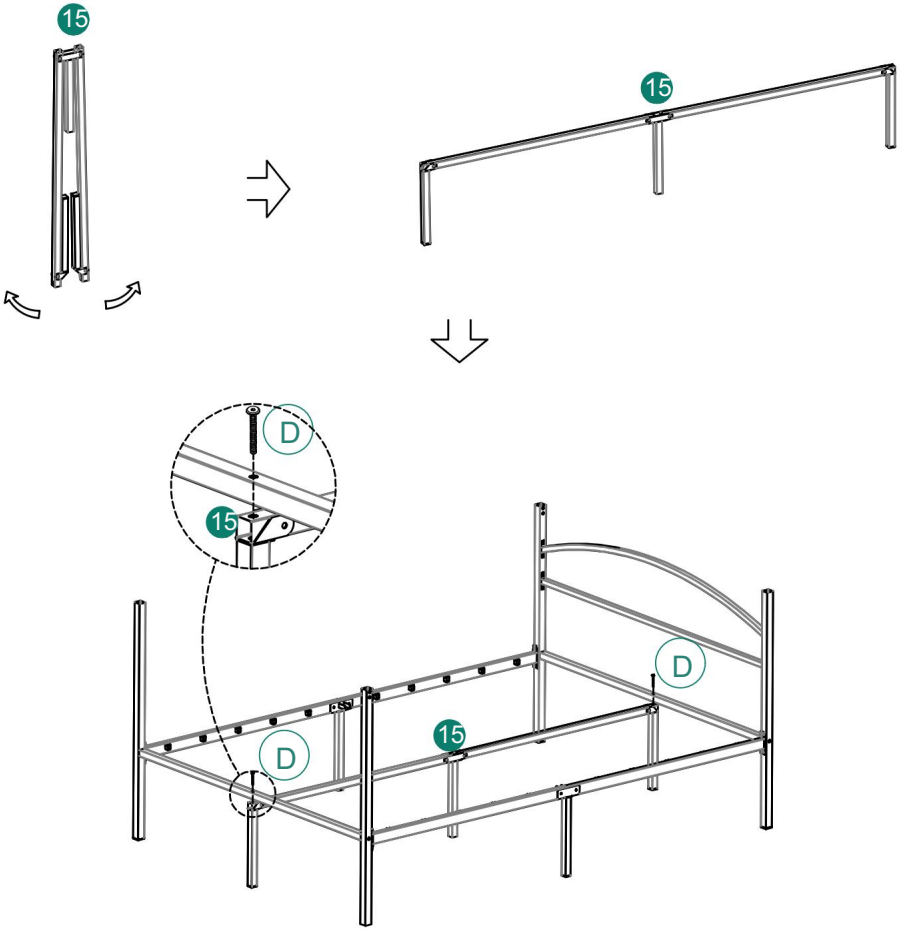

4

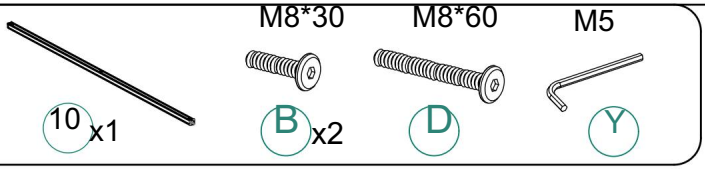

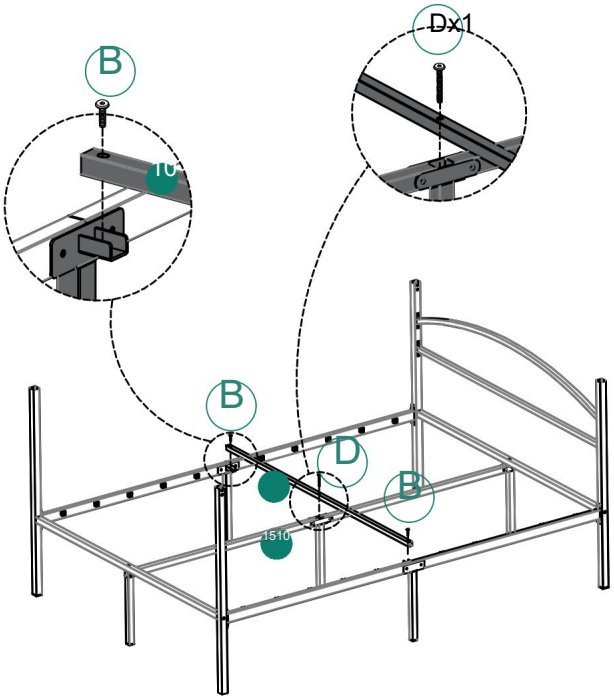

5



5 x4



M8*20

Un x8



M5E

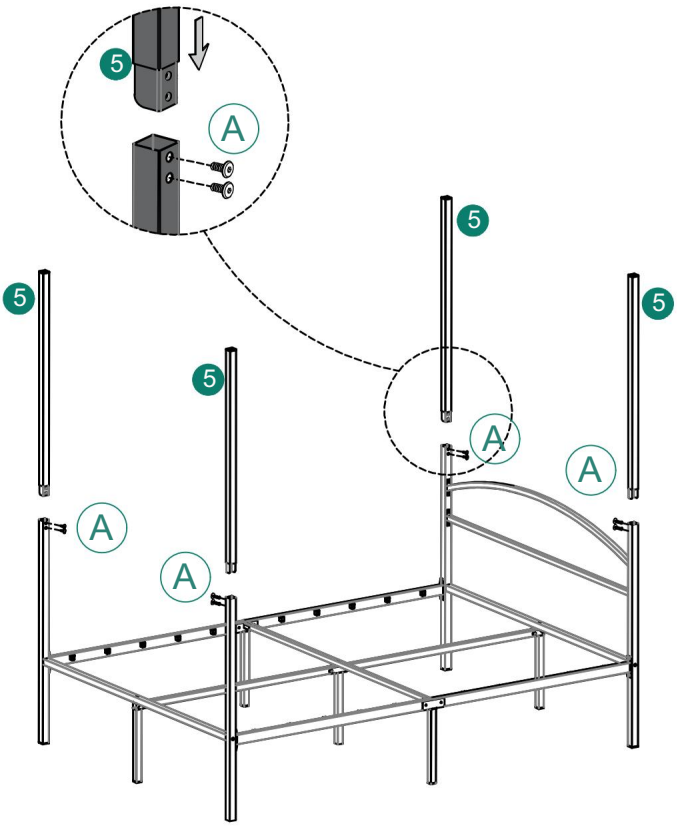

6



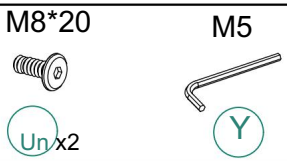

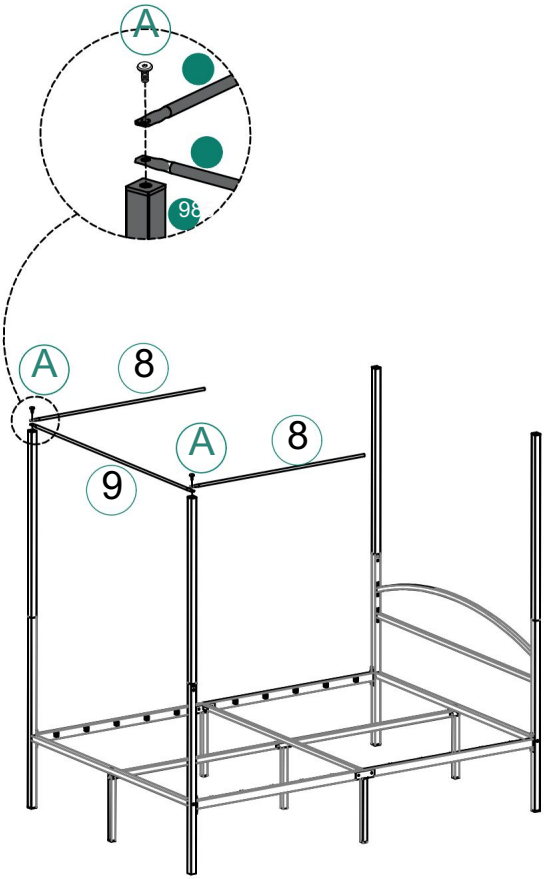

7



7 x2



9 x1



M8*20

Un x2



M5

Y

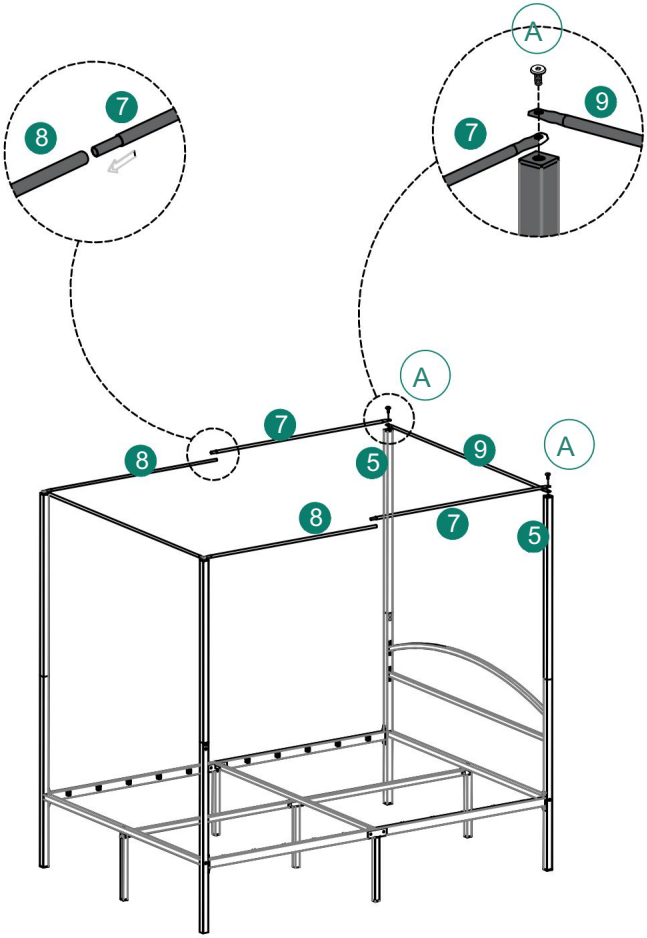

8



14 x 10

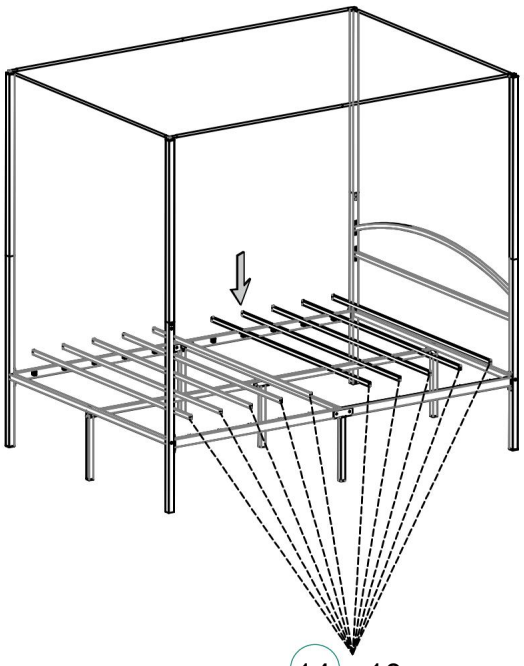

14 x 10

Modelo	LS-TPC-006WH
Color	Blanco
Dimensiones del producto (profundidad*ancho*alto)	1375*1960*1825 mm

*
Productos tales como especificaciones, apariencia y diseño están sujetos a modificaciones sin previo aviso



VEVOR

Upgrade · The Home Creator Way

Centrum wsparcia VEVOR

Łóżko z baldachimem

MODEL:LS-TPC-006WH

VEVOR | Upgrade The Home Creator Way

MODEL: LS-TPC-006WH



To jest oryginalna instrukcja obsługi. Przed użyciem prosimy o dokładne zapoznanie się z treścią instrukcji. Firma VEVOR zastrzega sobie prawo do jednoznacznej interpretacji niniejszej instrukcji obsługi. Wygląd produktu zależy od stanu, w jakim go otrzymali Państwo. Prosimy o wyrozumiałość, ale nie będziemy Państwa ponownie informować o aktualizacjach technologicznych lub oprogramowania naszego

INSTRUKCJE BEZPIECZEŃSTWA

OSTRZEŻENIE:

Przeczytaj ten materiał przed użyciem produktu. Nieprzestrzeganie tego zalecenia może spowodować poważne obrażenia.

1. Produkt jest zgodny z odpowiednimi normami i przepisami.

Instalacja tego urządzenia musi być zgodna ze wszystkimi obowiązującymi przepisami i powinno być ono użytkowane wyłącznie w dobrze wentylowanych pomieszczeniach. Przed instalacją i użytkowaniem urządzenia należy zapoznać się z instrukcją obsługi.

2. Urządzenie to nie jest przeznaczone do użytku przez osoby (w tym dzieci) o ograniczonej sprawności fizycznej, sensorycznej lub umysłowej lub o niepełnosprawności intelektualnej. doświadczenia i wiedzy, chyba że nadzorowała je osoba lub udzieliła jej instrukcji dotyczących korzystania z urządzenia. odpowiedzialny za ich bezpieczeństwo.

3. Dzieci nie mogą bawić się urządzeniem.

4. Urządzenie nie powinno być używane przez dzieci. Trzymaj urządzenie poza zasięgiem dzieci.

5. Urządzenie to przeznaczone jest do użytku domowego i podobnych zastosowań, takich jak:

– kuchnie pracownicze w sklepach, biurach i innych środowiskach pracy ;
– domy gospodarcze;
– przez klientów w hotelach, motelach i innych obiektach mieszkalnych;
– obiekty typu bed and breakfast.

6. Prosimy o prawidłowe przechowywanie produktu. Przed użyciem należy sprawdzić, czy produkt nie wykazuje oznak nieprawidłowości. W przypadku stwierdzenia nieprawidłowości, należy zaprzestać jego użytkowania.

7. Używaj produktu zgodnie z jego przeznaczeniem, ostrzegając przed potencjalnymi obrażeniami spowodowanymi niewłaściwym użyciem.

Środki ostrożności podczas montażu 1. Montaż należy wykonywać wyłącznie zgodnie z niniejszą instrukcją. Nieprawidłowy montaż może stwarzać zagrożenie.

2. Podczas montażu należy nosić okulary ochronne zatwierdzone przez ANSI oraz wytrzymałe rękawice robocze.

3. Utrzymuj miejsce zgromadzenia w czystości i dobrym oświetleniu.

4. Podczas montażu nie dopuść, aby osoby postronne znajdowały się w pobliżu miejsca montażu.

5. Nie przystępuj do zgromadzeń, jeśli jesteś zmęczony lub pod wpływem alkoholu, narkotyków lub leków.

6. Możliwości produktu odnoszą się wyłącznie do produktów prawidłowo i całkowicie zmontowanych.

7. Zmontuj na płaskiej, równej, twardej i gładkiej powierzchni, która będzie w stanie bezpiecznie utrzymać łóżko z baldachimem.

8. Jeżeli to możliwe, możesz użyć elektronarzędzi, aby ułatwić montaż.

9. Aby uzyskać dodatkowe informacje dotyczące części wymienionych na kolejnych stronach, zapoznaj się ze schematem montażu w niniejszej instrukcji. Rozpakuj i oddziel wszystkie części w czystym miejscu pracy.

Zachowaj środki ostrożności

1. Nie przekraczaj dopuszczalnego obciążenia.

2. Używaj wyłącznie na płaskiej, równej, twardej i gładkiej powierzchni, która może być bezpiecznie używana. obsługuje w pełni załadowane łóżka z baldachimem.

3. Używać wyłącznie zgodnie z przeznaczeniem.

4. Przed każdym użyciem należy przeprowadzić kontrolę. Nie należy używać produktu, jeśli jakieś części są luźne lub uszkodzone.

ZAPISZ TĘ INSTRUKCJĘ

	Odniesienie Obraz	Ilość	Nr artykułu	Odniesienie Obraz	Ilość
1Nr pozycji		X1			X2
2		X1	910		X1
3					X2
4		X1	1112		X1
5		X4	13		X1
6	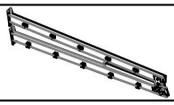		14		X10
7		X1X2X2	15		X1
		X2			

LISTA CZĘŚCI

Numer pozycji	Odniesienie Obraz	Ilość	Nr artykułu	Odniesienie Obraz	Ilość
A	 M8*20	X28	D	 M8*60	X3
B	 M8*30	X2	I	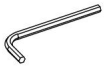 M5	X1
C	 M8*40	X4			

WIDOK ROZBITY

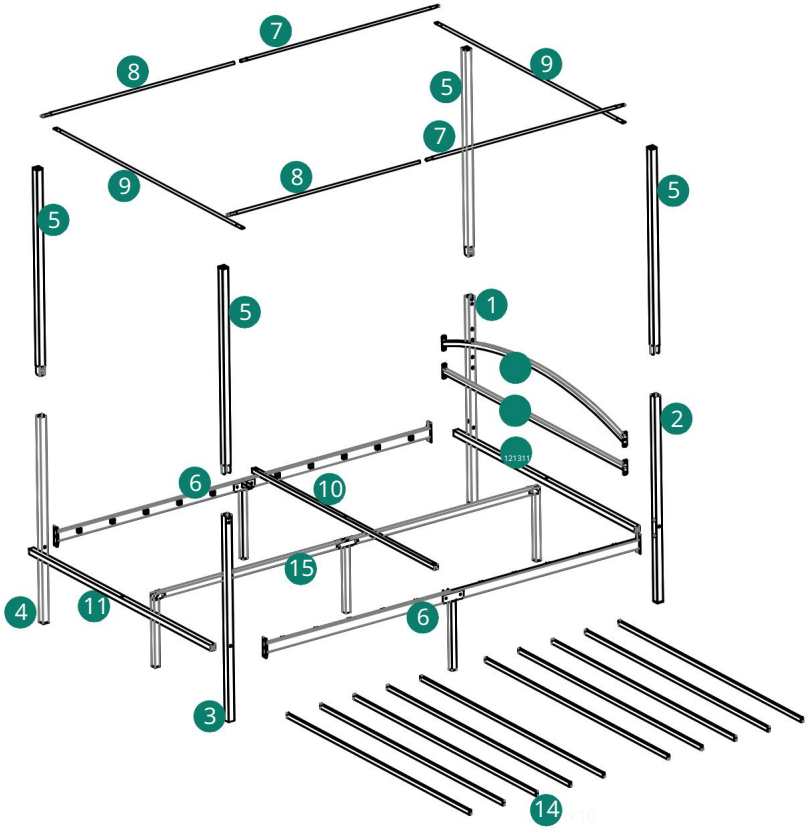

ZESPÓŁ MONTAŻ ZALECONY

KROK MONTAŻU

1

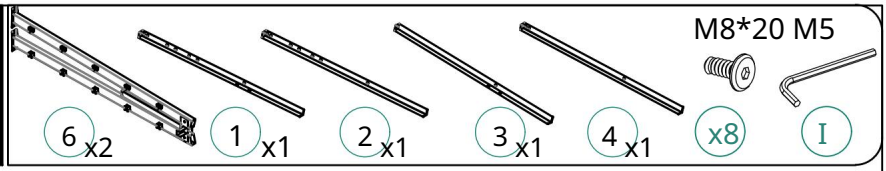

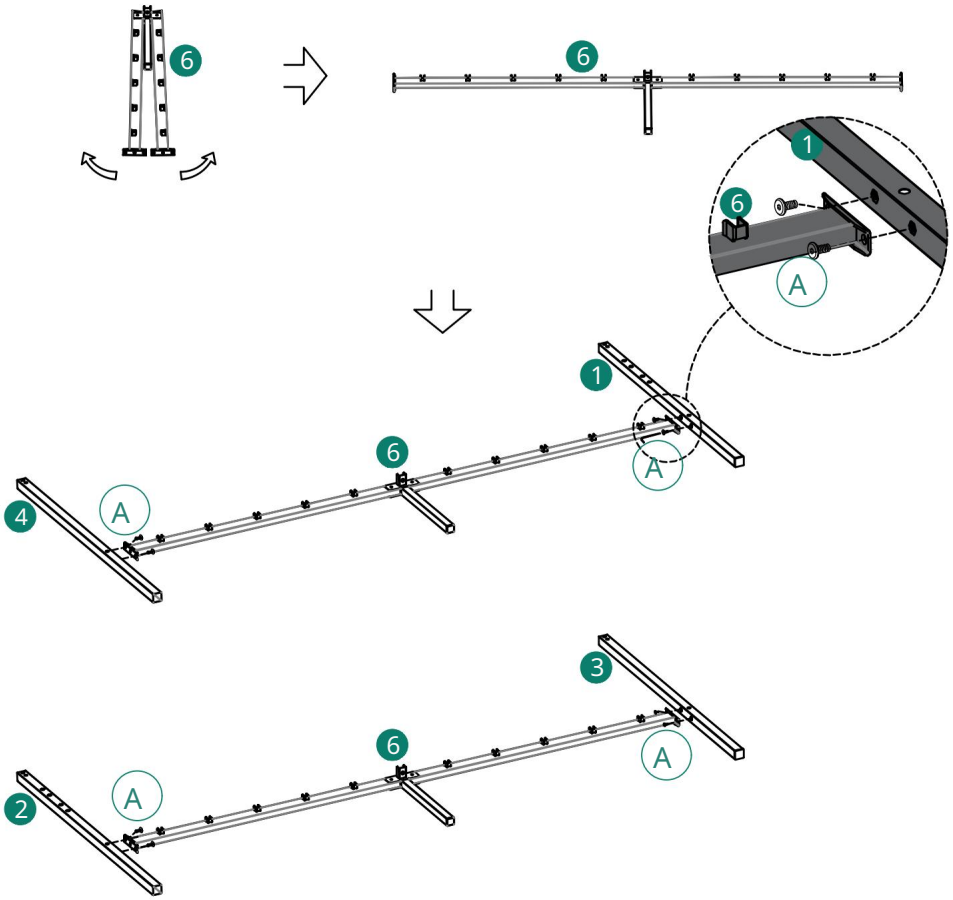

2

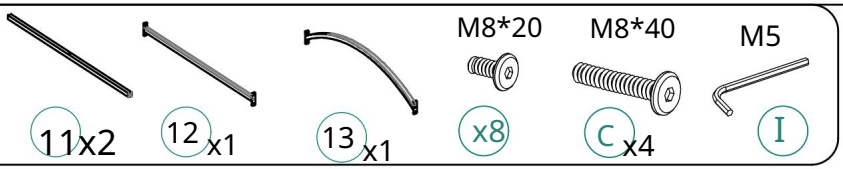

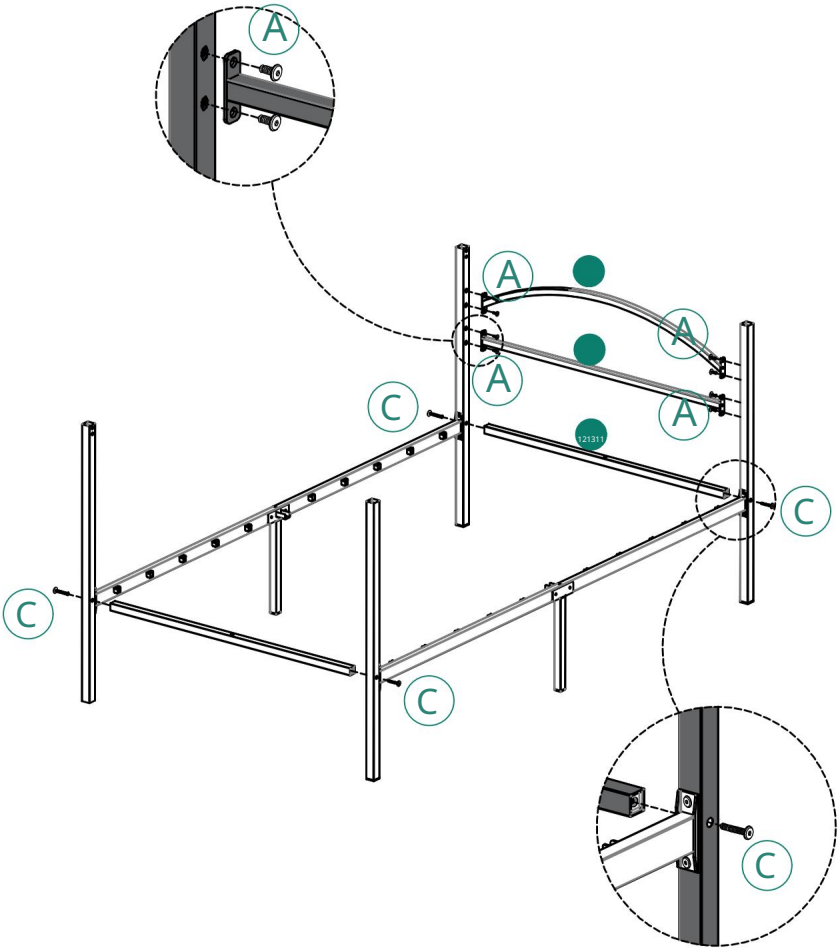

3

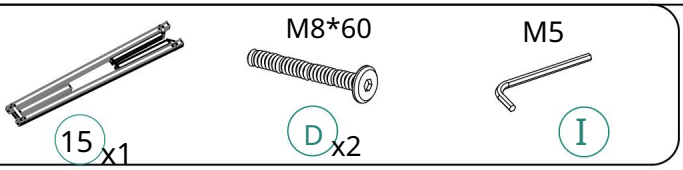

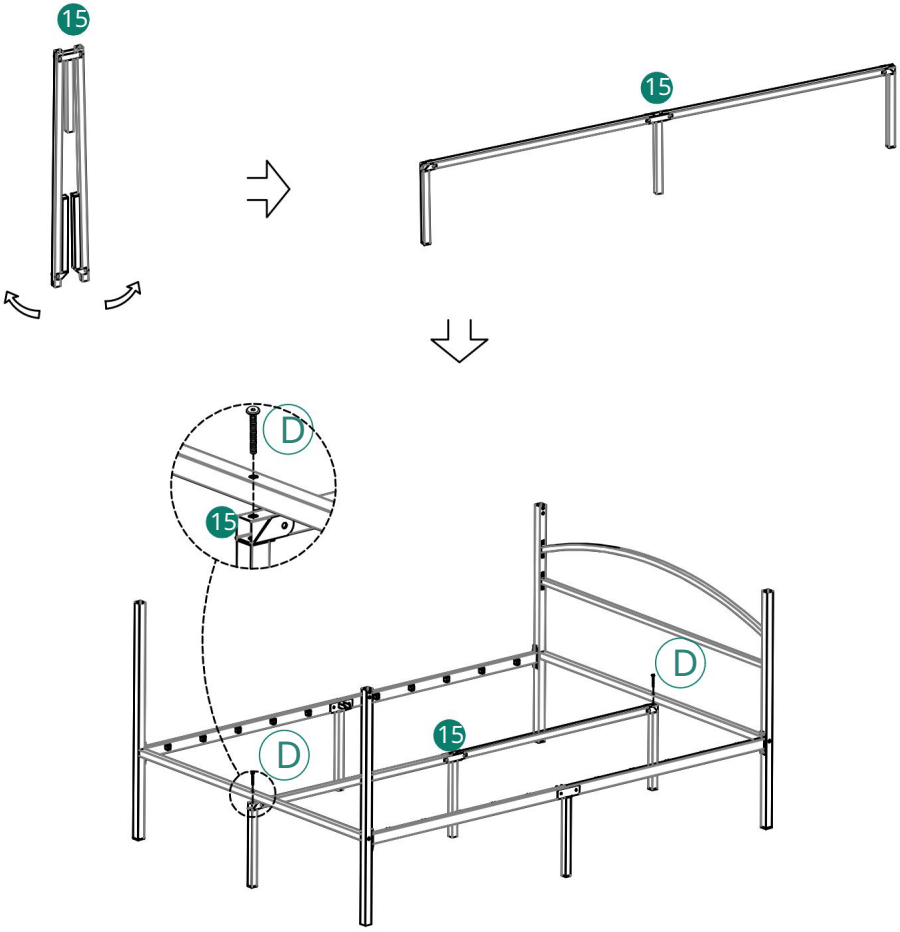

4

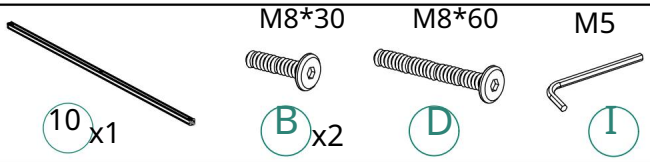

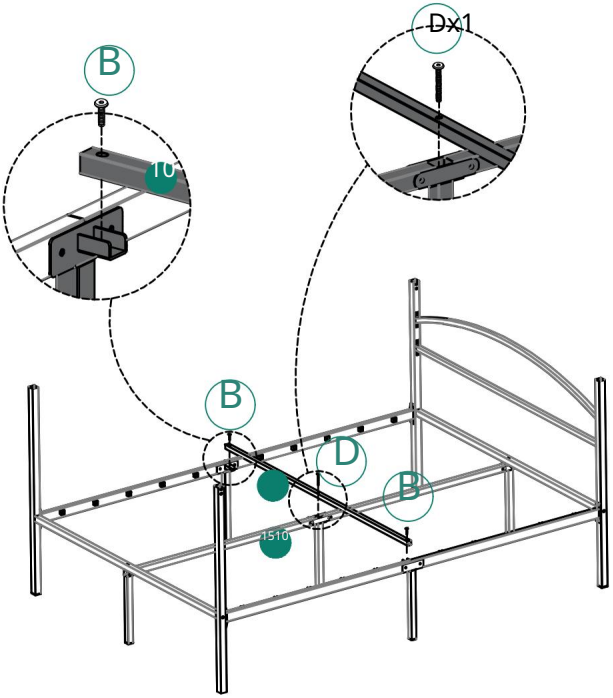

5



5 x4

M8*20



x8



M5E

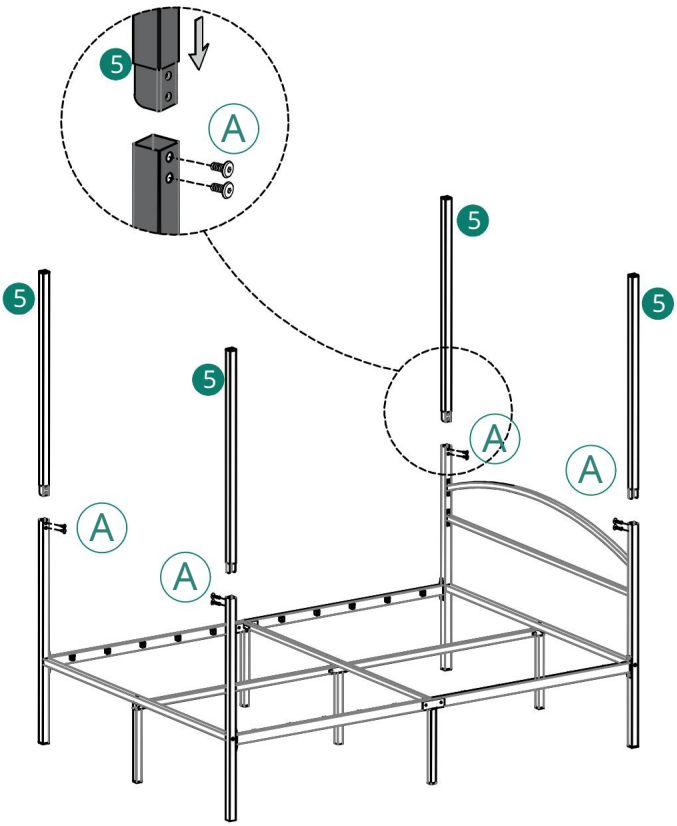

6



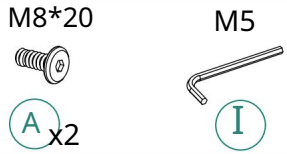

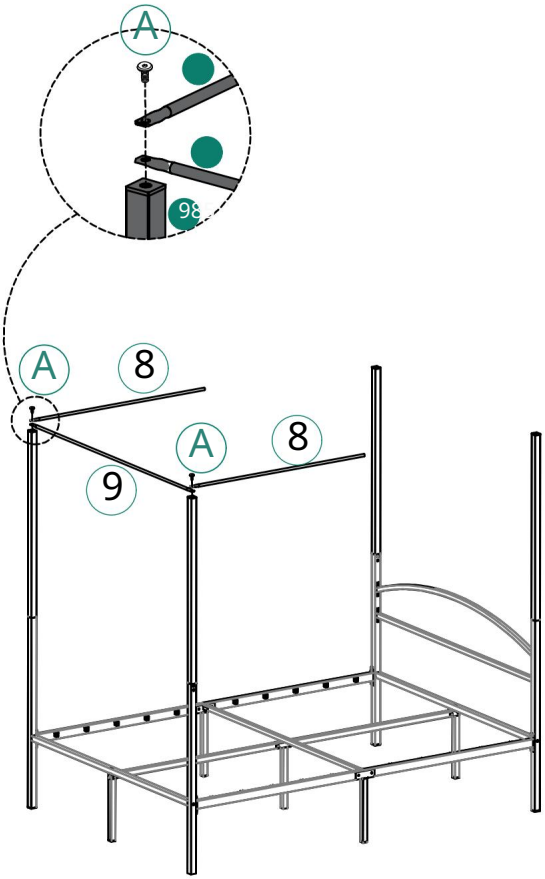

7

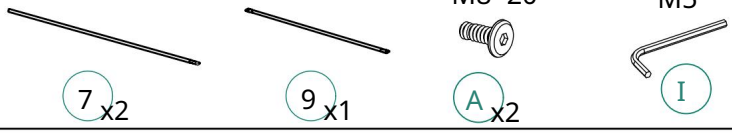

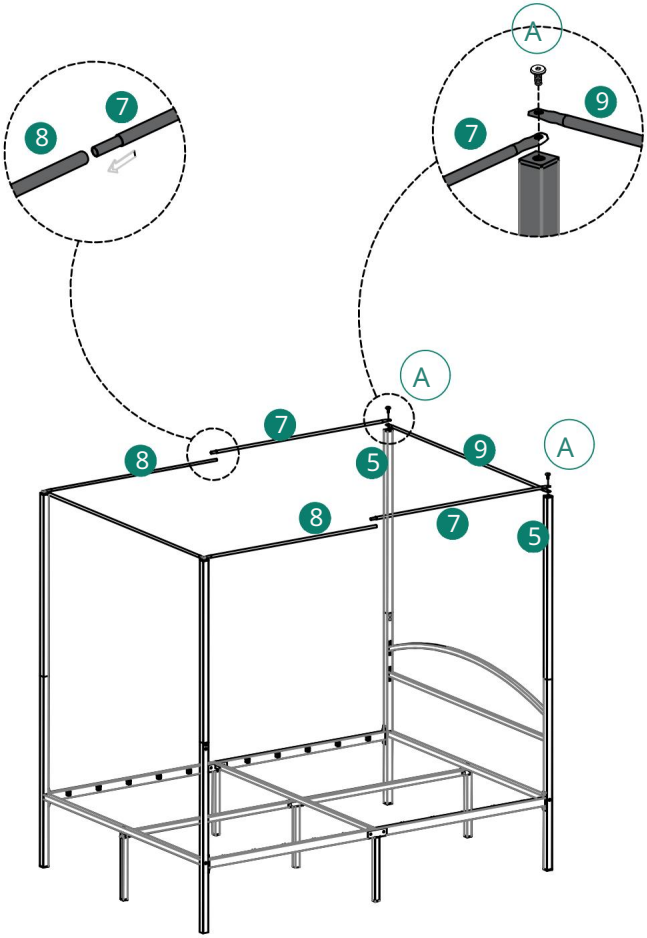

8



14 x10

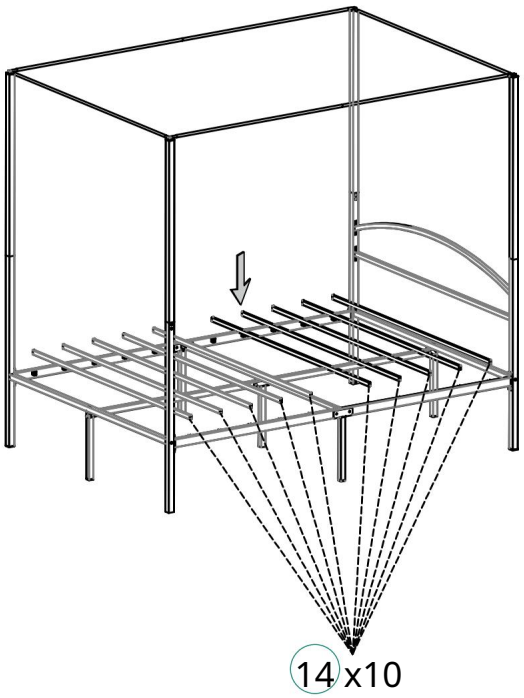

14 x10

Model	LS-TPC-006WH
Kolor	Biały
Wymiary produktu (gł.*szer.*wys.)	1375*1960*1825 mm

* Produkty takie jak specyfikacje, wygląd i projekt mogą ulec zmianie bez wcześniejszego powiadomienia



VEVOR

Upgrade · The Home Creator Way

VEVOR-ondersteuningscentrum

Hemelbed

MODEL:LS-TPC-006WH

VEVOR | Upgrade The Home Creator Way

MODEL: LS-TPC-006WH

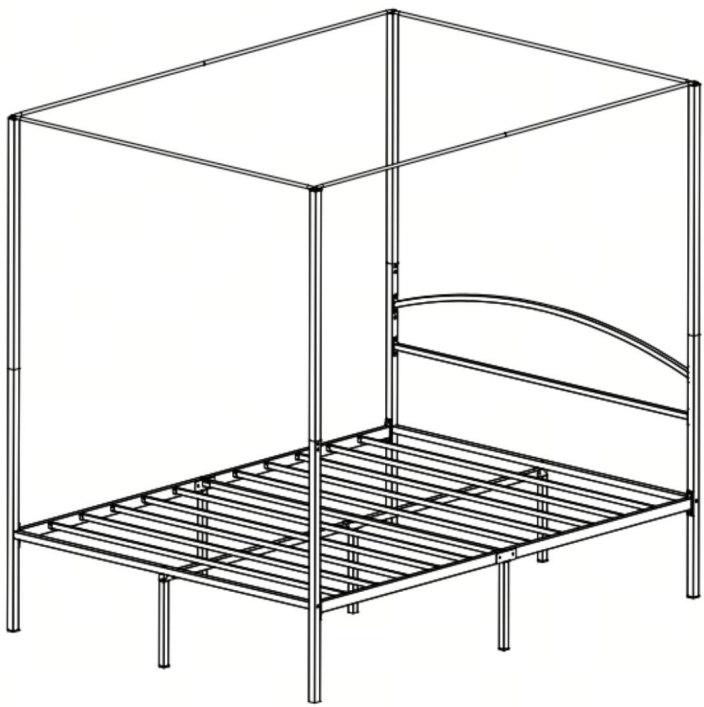

Dit is de originele handleiding. Lees alle instructies in de handleiding zorgvuldig door voordat u het product in gebruik neemt. VEVOR behoudt zich het recht voor om de gebruikershandleiding anders te interpreteren. Het uiterlijk van het product kan afwijken van het product dat u ontvangt. Wij zullen u niet opnieuw informeren over eventuele technologische of software-updates voor ons product.

VEILIGHEIDSINSTRUCTIES

WAARSCHUWING:

Lees deze informatie aandachtig door voordat u dit product gebruikt. Het niet nalezen van deze instructies kan ernstig letsel tot gevolg hebben.

1. Het product voldoet aan de relevante normen en voorschriften.

De installatie van dit apparaat moet voldoen aan alle geldende voorschriften en het mag alleen worden gebruikt in goed geventileerde ruimtes. Lees de gebruikershandleiding voordat u dit apparaat installeert en gebruikt.

2. Dit apparaat is niet bedoeld voor gebruik door personen (inclusief kinderen) met beperkte fysieke, zintuiglijke of mentale vermogens, of die hier niet toe in staat zijn. ervaring en kennis, tenzij ze onder toezicht staan van een persoon die hen instructies geeft over het gebruik van het apparaat. verantwoordelijk voor hun veiligheid.

3. Kinderen mogen niet met het apparaat spelen.

4. Dit apparaat mag niet door kinderen worden gebruikt. Houd het apparaat buiten het bereik van kinderen.

5. Dit apparaat is bedoeld voor gebruik in huishoudelijke en soortgelijke toepassingen, zoals:
– personeelskeukens in winkels, kantoren en andere werkomgevingen ;
– boerderijen;
– door klanten in hotels, motels en andere woonomgevingen;
– bed & breakfast-achtige omgevingen.

6. Bewaar het product op de juiste manier. Controleer vóór gebruik of het product niet defect is. Stop het gebruik als er een defect is.

7. Gebruik het product volgens het beoogde gebruik; wij waarschuwen voor mogelijk letsel door verkeerd gebruik.

Montagevoorschriften 1.
Monteer het product uitsluitend volgens deze instructies. Onjuiste montage kan gevaarlijke situaties opleveren.

2. Draag tijdens de montage een ANSI-goedgekeurde veiligheidsbril en stevige werkhandschoenen.

3. Zorg ervoor dat de montageruimte schoon en goed verlicht is.

4. Houd omstanders uit de buurt tijdens de bijeenkomst.
5. Monteer de onderdelen niet als u moe bent of onder invloed bent van alcohol, drugs of medicijnen.

6. De producteigenschappen gelden alleen voor correct en volledig geassembleerde producten.

7. Monteer de hemelbedden op een vlakke, horizontale, harde en gladde ondergrond die de hemelbedden veilig kan dragen.
8. Gebruik indien mogelijk elektrisch gereedschap om de montage te vergemakkelijken.
9. Raadpleeg voor meer informatie over de onderdelen die op de volgende pagina's worden vermeld, het montageschema in deze handleiding. Pak alle onderdelen uit en scheid ze in een schone werkruimte.

Gebruiksvoorzorgsmaatregelen: 1. Overschrijd de aangegeven maximale gewichten niet.
2. Gebruik het product alleen op een vlakke, horizontale, harde en gladde ondergrond die veilig kan worden gebruikt. Ondersteuning voor volledig beladen hemelbedden.
3. Uitsluitend gebruiken zoals bedoeld.
4. Controleer het apparaat vóór elk gebruik; gebruik het niet als onderdelen loszitten of beschadigd zijn.

BEWAAR DEZE HANDLEIDING

	Referentie Afbeelding	Aantal	Artikelnr.	Referentie Afbeelding	Aantal
1 Artikelnr.		X1			X2
2		X1	910		X1
3					X2
4		X1	1112		X1
5		X4	13		X1
6	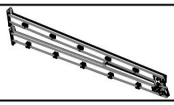		14		X10
7		X1X2X2	15		X1
		X2			

ONDERDELENLIJST

Artikelnummer	Referentie Afbeelding	Aantal	Artikelnr.	Referentie Afbeelding	Aantal
A	 M8*20	X28	D	 M8*60	X3
B	 M8*30	X2	EN	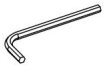 M5	X1
C	 M8*40	X4			

EXPLODED VIEW

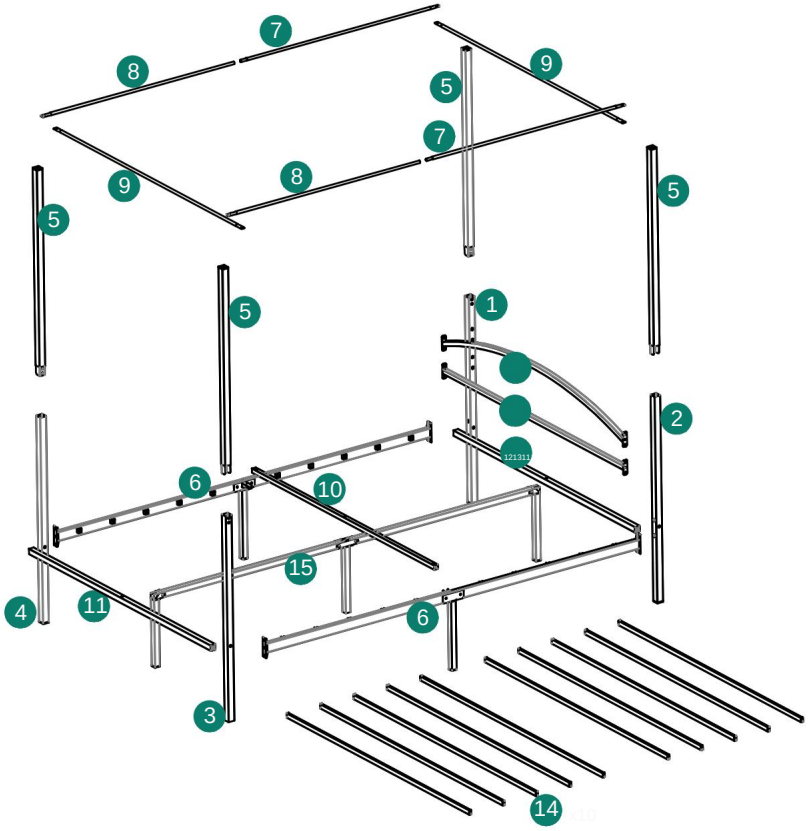

TEAM
MONTAGE
AANBEVOLEN

MONTAGESTAP

1

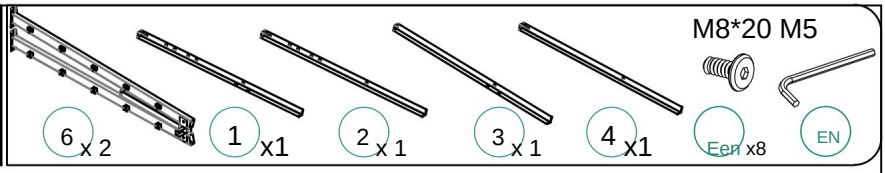

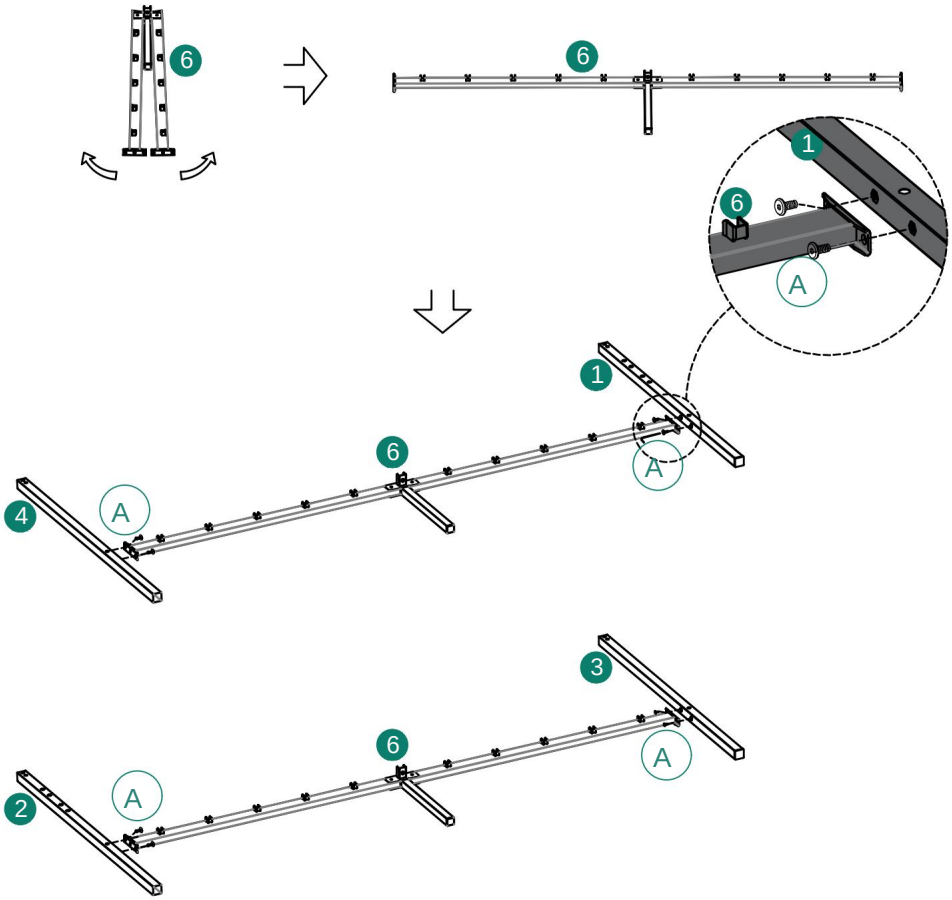

2

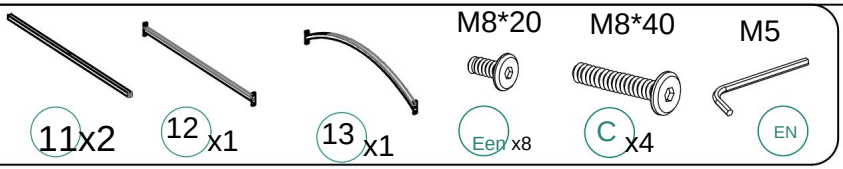

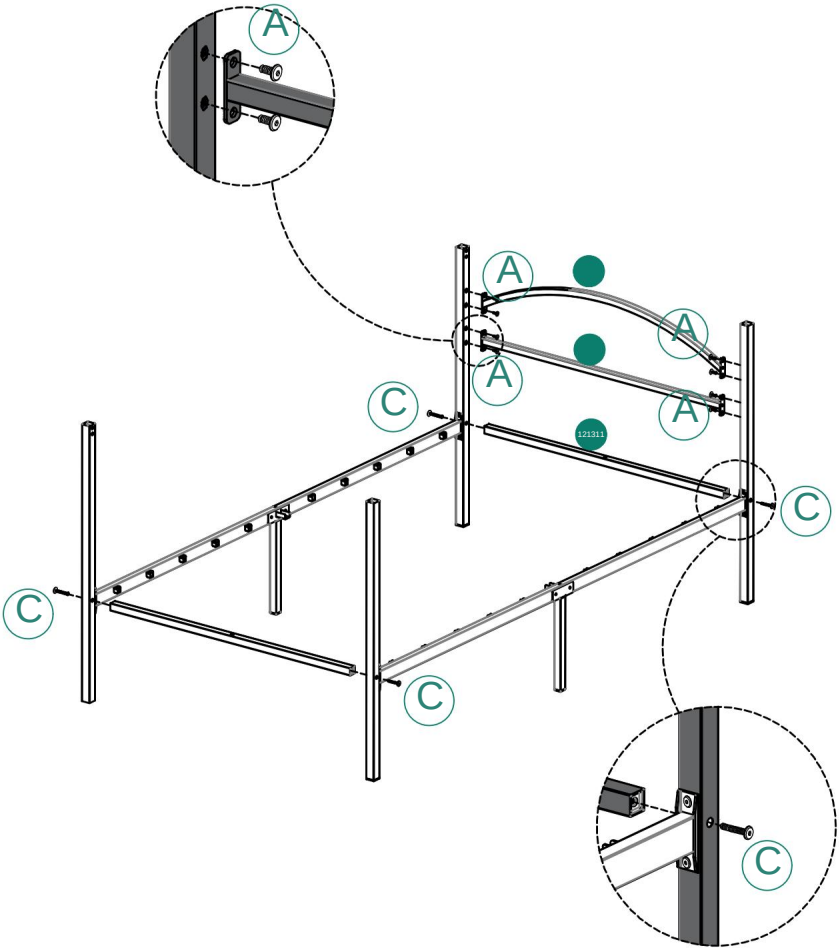

3

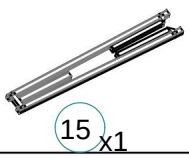

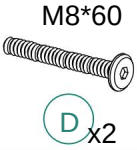



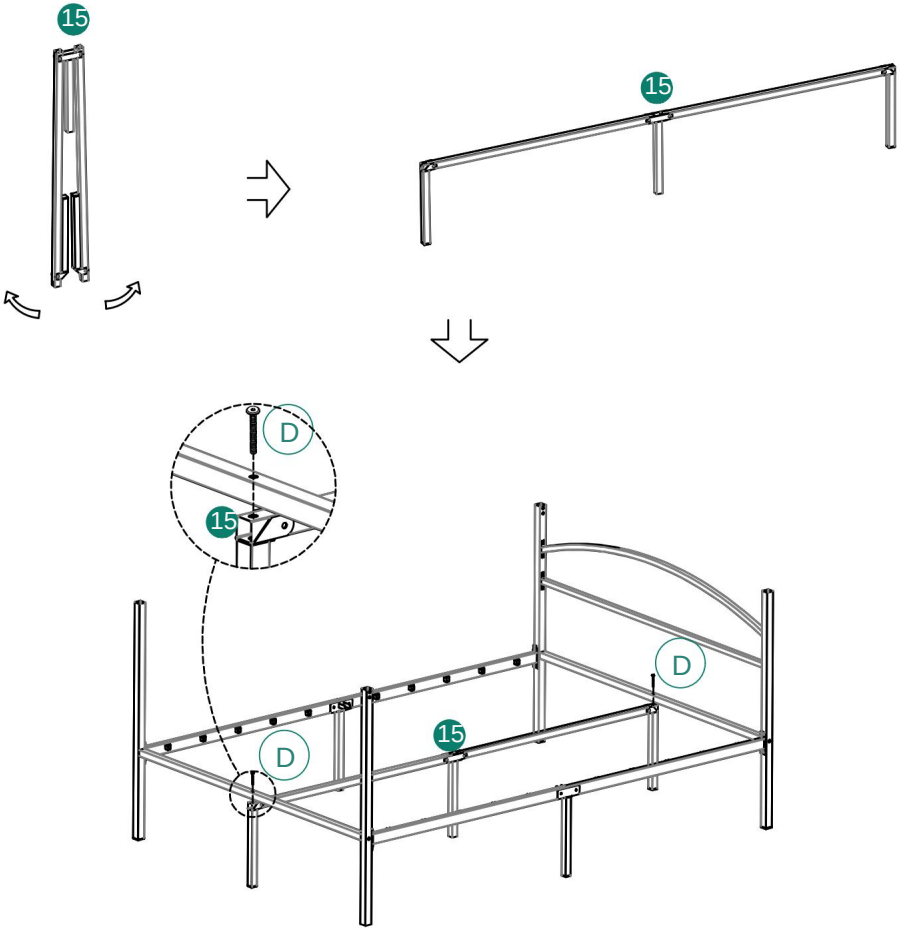

4

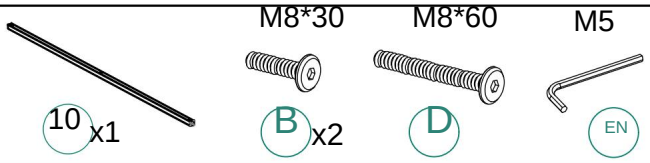

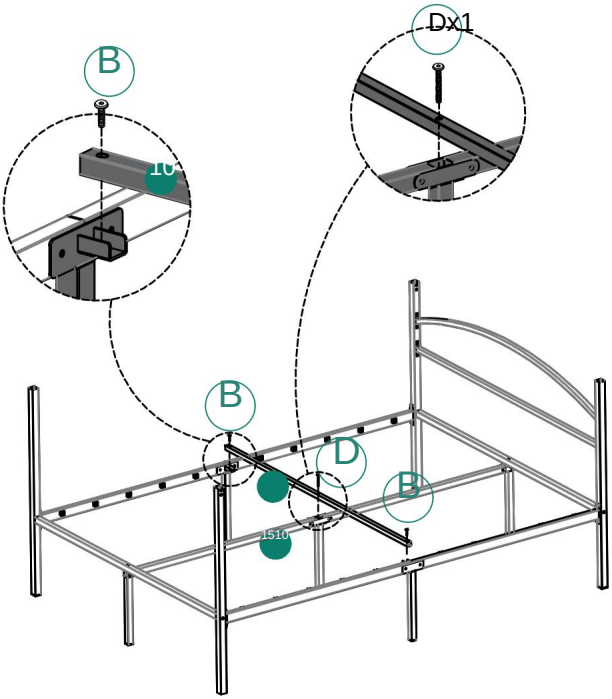

5



5 x4



M8*20

Een x8



M5E

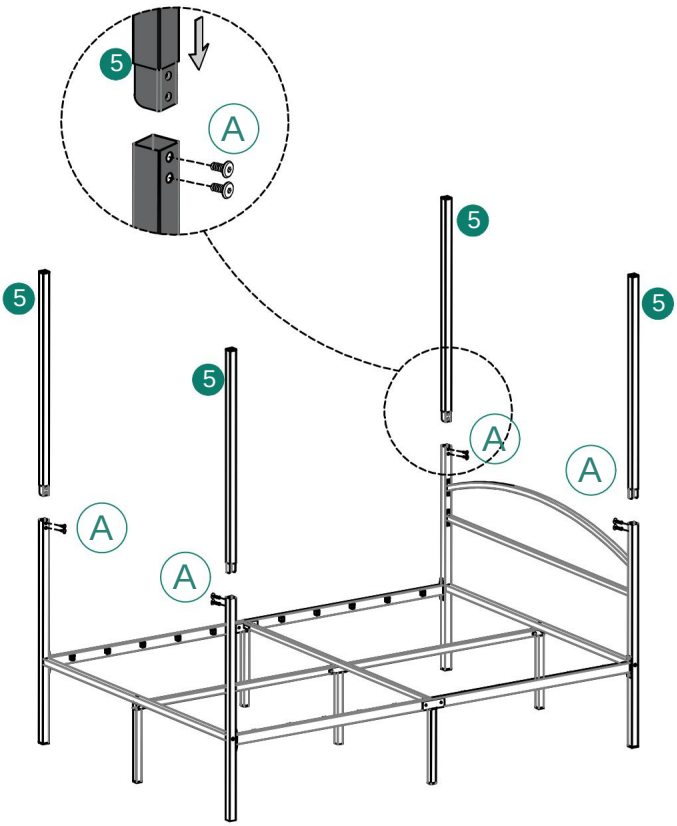

6



8 x 2

9 x1

M8*20



A x2

M5



EN

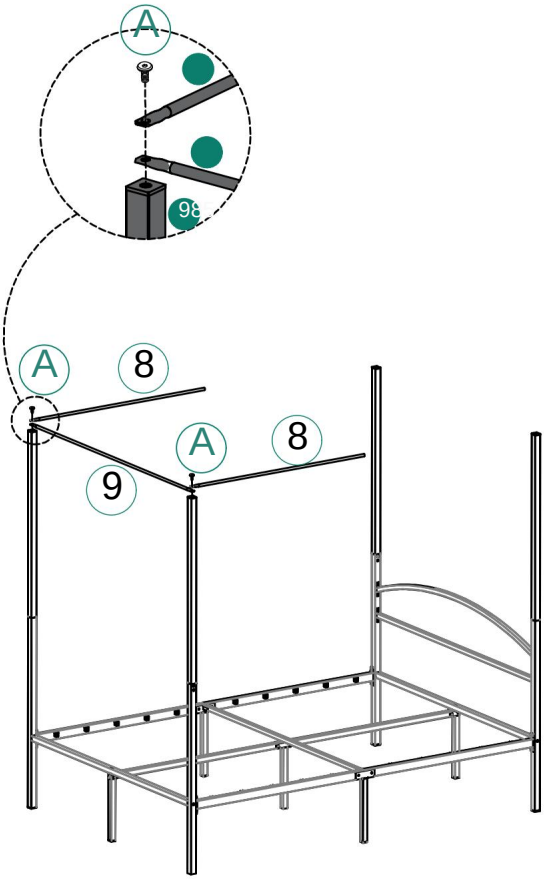

7



7 x 2



9 x1

M8*20



A x2

M5



EN

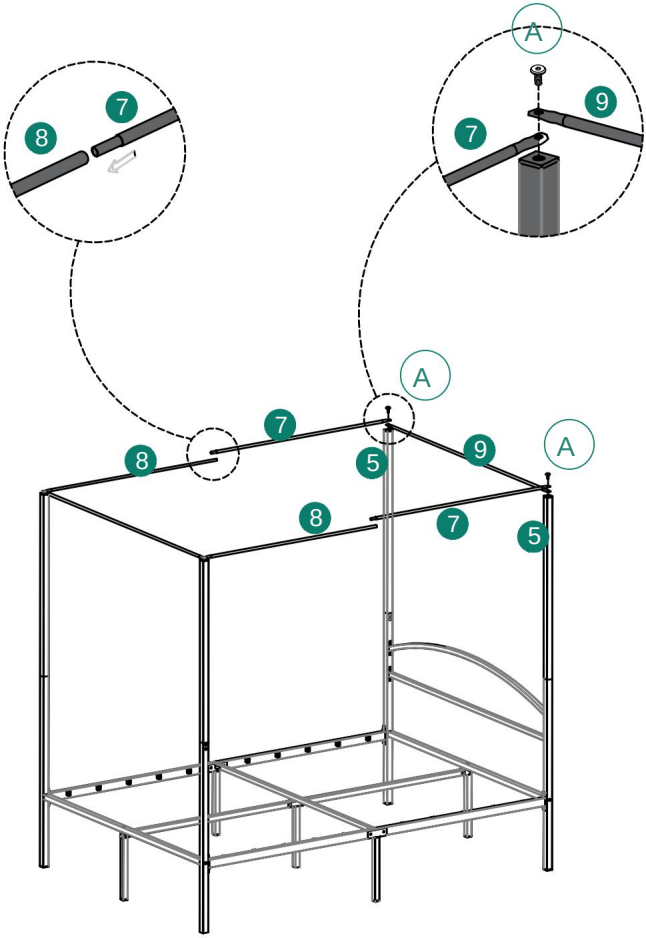

8



14 x 10

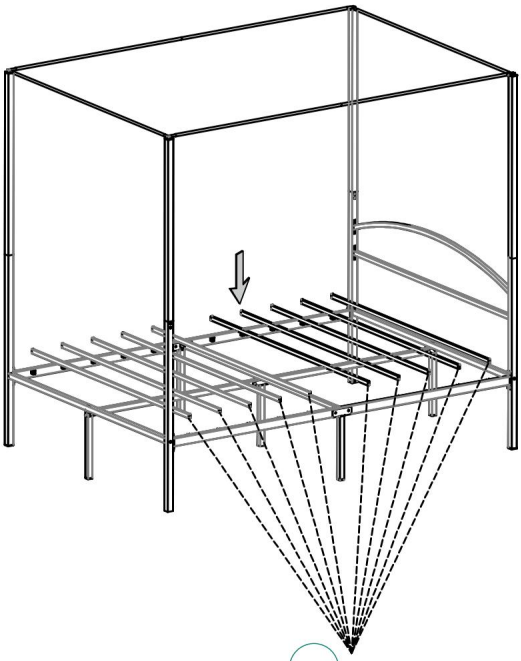

14 x 10

Model	LS-TPC-006WH
Kleur	Wit
Productafmetingen (D*B*H)	1375*1960*1825 mm

* Producten zoals specificaties, uiterlijk en ontwerp.
zijn onderhevig aan wijzigingen zonder voorafgaande kennisgeving.



VEVOR

Upgrade · The Home Creator Way

VEVOR Supportcenter

Himmelssäng

MODELL: LS-TPC-006WH

VEVOR | Upgrade
The Home Creator Way

MODELL: LS-TPC-006WH

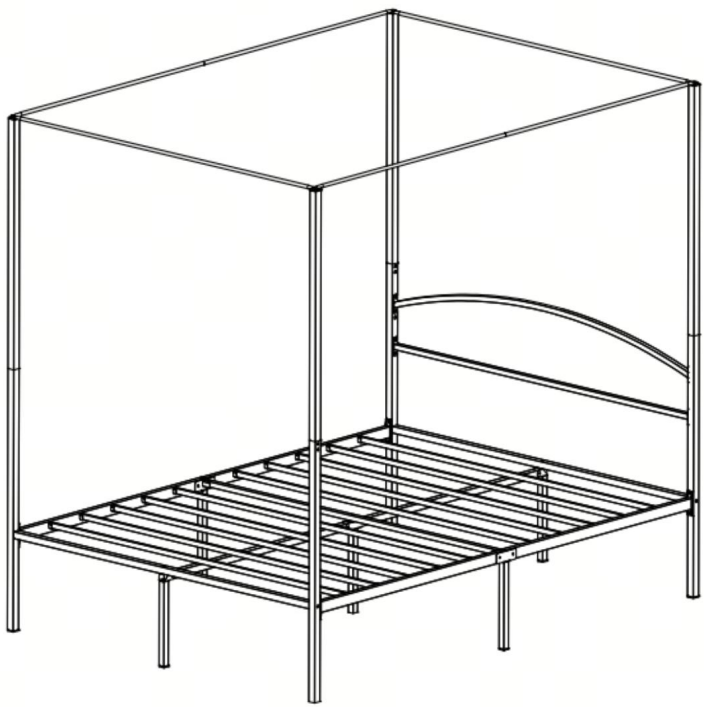

Detta är originalinstruktionerna, vänligen läs alla instruktioner noggrant innan du använder produkten. VEVOR förbehåller sig en tydlig tolkning av vår användarmanual. Produktens utseende ska vara beroende av den produkt du mottagit. Vi ber om ursäkt för att vi inte kommer att informera dig igen om det finns några teknik- eller programuppdateringar för vår produkt.

SÄKERHETSINSTRUKTIONER

VARNING:

Läs detta material innan du använder produkten. Underlåtenhet att göra det kan leda till allvarliga skador.

1. Produkten uppfyller relevanta standarder och föreskrifter.
Installationen av denna enhet måste uppfylla alla tillämpliga föreskrifter och den bör endast användas i välventilerade utrymmen. Läs användarmanualen innan du installerar och använder denna utrustning.
2. Denna apparat är inte avsedd att användas av personer (inklusive barn) med nedsatt fysisk, sensorisk eller mental förmåga, eller bristande erfarenhet och kunskap, såvida de inte har övervakats eller fått instruktioner om användningen av apparaten av en person ansvariga för deras säkerhet.
3. Barn får inte leka med apparaten.
4. Denna apparat får inte användas av barn. Förvara apparaten utom räckhåll för barn.

5. Denna apparat är avsedd att användas i hushållet och liknande tillämpningar såsom:
– personalkök i butiker, kontor och andra arbetsmiljöer ;
– bondgårdar;
– av kunder på hotell, motell och andra bostadsmiljöer;
– bed and breakfast-liknande miljöer.
6. Förvara produkten ordentligt. Kontrollera om produkten är avvikande före användning. Om den är avvikande, sluta använda den.
7. Använd produkten enligt avsett ändamål. Varna för potentiella skador vid felaktig användning.

Monteringsföreskrifter 1.
Montera endast enligt dessa instruktioner. Felaktig montering kan skapa risker.

2. Använd ANSI-godkända skyddsglasögon och kraftiga arbetshandskar under monteringen.
3. Håll samlingsområdet rent och väl upplyst.

4. Håll åskådare borta från området under monteringen.
5. Montera inte om du är trött eller påverkad av alkohol, droger eller mediciner.

6. Produktens egenskaper gäller endast korrekt och fullständigt monterade produkter.
7. Montera på en plan, jämn, hård och slät yta som säkert kan bära upp baldakinerna.

8. Om möjligt kan du använda elverktyg för att underlätta monteringen.
9. För ytterligare information om delarna som listas på följande sidor, se monteringsschemat i denna manual. Packa upp och separera alla delar på en ren arbetsyta.

Använd

försiktighetsåtgärder 1. Överskrid inte angivna viktkapaciteter.
2. Använd endast på en plan, jämn, hård och slät yta som säkert kan stödja en fullt lastad himmelssäng.
3. Använd endast enligt avsikten.
4. Kontrollera före varje användning; använd inte om delar är lösa eller skadade.

SPARA DENNA HANDBOK

	Hänvisning Bild	Antal	Artikelnummer	Hänvisning Bild	Antal
1Artikelnr		X1			X2
2		X1	910		X1
3					X2
4		X1	1112		X1
5		X4	13		X1
6	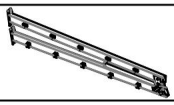		14		X10
7		X1X2X2	15		X1
		X2			

DELLISTA

Artikelnr.	Hänvisning Bild	Antal	Artikelnummer	Hänvisning Bild	Antal
En	 M8*20	X28	D	 M8*60	X3
B	 M8*30	X2	OCH	 M5	X1
C	 M8*40	X4			

SPRÄNGSKISS

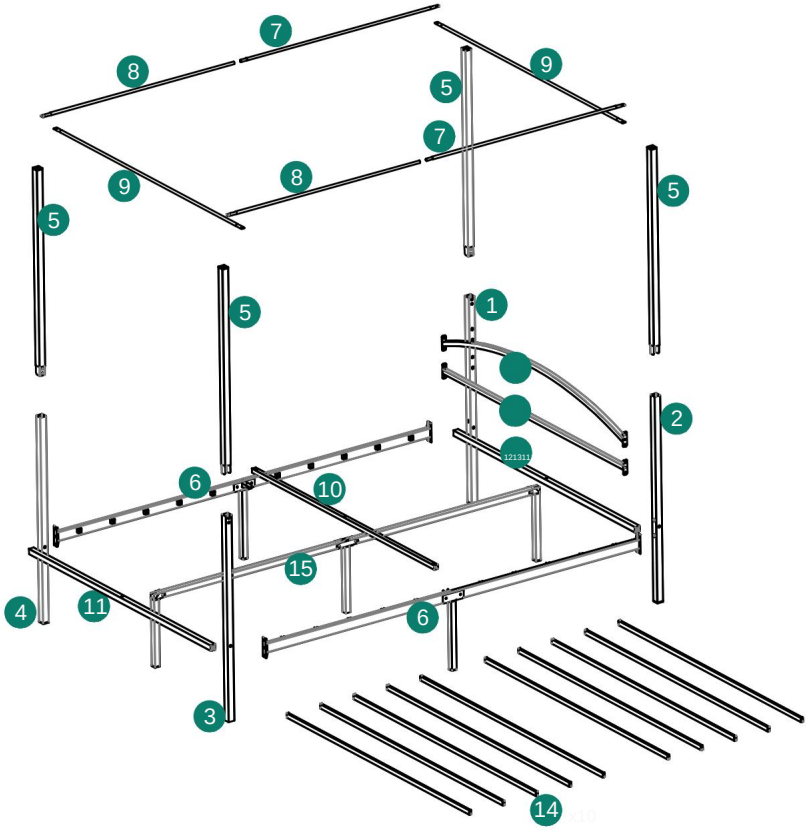

TEAM
MONTERING
REKOMMENDERAD

MONTERINGSSTEG

1

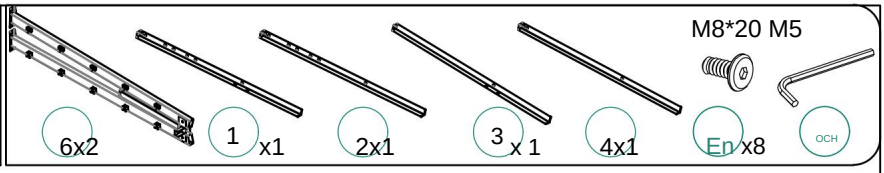

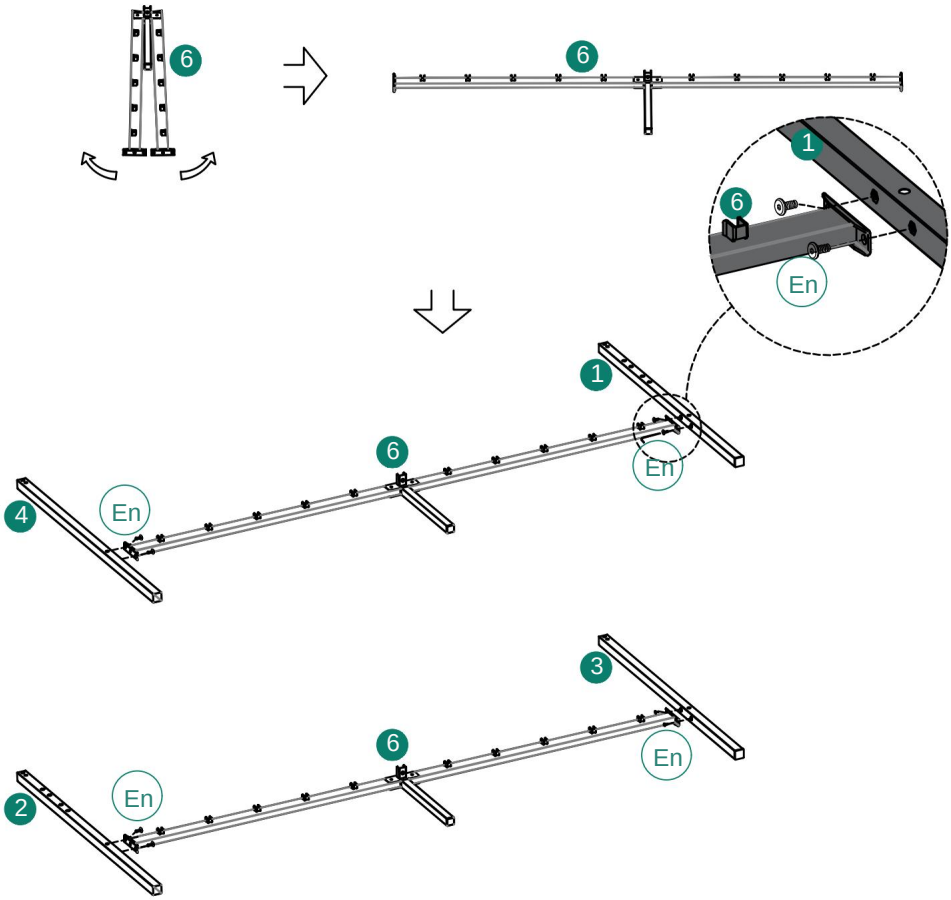

2

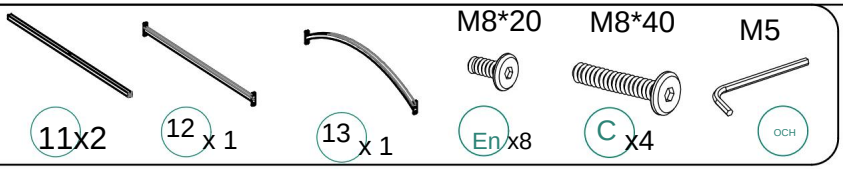
M8*20
M8*40
M5
11x2
12 x 1
13 x 1
En x8
C x4
OCH

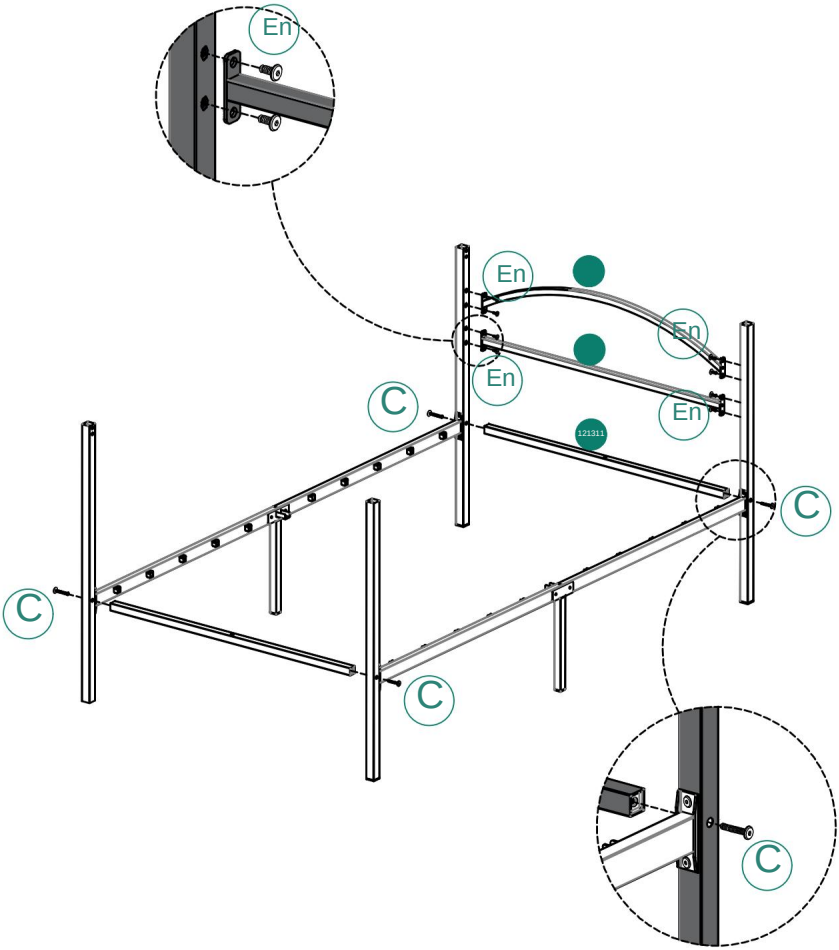
En
En
En
En
En
C
C
C
C
C
121311

3

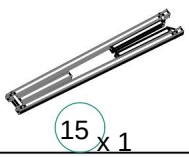

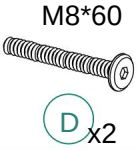



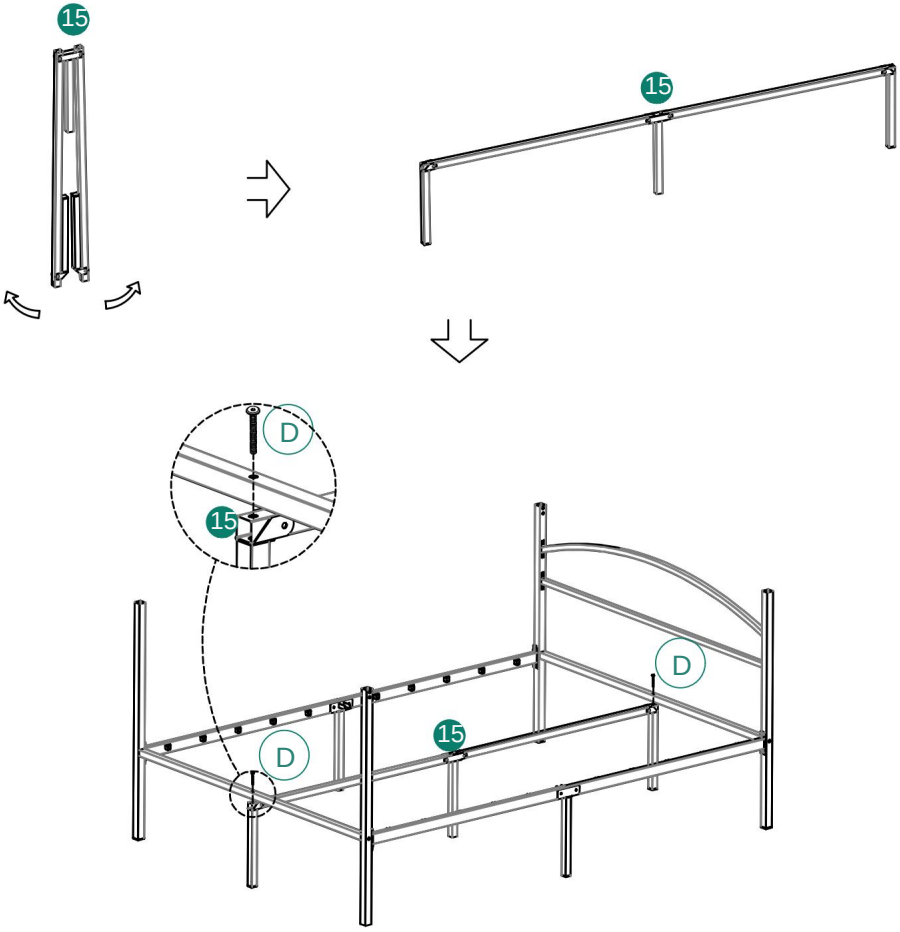

4

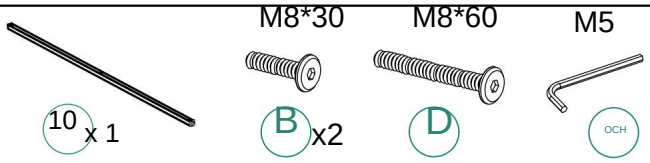

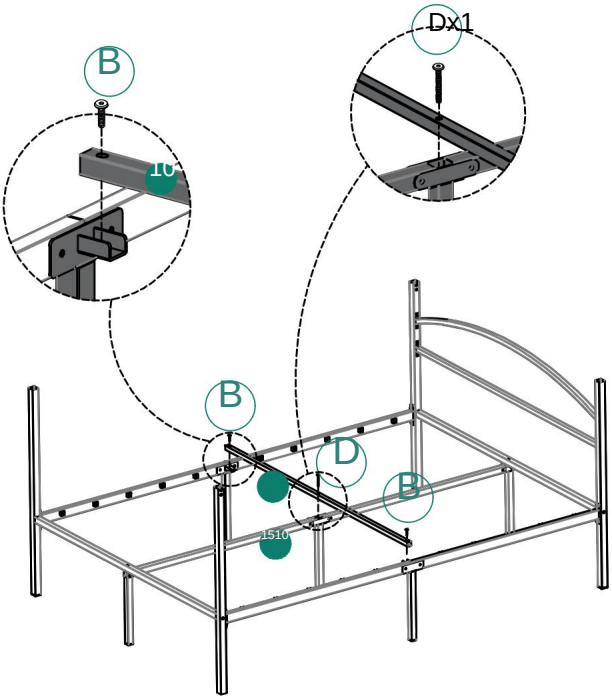

5



5 x4

M8*20



En x8



M5E

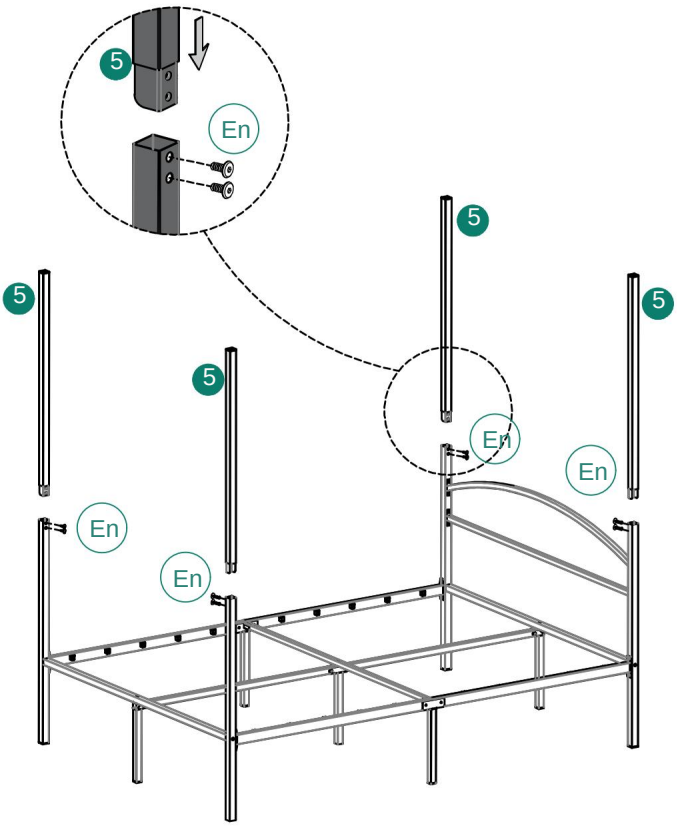

6

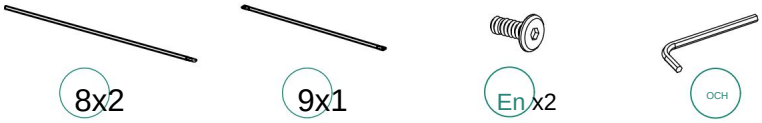

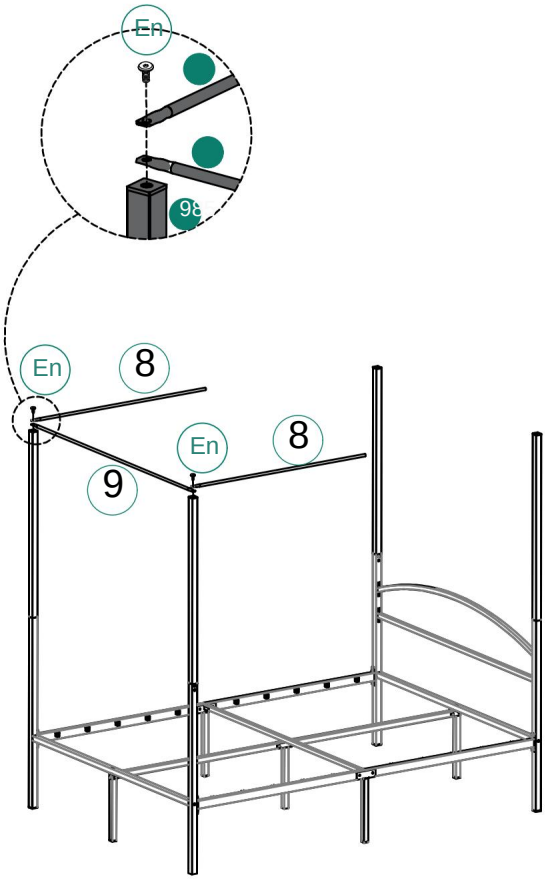

7

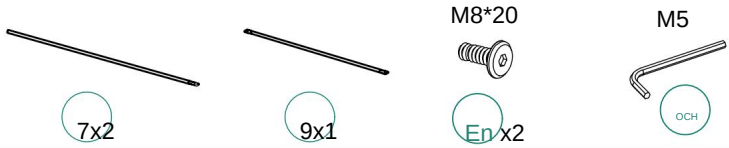

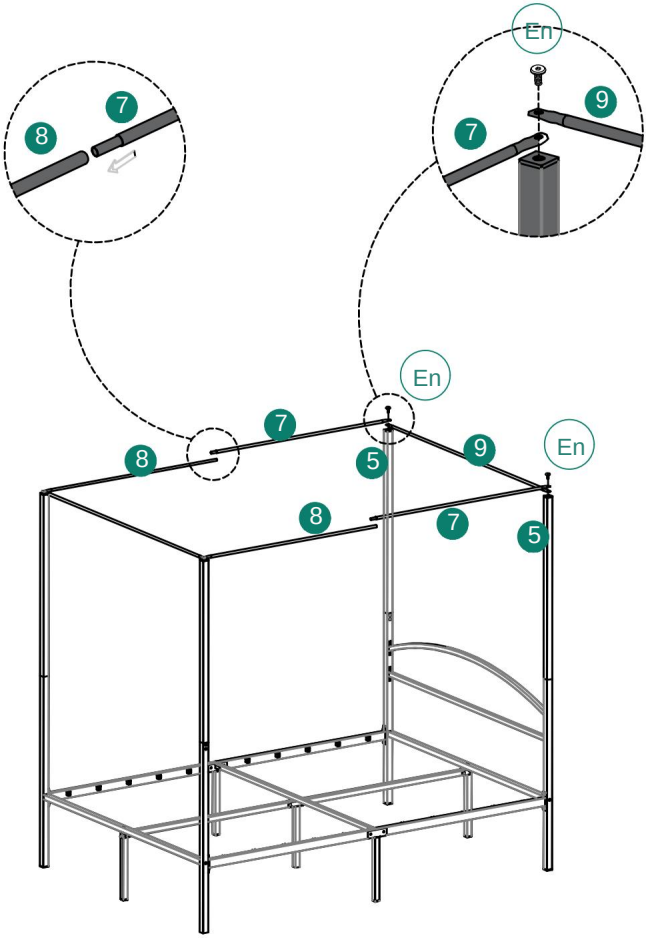

8



14x10

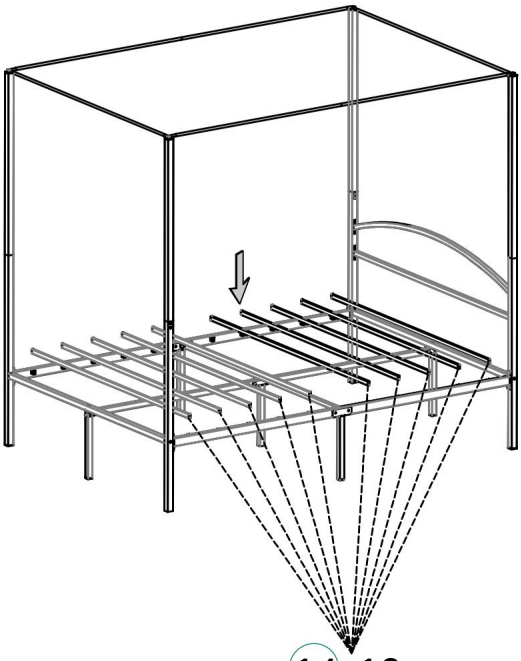

14x10

Modell	LS-TPC-006WH
Färg	Vit
Produktstorlek (D * B * H)	1375*1960*1825 mm

* Produkter såsom specifikationer, utseende och design kan komma att ändras utan föregående meddelande



VEVOR

Upgrade · The Home Creator Way

Centrum podpory VEVOR

Postel s nebesy

MODEL: LS-TPC-006WH

VEVOR | Upgrade The Home Creator Way

MODEL: LS-TPC-006WH

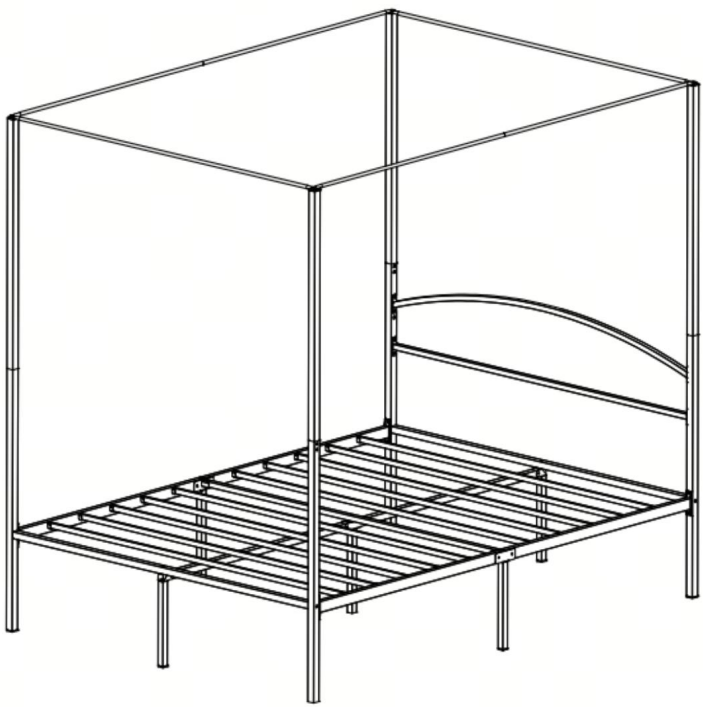

Toto je původní návod k použití, před použitím si prosím pečlivě přečtěte všechny pokyny v manuálu. Společnost VEVOR si vyhrazuje právo na jednoznačný výklad uživatelské příručky. Vzhled produktu se bude lišit v závislosti na produktu, který jste obdrželi. Prosíme, odpusťte nám, že vás nebudeme informovat o případných technologických nebo softwarových aktualizacích naš

BEZPEČNOSTNÍ POKYNY

VAROVÁNÍ:

Před použitím tohoto produktu si přečtěte tento materiál. Nedodržení tohoto pokynu může vést k vážnému zranění.

1. Výrobek splňuje příslušné normy a předpisy.

Instalace tohoto zařízení musí být v souladu se všemi platnými předpisy a mělo by být provozováno pouze v dobře větraných prostorách. Před instalací a použitím tohoto zařízení si prosím přečtěte uživatelskou příručku.

2. Tento spotřebič není určen k používání osobami (včetně dětí) se sníženými fyzickými, smyslovými nebo duševními schopnostmi, nebo s nedostatkem zkušeností a znalostí, pokud nejsou pod dohledem nebo jim nebyly poskytnuty pokyny k používání spotřebiče osobou zodpovědný za jejich bezpečnost.

3. Děti si se spotřebičem nesmí hrát.

4. Tento spotřebič by neměly používat děti. Uchovávejte spotřebič mimo dosah dětí.

5. Tento spotřebič je určen k použití v domácnosti a podobných aplikacích, jako například:

– kuchyňky pro zaměstnance v obchodech, kancelářích a dalších pracovních prostředích ;

– zemědělské domy;

– klienty v hotelech, motelech a jiných zařízeních rezidenčního typu;

– prostředí typu nocleh se snídaní.

6. Výrobek prosím řádně uchovávejte. Před použitím zkontrolujte, zda výrobek není abnormální. Pokud je abnormální, přestaňte jej používat.

7. Používejte výrobek v souladu s určením a upozorněte na možné zranění v důsledku nesprávného použití.

Bezpečnostní opatření při montáži 1. Montujte pouze podle těchto pokynů. Nesprávná montáž může způsobit nebezpečí.

2. Během montáže používejte ochranné brýle a odolné pracovní rukavice schválené normou ANSI.

3. Udržujte montážní prostor čistý a dobře osvětlený.

4. Během montáže držte kolemjdoucí mimo prostor.
5. Nezačínejte s montáží, pokud jste unavení nebo pod vlivem alkoholu, drog či léků.

6. Vlastnosti produktu platí pouze pro řádně a kompletně smontované produkty.
7. Sestavte postele s nebesy na rovném, vodorovném, tvrdém a hladkém povrchu, který je schopen bezpečně unést.
8. Pokud je to možné, můžete pro usnadnění montáže použít elektrické nářadí.
9. Další informace týkající se součástí uvedených na následujících stránkách naleznete v montážním schématu v této příručce. Všechny součásti rozbalte a oddělte na čistém pracovním místě.

Dodržujte

bezpečnostní opatření 1. Nepřekračujte stanovenou nosnost.
2. Používejte pouze na rovném, rovném, tvrdém a hladkém povrchu, který lze bezpečně podepřít plně naložené postele s nebesy.
3. Používejte pouze k určenému účelu.
4. Před každým použitím zkontrolujte; nepoužívejte, pokud jsou některé díly uvolněné nebo poškozené.

USCHOVEJTE SI TUTO PŘÍRUČKU

	Odkaz Obraz	Množství	Číslo položky	Odkaz Obraz	Množství
Číslo položky		X1			X2
2		X1	910		X1
3					X2
4		X1	1112		X1
5		X4	13		X1
6	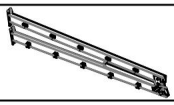		14		X10
7		X1X2X2	15		X1
		X2			

SEZNAM DÍLŮ

Číslo položky	Odkaz Obraz	Množství	Číslo položky	Odkaz Obraz	Množství
A	 M8*20	X28	D	 M8*60	X3
B.	 M8*30	X2	A	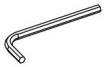 M5	X1
C	 M8*40	X4			

ROZLOŽENÝ POHLED

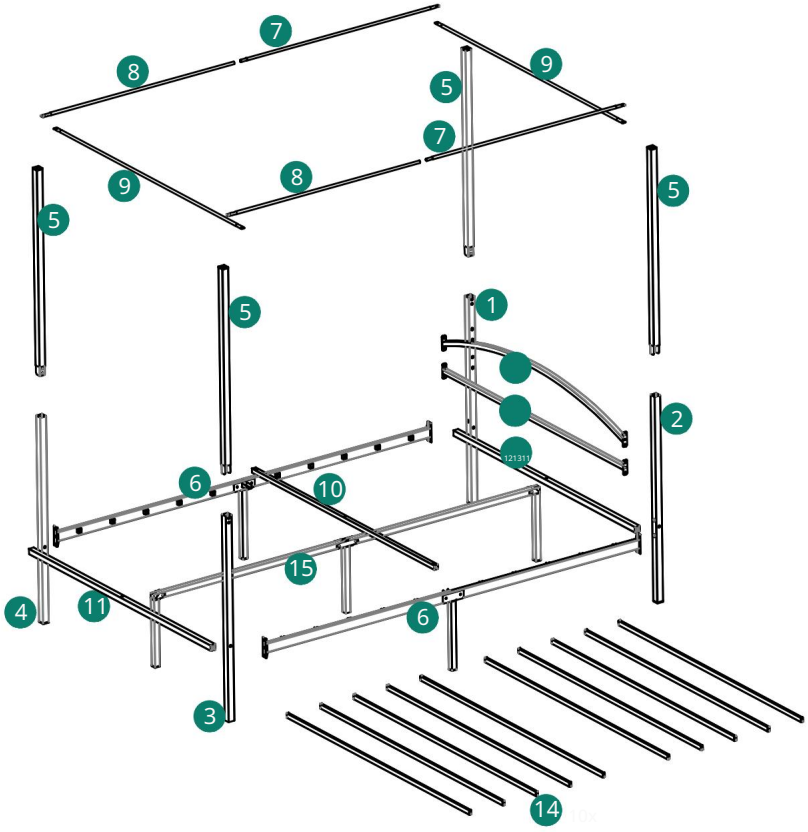

TÝM
SHROMÁŽDĚNÍ
DOPORUČENO

KROK MONTÁŽE

1

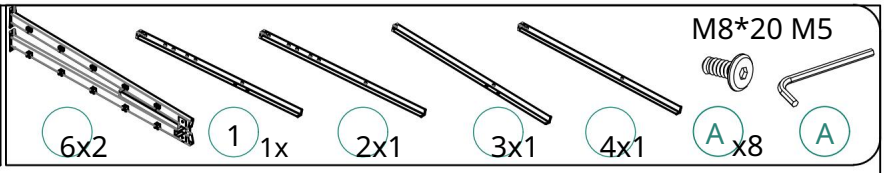

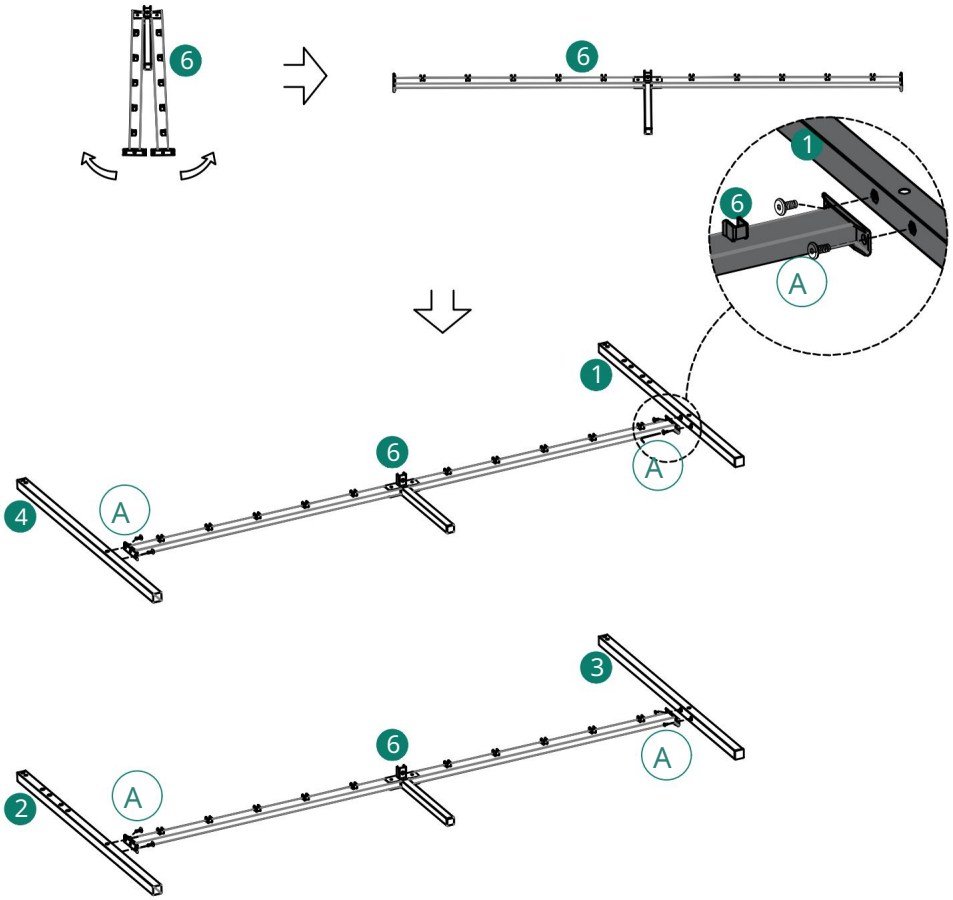

2

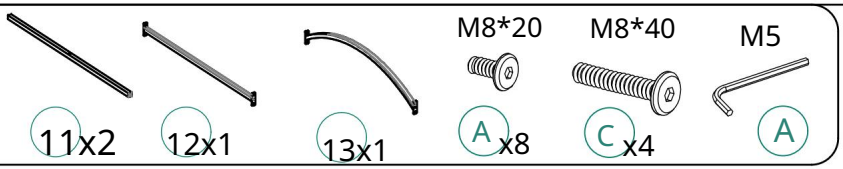

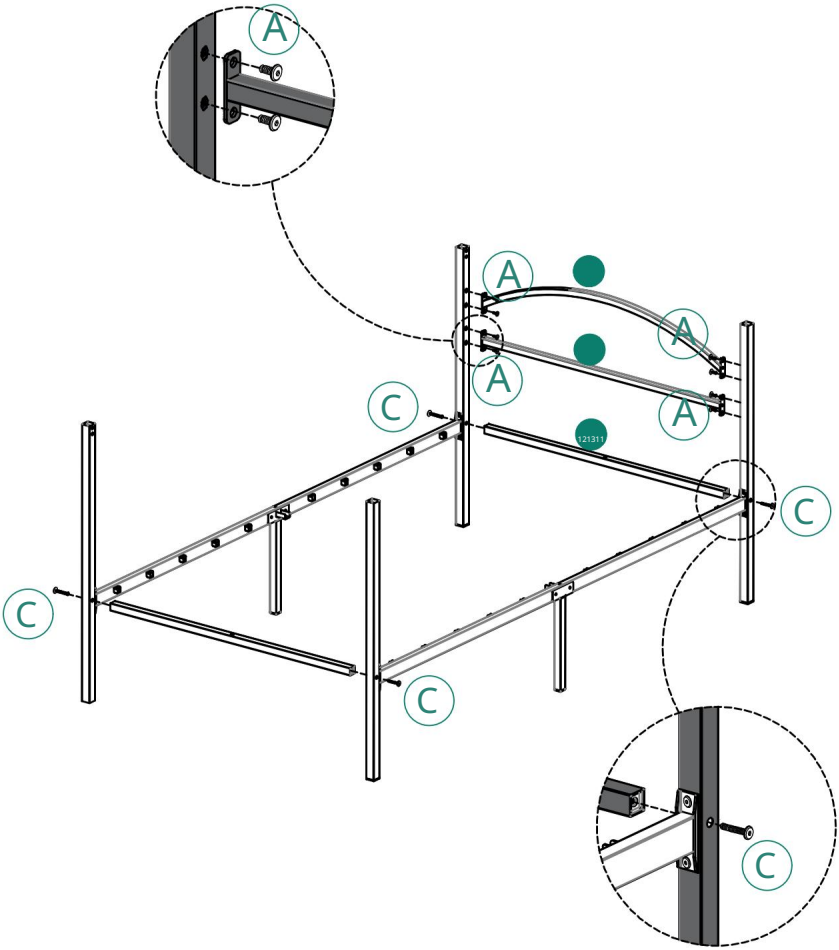

3



15x1

M8*60



D x2

M5



A

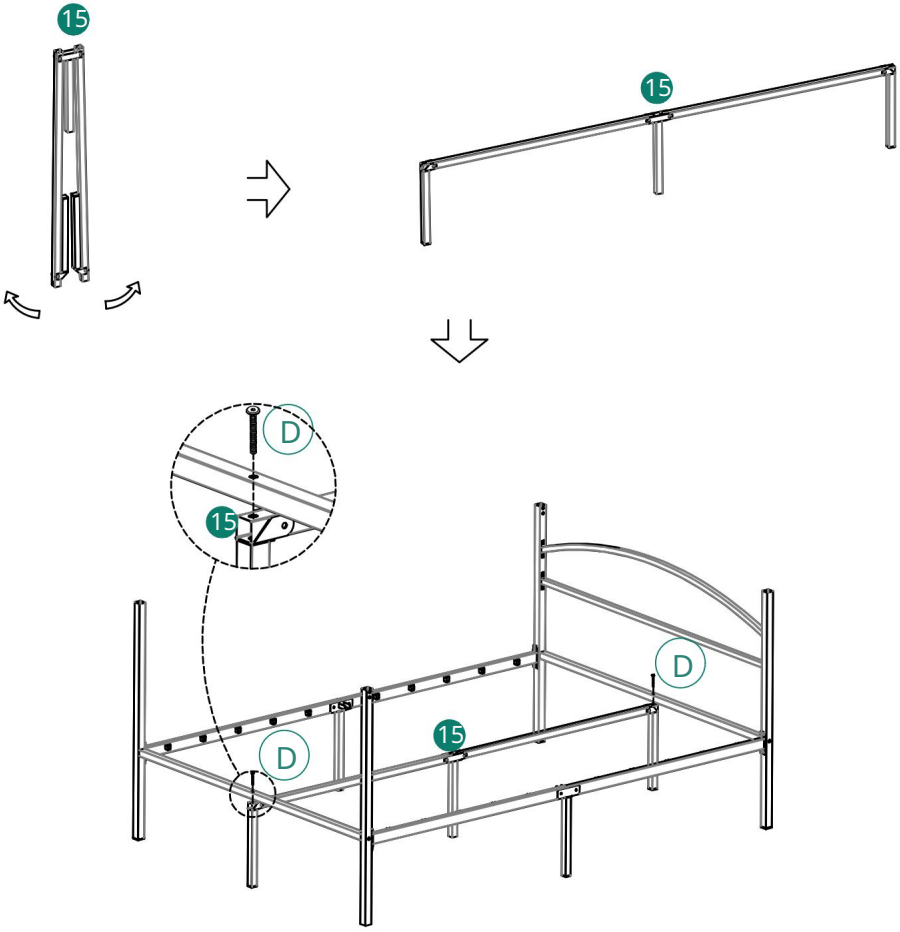

4

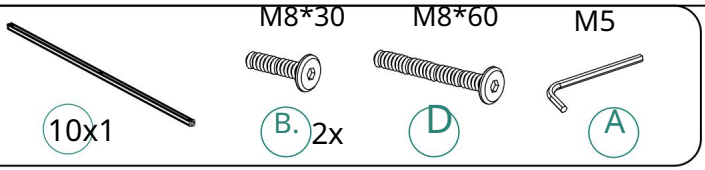

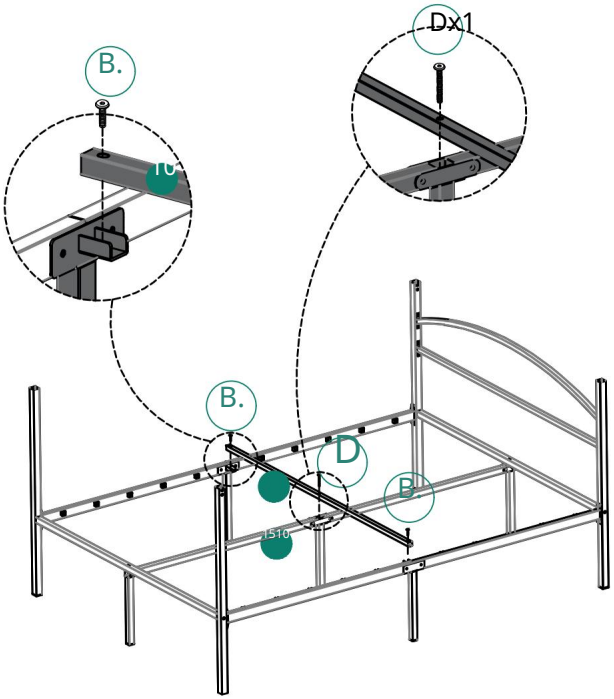

5



5 4x

M8*20



A x8



M5E

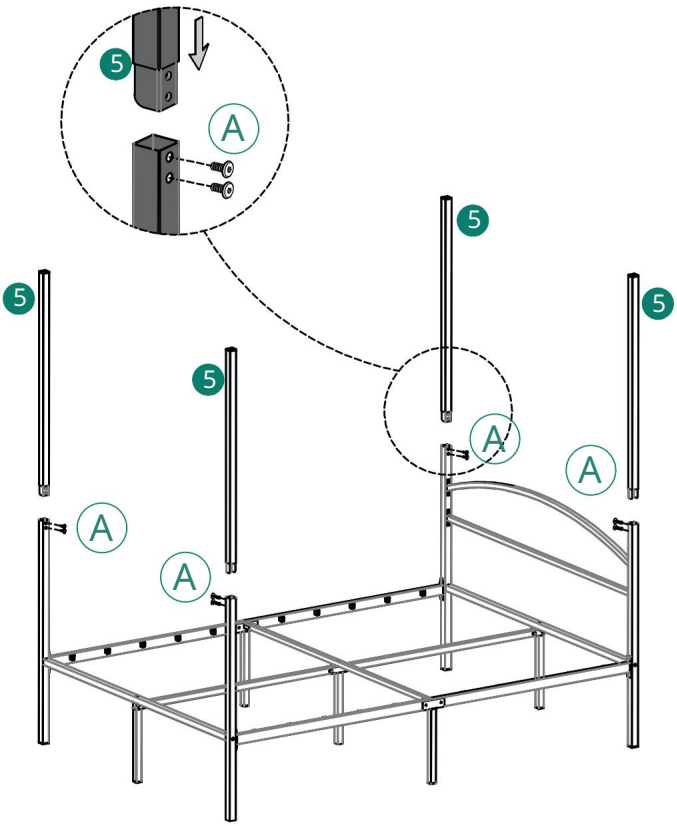

6



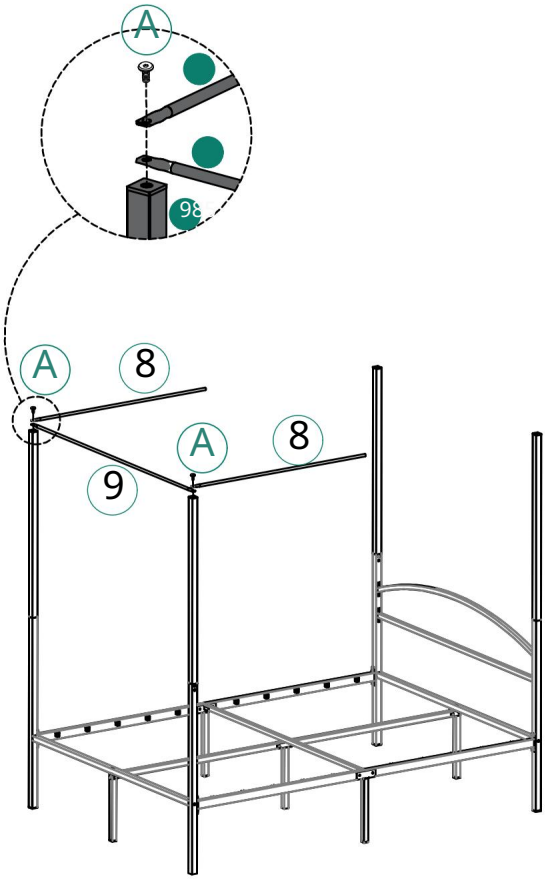

7

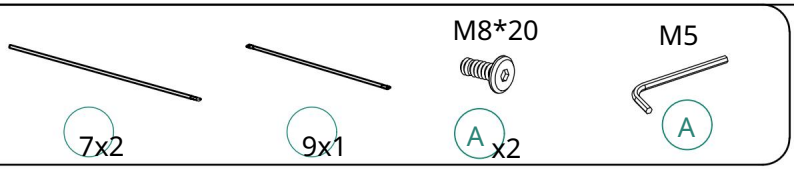

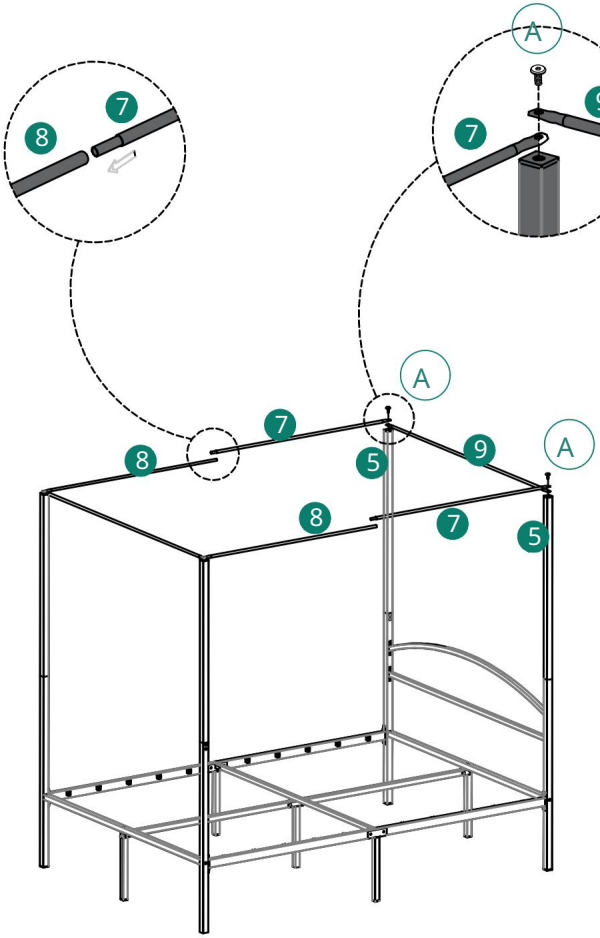

8



14x10

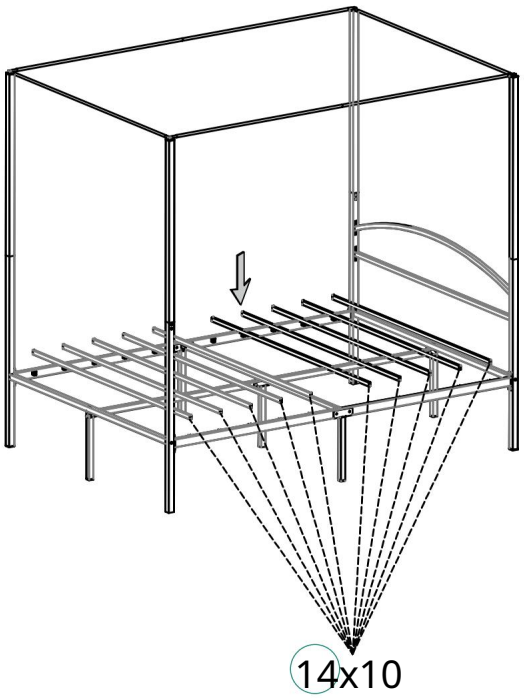

Model	LS-TPC-006WH
Barva	Bílý
Velikost produktu (H*Š*V)	1375*1960*1825 mm

* Produkty, jako jsou specifikace, vzhled a design se mohou změnit bez předchozího upozornění

