A	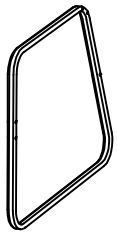	4
B	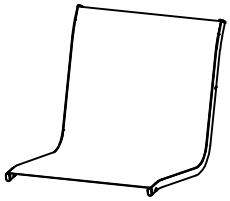	2
C		2
D	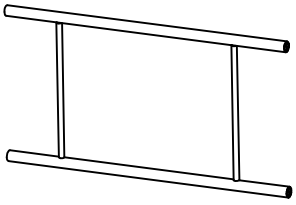	2
E	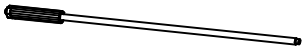	2
F		4
J	 M4*12	8
L	 M6*50	12
M	 M6*65	8
N	 M6	8
O	 M6	28
P		12
Q		8
R	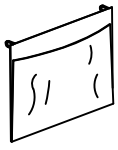	2

Step 1

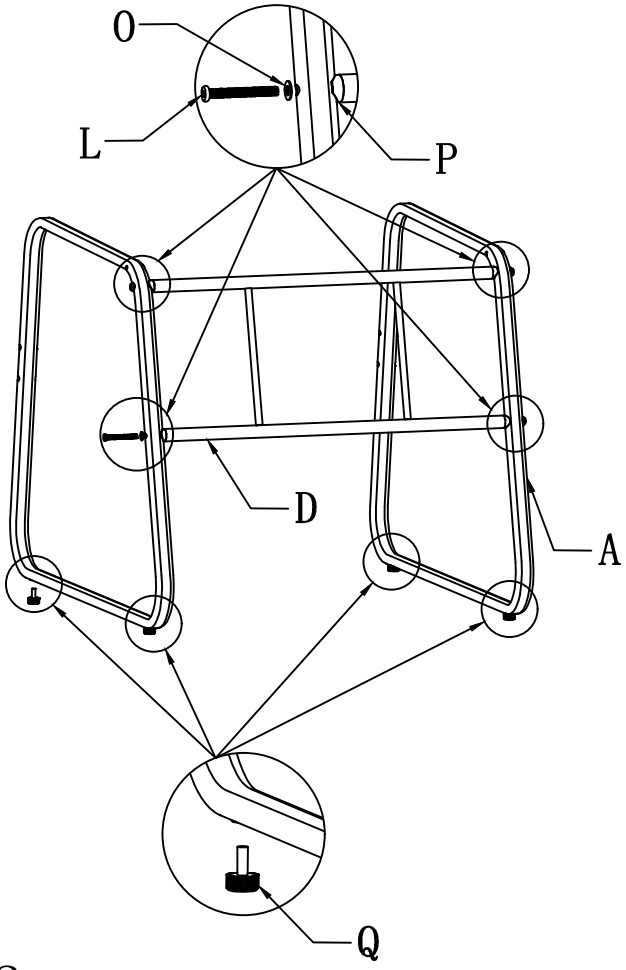

Step 2

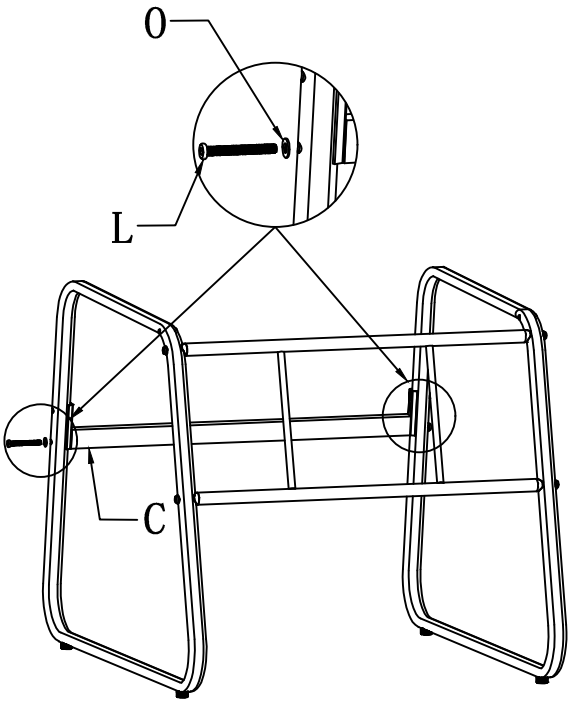

Step 3

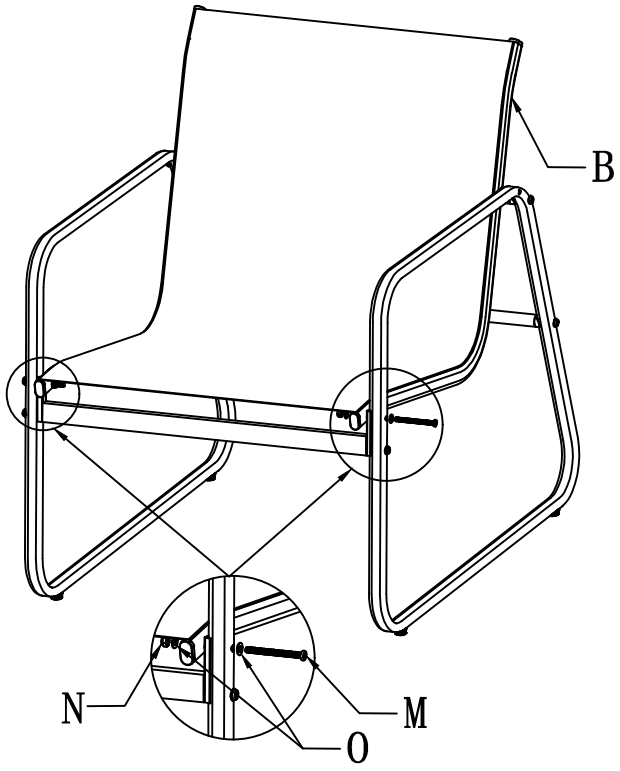

Step 4

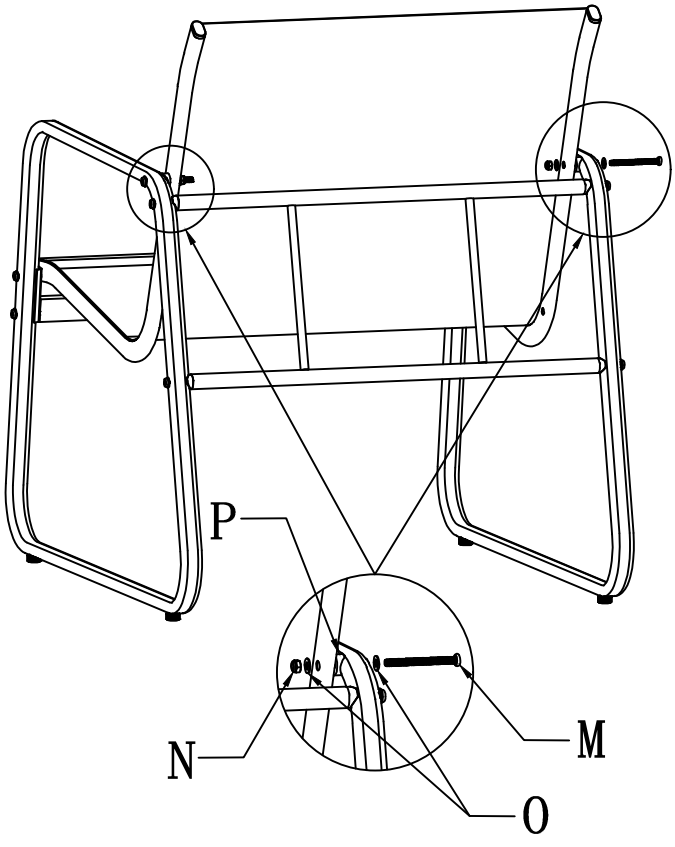

Step 5

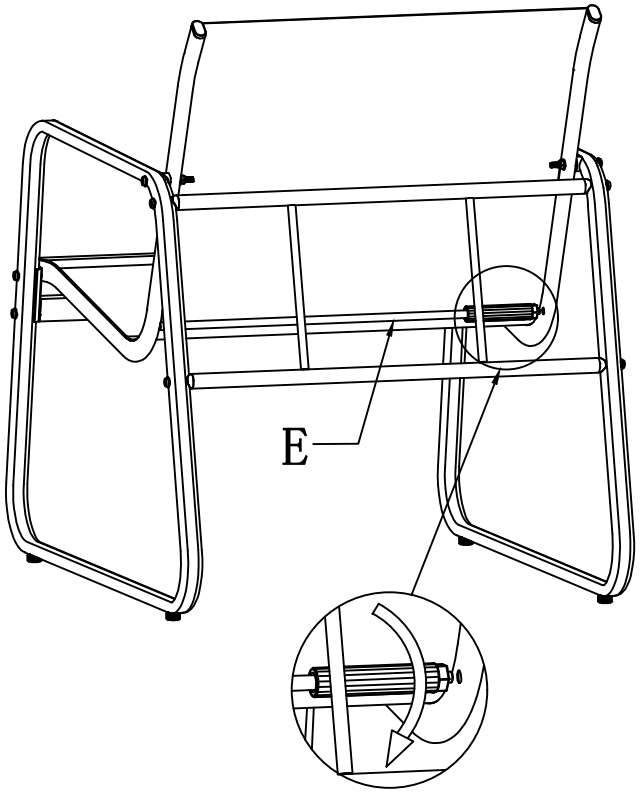

Step 6

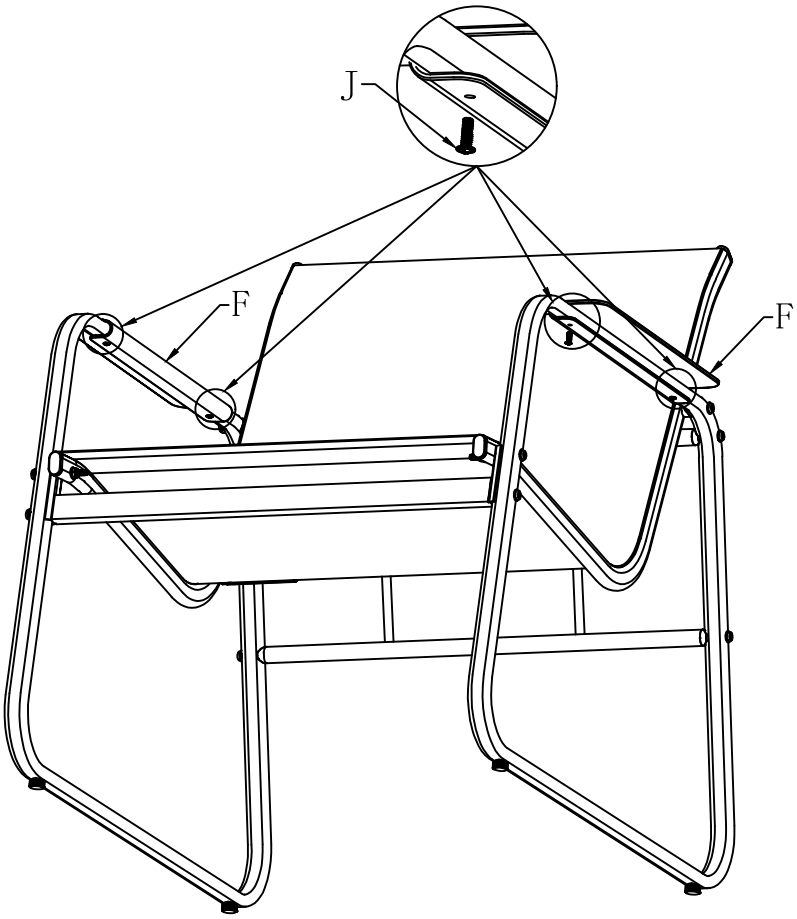

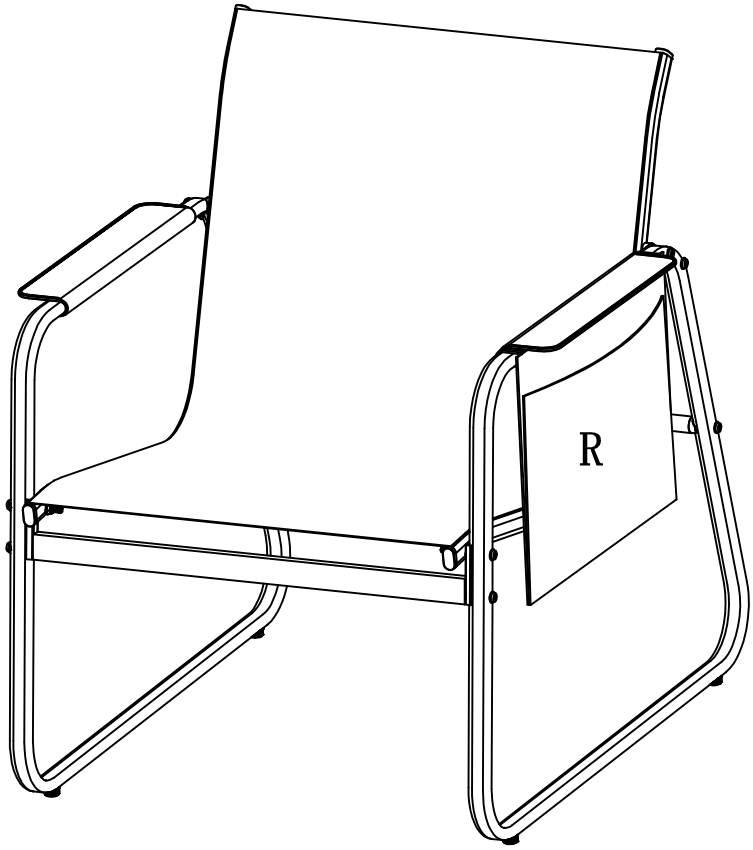
R

G	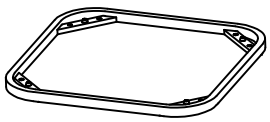	1
H	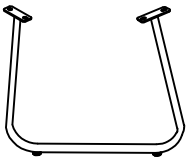	2
I	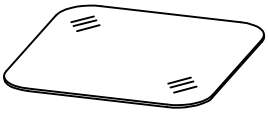	1
K	M6*20	8
N	 M6	8
O	 M6	8
S	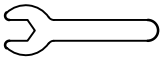	1
T		1

Step 1

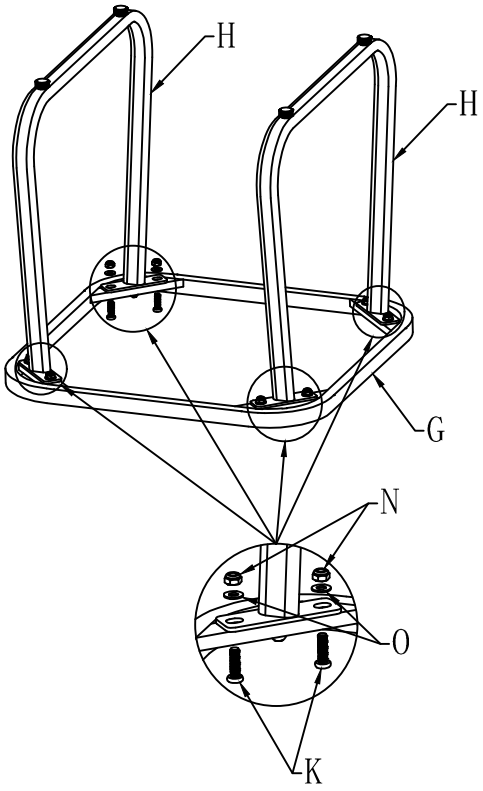

Step 2

