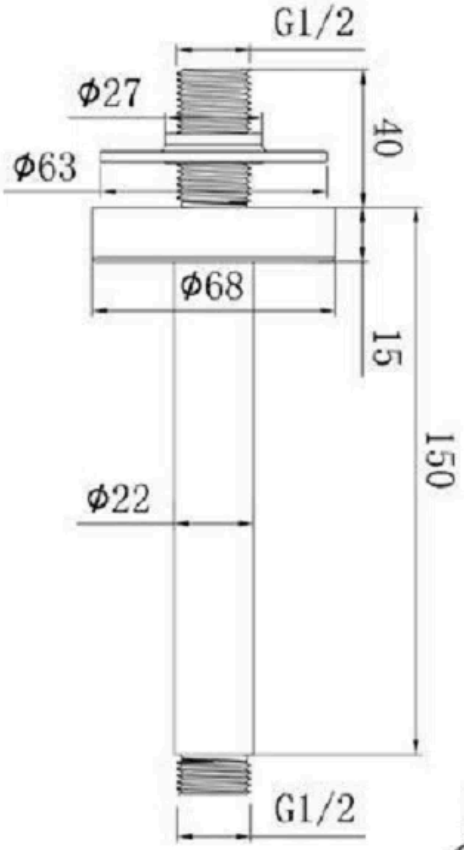
G1/2
Φ27
Φ63
40
Φ68
15
150
Φ22
G1/2

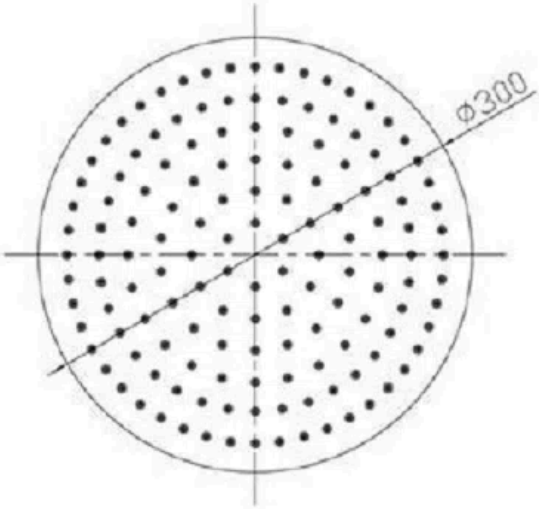
Φ300

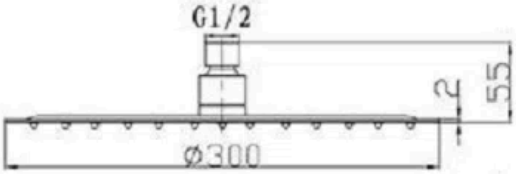
G1/2
55
2
Φ300

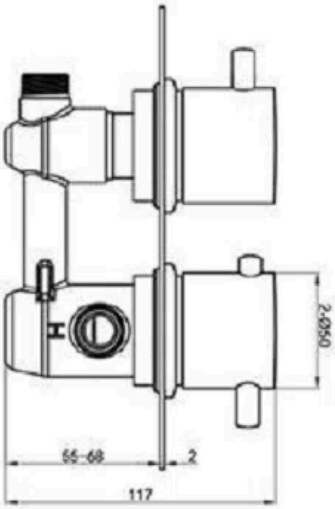
2-Φ50
65-68
2
117

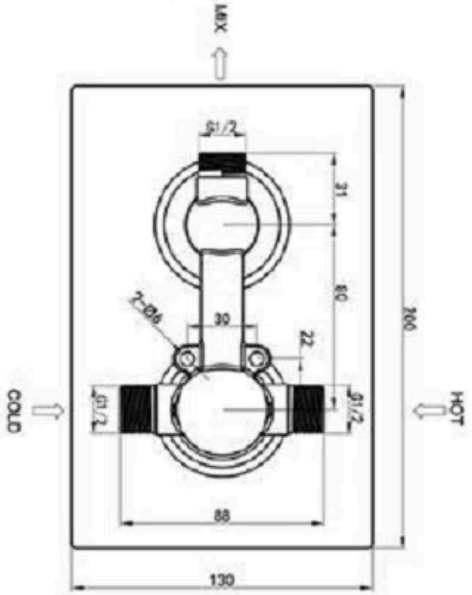
MIX
COLD
HOT
G1/2
31
80
2-Φ9
30
22
100
88
130