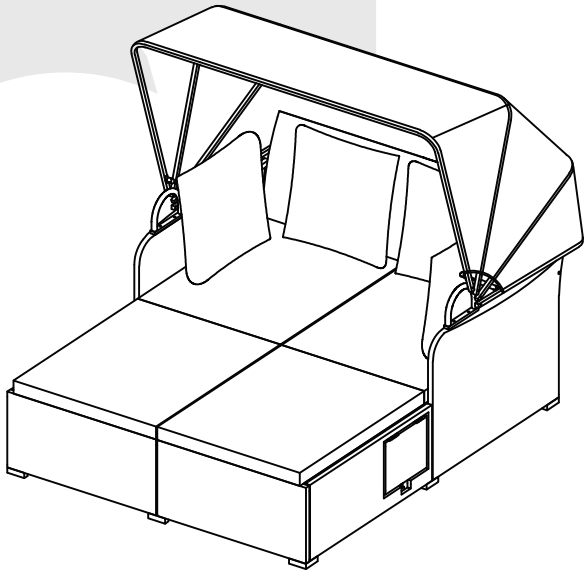

Outdoor Daybed with Canopy
Gartenbett mit Sonnendach
Canapé-lit d’Extérieur avec Pare-Soleil
Cama para Exteriores con Toldo
Letto da Esterno con Tenda da Sole
Leżak dwuosobowy z zadaszeniem

HW71562

THIS INSTRUCTION BOOKLET CONTAINS **IMPORTANT** SAFETY INFORMATION.
PLEASE READ AND KEEP FOR FUTURE REFERENCE.

USA office: Fontana **AUS** office: Truganina **ITA** office: Milano **POL** office: Gdańsk
DEU office: FDS GmbH, Neuer Höltigbaum 36, 22143 Hamburg, Deutschland **FRA** office: Saint Vigor d'Ymonville
GBR office: FDS Corporation Limited,Unit 4, Blackacre Road, Great Blakenham,Ipswich, Ip6 0FL,United Kingdom

If you're having difficulty, our friendly customer team is always here to help.

USA:cs.us@costway.com
AUS:cs.au@costway.com
GBR:cs.uk@costway.com
ITA:cs.it@costway.com
POL:sklep@costway.com
DEU:cs.de@costway.com
FRA:cs.fr@costway.com
ESP:cs.es@costway.com

EN

Before You Start

- Please read all instructions carefully.
- Retain instructions for future reference.
- Separate and count all parts and hardware.
- Read through each step carefully and follow the proper order.
- We recommend that, where possible, all items are assembled near to the area in which they will be placed in use, to avoid moving the product unnecessarily once assembled.
- Always place the product on a flat, steady and stable surface.
- Keep all small parts and packaging materials for this product away from babies and children as they potentially pose a serious choking hazard.

DE

Vor dem Beginnen

- Bitte lesen Sie alle Anweisungen sorgfältig durch.
- Bewahren Sie die Anweisungen zum zukünftigen Verwendung auf.
- Überprüfen Sie, ob alle Teile und Zubehörteile vorhanden sind.
- Lesen Sie jeden Schritt sorgfältig durch und befolgen Sie die richtige Reihenfolge.
- Wir empfehlen, alle Teile möglichst in der Nähe des Aufstellungsortes zu montieren, um unnötige Bewegungen nach der Montage zu vermeiden.
- Stellen Sie den Artikel immer auf eine ebene, feste und stabile Fläche.
- Halten Sie alle kleinen Teile und Verpackungsmaterialien fern von Babys und Kindern, ansonsten besteht Erstickungsgefahr.

FR

Avant de Commencer

- Veuillez lire attentivement toutes les instructions.
- Conservez les instructions pour vous y référer ultérieurement.
- Vérifiez toutes les pièces et les accessoires.
- Lisez attentivement chaque étape et suivez l'ordre correct.
- Nous recommandons que, dans la mesure du possible, tous les produits soient assemblés à proximité de la zone où ils seront utilisés, afin d'éviter tout déplacement inutile du produit une fois assemblé.
- Placez toujours le produit sur une surface plane et stable.
- Conservez toutes les petites pièces de ce produit et les matériaux d'emballage hors de portée des bébés et des enfants, car ils pourraient présenter un risque d'étouffement.

ES

Antes de Empezar

- Lea atentamente todas las instrucciones.
- Conserve las instrucciones para futuras consultas.
- Separe y cuente todas las piezas y los accesorios.
- Lea detenidamente cada paso y siga el orden correcto.
- Recomendamos que, siempre que sea posible, todos los elementos se monten cerca de la zona en la que se van a utilizar, para evitar mover el producto innecesariamente una vez montado.
- Coloque siempre el producto sobre una superficie plana, estable y firme.
- Mantenga todas las piezas pequeñas y los materiales de embalaje de este producto lejos de los bebés y los niños, ya que pueden representar un grave riesgo de asfixia.

IT

Prima di Iniziare

- Si prega di leggere attentamente tutte le istruzioni.
- Conservare le istruzioni per riferimento futuro.
- Separare e contare tutte le parti e gli accessori.
- Leggere attentamente ogni passo e seguire l'ordine corretto.
- Si consiglia, ove possibile, di assemblare tutti gli articoli vicino alla zona in cui verranno posti in uso, per evitare di spostare inutilmente il prodotto una volta assemblato.
- Posizionare sempre il prodotto su una superficie piana, stabile.
- Tenere tutte le piccole parti e i materiali di imballaggio di questo prodotto lontano dalla portata di neonati e bambini, in quanto possono costituire un serio pericolo di soffocamento.

PL

Zanim Zaczniesz

- Zapoznaj się z instrukcją.
- Zachowaj instrukcję do wglądu.
- Posortuj części i upewnij się, że zestaw jest kompletny.
- Zapoznaj się ze sposobem montażu i postępuj zgodnie z instrukcją.
- Zalecamy, aby montaż odbywał się możliwie najbliżej miejsca docelowego położenia produktu, aby uniknąć niepotrzebnego przesuwania.
- Upewnij się, że produkt znajdzie się na płaskiej i stabilnej po wierzchni.
- Upewnij się, że materiały wykorzystane podczas pakowania produktu oraz jego elementy znajdują się poza zasięgiem dzieci, gdyż stwarzają potencjalne ryzyko zadławienia.

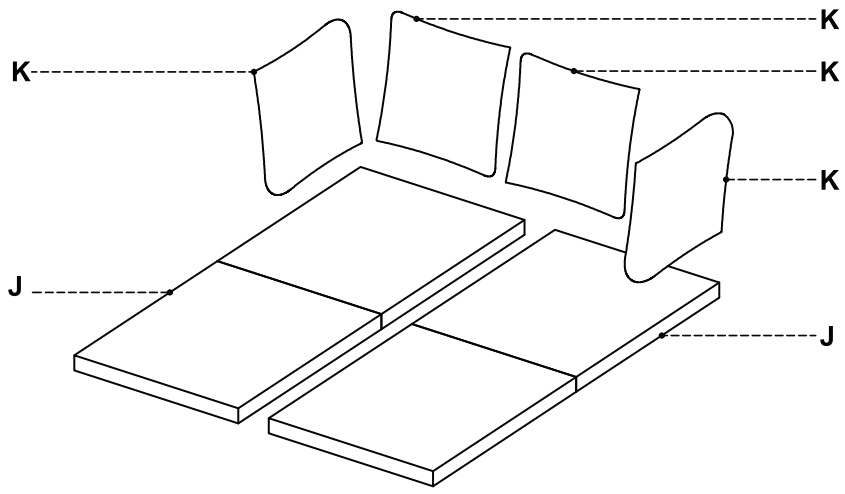

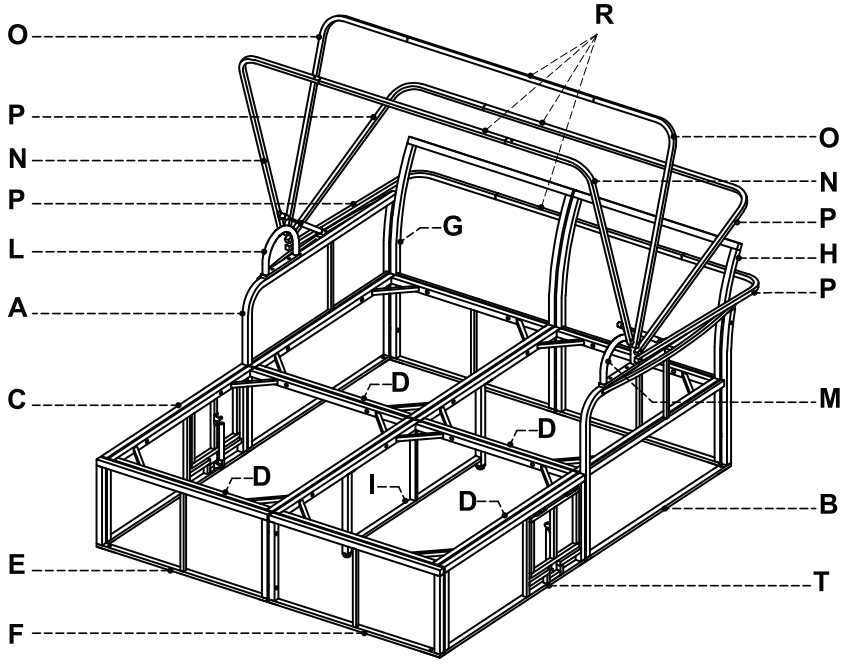

Notice EN

1.50% Tighten before fixing all screws, Allen wrench is recommended instead of an electric drill.
2. Place the item on a flat ground to adjust and make sure it remains stable.
3. Tighten up all screws with tools gradually.
4. If the screws are not aligned with holes during assembly, please loosen all the other screws to 50% and continue the assembly process.
5. If the item is not stable, please loosen all the screws, adjust it on a flat ground and tighten up all screws again.
6. Note: If one or some screws are fully tightened during assembly, chances are the others will not align with holes. However, all the holes are designed to be relatively larger to provide more space for the adjustment of the screws.

Achtung DE

1. 50 % anziehen, bevor Schrauben befestigt werden. Anstelle einer elektrischen Bohrmaschine wird ein Inbusschlüssel empfohlen.
2. Legen Sie den Artikel auf einen ebenen Boden, um ihn anzupassen, und stellen Sie sicher, dass er stabil bleibt.
3. Alle Schrauben nach und nach mit Werkzeug anziehen.
4. Wenn die Schrauben während der Montage nicht mit den Löchern ausgerichtet sind, lösen Sie bitte alle anderen Schrauben um 50 % und setzen Sie den Montagevorgang fort.
5. Wenn der Artikel instabil ist, lösen Sie bitte alle Schrauben, stellen Sie ihn auf ebenem Boden ein und ziehen Sie alle Schrauben wieder fest.
6. Hinweis: Wenn eine oder mehrere Schrauben während der Montage vollständig angezogen werden, besteht die Möglichkeit, dass die anderen nicht mit den Löchern ausgerichtet sind. Alle Löcher sind jedoch relativ größer gestaltet, um mehr Platz für die Schraubeneinstellung zu bieten.

Attention FR

1. Serrez à 50 % avant de fixer toutes les vis, une clé Allen est recommandée au lieu d'une perceuse électrique.
2. Placez l'article sur un sol plat pour l'ajuster et assurez-vous qu'il reste stable.
3. Serrez progressivement toutes les vis avec des outils.
4. Si les vis ne sont pas alignées avec les trous lors de l'assemblage, veuillez desserrer toutes les autres vis à 50 % et poursuivre le processus d'assemblage.
5. Si l'article n'est pas stable, veuillez desserrer toutes les vis, l'ajuster sur un sol plat et resserrer toutes les vis.
6. Remarque : Si une ou plusieurs vis sont complètement serrées lors de l'assemblage, il est probable que les autres ne s'aligneront pas avec les trous. Cependant, tous les trous sont conçus pour être relativement plus grands afin de fournir plus d'espace pour le réglage des vis.

Atención ES

1. Apriete al 50% antes de fijar todos los tornillos, se recomienda utilizar una llave Allen en lugar de un taladro eléctrico.
2. Coloque el artículo sobre un suelo plano para ajustarlo y asegúrese de que permanece estable.
3. Apriete todos los tornillos con las herramientas gradualmente.
4. Si los tornillos no están alineados con los agujeros durante el montaje, por favor afloje todos los demás tornillos al 50% y continúe el proceso de montaje.
5. Si el artículo no es estable, por favor afloje todos los tornillos, ajústelo en un suelo plano y vuelva a apretar todos los tornillos.
6. Nota: Si uno o algunos tornillos están totalmente apretados durante el montaje, los otros pueden no estar alineados con los agujeros. Además, todos los agujeros están diseñados para ser relativamente más grandes para proporcionar más espacio para el ajuste de los tornillos.

Attenzione IT

1. Stringere il 50% prima di fissare tutte le viti, si consiglia di utilizzare una chiave a brugola invece di un trapano elettrico.

2. Posizionare l'oggetto su un pavimento piatto per regolarlo e assicurarsi che rimanga stabile.

3. Stringere gradualmente tutte le viti con gli strumenti.

4. Se le viti non sono allineate con i fori durante il montaggio, allentare tutte le altre viti al 50% e continuare il processo di assemblaggio.

5. Se il prodotto non è stabile, allentare tutte le viti, posizionarlo su un pavimento piatto e stringere nuovamente tutte le viti.

6. Nota: Se una o alcune viti sono completamente serrate durante il montaggio, le altre potrebbero non essere allineate con i fori. Inoltre, tutti i fori sono progettati per essere relativamente più grandi per fornire più spazio per la regolazione delle viti.

Uwagi PL

1. Dokręcaj śruby na ok. 50% przed zamontowaniem wszystkich śrub. Zalecamy użycie klucza imbusowego, zamiast wkrętarki.

2. Umieść mebel na płaskim i równym podłożu, tak aby stał stabilnie.

3. Stopniowo dokręć wszystkie śruby za pomocą odpowiednich narzędzi.

4. Jeśli nie można wyrównać śrub z otworami, poluzuj wszystkie pozostałe śruby do ok. 50%, a następnie kontynuuj proces montażu.

5. Jeśli mebel nie stoi stabilnie, poluzuj wszystkie śruby, wyreguluj go na płaskim podłożu i ponownie dokręć wszystkie śruby.

6. Uwaga: Jeśli podczas poszczególnych etapów montażu będziesz dokręcać śruby zbyt mocno, istnieje ryzyko, że nie będzie można wyrównać pozostałych śrub z otworami. Otwory zostały zaprojektowane tak, aby zapewnić więcej miejsca na regulację śrub.

Part List /Teileliste /Liste des Pièces /Lista de Piezas /Lista di Parti /Lista części

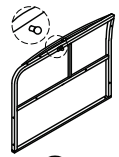

A x1

Right Frame
/Rechter Rahmen
/Cadre droit
/Marco derecho
/Telaio destro
/Prawy element ramy głównej

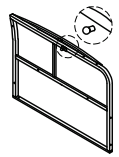

B x1

Left Frame
/Linker Rahmen
/Cadre gauche
/Marco izquierdo
/Telaio sinistro
/Lewy element ramy głównej

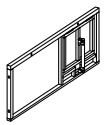

C x1

Side Right Frame
/Seitlicher rechter Rahmen
/Cadre latéral droit
/Marco lateral derecho
/Telaio laterale destro
/Prawa rama boczna

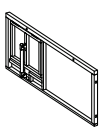

T x1

Side Left Frame
/Seitlicher linker Rahmen
/Cadre latéral gauche
/Marco lateral izquierdo
/Telaio laterale sinistro
/Lewa rama boczna

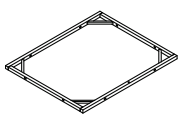

D x4

Seat Frame
/Sitzrahmen
/Cadre de siège
/Marco de asiento
/Telaio del sedile
/Rama siedziska

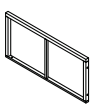

E x1

Front Right Frame
/Vorderer rechter Rahmen
/Cadre avant droit
/Marco delantero derecho
/Telaio anteriore destro
/Przedni prawy element ramy

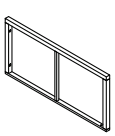

F x1

Front Left Frame
/Vorderer linker Rahmen
/Cadre avant gauche
/Marco delantero izquierdo
/Telaio anteriore sinistro
/Przedni lewy element ramy

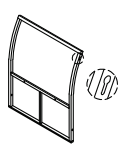

G x1

Back Right Frame
/Hinterer rechter Rahmen
/Cadre arrière droit
/Marco trasero derecho
/Telaio posteriore destro
/Tylna prawa rama

H x1

Back Left Frame
/Hinterer linker Rahmen
/Cadre arrière gauche
/Marco trasero izquierdo
/Telaio posteriore sinistro
/Tylna lewa rama

Ⓘ x1

Leg Frame
/Beinrahmen
/Cadre des pieds
/Marco de pata
/Telaio di Gamba
/Rama nóg

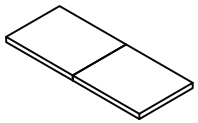

Ⓙ x2

Seat cushion
/Sitzkissen
/Coussin de siège
/Cojín de asiento
/Cuscino di sedile
/Poduszka na siedzisko

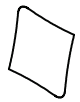

Ⓚ x4

Pillow
/Kissen
/Oreiller
/Almohada
/Cuscino
/Mała poduszka

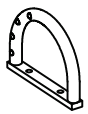

Ⓛ x1

Arm Right Frame
/Rechter Armrahmen
/Cadre de l'accoudoir droit
/Marco de brazo derecho
/Telaio del bracciolo destro
/Prawy uchwyt

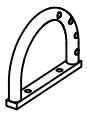

Ⓜ x1

Arm Left Frame
/Linker Armrahmen
/Cadre de l'accoudoir gauche
/Marco de brazo izquierdo
/Telaio del bracciolo sinistro
/Lewy uchwyt

Ⓝ x2

Canopy Frame N
/Rahmen N von Sonnendach
/Cadre du pare-soleil N
/Marco de toldo N
/Telaio della tenda da sole N
/Rama zadaszenia N

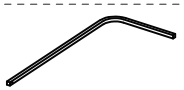

Ⓞ x2

Canopy Frame O
/Rahmen O von Sonnendach
/Cadre du pare-soleil O
/Marco de toldo O
/Telaio della tenda da sole O
/Rama zadaszenia O

Ⓟ x4

Canopy Frame P
/Rahmen P von Sonnendach
/Cadre du pare-soleil P
/Marco de toldo P
/Telaio della tenda da sole P
/Rama zadaszenia P

Ⓡ x4

Canopy Frame R
/Rahmen R von Sonnendach
/Cadre du pare-soleil R
/Marco de toldo R
/Telaio della tenda da sole R
/Rama zadaszenia R

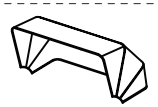

Ⓤ x1

Waterproof canopy
/Wasserdichtes Sonnendach
/Pare-soleil Imperméable
/Toldo impermeable
/Tenda impermeabile
/Wodoodporne zadaszenie

Hardware List / Teile- und Zubehörliste / Liste des Accessoires / Lista de Accesorios / Lista di Accessori / Lista akcesoriów

① x4

M6x15 mm
Bolt/Bolzen/Boulon
/Perno/Bullone/Śruba

② x20

M6x25 mm
Bolt/Bolzen/Boulon
/Perno/Bullone/Śruba

③ x34

M6x35 mm
Bolt/Bolzen/Boulon
/Perno/Bullone/Śruba

④ x5

M6x40 mm
Bolt/Bolzen/Boulon
/Perno/Bullone/Śruba

⑤ x8

M6x55 mm
Bolt/Bolzen/Boulon
/Perno/Bullone/Śruba

⑥ x8

M6
Nut/Mutter/Écrou
/Tuerca/Dado/Nakrętka

⑦ x61

W6x1
Washers
/Unterlegscheibe
/Rondelles/Arandela
/Rondella/Podkładka

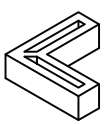

⑧ x4

Plastic feet corner
/Fußecke aus Plastik
/Angle des pieds en plastique
/Esquina de pie de plástico
/Angolo del piede di plastica
/Plastikowa nóżka narożna

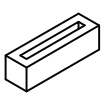

⑨ x4

Plastic feet
/Plastikfüße
/Pieds en plastique
/Pie de plástico
/Piede di plastica
/Plastikowa nóżka

⑩ x8

W6x5
Washers
/Unterlegscheibe
/Rondelles/Arandela
/Rondella/Podkładka

⑪ x8

M4x13
Screw/Schraube
/Vis/Tornillo
/Vite/Wkręt

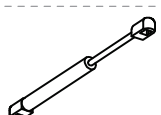

⑫ x2

Gas bar
/Gasstange
/Barre à gaz
/Barra de gas
/Barra a gas
/Podnośnik

(13) x1

Spanner/Schlüssel
/Clé/Llave
/Chiave/Klucz płaski

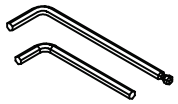

(14) x2

M4
Allen key/Inbusschlüssel/Clé Allen
/Llave Allen/Chiave a Brugola
/Klucz imbusowy

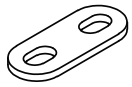

(15) x2

01

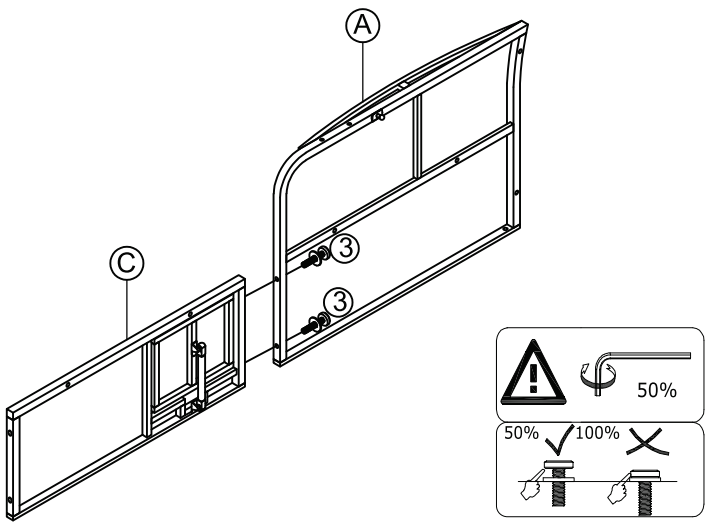

EN: Connect Right frame (A) & Side right frame (C) with Bolt (3) & Washers (7).

DE: Verbinden Sie den rechten Rahmen (A) und den rechten Seitenrahmen (C) mit Bolzen (3) und Unterlegscheiben (7).

FR: Connectez le cadre droit (A) et le cadre latéral droit (C) avec le boulon (3) et les rondelles (7).

ES: Conecte el marco derecho (A) y el marco lateral derecho (C) con los pernos (3) y las arandelas (7).

IT: Collegare il telaio destro (A) e il telaio laterale destro (C) con i bulloni (3) e le rondelle (7).

PL: Przymocuj prawą ramę boczną (C) do prawego elementu ramy głównej (A) za pomocą śrub (3) i podkładek (7).

02

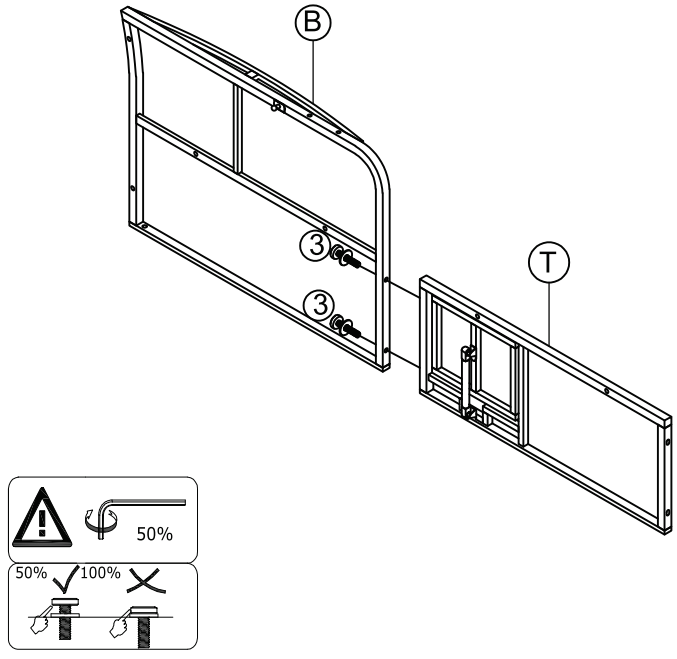

EN: Connect Left frame (B) & Side left frame (T) with Bolt (3) & Washers (7).

DE: Verbinden Sie den linken Rahmen (B) und den linken Seitenrahmen (T) mit Bolzen (3) und Unterlegscheiben (7).

FR: Connectez le cadre gauche (B) et le cadre latéral gauche (T) avec le boulon (3) et les rondelles (7).

ES: Conecte el marco izquierdo (B) y el marco lateral izquierdo (T) con los pernos (3) y las arandelas (7).

IT: Collegare il telaio sinistro (B) e il telaio laterale sinistro (T) con i bulloni (3) e le rondelle (7).

PL: Przymocuj lewą ramę boczną (T) do lewego elementu ramy głównej (B) za pomocą śrub (3) i podkładek (7).

03

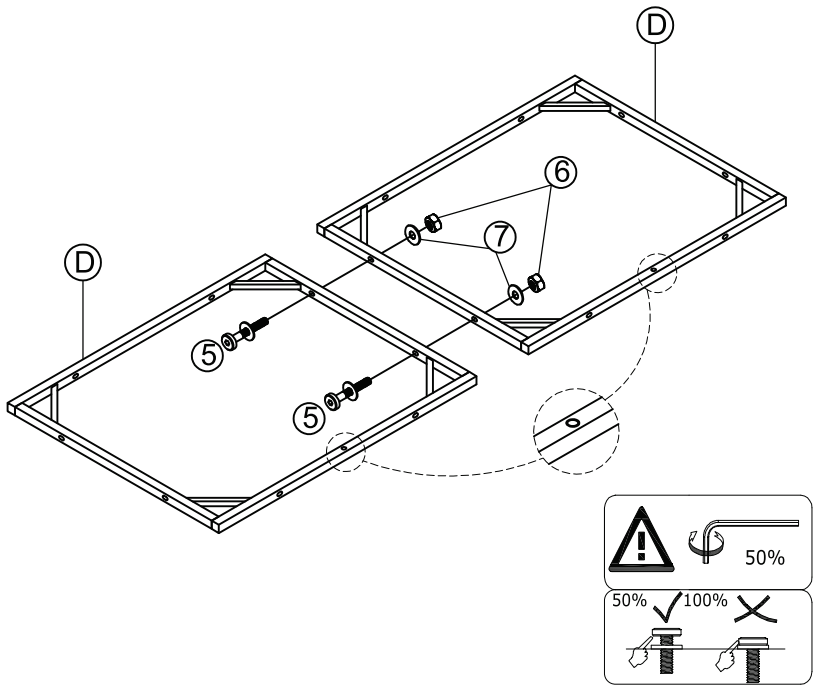

EN: Connect Seat frame (D) & Seat frame (D) with Bolt (5) & Washers (7) & Nut (6).

DE: Verbinden Sie Sitzrahmen (D) und Sitzrahmen (D) mit Bolzen (5) und Unterlegscheiben (7) und Mutter (6).

FR: Connectez le cadre du siège (D) et le cadre du siège (D) avec le boulon (5), les rondelles (7) et l'écrou (6).

ES: Conecte el marco de asiento (D) y el marco de asiento (D) con los pernos (5) y las arandelas (7) y las tuercas (6).

IT: Collegare il telaio del sedile (D) e il telaio del sedile (D) con bulloni (5) e rondelle (7) e dadi (6).

PL: Zmontuj dwa elementy ramy siedziska (D) za pomocą śrub (5), podkładek (7) i nakrętek (6).

04

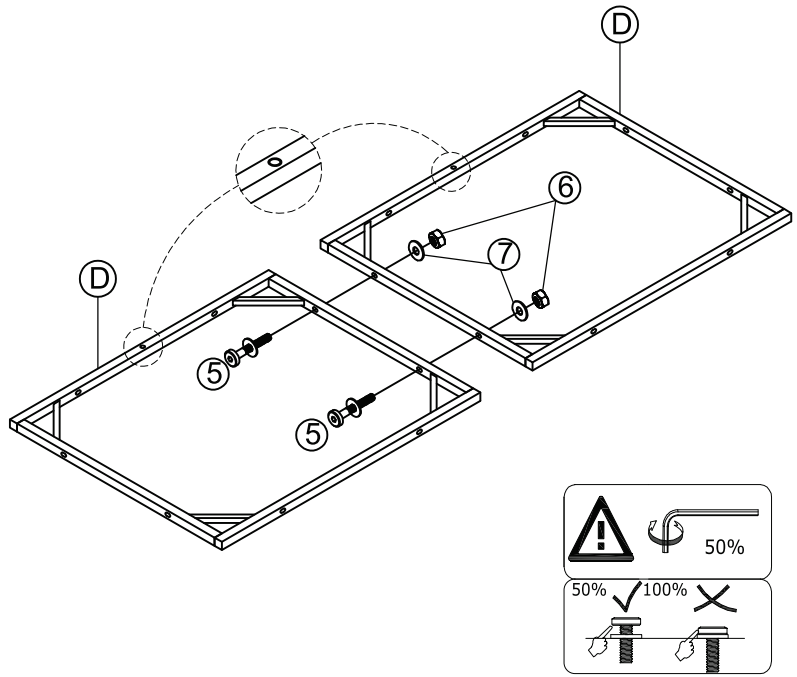

EN: Connect Seat frame (D) & Seat frame (D) with Bolt (5) & Washers (7) & Nut (6).

DE: Verbinden Sie Sitzrahmen (D) und Sitzrahmen (D) mit Bolzen (5) und Unterlegscheiben (7) und Mutter (6).

FR: Connectez le cadre du siège (D) et le cadre du siège (D) avec le boulon (5), les rondelles (7) et l'écrou (6).

ES: Conecte el marco de asiento (D) y el marco de asiento (D) con los pernos (5) y las arandelas (7) y las tuercas (6).

IT: Collegare il telaio del sedile (D) e il telaio del sedile (D) con bulloni (5) e rondelle (7) e dadi (6).

PL: Zmontuj dwa elementy ramy siedziska (D) za pomocą śrub (5), podkładek (7) i nakrętek (6).

05

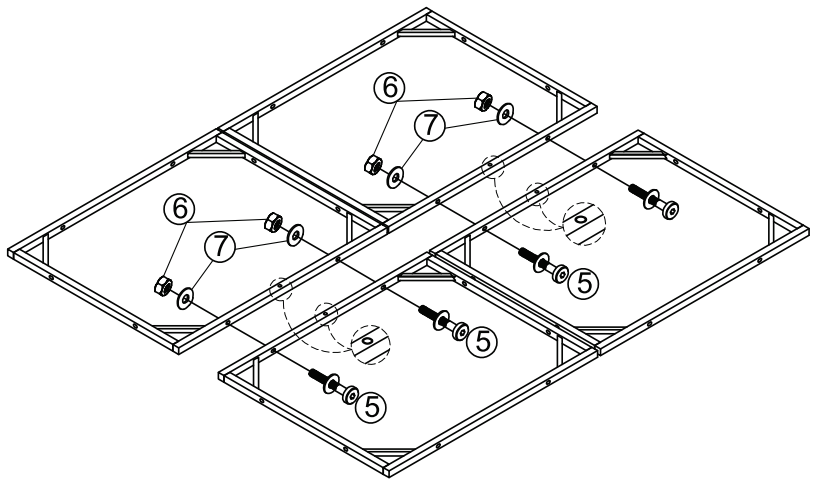

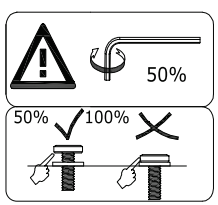

EN: Connect part from Step 3 & Part from Step 4 with Bolt (5) & Washers (7) & Nut (6).

DE: Verbinden Sie den Teil aus Schritt 3 und Teil aus Schritt 4 mit Bolzen (5), Unterlegscheiben (7) und Mutter (6).

FR: Connectez la pièce de l'étape 3 et la pièce de l'étape 4 avec le boulon (5), les rondelles (7) et l'écrou (6).

ES: Conecte la pieza del paso 3 y la pieza del paso 4 con el perno (5) y las arandelas (7) y la tuerca (6).

IT: Collegare la parte del passo 3 e la parte del passo 4 con i bulloni (5) e le rondelle (7) e i dadi (6).

PL: Połącz części zmontowane w krokach 3 i 4 za pomocą śrub (5), podkładek (7) i nakrętek (6).

06

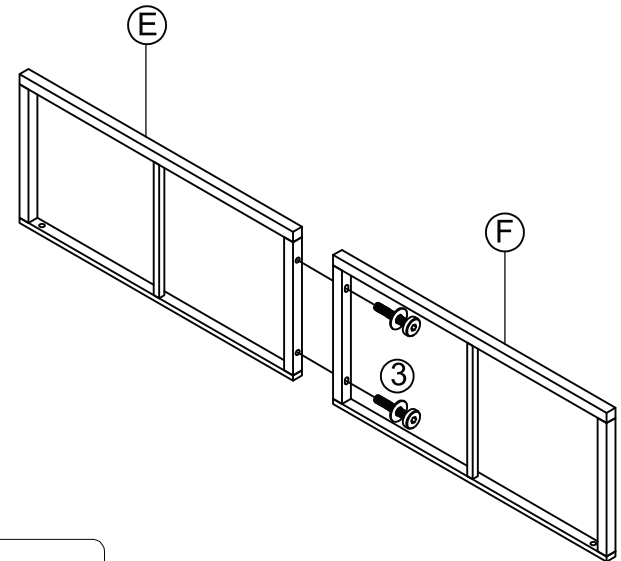

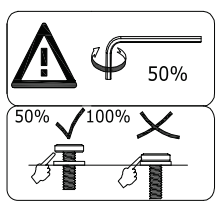

EN: Connect Front Right frame (E) & Front Left frame (F) with Bolt (3) & Washers (7).

DE: Verbinden Sie den vorderen rechten Rahmen (E) und den vorderen linken Rahmen (F) mit Bolzen (3) und Unterlegscheiben (7).

FR: Connectez le cadre avant droit (E) et le cadre avant gauche (F) avec le boulon (3) et les rondelles (7).

ES: Conecte el marco delantero derecho (E) y el marco delantero izquierdo (F) con los pernos (3) y las arandelas (7).

IT: Collegare il telaio anteriore destro (E) e il telaio anteriore sinistro (F) con i bulloni (3) e le rondelle (7).

PL: Zmontuj przedni prawy element ramy (E) i przedni lewy element ramy (F) za pomocą śrub (3) i podkładek (7).

07

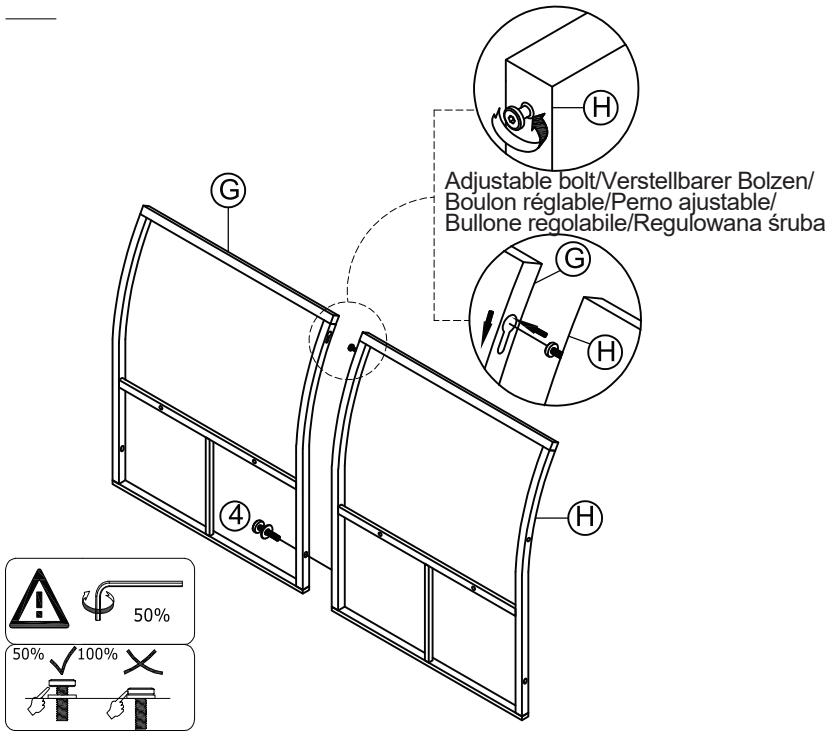

EN: Connect Back Right frame (G) & Back Left frame (H) with Bolt (4) & Washers (7).

DE: Verbinden Sie den hinteren rechten Rahmen (G) und den hinteren linken Rahmen (H) mit Bolzen (4) und Unterlegscheiben (7).

FR: Connectez le cadre arrière droit (G) et le cadre arrière gauche (H) avec le boulon (4) et les rondelles (7).

ES: Conecte el marco trasero derecho (G) y el marco trasero izquierdo (H) con los pernos (4) y las arandelas (7).

IT: Collegare il telaio posteriore destro (G) e il telaio posteriore sinistro (H) con i bulloni (4) e le rondelle (7).

PL: Zmontuj tylną prawą ramę (G) i tylną lewą ramę (H) za pomocą śrub (4) i podkładek (7).

08

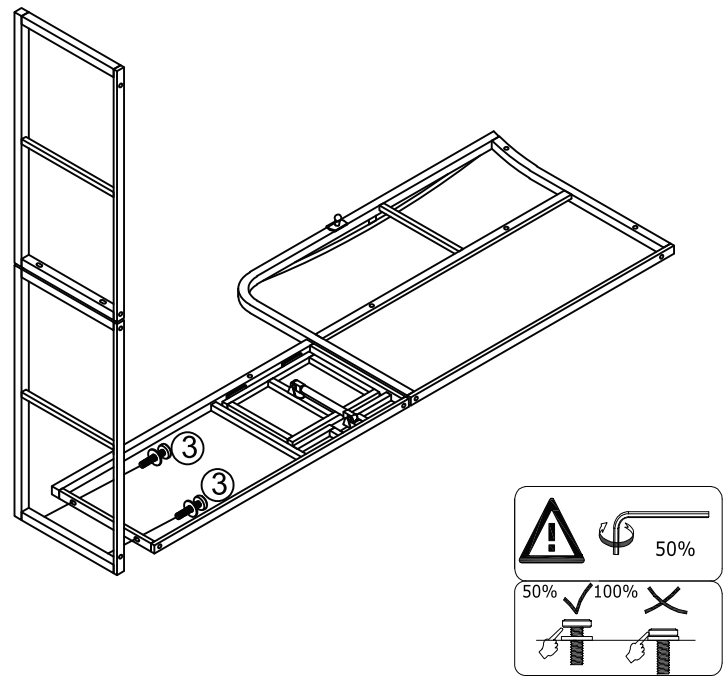

EN: Connect part from Step 1 & Part from Step 6 with Bolt (3) & Washers (7).

DE: Verbinden Sie den Teil aus Schritt 1 und Teil aus Schritt 6 mit Bolzen (3) und Unterlegscheiben (7).

FR: Reliez la partie de l'étape 1 et la partie de l'étape 6 avec le boulon (3) et les rondelles (7).

ES: Conecte la pieza del paso 1 y la pieza del paso 6 con el perno (3) y las arandelas (7).

IT: Collegare la parte del passo 1 e la parte del passo 6 con i bulloni (3) e le rondelle (7).

PL: Połącz części zmontowane w krokach 1 i 6 za pomocą śrub (3) i podkładek (7).

09

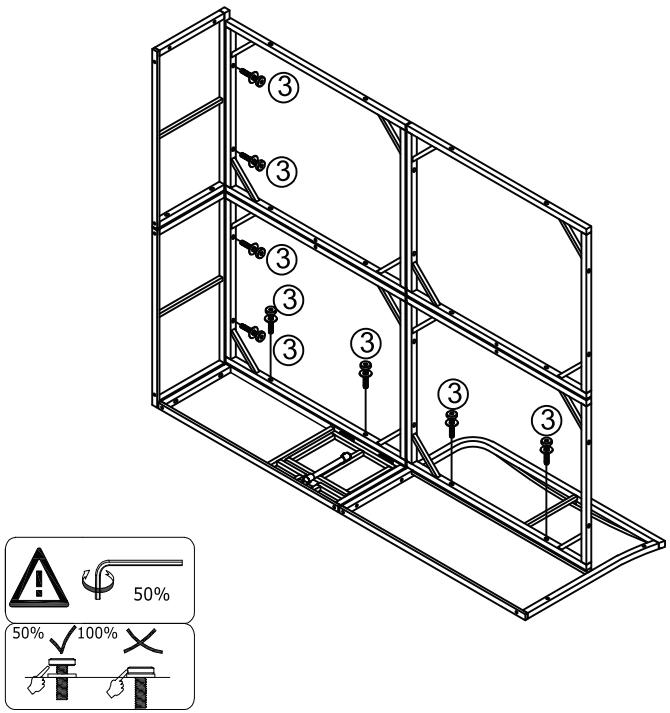

EN: Connect part from Step 8 & Part from Step 5 with Bolt (3) & Washers (7).

DE: Verbinden Sie den Teil aus Schritt 8 und Teil aus Schritt 5 mit Bolzen (3) und Unterlegscheiben (7).

FR: Reliez la partie de l'étape 8 et la partie de l'étape 5 avec le boulon (3) et les rondelles (7).

ES: Conecte la pieza del paso 8 y la pieza del paso 5 con los pernos (3) y las arandelas (7).

IT: Collegare la parte del passo 8 e la parte del passo 5 con i bulloni (3) e le rondelle (7).

PL: Połącz części zmontowane w krokach 8 i 5 za pomocą śrub (3) i podkładek (7).

10

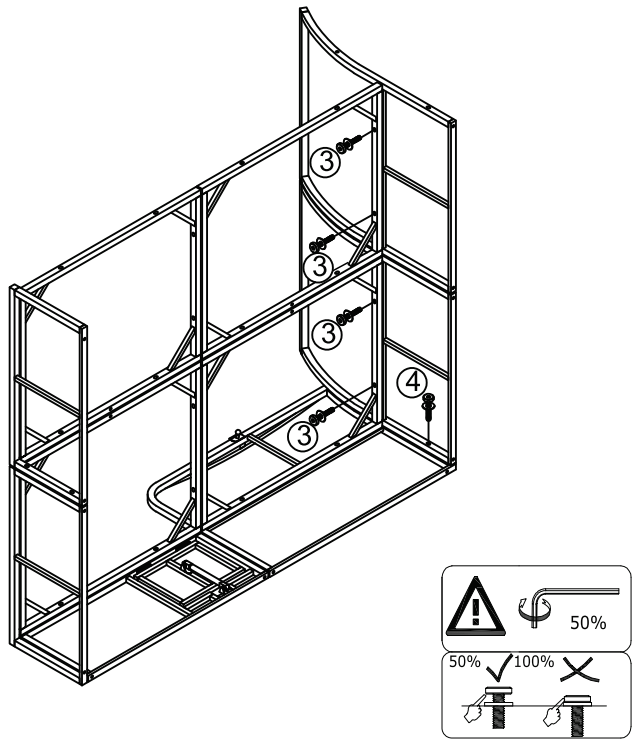

EN: Connect part from Step 9 & Part from Step 7 with Bolt (3), (4) & Washers (7).

DE: Verbinden Sie den Teil aus Schritt 9 und Teil aus Schritt 7 mit Bolzen (3), (4) und Unterlegscheiben (7).

FR: Connectez la pièce de l'étape 9 et la pièce de l'étape 7 avec les boulons (3), (4) et les rondelles (7).

ES: Conecte la pieza del paso 9 y la pieza del paso 7 con los pernos (3), (4) y las arandelas (7).

IT: Collegare la parte del passo 9 e la parte del passo 7 con i bulloni (3), (4) e le rondelle (7).

PL: Połącz części zmontowane w krokach 9 i 7 za pomocą śrub (3 i 4) i podkładek (7).

11

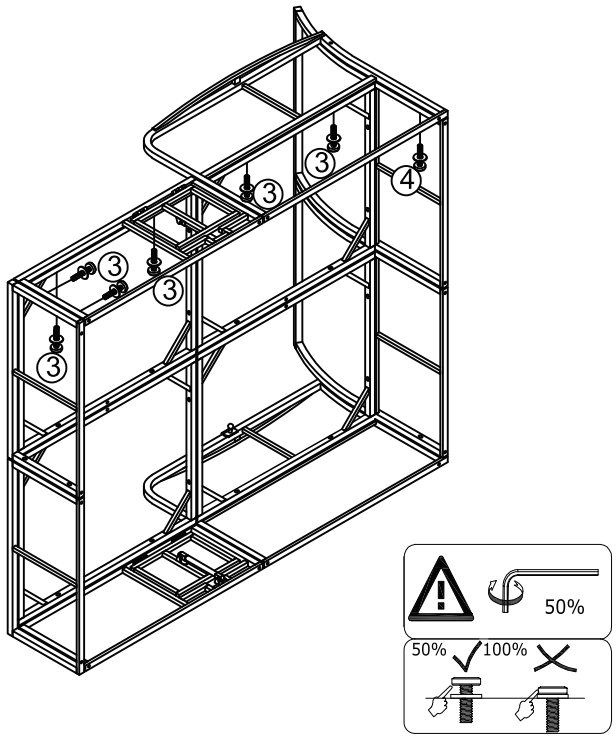

EN: Connect part from Step 10 & Part from Step 2 with Bolt (3), (4) & Washers (7)

DE: Teil aus Schritt 10 und Teil aus Schritt 2 mit Schraube (3), (4) und Unterlegscheiben (7) verbinden

FR: Connectez la pièce de l'étape 10 et la pièce de l'étape 2 avec les boulons (3), (4) et les rondelles (7).

ES: Conecte la pieza del paso 10 y la pieza del paso 2 con los pernos (3), (4) y las arandelas (7).

IT: Collegare la parte del passo 10 e la parte del passo 2 con i bulloni (3), (4) e le rondelle (7).

PL: Połącz części zmontowane w krokach 10 i 2 za pomocą śrub (3 i 4) i podkładek (7).

12

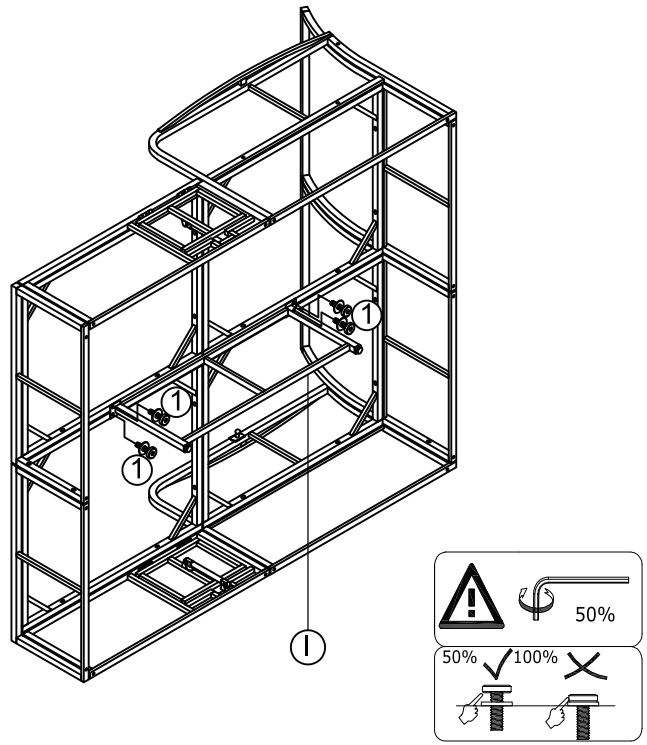

EN: Connect part from Step 11 & Leg frame (I) with Bolt (1) & Washers (7)

DE: Teil aus Schritt 11 & Beinrahmen (I) mit Bolzen (1) & Unterlegscheiben (7) verbinden

FR: Connectez la pièce de l'étape 11 et le cadre de pied (I) avec le boulon (1) et les rondelles (7).

ES: Conecte la pieza del paso 11 y el marco de pata (I) con los pernos (1) y las arandelas (7).

IT: Collegare la parte del passo 11 e il telaio della gamba (I) con i bulloni (1) e le rondelle (7).

PL: Przymocuj ramy nóg (I) do części zmontowanych w kroku 11 za pomocą śrub (1) i podkładek (7).

13

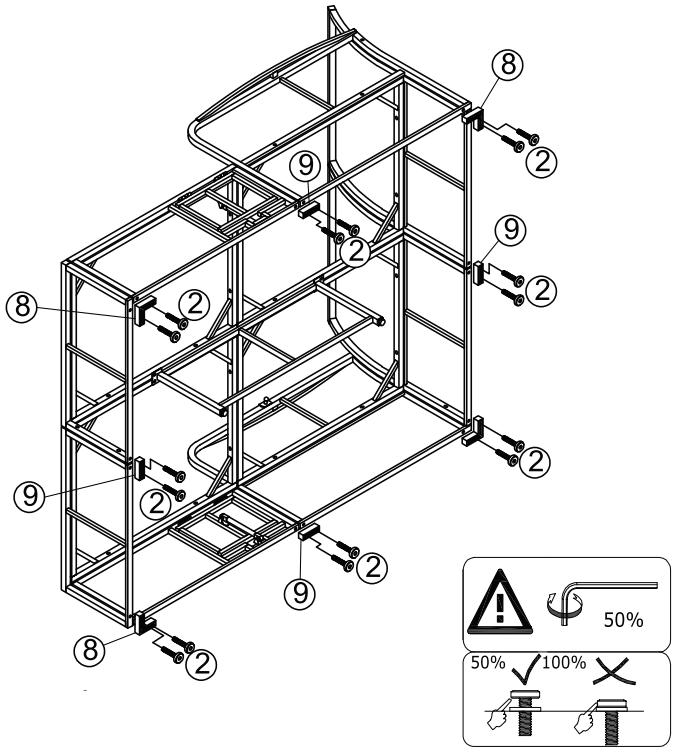

EN: Connect part from Step 12 & Plastic feet corner (8) & Plastic feet (9) with Bolt (2).

DE: Verbinden Sie das Teil aus Schritt 12 und die Ecke der Kunststofffüße (8) und die Kunststofffüße (9) mit dem Bolzen (2)

FR: Connectez la pièce de l'étape 12, le coin des pieds en plastique (8) et les pieds en plastique (9) avec le boulon (2).

ES: Conecte la pieza del paso 12 y la esquina del pie de plástico (8) y el pie de plástico (9) con los pernos (2).

IT: Collegare la parte del passo 12 e l'angolo del piede di plastica (8) e il piede di plastica (9) con i bulloni (2).

PL: Przymocuj plastikowe nóżki narożne (8) i plastikowe nóżki (9) do części zmontowanych w kroku 12 za pomocą śrub (2).

14

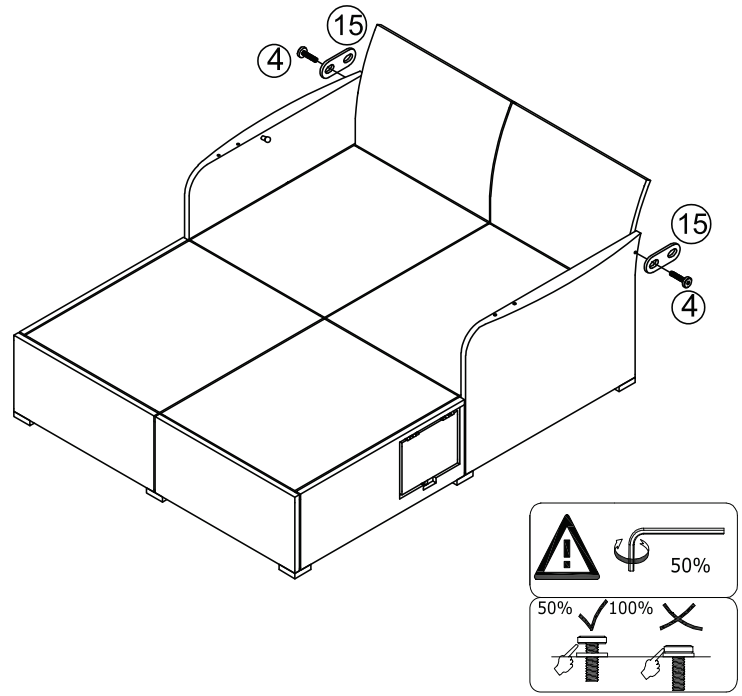

EN: Connect part from Step 13 & Part from Step 1 & Part from Step2 & Part from Step 7 with Bolt (4) & Washers (15).

DE: Verbinden Sie Teil aus Schritt 13, Teil aus Schritt 1, Teil aus Schritt 2 und Teil aus Schritt 7 mit Bolzen (4) und Unterlegscheiben (15) verbinden.

FR: Connectez la pièce de l'étape 13, la pièce de l'étape 1, la pièce de l'étape 2 et la pièce de l'étape 7 avec le boulon (4) et les rondelles (15).

ES: Conecte la pieza del paso 13 y la pieza del paso 1 y la pieza del paso 2 y la pieza del paso 7 con los pernos (4) y las arandelas (15).

IT: Collegare la parte del passo 13 e la parte del passo 1 e la parte del passo 2 e parte del passo 7 con bulloni (4) e rondelle (15).

PL: Zamontuj części z kroku 13, z kroku 1, z kroku 2 oraz z kroku 7 za pomocą śrub (4) i podkładek (15).

15

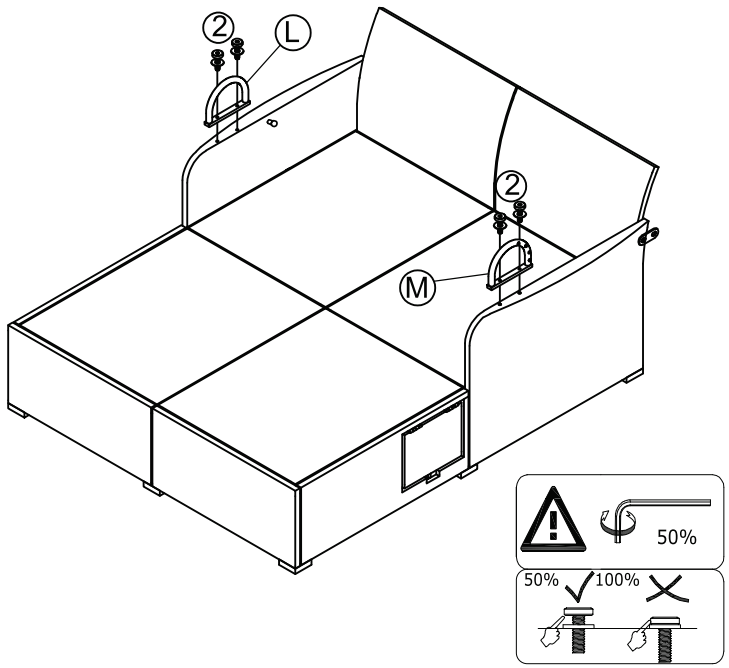

EN: Connect part from Step 14 & Arm right frame (L) & Arm left frame (M) with Bolt (2) & Washers (7)

DE: Verbinden Sie das Teil aus Schritt 14 und den rechten Armrahmen (L) und den linken Armrahmen (M) mit Bolzen (2) und Unterlegscheiben (7).

FR: Connectez la pièce de l'étape 14 et le cadre droit du bras (L) et le cadre gauche du bras (M) avec le boulon (2) et les rondelles (7).

ES: Conecte la pieza del paso 14 y el marco del brazo derecho (L) y el marco del brazo izquierdo (M) con los pernos (2) y las arandelas (7).

IT: Collegare la parte del passo 14 e il telaio del bracciolo destro (L) e il telaio del bracciolo sinistro (M) con i bulloni (2) e le rondelle (7).

PL: Przymocuj prawy uchwyt (L) i lewy uchwyt (M) do części z kroku 14 za pomocą śrub (2) i podkładek (7).

16

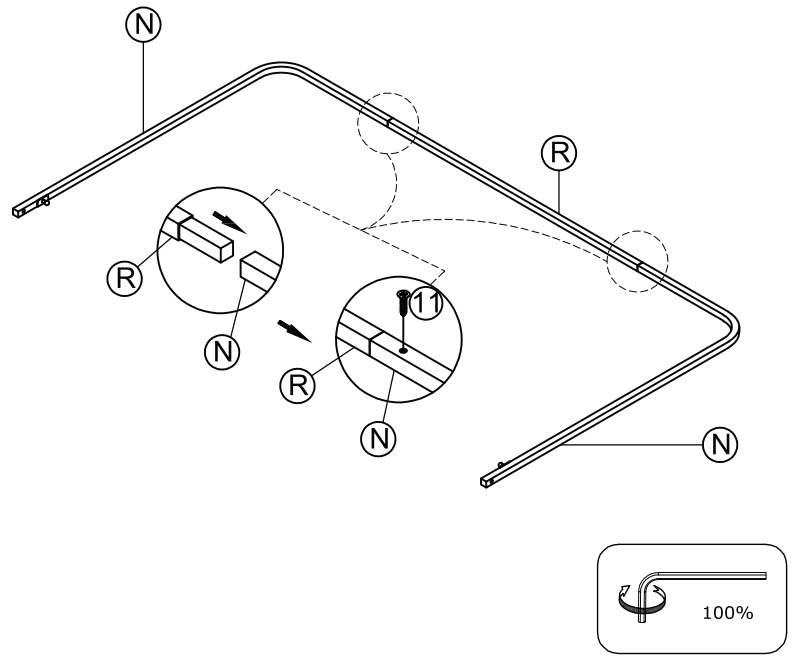

EN: Connect Canopy frame (N) & Canopy frame (R) with Screw (11).

DE: Verbinden Sie den Rahmen (N) und Rahmen (R) des Sonnendachs mit Schraube (11).

FR: Connectez le cadre du pare-soleil (N) et le cadre du pare-soleil (R) avec la vis (11).

ES: Conecte el marco del toldo (N) y el marco del toldo (R) con el tornillo (11).

IT: Collegare il telaio della tenda da sole (N) e il telaio della tenda da sole (R) con la vite (11).

PL: Przymocuj ramę zadaszenia (N) do ramy zadaszenia (R) za pomocą śrub (11).

17

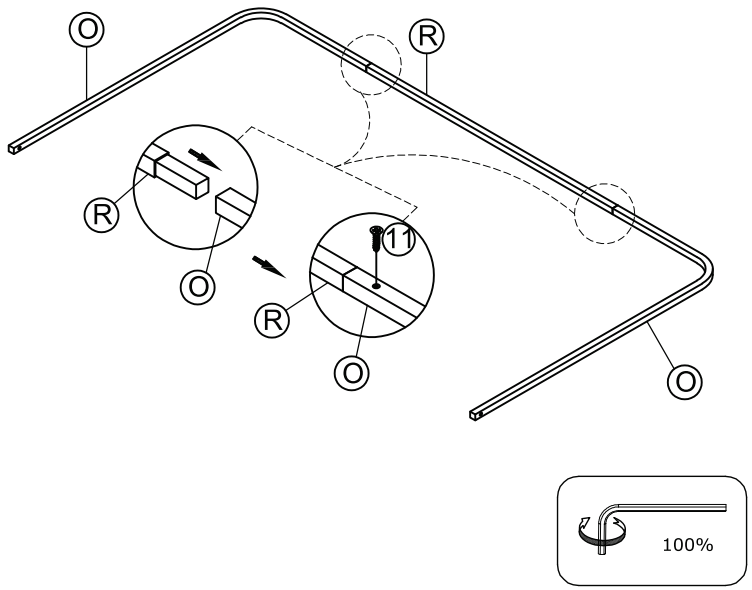

EN: Connect Canopy frame (O) & Canopy frame (R) with Screw (11).

DE: Verbinden Sie den Rahmen (O) und Rahmen (R) des Sonnendachs mit Schraube (11).

FR: Connectez le cadre pare-soleil (O) et le cadre pare-soleil (R) avec la vis (11).

ES: Conecte el marco del toldo (O) y el marco del toldo (R) con el tornillo (11).

IT: Collegare il telaio della tenda da sole (O) e il telaio della tenda da sole (R) con la vite (11).

PL: Przymocuj ramę zadaszenia (O) do ramy zadaszenia (R) za pomocą śrub (11).

18

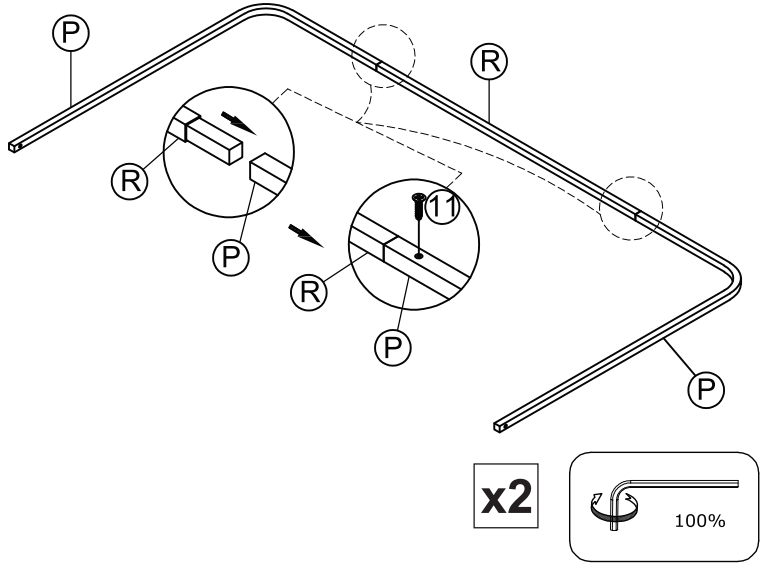

EN: Connect Canopy frame (P) & Canopy frame (R) with Screw (11).

DE: Verbinden Sie den Rahmen (P) und Rahmen (R) des Sonnendachs mit Schraube (11).

FR: Raccordez le cadre pare-soleil (P) et le cadre pare-soleil (R) avec la vis (11).

ES: Conecte el marco del toldo (P) y el marco del toldo (R) con el tornillo (11).

IT: Collegare il telaio della tenda da sole (P) e il telaio della tenda da sole (R) con la vite (11).

PL: Przymocuj ramę zadaszenia (P) do ramy zadaszenia (R) za pomocą śrub (11).

19

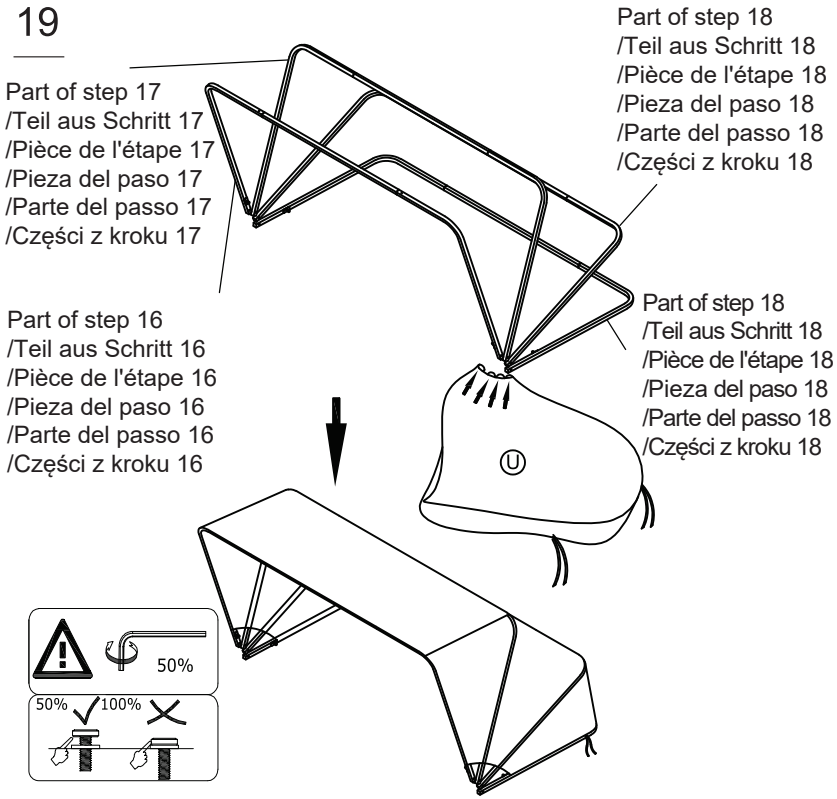

EN: Connect the part from Step 16, the part from Step 17 & the part from Step 18 with Waterproof canopy (U).
DE: Verbinden Sie das Teil aus Schritt 16, das Teil aus Schritt 17 und das Teil aus Schritt 18 mit dem wasserdichten Sonnendach (U).
FR: Connectez la pièce de l'étape 16, la pièce de l'étape 17 et la pièce de l'étape 18 avec l'auvent étanche (U).
ES: Conecte la pieza del paso 16, la pieza del paso 17 y la pieza del paso 18 con el toldo impermeable (U).
IT: Collegare la parte del Passo 16, la parte del Passo 17 & la parte del Passo 18 con la calotta impermeabile (U).
PL: Połącz część z kroku 16, część z kroku 17 i część z kroku 18 z wodoodpornym daszkiem (U).

20

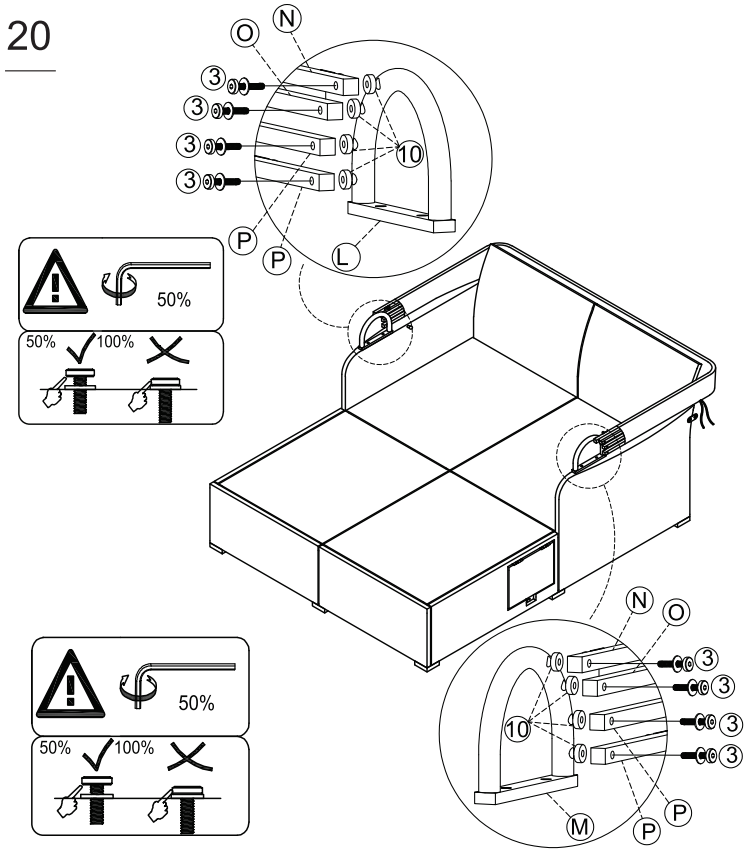

EN: Connect part from Step 15 & Part from Step 19 with Bolt (3) & Washers (7), (10).
DE: Verbinden Sie den Teil aus Schritt 15 und Teil aus Schritt 19 mit Bolzen (3) und Unterlegscheiben (7), (10).
FR: Reliez la partie de l'étape 15 et la partie de l'étape 19 avec le boulon (3) et les rondelles (7), (10).
ES: Conecte la pieza del paso 15 y la pieza del paso 19 con los pernos (3) y las arandelas (7), (10).
IT: Collegare la parte del passo 15 e la parte del passo 19 con bulloni (3) e rondelle (7), (10).
PL: Przymocuj zadaszenie z kroku 19 do uchwytów zmontowanych w kroku 15 za pomocą śrub (3) i podkładek (7 i 10).

21

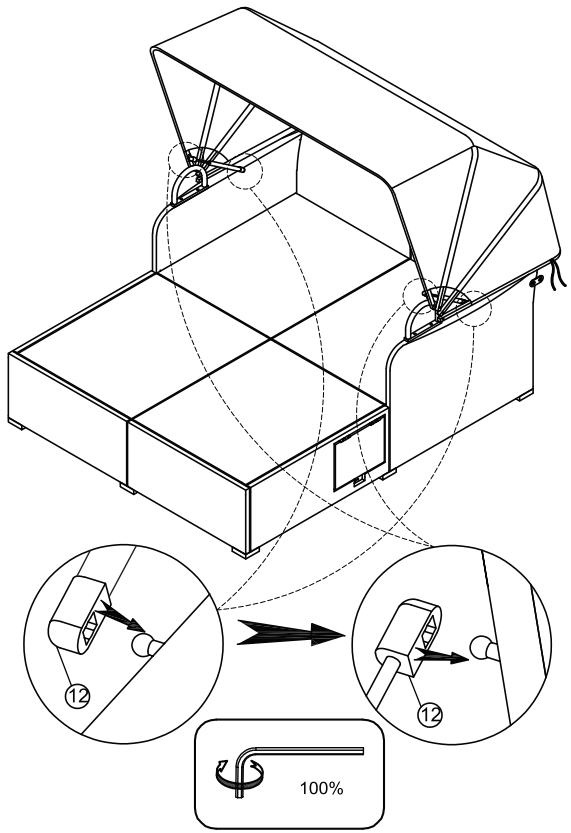

EN: Connect part from Step 20 with Gas bar (12).

DE: Verbinden Sie das Teil aus Schritt 20 mit der Gasstange (12).

FR: Connectez la partie de l'étape 20 avec la barre à gaz (12).

ES: Conecte la pieza del paso 20 con la barra de gas (12).

IT: Collegare la parte del passo 20 con la barra a gas (12).

PL: Przymocuj podnośniki (12) do części zmontowanych w kroku 20.

22

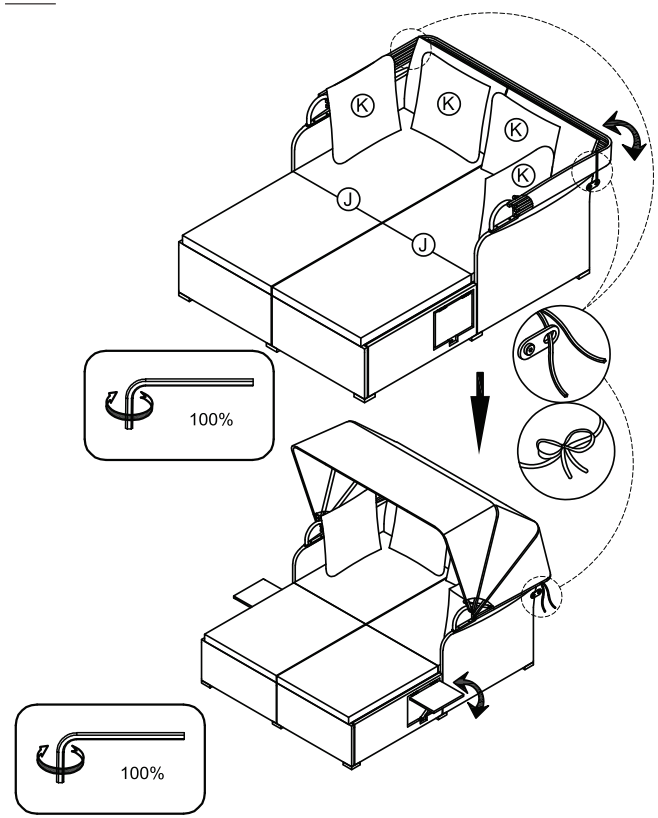

EN: Put on Seat cushion (J) & Pillow (K) to complete Daybed.

DE: Setzen Sie das Sitzkissen (J) und das Kissen (K) auf, um das Tagesbett zu vervollständigen.

FR: Mettez le coussin de siège (J) et l'oreiller (K) pour compléter le canapé-lit.

ES: Coloque el cojín de asiento (J) y la almohada (K) para completar la cama para exteriores.

IT: Posizionare il cuscino del sedile (J) e il cuscino (K) per completare il letto da esterno.

PL: Umieść poduszki (J) i małe poduszki (K) na siedzisku.

23 FINISH / FERTIG / TERMINÉ/ TERMINADO / FINITO / KONIEC

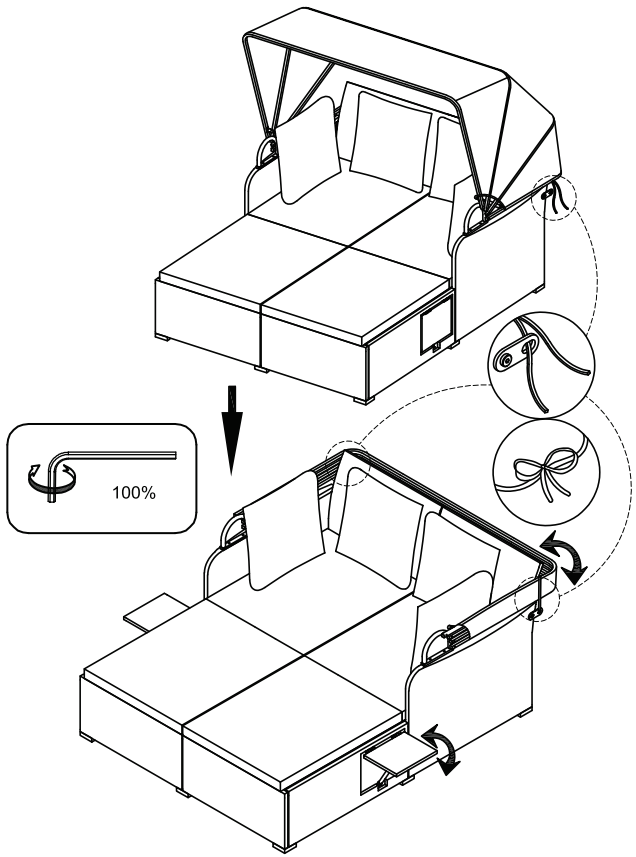

EN: Combination and Arrangement

DE: Kombination und Anordnung

FR: Combinaison et Agencement

ES: Combinación y Disposición

IT: Combinazione e disposizione

PL: Warianty użytkowania

EN

Return / Damage Claim Instructions

⚠ **DO NOT discard the box / original packaging.**
In case a return is required, the item must be returned in original box. Without this your return will not be accepted.

⚠ **Take a photo of the box markings.**
A photo of the markings (text) on the side of the box is required in case a part is needed for replacement. This helps our staff identify your product number to ensure you receive the correct parts.

⚠ **Take a photo of the damaged part (if applicable).**
A photo of the damage is always required to file a claim and get your replacement or refund processed quickly. Please make sure you have the box even if it is damaged.

⚠ **Send us an email with the images requested.**
Email us directly from marketplace where your item was purchased with the attached images and a description of your claim.

DE

Rücksendung / Beschädigung Anweisungen

⚠ **Werfen Sie den Karton / die Originalverpackung NICHT weg.**
Falls eine Rücksendung erforderlich ist, muss der Artikel in der Originalverpackung zurückgeschickt werden. Andernfalls wird Ihre Rücksendung nicht angenommen.

⚠ **Machen Sie ein Foto von der Beschriftung des Kartons.**
Für den Fall, dass ein Ersatzteil benötigt wird, benötigen wir ein Foto der Beschriftung (Text) auf der Seite des Kartons. So können unsere Mitarbeiter Ihre Artikelnummer identifizieren und sicherstellen, dass Sie die richtigen Teile erhalten.

⚠ **Machen Sie ein Foto des beschädigten Teils (falls zutreffend).**
Ein Foto des beschädigten Teils ist immer erforderlich, um eine Reklamation einzureichen und eine schnelle Bearbeitung Ihres Ersatzteils oder Ihrer Rückerstattung zu gewährleisten. Bitte stellen Sie sicher, dass Sie den Karton haben, auch wenn er beschädigt ist.

⚠ **Schicken Sie uns eine E-Mail mit dem gewünschten Foto.**
Schicken Sie uns eine E-Mail direkt vom Marktplatz, auf dem Sie den Artikel gekauft haben, mit den angehängten Fotos und einer Beschreibung Ihrer Reklamation.

FR

Instructions De Retour / Réclamation De Dommages

NE PAS jeter la boîte/l'emballage d'origine.
Dans le cas où un retour est requis, l'article doit être retourné dans sa boîte d'origine. Sans cela, votre retour ne sera pas accepté.

Prenez une photo des marquages de la boîte.
Une photo des marquages (texte) sur le côté de la boîte est requise au cas où une pièce serait nécessaire pour le remplacement. Cela aide notre personnel à identifier votre numéro de produit pour s'assurer que vous recevez les bonnes pièces.

Prenez une photo des dommages (le cas échéant).
Une photo des dommages est toujours requise pour déposer une réclamation et obtenir rapidement votre remplacement ou votre remboursement. Assurez-vous d'avoir la boîte même si elle est endommagée.

Envoyez-nous un e-mail avec les images demandées.
Envoyez-nous un e-mail directement depuis le marché où votre article a été acheté avec les images ci-jointes et une description de votre réclamation.

ES

Instrucciones de Devolución / Reclamación de Daños

NO deseche la caja/embalaje original.
En caso de que se requiera una devolución, el artículo debe ser devuelto en la caja original. Sin esto su devolución no será aceptada.

Tome una foto de las marcas de la caja.
Se requiere una foto de las marcas (texto) en el lado de la caja en caso de que se necesite una pieza para reemplazarla. Esto ayuda a nuestro personal a identificar su número de producto para asegurarse de que recibe las piezas correctas.

Tome una foto de las piezas dañadas (si procede).
Una foto de los daños es siempre necesaria para presentar una reclamación y conseguir que su reemplazo o reembolso sea procesado rápidamente. Por favor, asegúrese de tener la caja aunque esté dañada.

Envíenos un correo electrónico con las imágenes solicitadas.
Envíenos un correo electrónico directamente desde el mercado donde se compró su artículo con las imágenes adjuntas y una descripción de su reclamación.

IT

Istruzioni Per La Restituzione / Reclamo Per Danni

NON scartare la scatola / confezione originale.
Nel caso in cui sia richiesto un reso, l'articolo deve essere restituito nella scatola originale. Senza la scatola originale il tuo reso non sarà accettato.

Fare una foto dei contrassegni sulla scatola.
È necessaria una foto dei contrassegni (testo) sul lato della scatola nel caso in cui la parte debba essere sostituita. Questo aiuta il nostro staff a identificare il numero del tuo prodotto per assicurarti di ricevere le parti corrette.

Fare una foto di Danno (se è applicabile).
Una foto del danno è sempre necessaria per presentare un reclamo e ottenere rapidamente la sostituzione o il rimborso. Assicurati di avere la scatola anche se è danneggiata.

Inviarci una mail con le immagini richieste.
Inviarci un'e-mail direttamente dal mercato in cui è stato acquistato il tuo articolo con le immagini allegate e una descrizione del tuo reclamo.

PL

Zwroty i reklamacje

Nie wyrzucaj oryginalnego opakowania.
Jeśli chcesz zwrócić produkt, musi znajdować się on w oryginalnym opakowaniu. Towar zwrócony w nieoryginalnym opakowaniu nie zostanie przyjęty.

Zrób zdjęcie oznaczeń na opakowaniu.
Jeśli jakakolwiek część wymaga wymiany, zrób zdjęcie oznaczeń kodu produktu, który znajduje się na opakowaniu. Pozwoli nam to zidentyfikować produkt i dostarczyć ci właściwą część.

Zrób zdjęcie uszkodzonej części (jeśli dotyczy).
Jeśli chcesz złożyć reklamację, zrób zdjęcie uszkodzonej części. Pozwoli nam to zatwierdzić reklamację i zlecić zwrot środków na twoje konto. Do złożenia reklamacji potrzebne będzie oryginalne opakowanie.

Skontaktuj się z nami.
Skontaktuj się z nami telefonicznie, mailowo lub poprzez formularz kontaktowy. Załącz zdjęcia produktu i opis roszczenia.