ASSEMBLY INSTRUCTION
Warning: You must read this before continuing

INSTRUCTIONS DE MONTAGE
Attention: Vous devez lire ceci avant de continuer

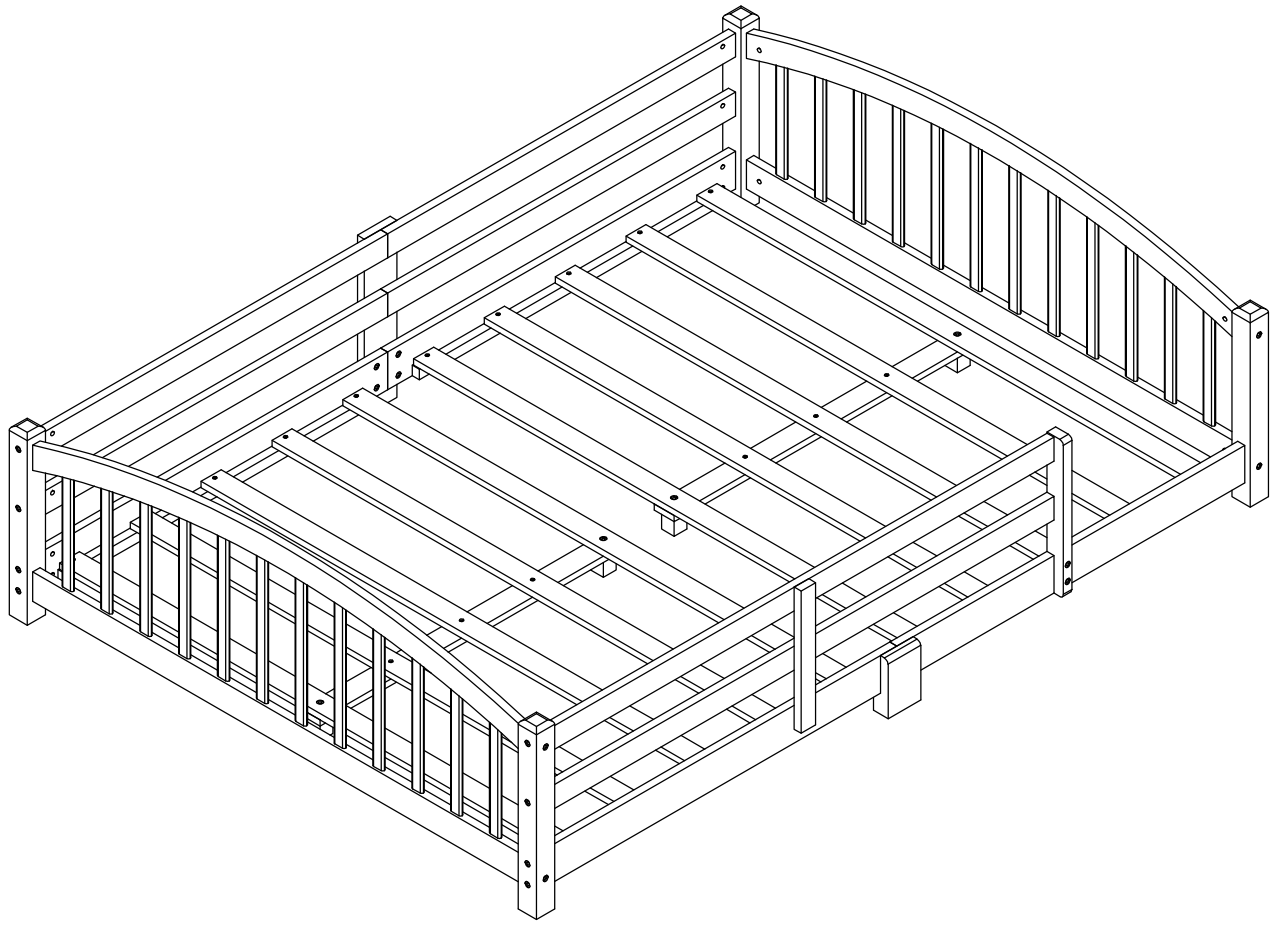

SAFETY WARNINGS AND GENERAL NOTES:

1. Do not use substitute parts. Contact the manufacturer or dealer for replacement parts.
2. Keep these instructions for future reference.
3. We recommend assembling your bed on the shipping carton to protect your floor.
4. Be certain all staples are out of the box before beginning assembly on the shipping carton.

AVERTISSEMENTS DE SÉCURITÉ ET REMARQUES GÉNÉRALES :

1. N'utilisez pas de pièces de rechange. Contactez le fabricant ou le revendeur pour les pièces de rechange.
2. Conservez ces instructions pour référence future.
3. Nous vous recommandons d'assembler votre lit sur le carton d'expédition pour protéger votre sol.
4. Assurez-vous que toutes les agrafes sont sorties de la boîte avant de commencer l'assemblage sur le carton d'expédition.

ASSEMBLY INSTRUCTION
INSTRUCTIONS DE MONTAGE

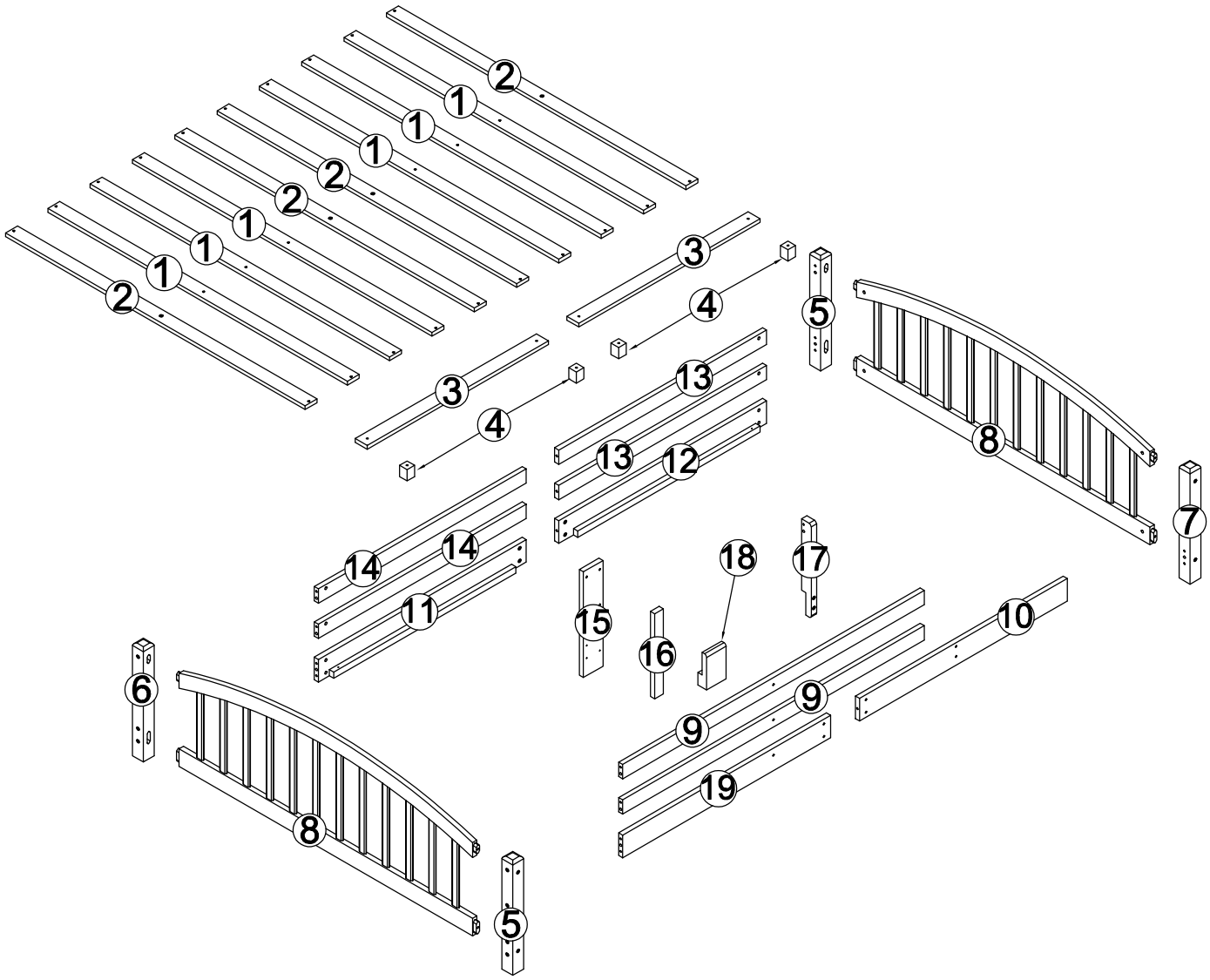

03/14

Part List (Box)
Liste des pièces (boîte)

1 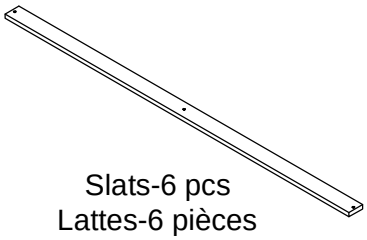 Slats-6 pcs Lattes-6 pièces	2 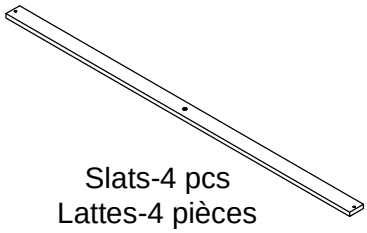 Slats-4 pcs Lattes-4 pièces	3 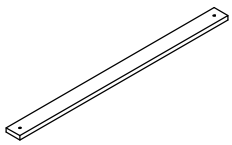 Support Slats-2 pcs Lattes de support - 2 pièces
4 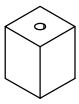 Middle Legs-4 pcs Pieds centraux - 4 pièces	5 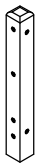 Legs-2 pcs Jambes-2 pièces	6 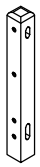 Leg-1 pc Jambe-1 pièce
7  Leg-1 pc Jambe-1 pièce	8 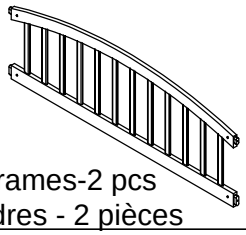 Frames-2 pcs Cadres - 2 pièces	9 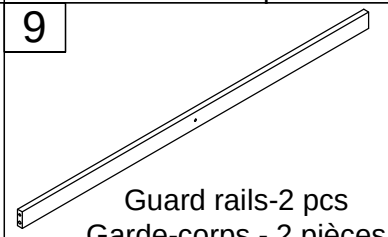 Guard rails-2 pcs Garde-corps - 2 pièces
10 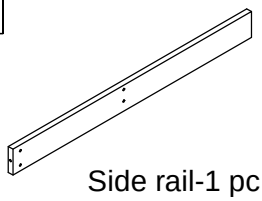 Side rail-1 pc Rail latéral - 1 pièce	11 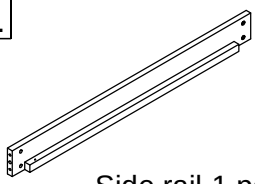 Side rail-1 pc Rail latéral - 1 pièce	12 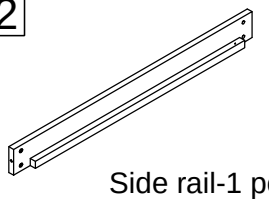 Side rail-1 pc Rail latéral - 1 pièce
13 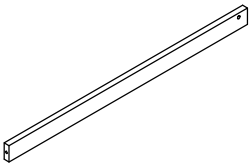 Guard rails-2 pcs Garde-corps - 2 pièces	14 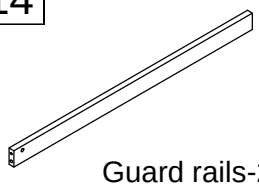 Guard rails-2 pcs Garde-corps - 2 pièces	15  Rail-1 pc Rail-1 pièce
16  Rail-1 pc Rail-1 pièce	17  Rail-1 pc Rail-1 pièce	18 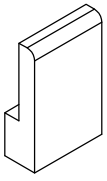 Rail-1 pc Rail-1 pièce
19 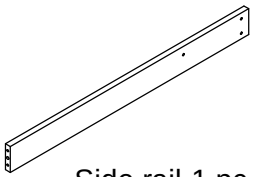 Side rail-1 pc Rail latéral - 1 pièce		

04/14

Hardware List (Box)
Liste du matériel (boîte)

A 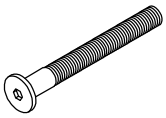 Bolt M6 x 90 mm-22 pcs Boulon M6 x 90 mm-22 pièces	B  M6 x 13 mm -24 pcs M6 x 13 mm -24 pièces	C  Allen Key-1 pc Clé Allen-1 pièce
D 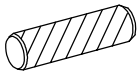 Wood dowel Ø8 x 30 mm-4 pcs Cheville en bois Ø8 x 30 mm-4 pièces	E 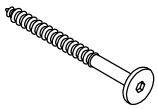 Screw M6 x 30 mm-15 pcs Vis M6 x 30 mm - 15 pièces	F 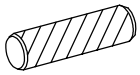 Wood dowel Ø10 x 40 mm-12 pcs Cheville en bois Ø10 x 40 mm-12 pièces
G 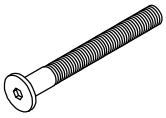 Bolt M6 x 70 mm-2 pcs Boulon M6 x 70 mm-2 pièces	H 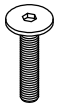 Bolt M6 x 35 mm-2 pcs Boulon M6 x 35 mm-2 pièces	K  M6 x 15 mm-2 pcs M6 x 15 mm-2 pièces
L 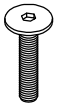 Bolt M6 x 40 mm-4 pcs Boulon M6 x 40 mm-4 pièces	M 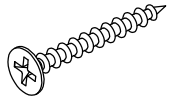 Screws M4 x 30 mm-26 pcs Vis M4 x 30 mm-26 pièces	

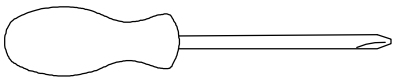

Assembly Tools Required (Not Included)
Outils d'assemblage requis (non inclus)

05/14

STEP 1:
ÉTAPE 1:

	M6x13mm	M6x90mm
Cx1	Bx4	Ax4

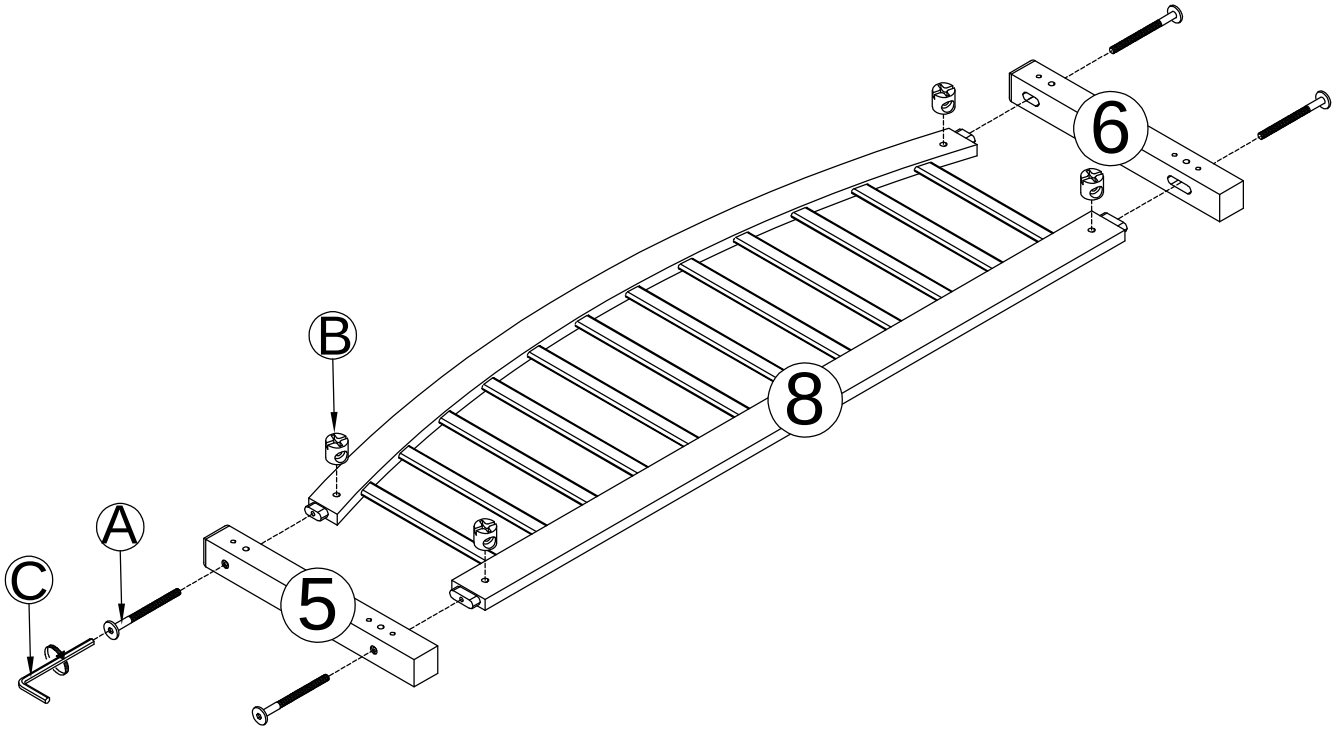

STEP 2:
ÉTAPE 2:

	M6x13mm	M6x90mm
Cx1	Bx4	Ax4

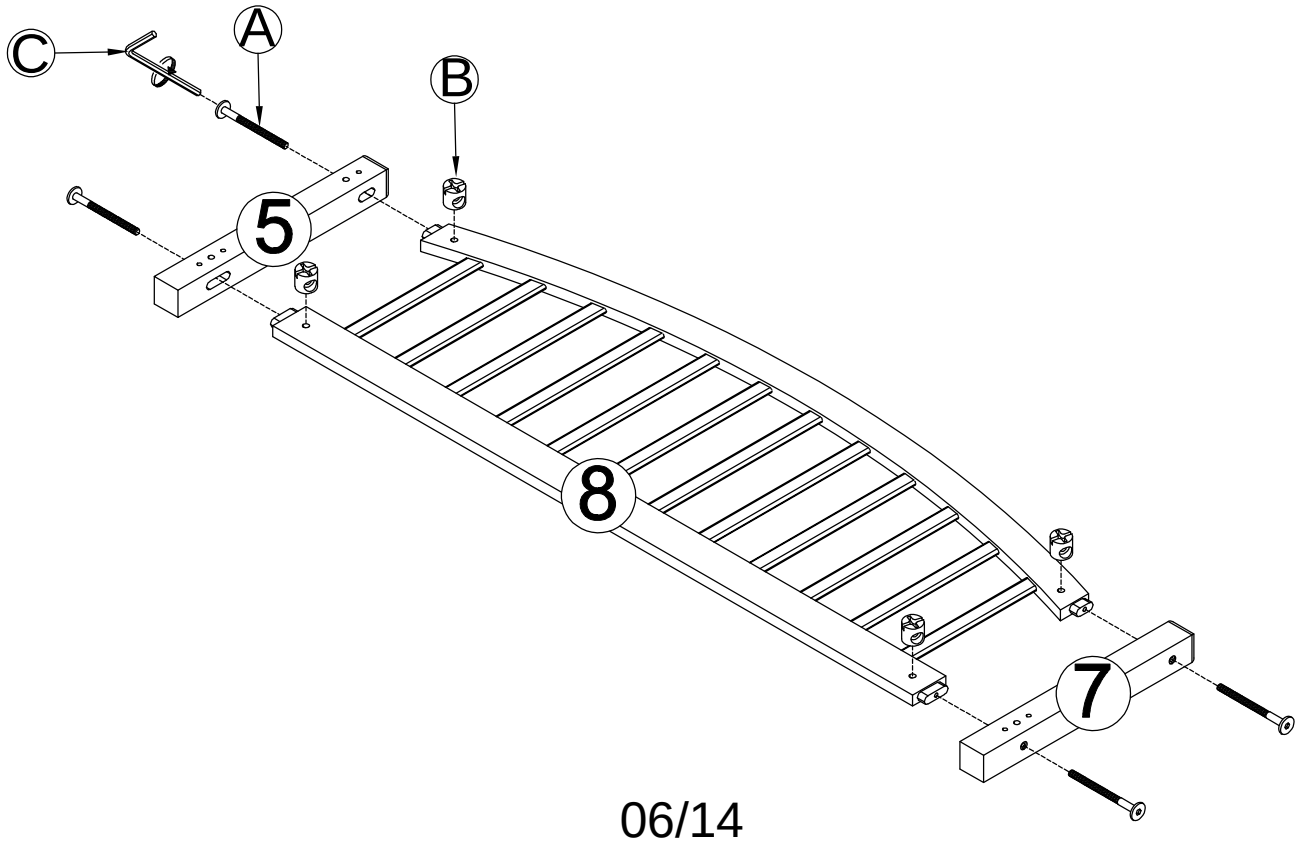

STEP 3-1:

ÉTAPE 3-1:

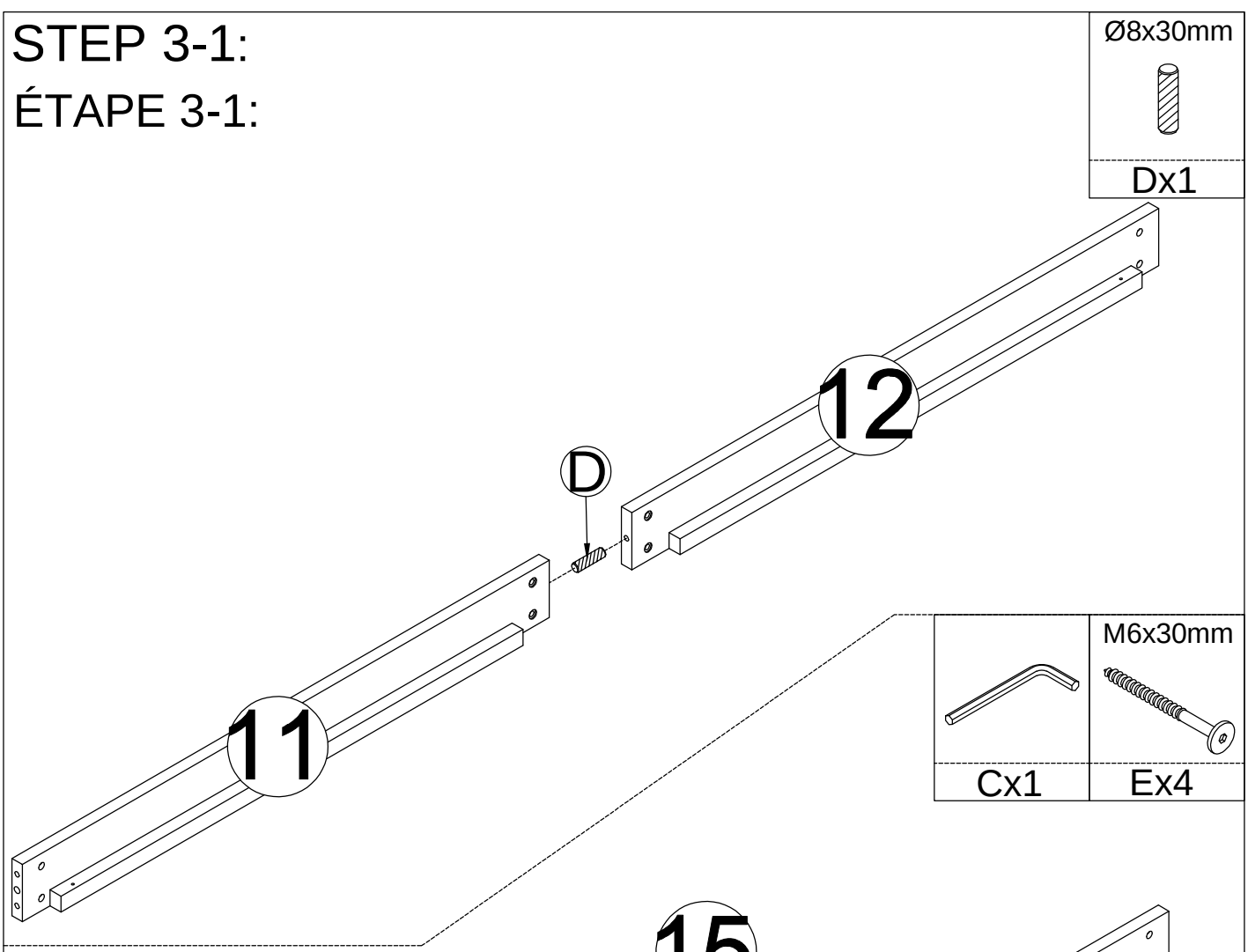

STEP 3-2:

ÉTAPE 3-2:

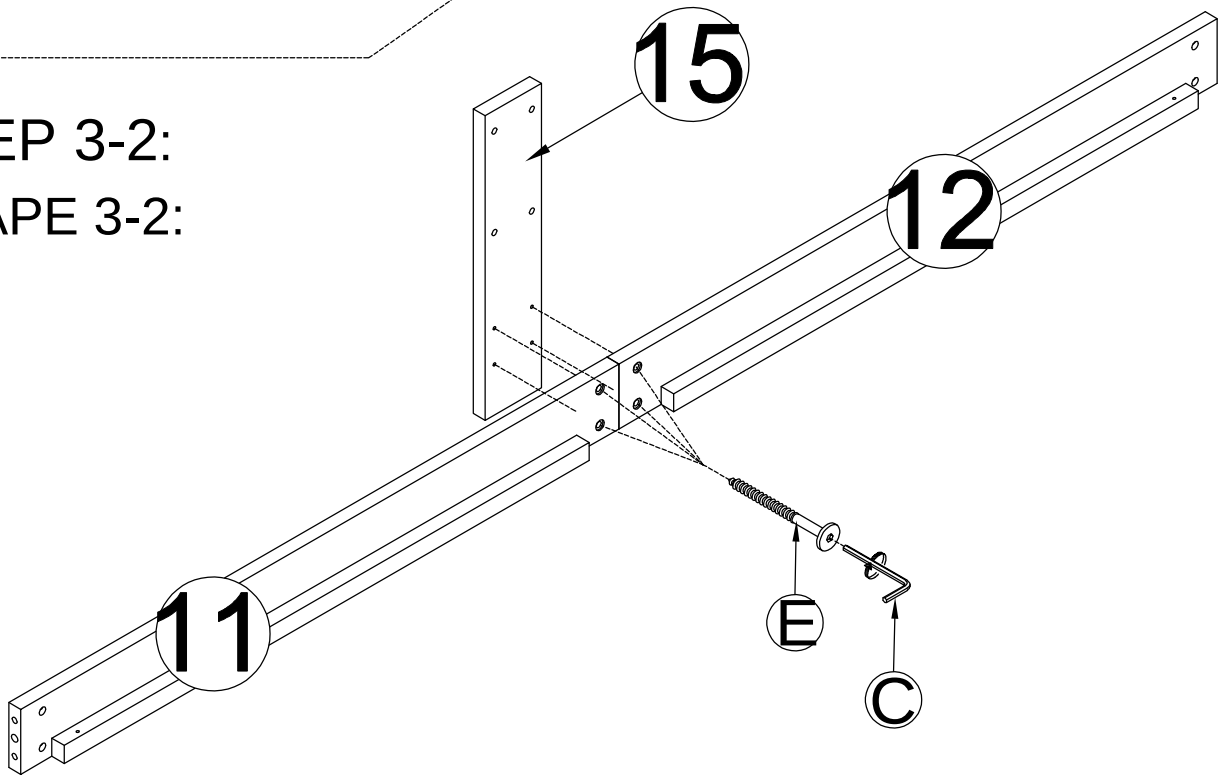

07/14

STEP 3-3:

ÉTAPE 3-3:

Ø8x30mm
Dx2

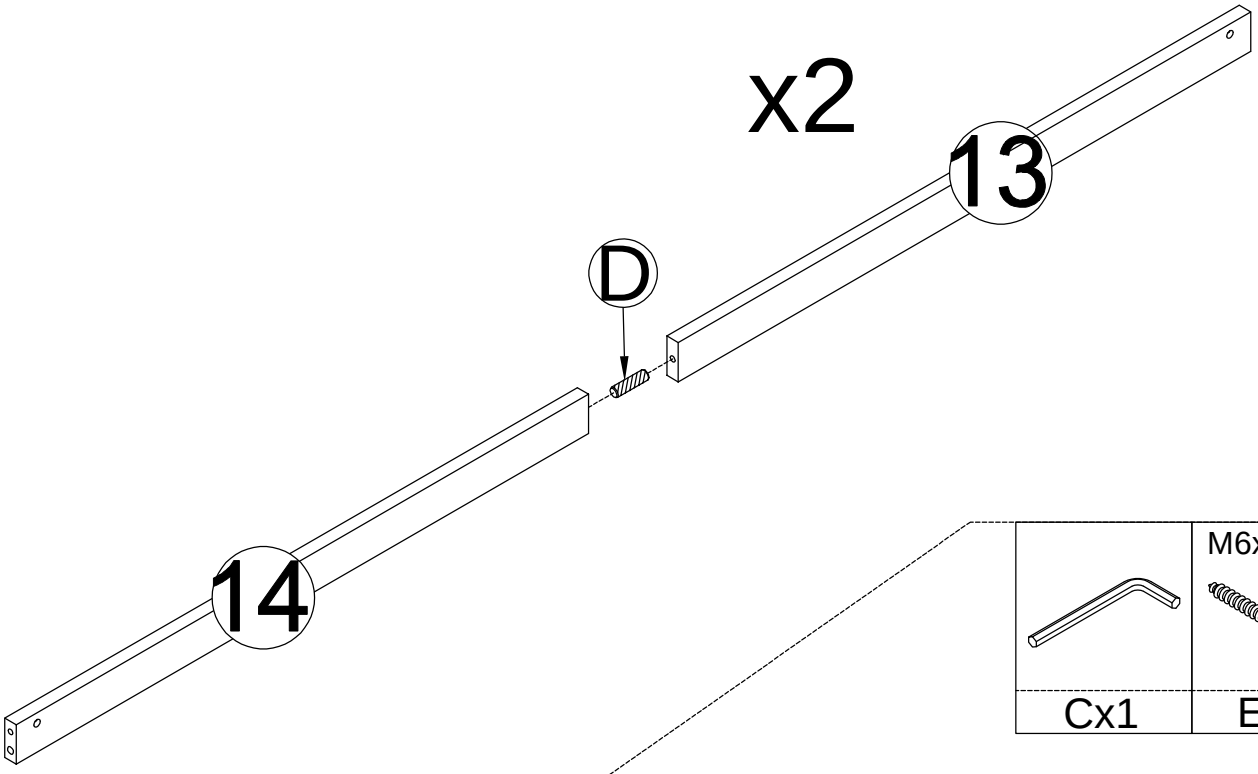

	M6x30mm
Cx1	Ex4

STEP 3-4:

ÉTAPE 3-4:

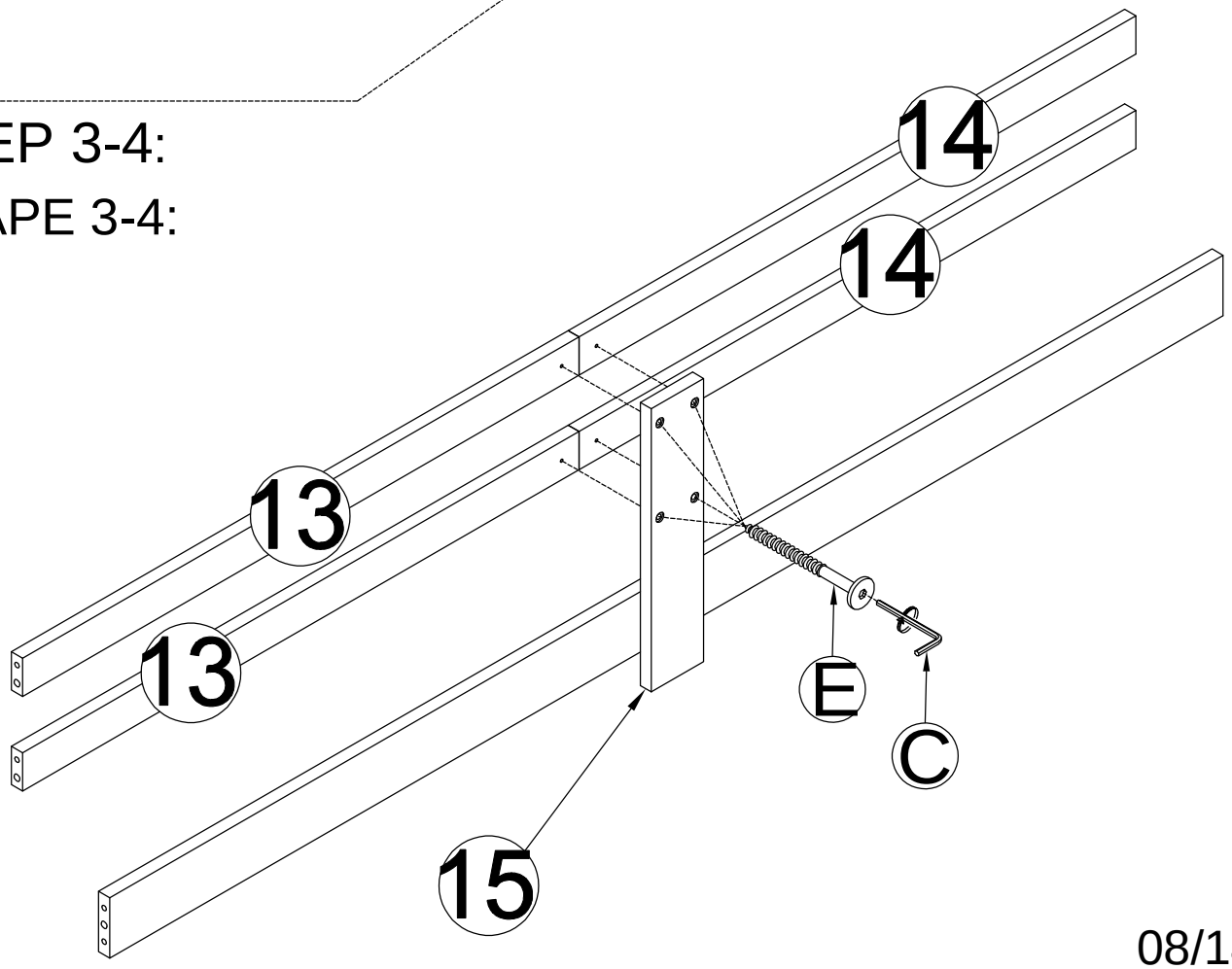

STEP 4-1:

ÉTAPE 4-1:

Ø8x30mm

Dx1

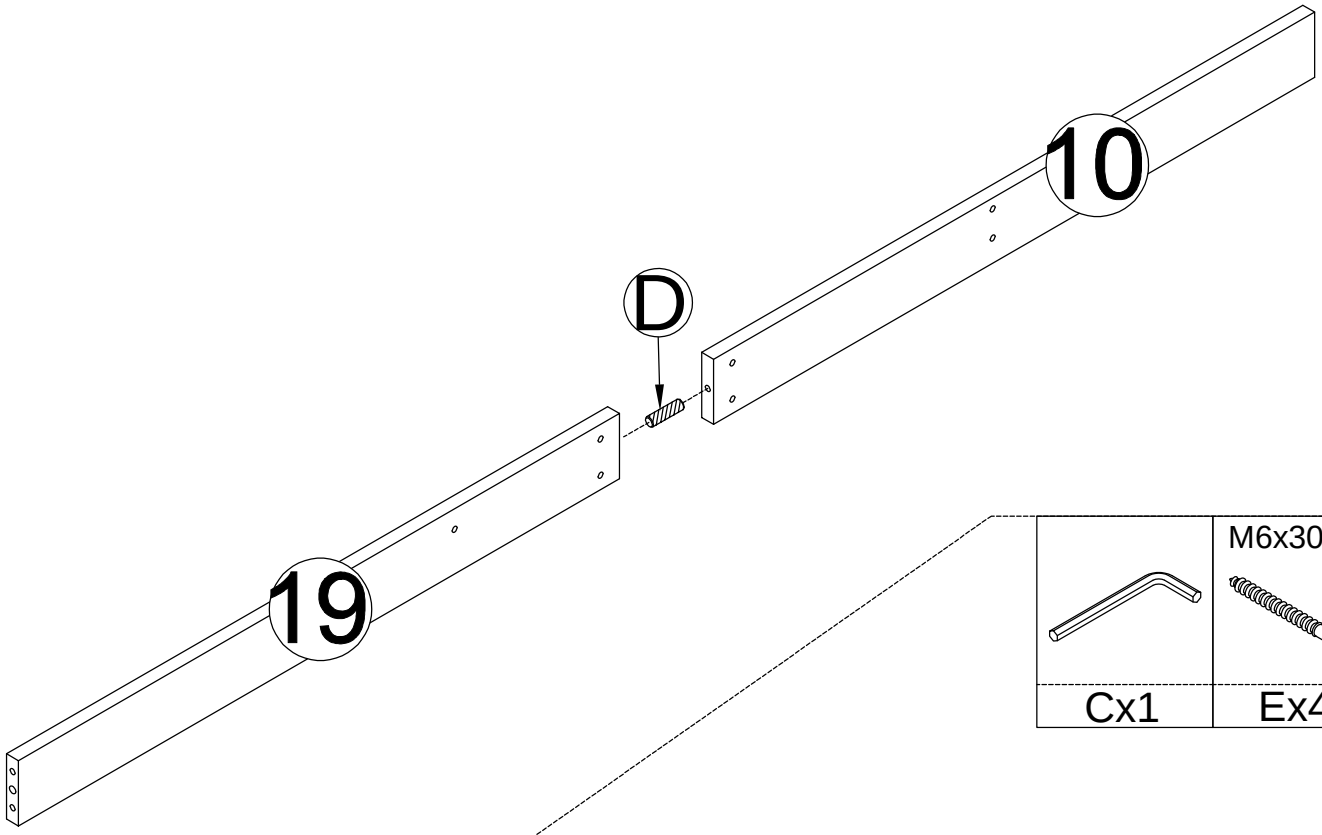

	M6x30mm
Cx1	Ex4

STEP 4-2:

ÉTAPE 4-2:

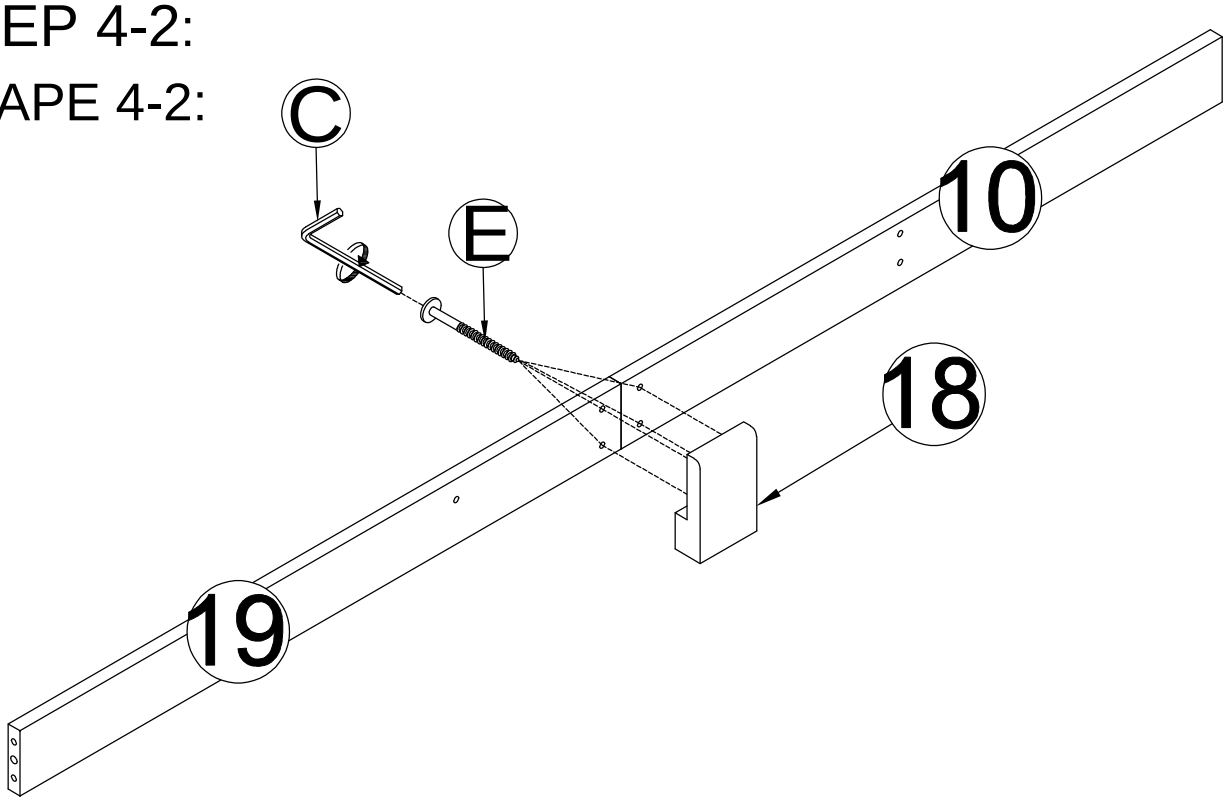

09/14

STEP 5:
ÉTAPE 5:

Ø10x40mm		M6x13mm	M6x90mm
Fx8	Cx1	Bx12	Ax12

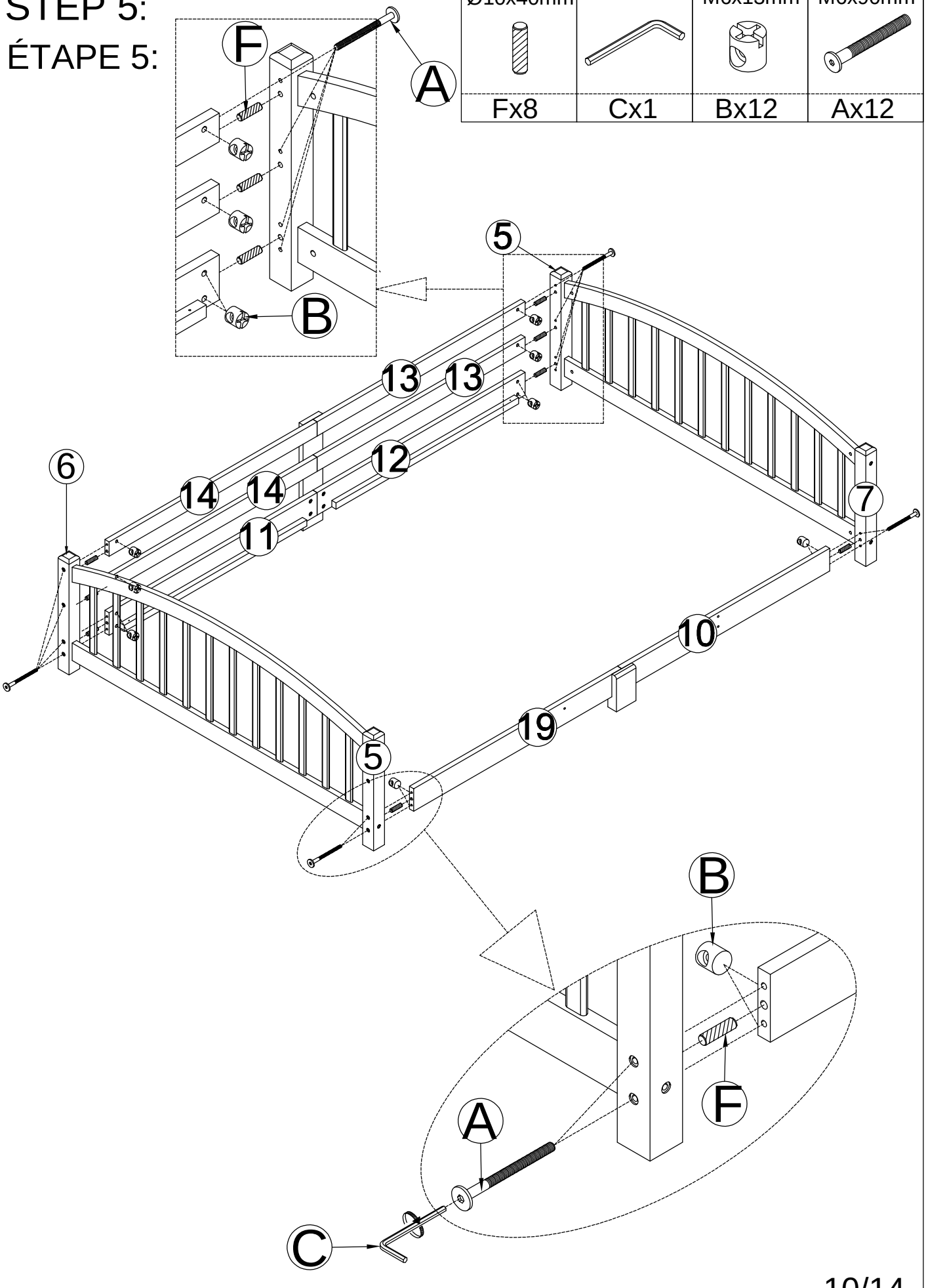

STEP 6:

ÉTAPE 6:

M6x13mm	M6x90mm
Bx4	Ax2
Ø10x40mm	
Fx4	Cx1
M6x70mm	
Gx2	

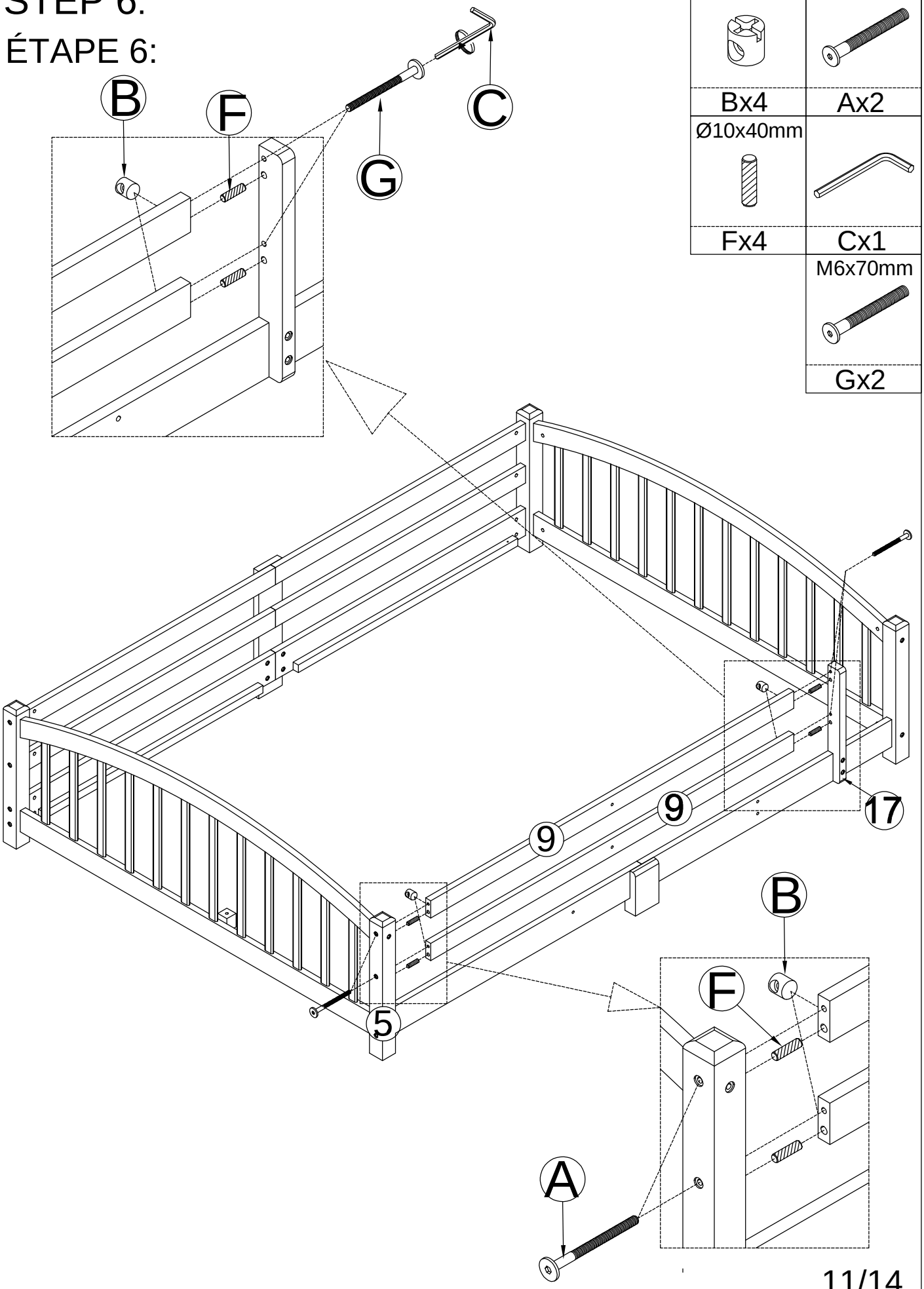

STEP 7:
ÉTAPE 7:

	M6x30mm	M6x35mm	M6x15mm
	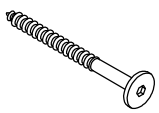	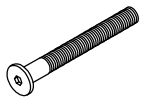	
Cx1	Ex3	Hx2	Kx2

STEP 7-1:
ÉTAPE 7-1:

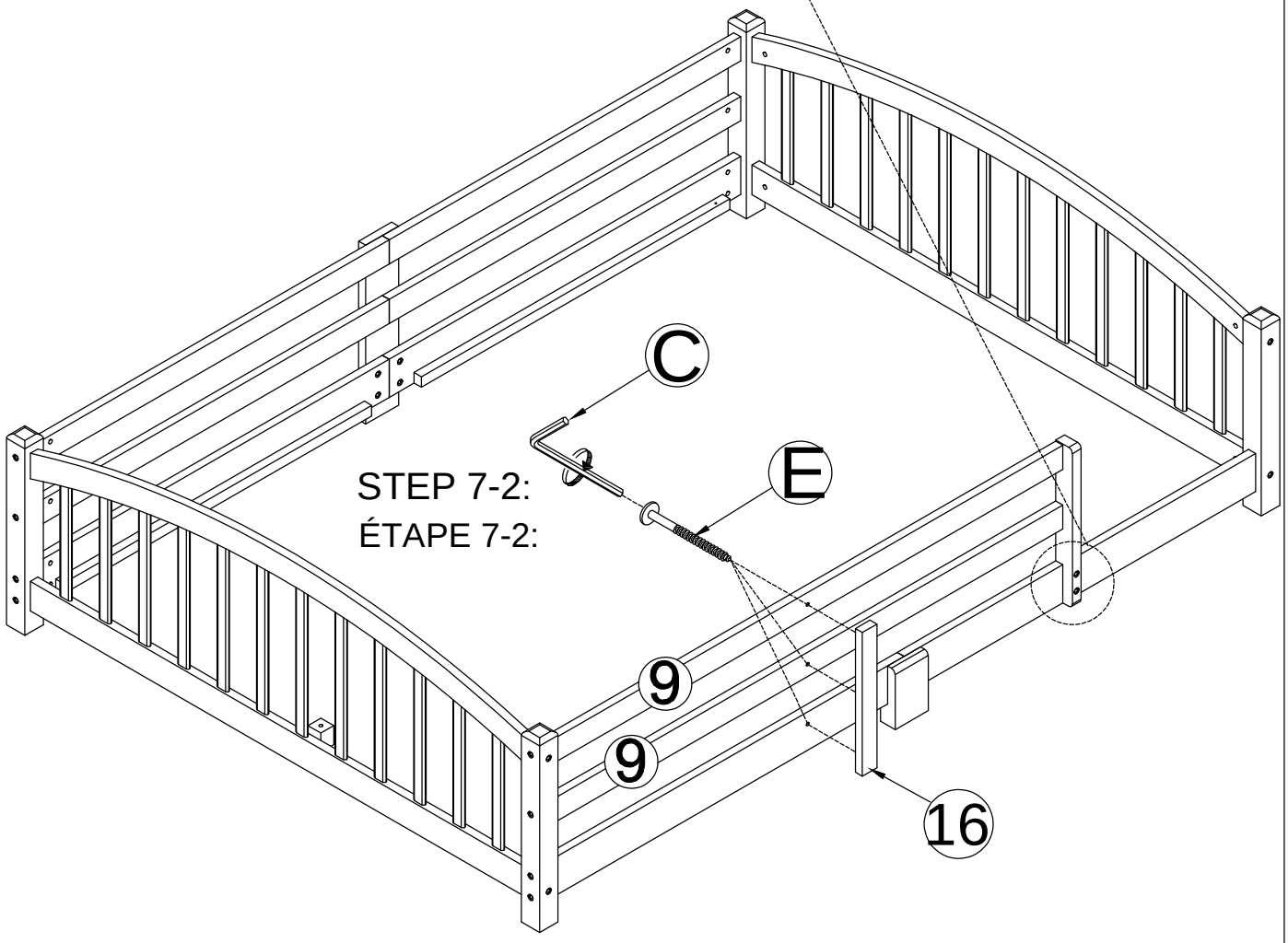

STEP 7-2:
ÉTAPE 7-2:

STEP 8:
ÉTAPE 8:

	M6x40mm	M4x30mm
Cx1	Lx4	Mx26

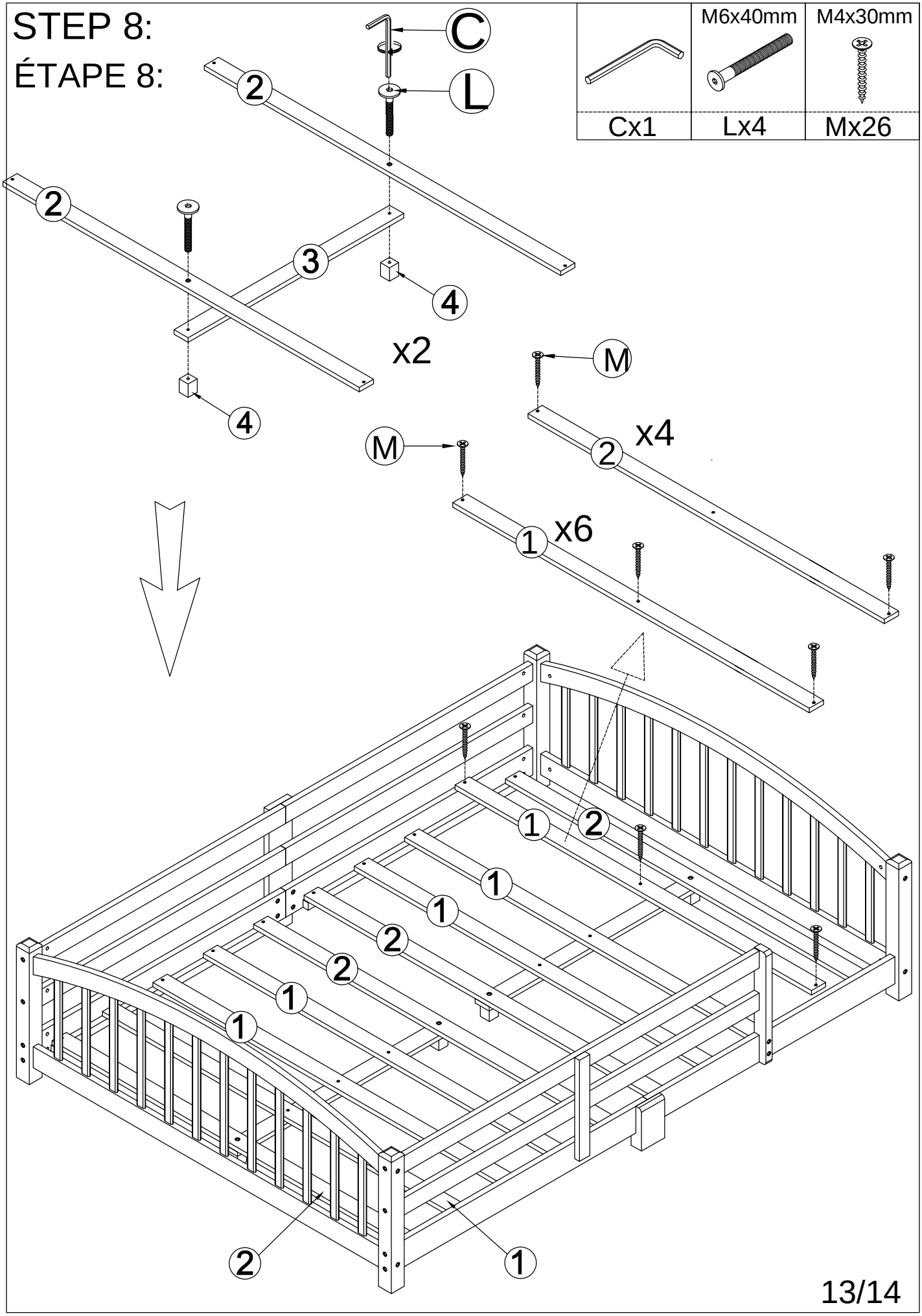

CONGRATULATION. YOU HAVE COMPLETED THE BED

FÉLICITATION. VOUS AVEZ TERMINÉ LE LIT

