ASSEMBLY INSTRUCTION
INSTRUCTIONS DE MONTAGE

WF324691

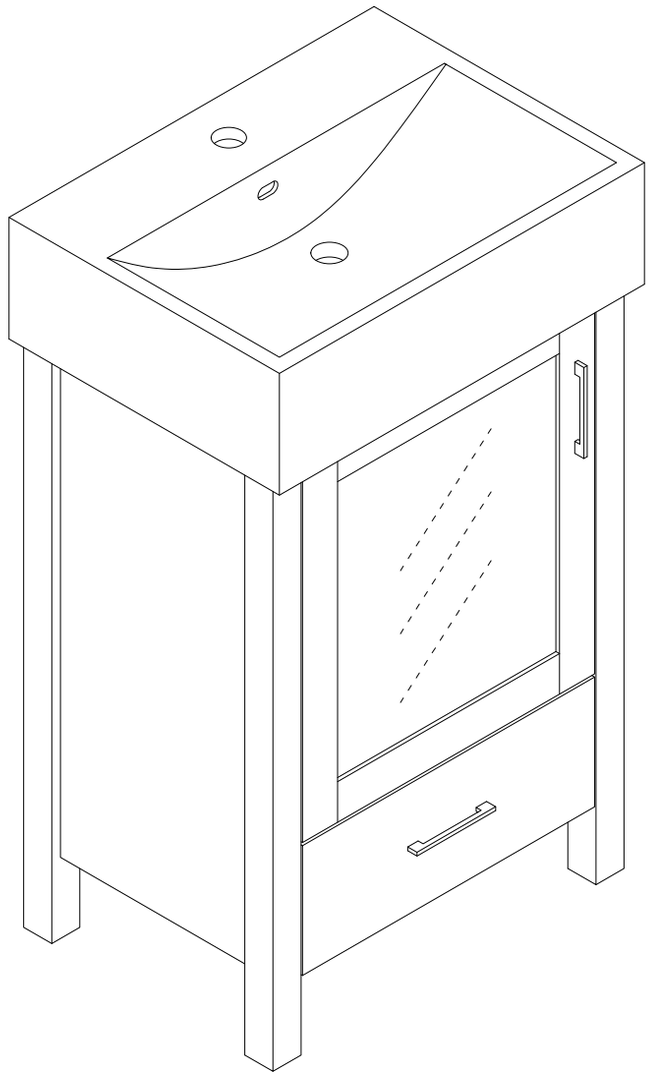

WARNING

This product is NOT a Clothing Storage Unit (CSU).
DO NOT use it for clothing storage.
Improper use may cause furniture tipover.

AVERTISSEMENT

Ce produit N'EST PAS une unité de rangement pour vêtements (CSU).
NE l'utilisez PAS pour le rangement de vêtements.
Une utilisation impropre peut entraîner un basculement des meubles.

Before Installation

Important-Please read these instructions fully before starting assembly

Thank you for purchasing this quality product.Be sure to check all packing materials carefully for small parts,which may have come loose inside the carton during shipment.Identify and count all items according to the PARTS LIST and/or HARDWARE LIST shown below.Check you have all the components and tools listed on the following pages.

•We recommend that you assemble this product with the assistance of another person;this will make the assembly easier,and will help eliminate damage to the product or injury to persons during assembly.

•Please do not over tighten screws or bolts until the assembly is completed.

•Keep children and animal away from the work area,small parts could choke if swallowed.·Please put all parts on a non-abrasive floor before assembly,and follow the assembly steps to assemble your newly purchased product correctly and efficiently.

Cam Lock Assembly Instructions

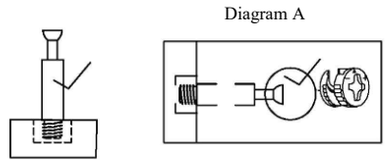

Insert Cam Bolt into hole as shown in diagram A.

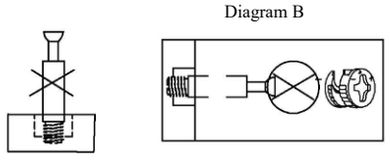

Make sure not to insert the Cam Bolt:
Too deep as shown in figure B as this will cause the Cam Lock to be misaligned and unable to interlock properly.

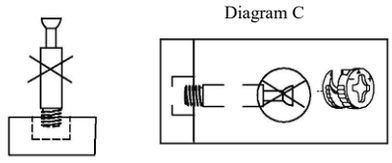

Also avoid inserting the Cam Bolt too close to the surface of the hole as shown in figure C,as this will cause the Cam Lock to be too loose,and not interlock properly.

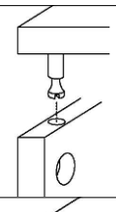

Connect the panels together.

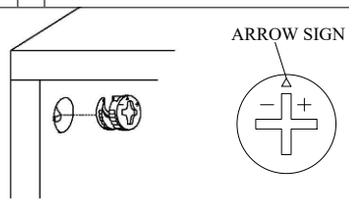

Insert the Cam Lock so the side opening fits over the head of the Cam Bolt.

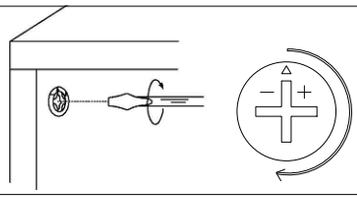

To tighten the Cam Lock,turn it clockwise on half a turn with a flat screwdriver.
*Do not use an automatic screwdriver as it may bend or break if too much power is imposed.

Avant l'installation

Important - Veuillez lire ces instructions entièrement avant de commencer l'assemblage

•Merci d'avoir acheté ce produit de qualité. Assurez-vous de vérifier soigneusement tous les matériaux d'emballage pour repérer de petites pièces, qui pourraient s'être détachées à l'intérieur du carton pendant le transport. Identifiez et comptez tous les articles selon la LISTE DES PIÈCES et/ou la LISTE DE QUINCAILLERIE indiquées ci-dessous. Vérifiez que vous disposez de tous les composants et outils listés aux pages suivantes.
•Nous recommandons d'assembler ce produit avec l'aide d'une autre personne ; cela facilitera l'assemblage et contribuera à éviter d'endommager le produit ou de se blesser pendant l'assemblage.
•Veuillez ne pas trop serrer les vis ou les boulons avant que l'assemblage ne soit terminé.
•Tenez les enfants et les animaux éloignés de la zone de travail, les petites pièces pouvant provoquer un étouffement si elles sont avalées. Veuillez placer toutes les pièces sur un sol non abrasif avant l'assemblage, et suivez les étapes d'assemblage pour assembler correctement et efficacement votre produit nouvellement acheté.

Instructions de montage du verrou à came

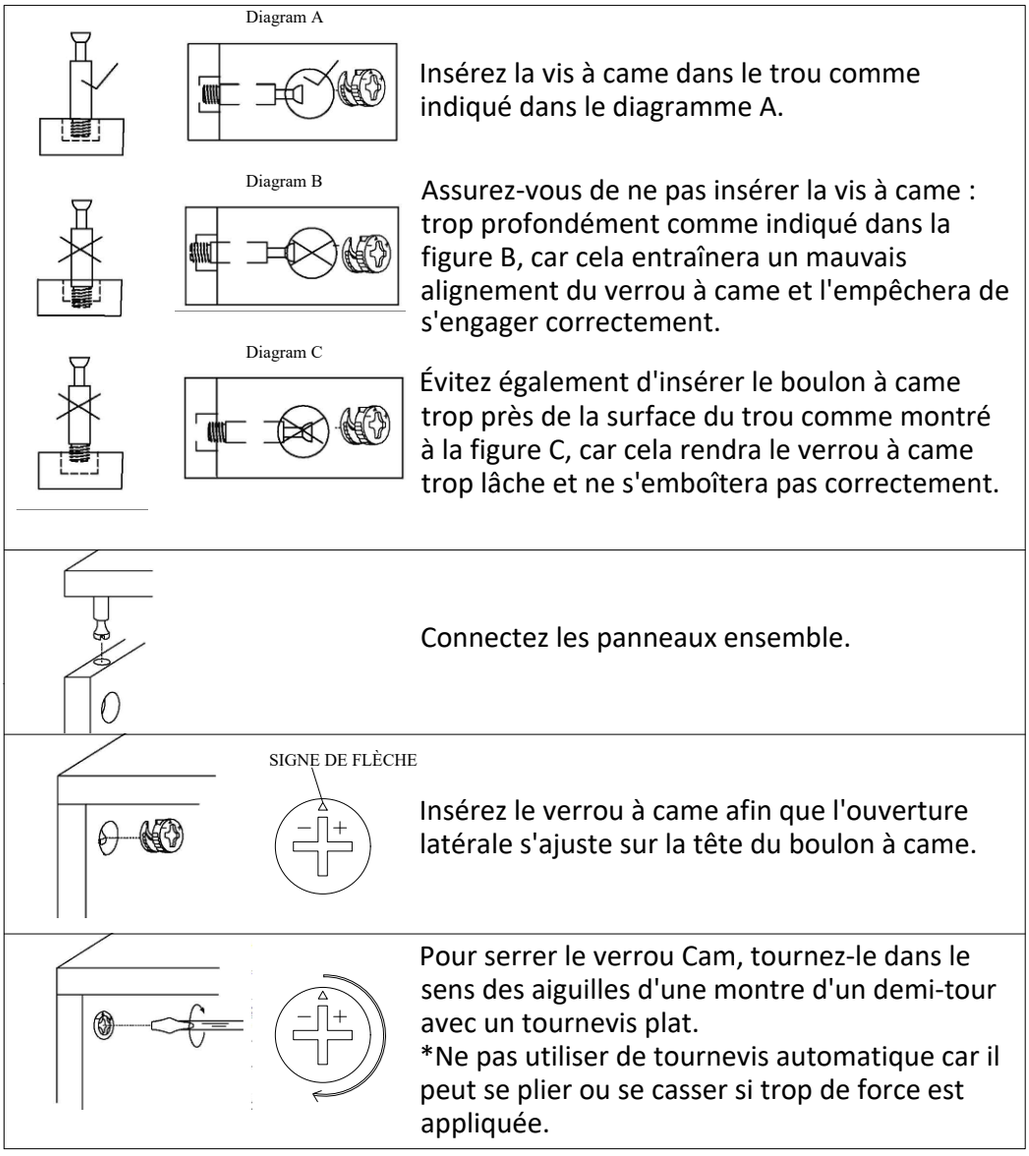

Insérez la vis à came dans le trou comme indiqué dans le diagramme A.

Assurez-vous de ne pas insérer la vis à came : trop profondément comme indiqué dans la figure B, car cela entraînera un mauvais alignement du verrou à came et l'empêchera de s'engager correctement.

Évitez également d'insérer le boulon à came trop près de la surface du trou comme montré à la figure C, car cela rendra le verrou à came trop lâche et ne s'emboîtera pas correctement.

Connectez les panneaux ensemble.

Insérez le verrou à came afin que l'ouverture latérale s'ajuste sur la tête du boulon à came.

Pour serrer le verrou Cam, tournez-le dans le sens des aiguilles d'une montre d'un demi-tour avec un tournevis plat.
*Ne pas utiliser de tournevis automatique car il peut se plier ou se casser si trop de force est appliquée.

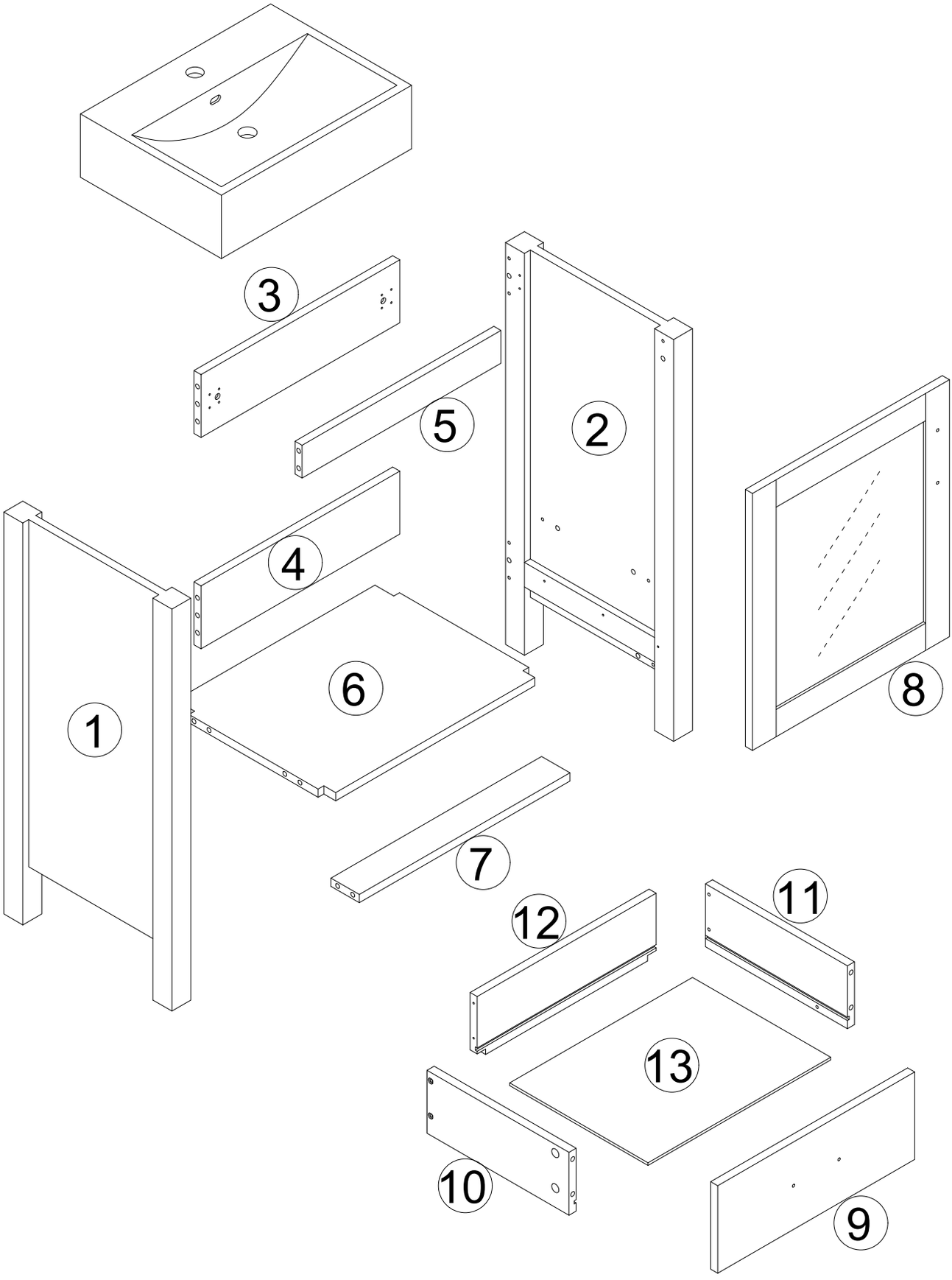
3
5
2
4
6
1
8
7
12
11
13
10
9

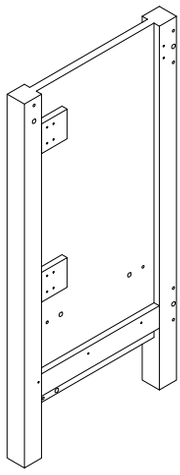	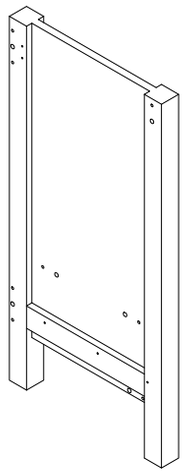	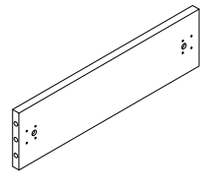
① x 1	② x 1	③ x 1
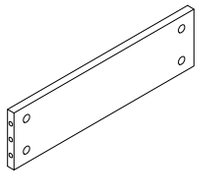	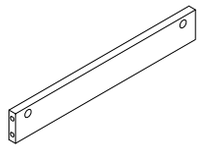	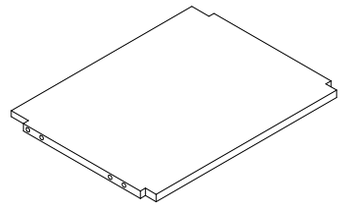
④ x 1	⑤ x 1	⑥ x 1
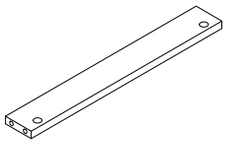	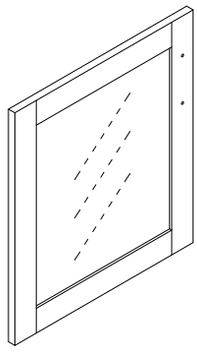	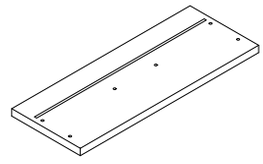
⑦ x 1	⑧ x 1	⑨ x 1

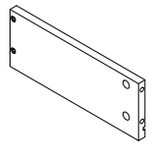	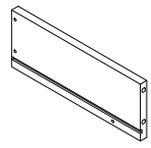	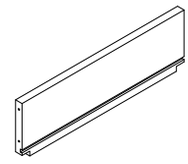
⑩ x 1	⑪ x 1	⑫ x 1
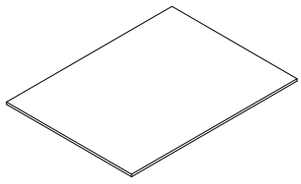	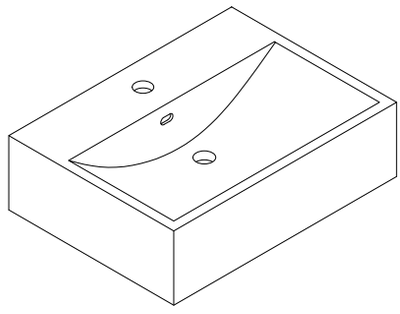	
⑬ x 1		

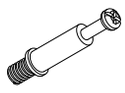		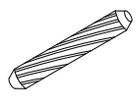	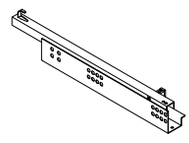	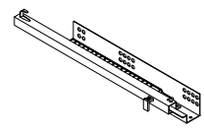	
Φ6x35mm	Φ15x12mm	Φ8x30mm			
A x 20+2	B x 20+2	C x 12+1	D x 1	E x 1	F x 2
					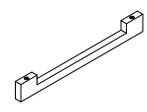
M4x14mm	M4x14mm	M4x18mm	M4x35mm	M6x60mm	
G x 12+1	H x 18+1	I x 4	J x 4	K x 2	L x 2
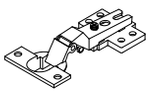					
	Φ8x40mm				
M x 2	N x 2	O x 4			

Step 1 / Étape 1

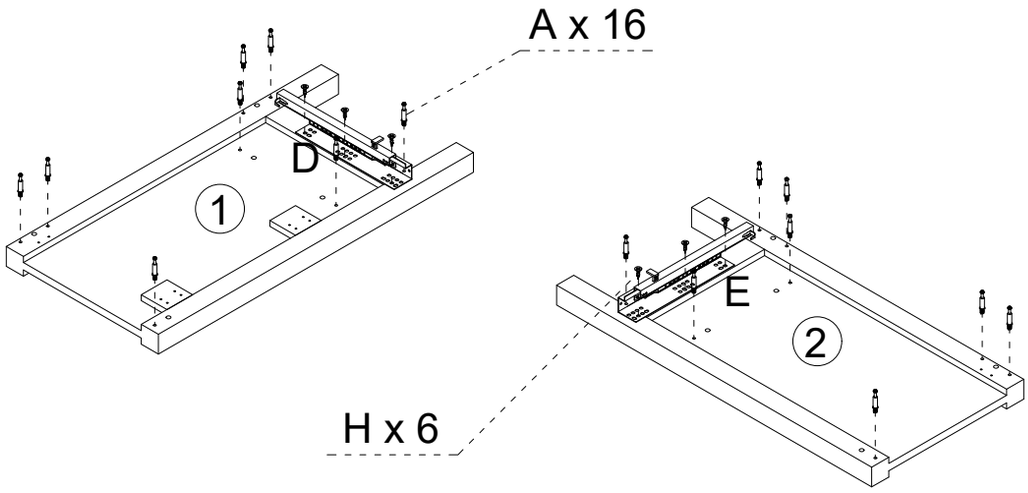

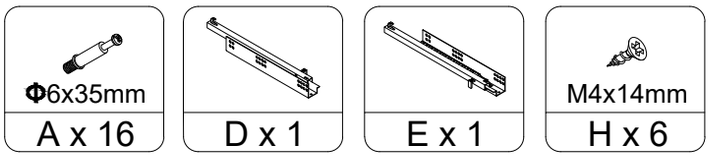

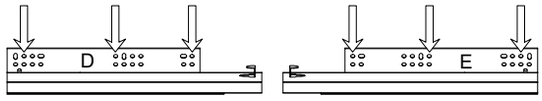

Step 2 / Étape 2

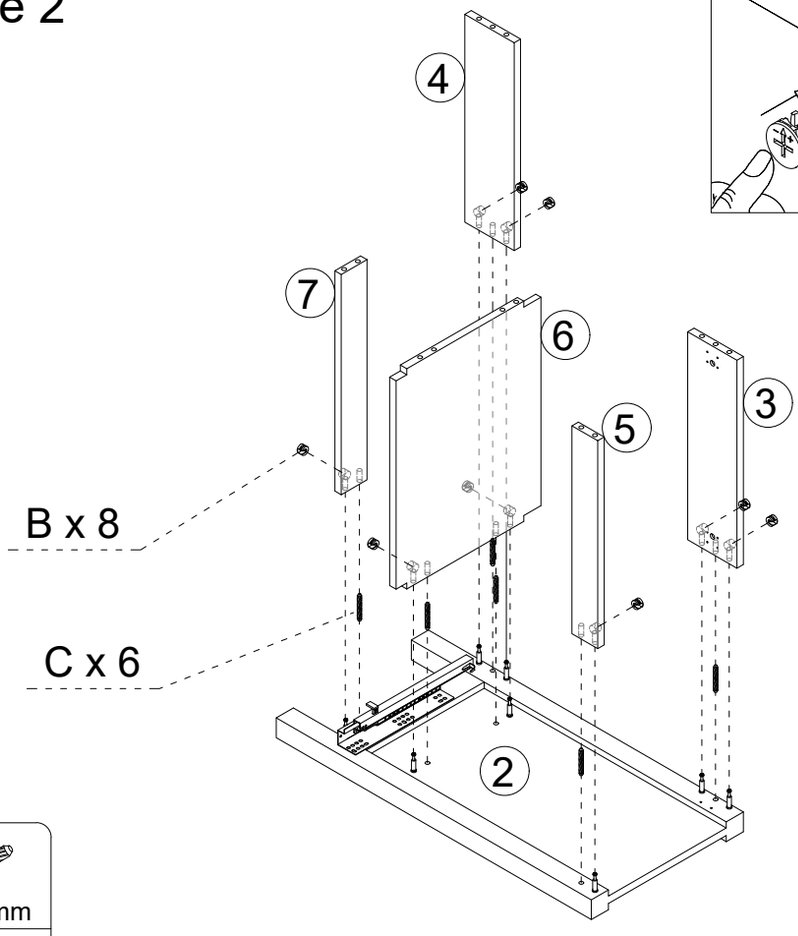

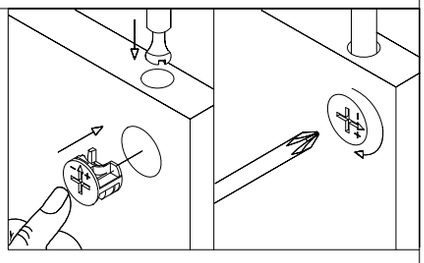

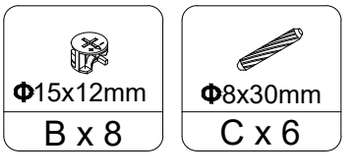

Step 3 / Étape 3

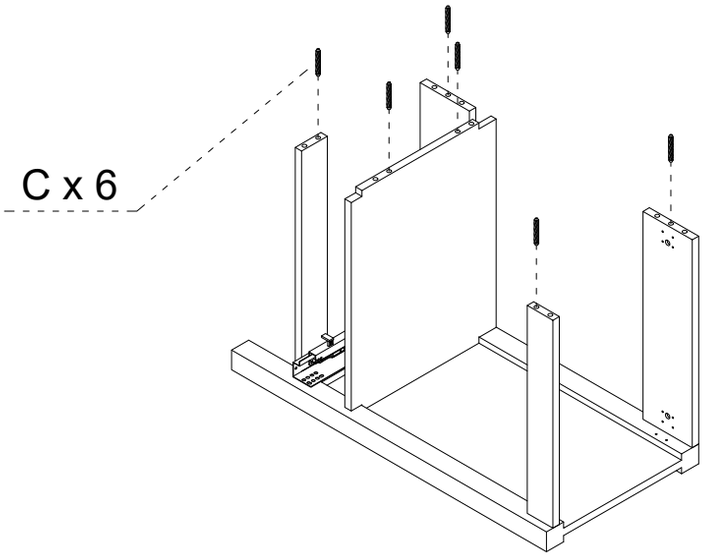

Φ8x30mm

C x 6

Step 4 / Étape 4

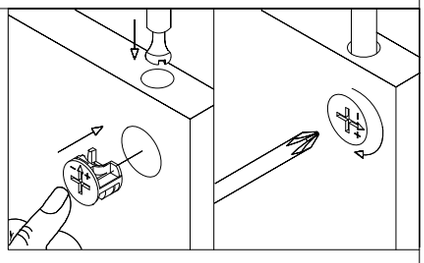

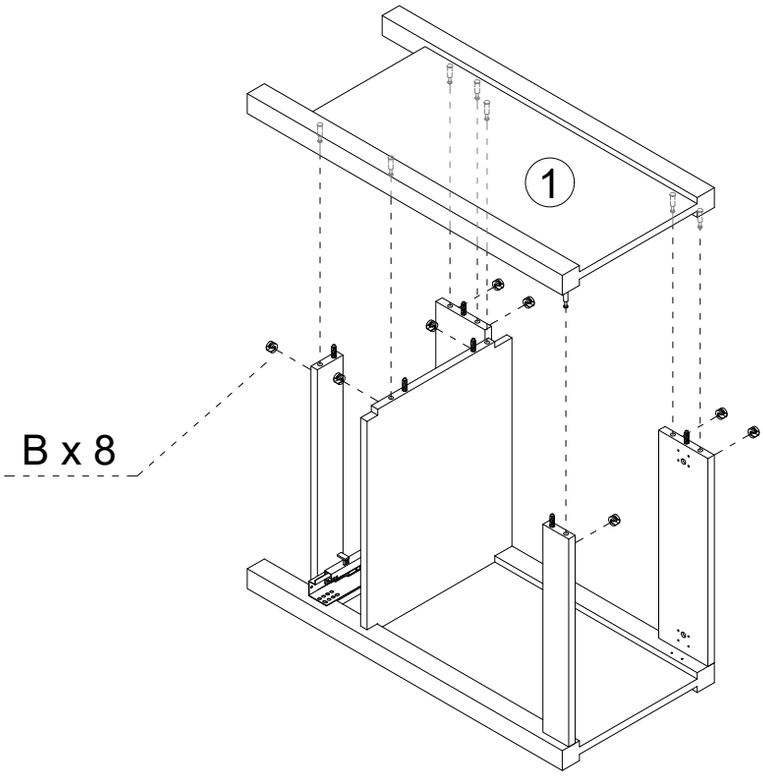

Φ15x12mm

B x 8

Step 5 / Étape 5

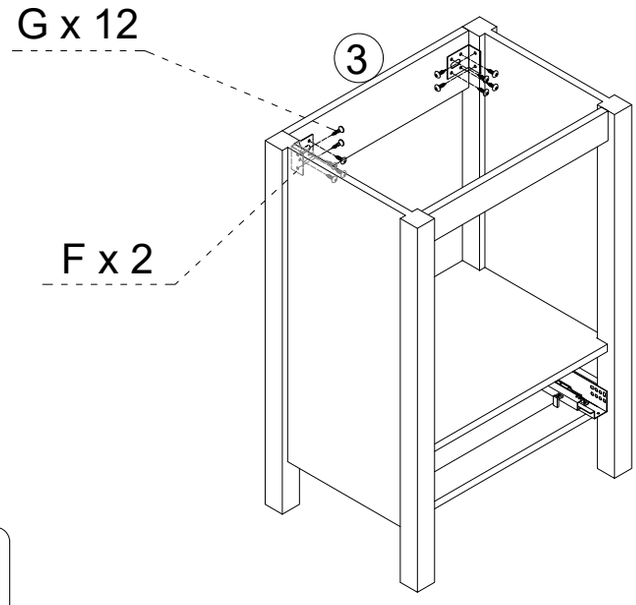

F x 2	M4x14mm G x 12

Step 6 / Étape 6

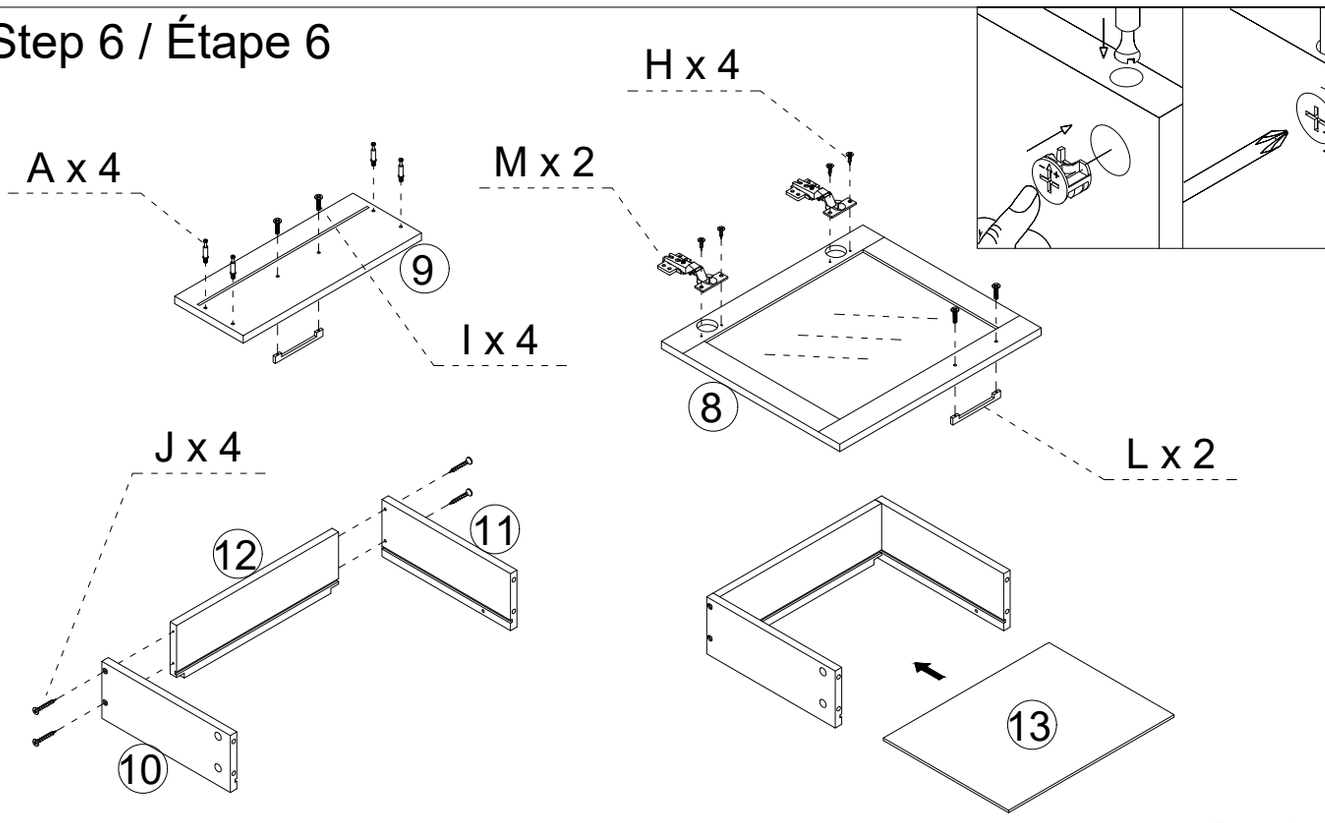

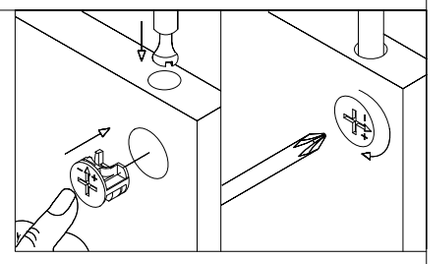

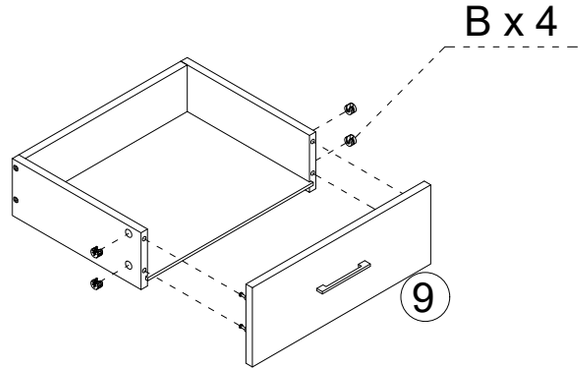

Φ6x35mm A x 4	Φ15x12mm B x 4	M4x14mm H x 4

M4x18mm I x 4	M4x35mm J x 4	L x 2	M x 2

Step 7 / Étape 7

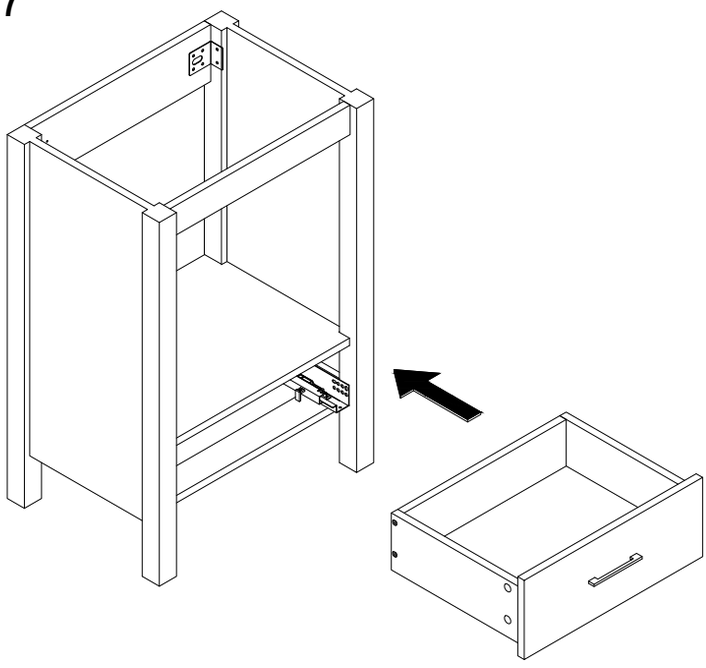

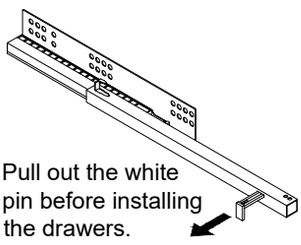

Pull out the white pin before installing the drawers.

Retirez la goupille blanche avant d'installer les tiroirs.

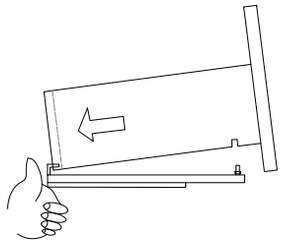

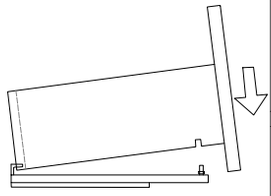

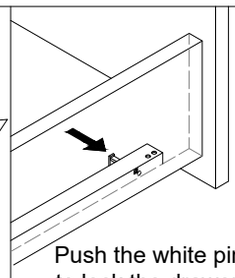

Push the white pin to lock the drawer.

Poussez la goupille blanche pour verrouiller le tiroir.

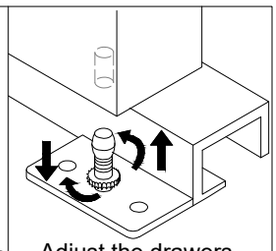

Adjust the drawers up and down.

Ajustez les tiroirs de haut en bas.

Step 8 / Étape 8

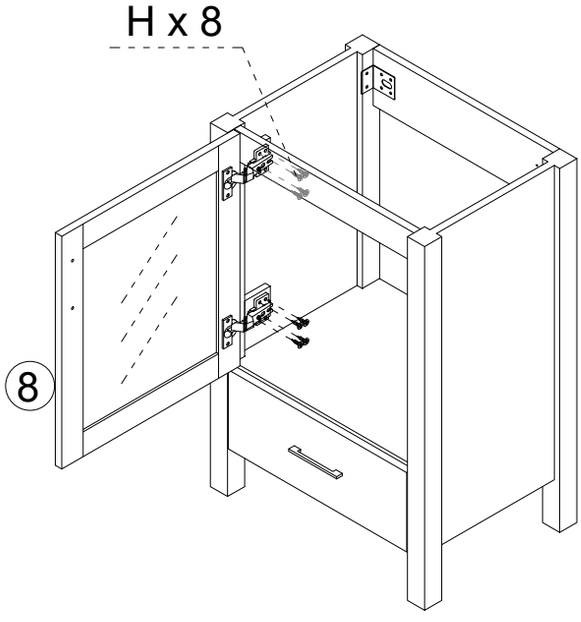

M4x14mm

H x 8

Step 9 / Étape 9

English version

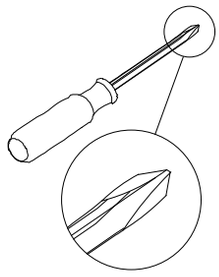

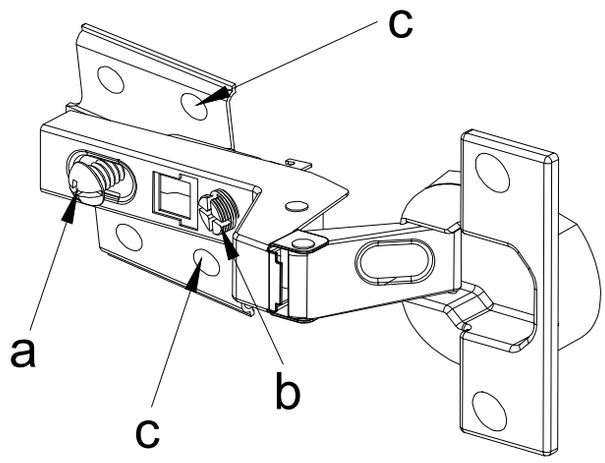

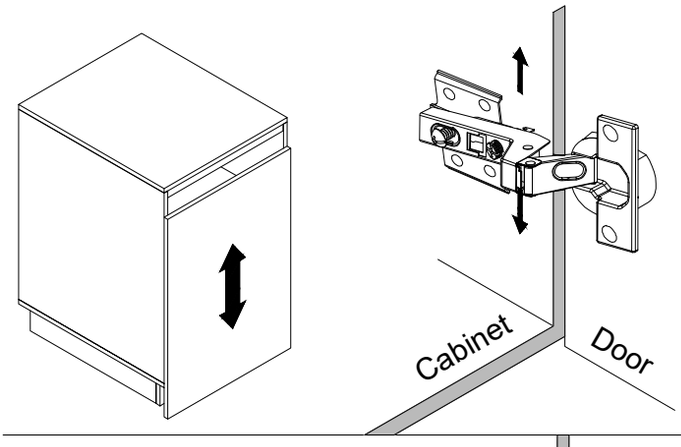

To adjust the vertical height.

Loosen the four screws "c" on both hinges.Two of them are usually in slotted holes which allows you to adjust up or down by a few mm.Then tighten back up.

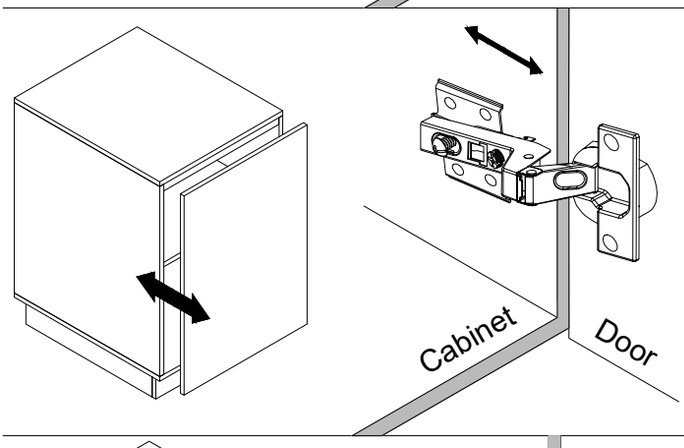

To adjust depth.

Loosen screw "a" and adjust door,if the door can not be adjusted,please loosen screw "b" ,then try again. Tighten screw "a" and "b" .

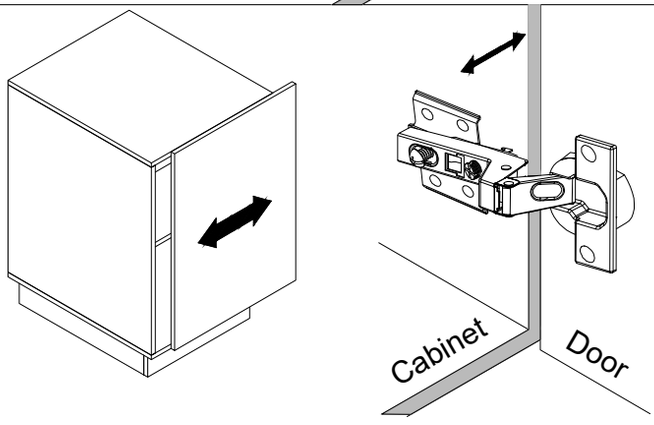

To adjust side ways.

Turning the screw "b" on BOTH hinges on each door.

Step 10 / Étape 10

French version

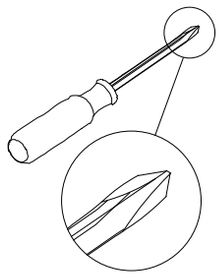

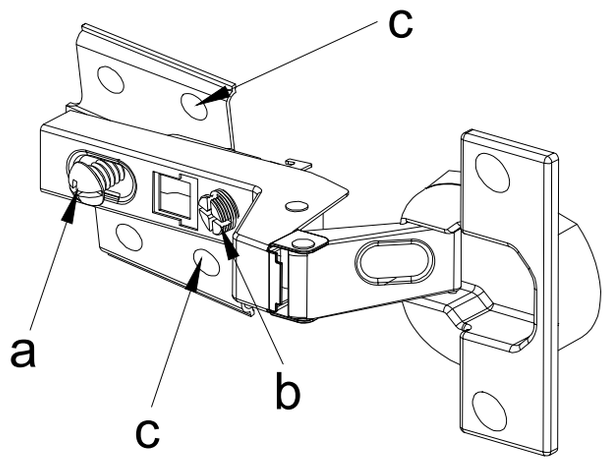

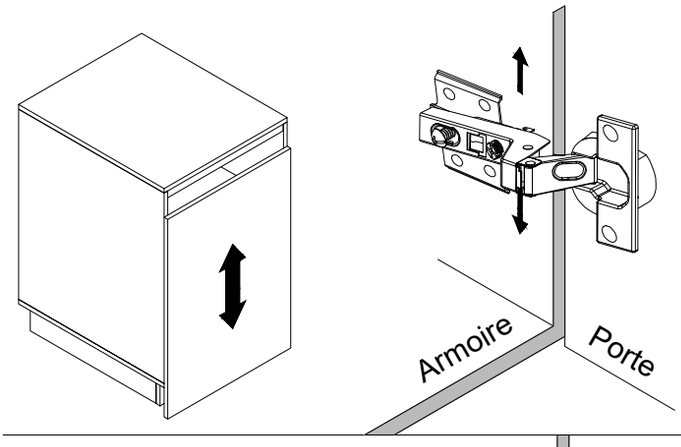

Pour ajuster la hauteur verticale.

Desserrez les quatre vis " c " sur les deux charnières. Deux d'entre elles se trouvent généralement dans des trous fendus, ce qui vous permet de les ajuster vers le haut ou le bas de quelques mm. Puis resserrez-les.

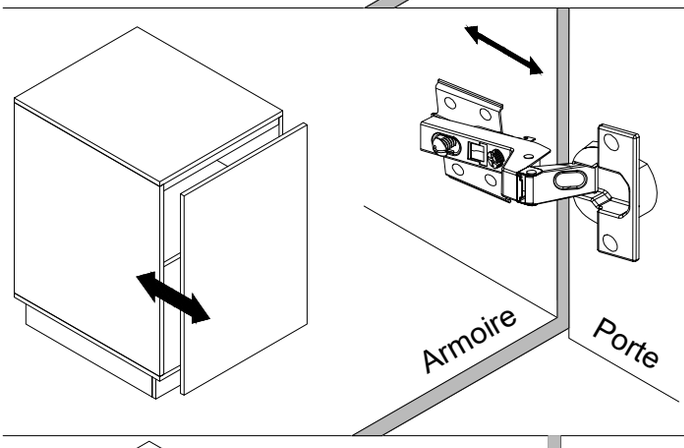

Pour ajuster la profondeur.

Desserrez la vis " a " et ajustez la porte. Si la porte ne peut pas être ajustée, veuillez desserrer la vis " b ", puis réessayez. Serrez les vis " a " et " b ".

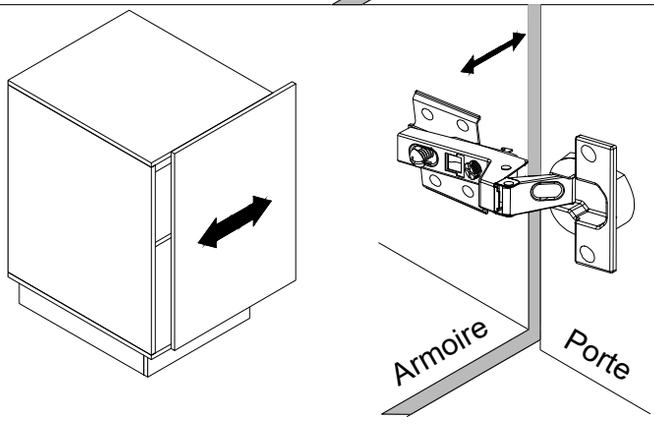

Pour ajuster latéralement.

Tourner la vis " b " sur LES DEUX charnières de chaque porte.

Step 11 / Étape 11

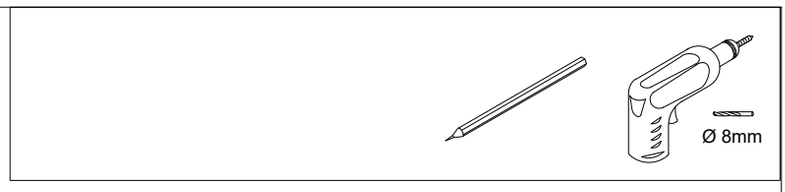

Wall / Mur

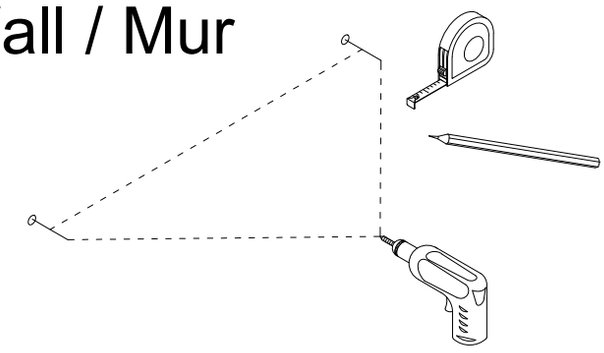

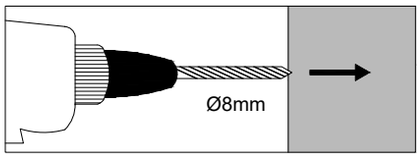

Step 12 / Étape 12

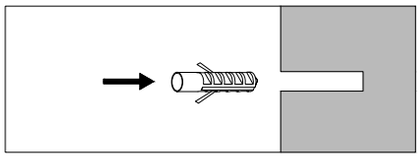

Wall / Mur

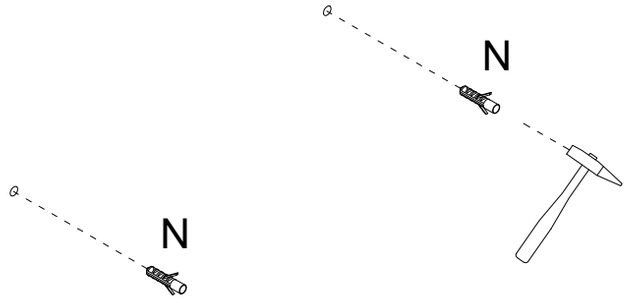

Φ8x40mm

N x 2

Step 13 / Étape 13

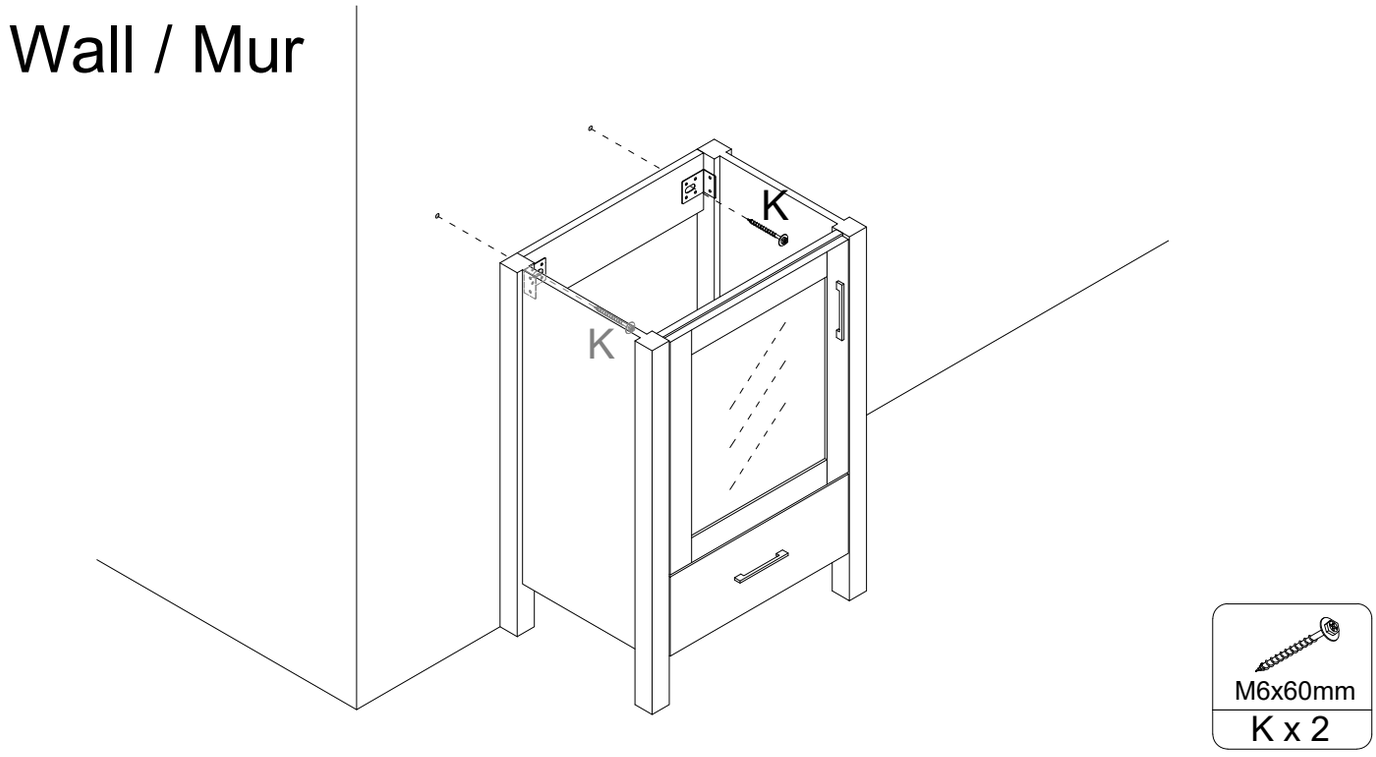

Step 14 / Étape 14

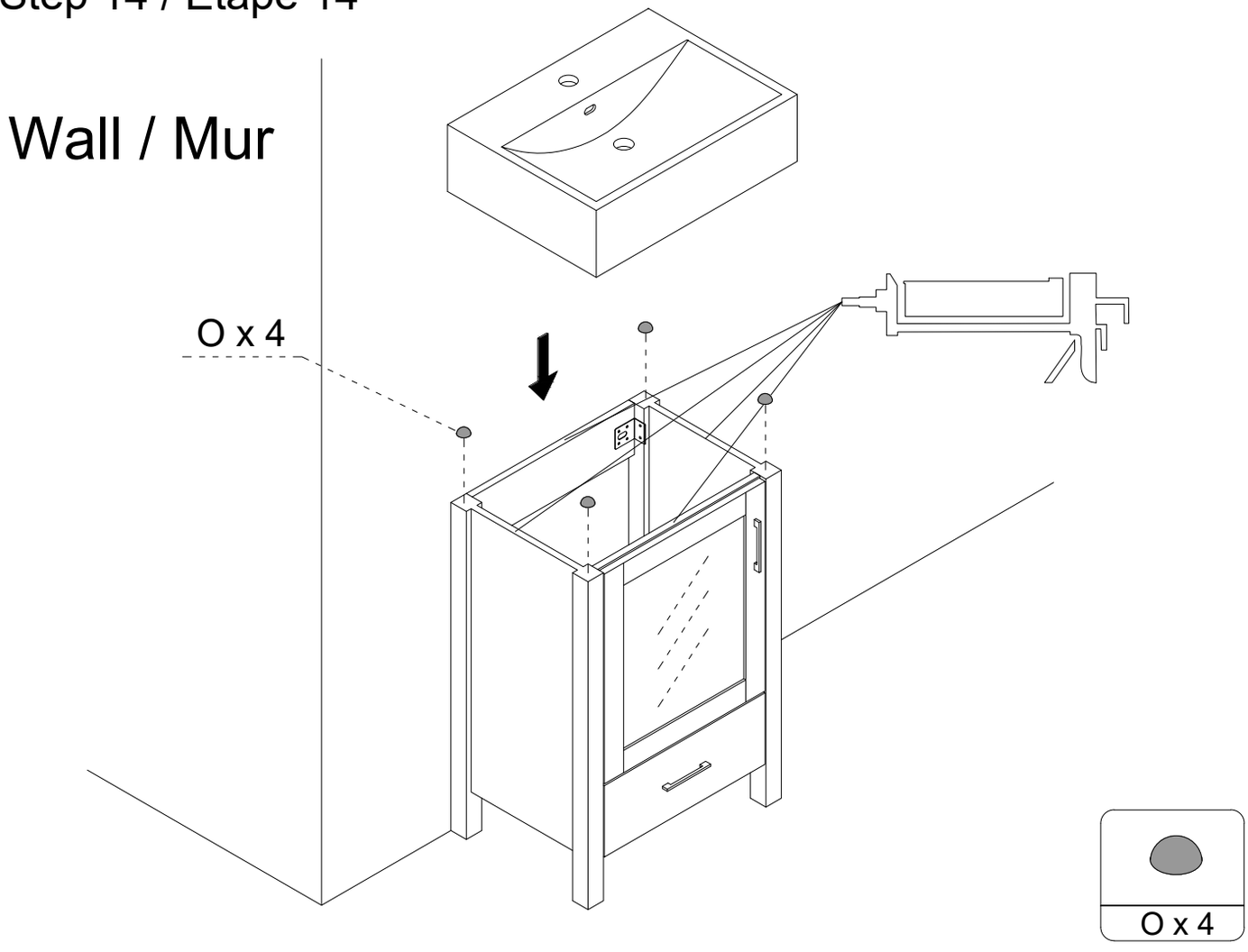
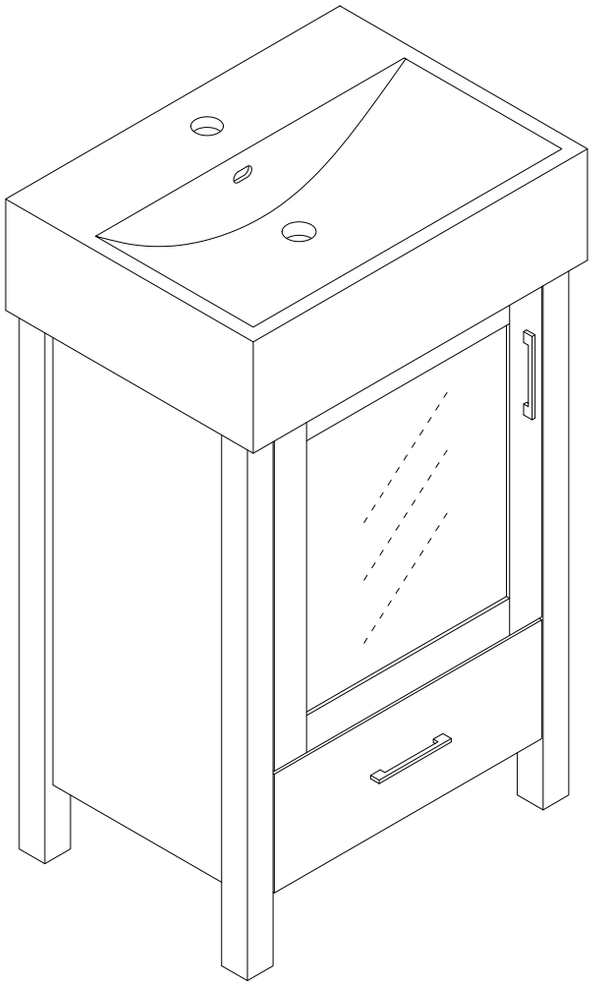
Step 15 / Étape 15