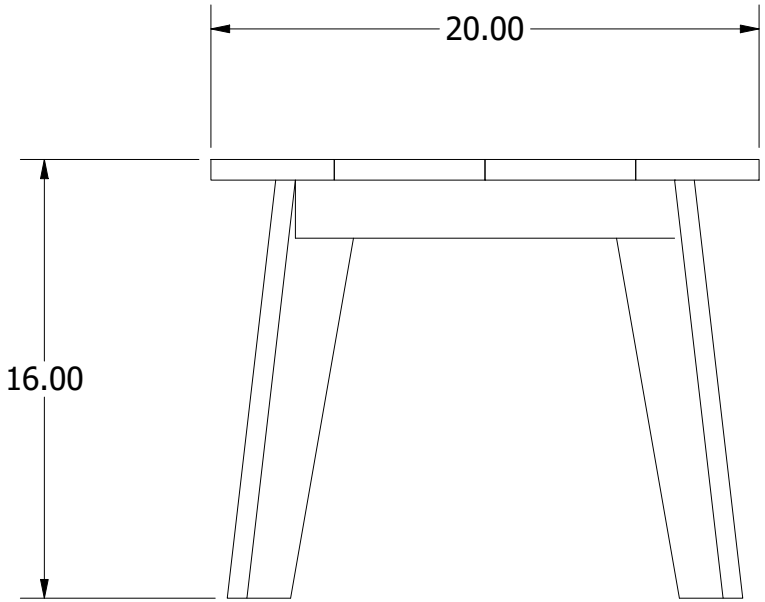
20.00
16.00

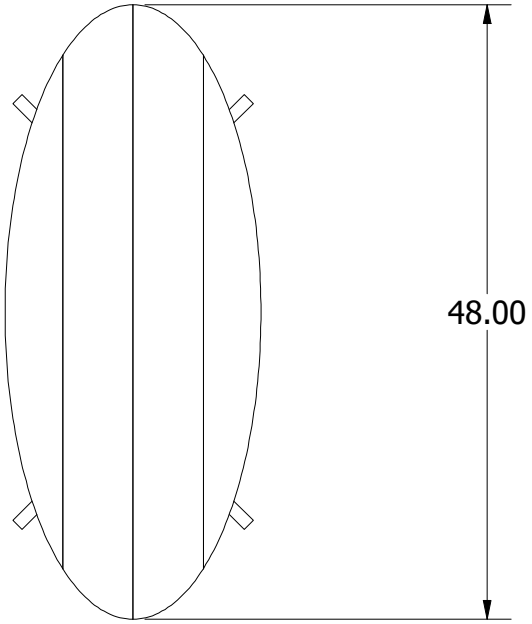
48.00