ASSEMBLY INSTRUCTIONS
INSTRUCTIONS DE MONTAGE

TWIN BED WITH TRUNDLE
LIT JUMEAUX AVEC LIT GIGOGNE

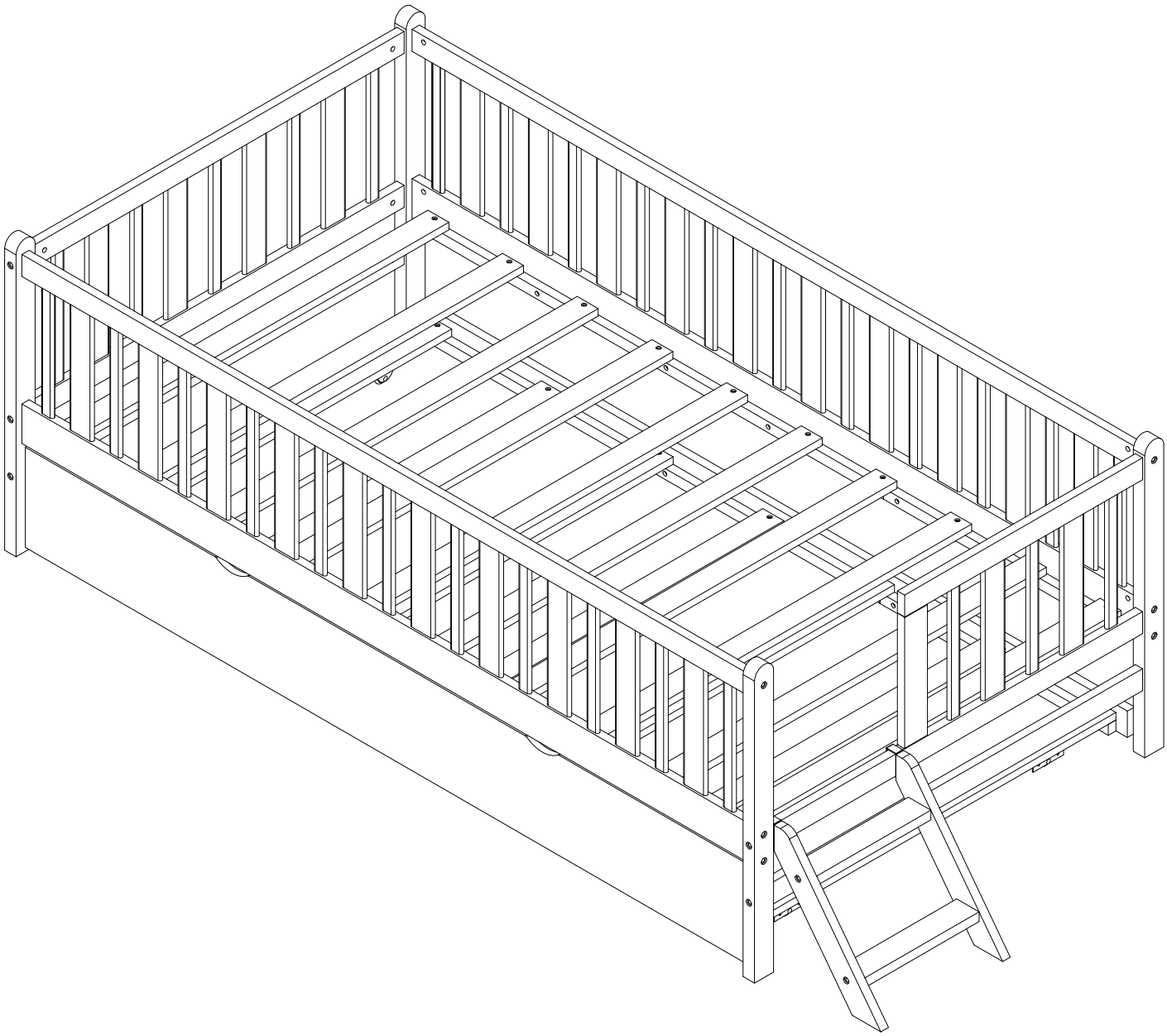

N709P363466-N709P363467

Detail View/Vue détaillée

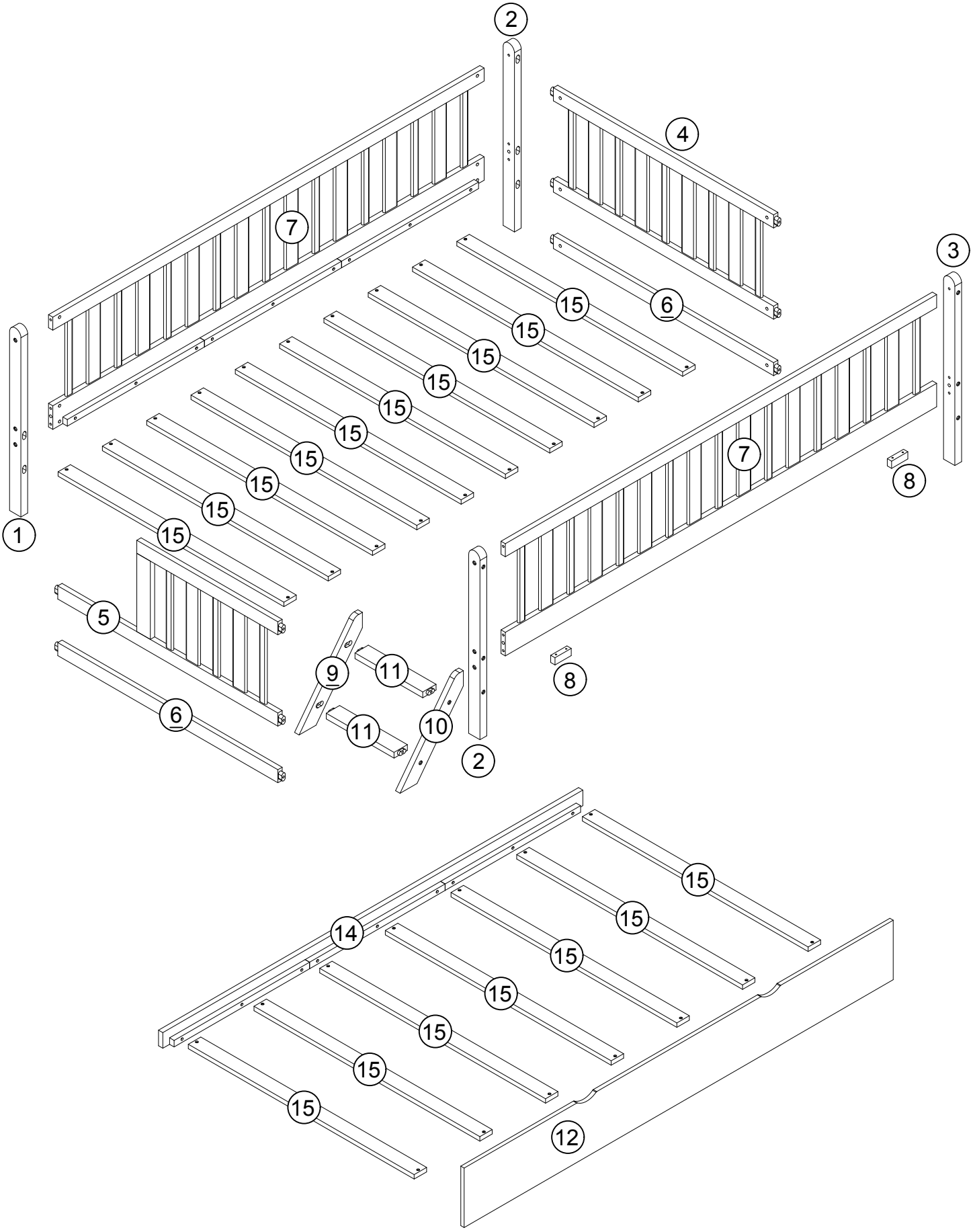

Part Lists/Listes de pièces: N709P363466

4 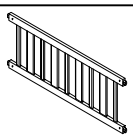	5 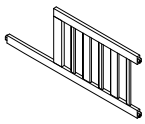	8 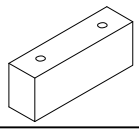
Bed frame (1pc)	Bed frame (1pc)	Stopper (2pcs)
Cadre de lit (1 pièce)	Cadre de lit (1 pièce)	Bouchon (2 pièces)
15		
Slats - 17pcs		
Lattes - 17 pièces		

Part Lists/Listes de pièces: N709P363467

1 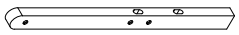	2 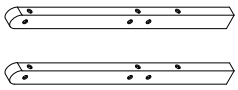	3 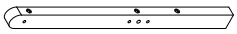
Hind leg (left) - (1pc)	Front leg (left)/Hind leg (right) - (2pcs)	Front leg (right) - (1pc)
Patte arrière (gauche) - (1 pièce)	Patte avant (gauche)/Patte arrière (droite) - (2 pièces)	Patte avant (droite) - (1 pièce)
6 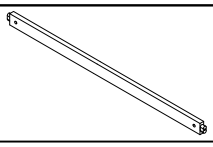	7 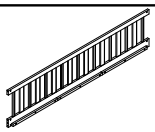	9 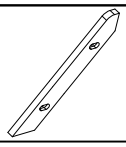
Lower bar (2pcs)	Shoulder frame (2pcs)	Foot of the stairs (left) (1pc)
Barre inférieure (2 pièces)	Cadre d'épaule (2 pièces)	Pied de l'escalier (gauche) (1 pièce)
10 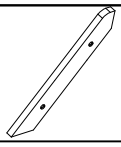	11 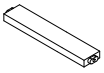	12 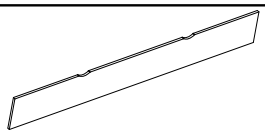
Foot of the stairs (right) (1pc)	Steps (2pcs)	Drawer face - (1pc)
Pied de l'escalier (à droite) (1 pièce)	Mesures (2 pièces)	Façade de tiroir - (1 pièce)
14 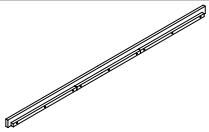		
Back of drawer - (1pc)		
Arrière du tiroir - (1 pièce)		

Hardware Lists/Listes de matériel: N709P363466

A	B	C
Ø10*30mm	Ø1/4"*100mm	Ø1/4"*70mm
Wood dowel (4pcs)	Hex-Head screw (11pcs)	Hex-Head screw (12pcs)
Cheville en bois (4 pièces)	Vis à tête hexagonale (11 pièces)	Vis à tête hexagonale (12 pièces)
D	E	F
Ø1/4"*65mm	Ø1/4"*9.5*12mm	#4*30mm
Hex-Head bolt (4pcs)	Horizontal-Hole bolt (27pcs)	Screw (38pcs)
Boulon à tête hexagonale (4 pièces)	Boulon à trou horizontal (27 pièces)	Vis (38 pièces)
G	H	J
90*17*2mm	#4*20mm	
Foam stick (2pcs)	Screw (6pcs)	Hook (2pcs)
Bâton de mousse (2 pièces)	Vis (6 pièces)	Crochet (2 pièces)
K	L	M
K4mm	#3.5*12mm	
Allen key (1pcs)	Screw (16pcs)	Wheel : 35mm - 4pcs
Clé Allen (1 pièces)	Vis (16 pièces)	Roue : 35mm - (4 pièces)
P		
Hook L (2pcs)		
Crochet L (2pièces)		

ASSEMBLY TOOLS REQUIRED (NOT INCLUDED)

OUTILS D'ASSEMBLAGE REQUIS (NON INCLUS)

PLEASE BE CAREFUL DO NOT DAMAGE THE HOLE POSITION WHEN YOU USE POWER TOOLS !

SOYEZ PRUDENT POUR NE PAS ENDOMMAGER LE TROU POSITION LORSQUE VOUS UTILISEZ DES OUTILS ÉLECTRIQUES !

Step/ Étape 1

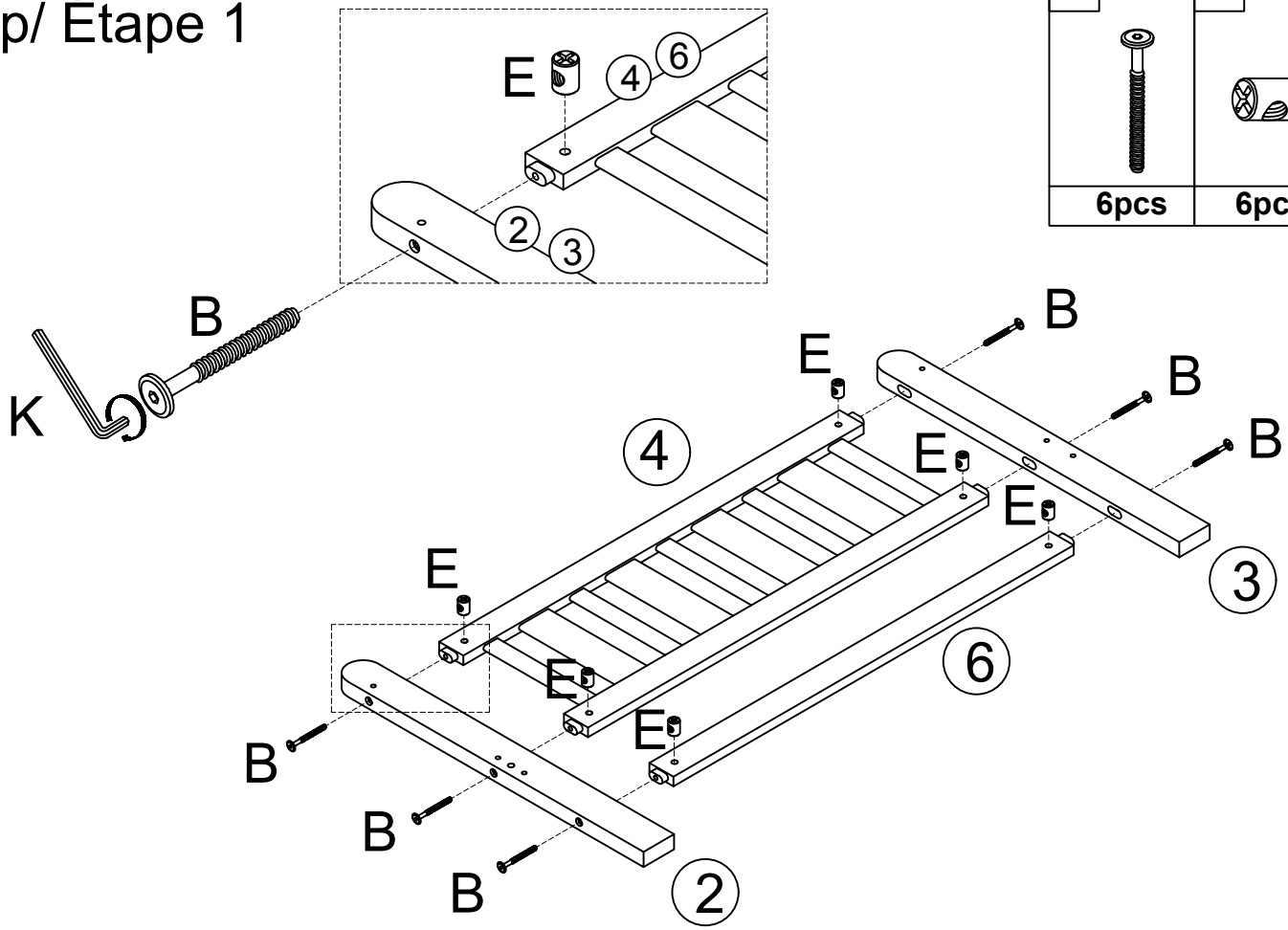

Step/ Étape 2

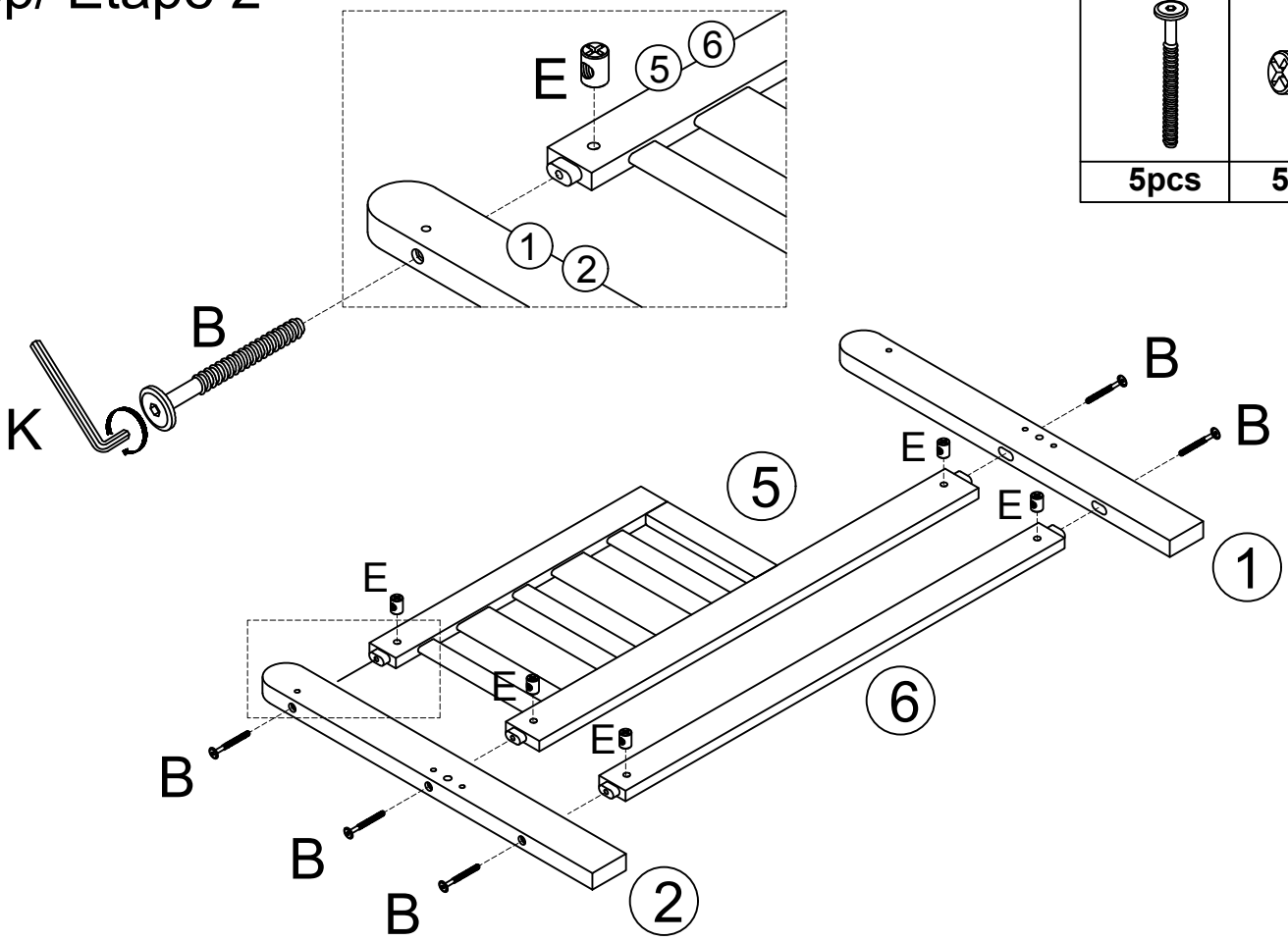

Step/ Étape 3

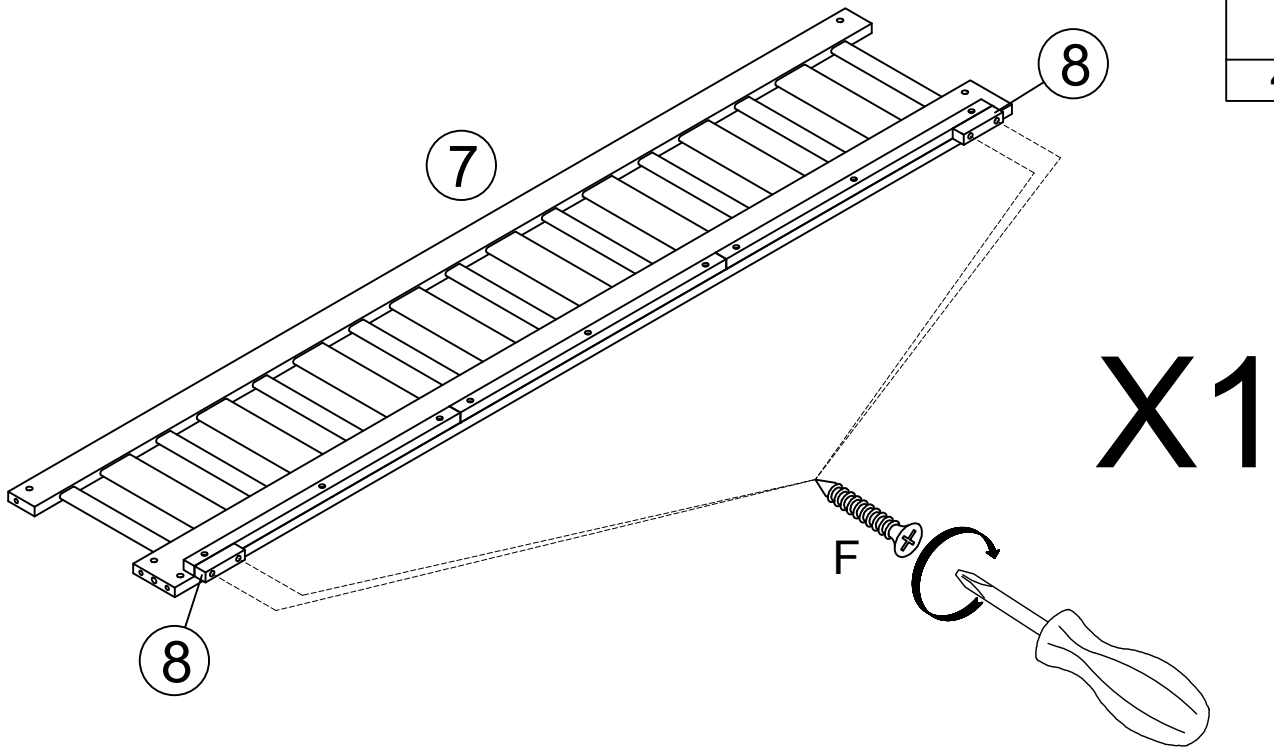

Step/ Étape 4

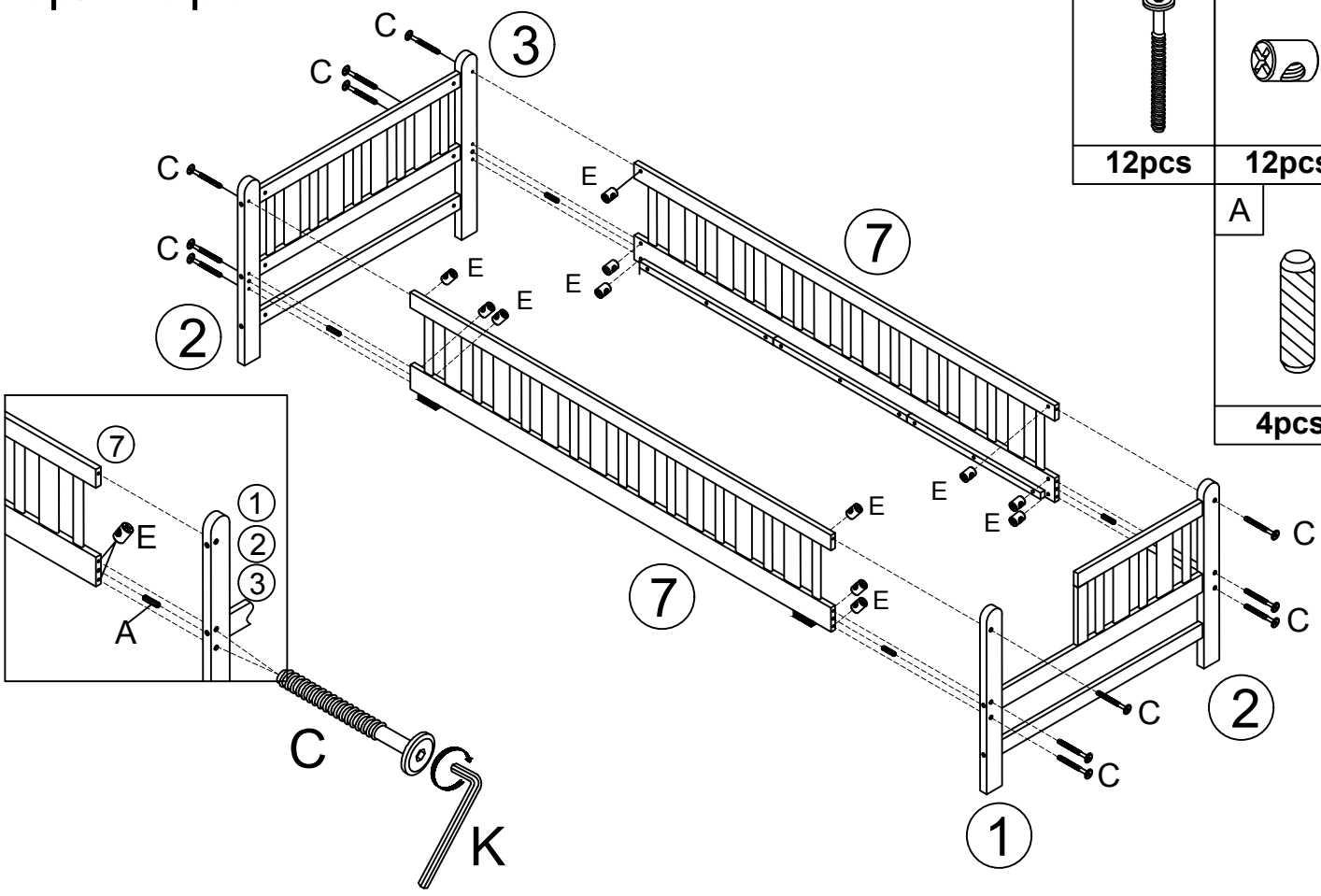

Step/ Étape 5

D	E
4pcs	4pcs

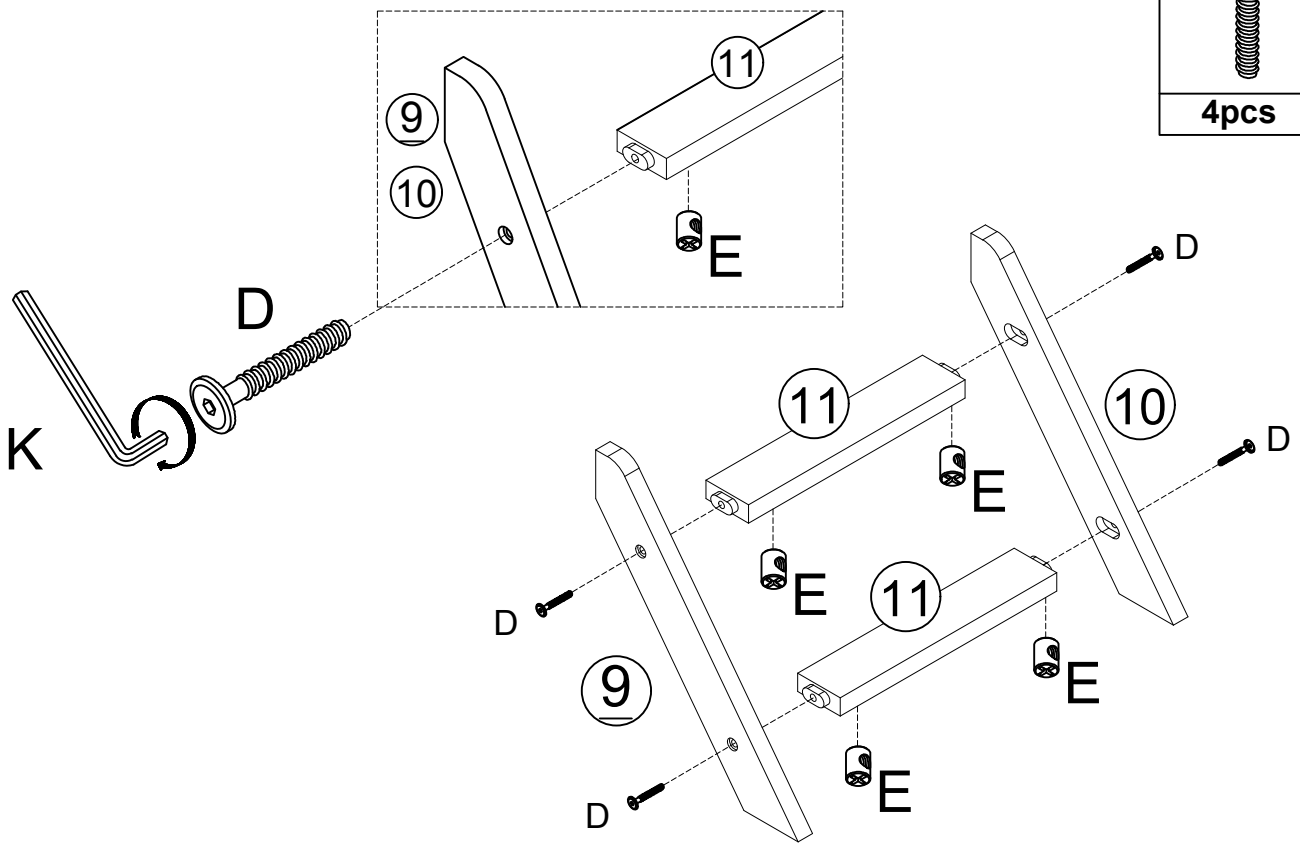

Step/ Étape 6

G	H	J
2pcs	4pcs	2pcs

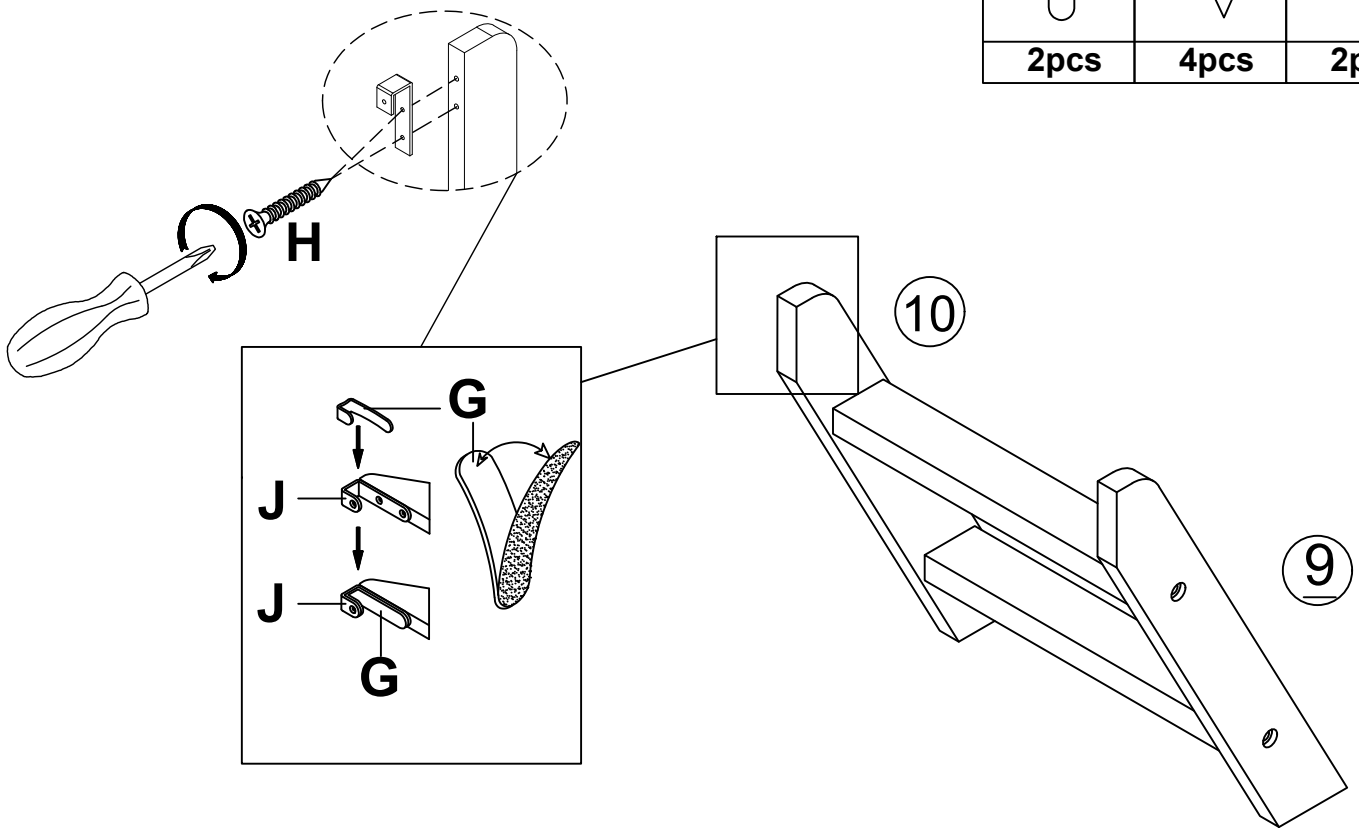

Step/ Étape 7

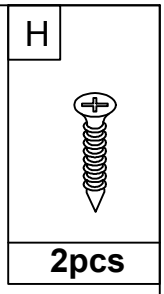

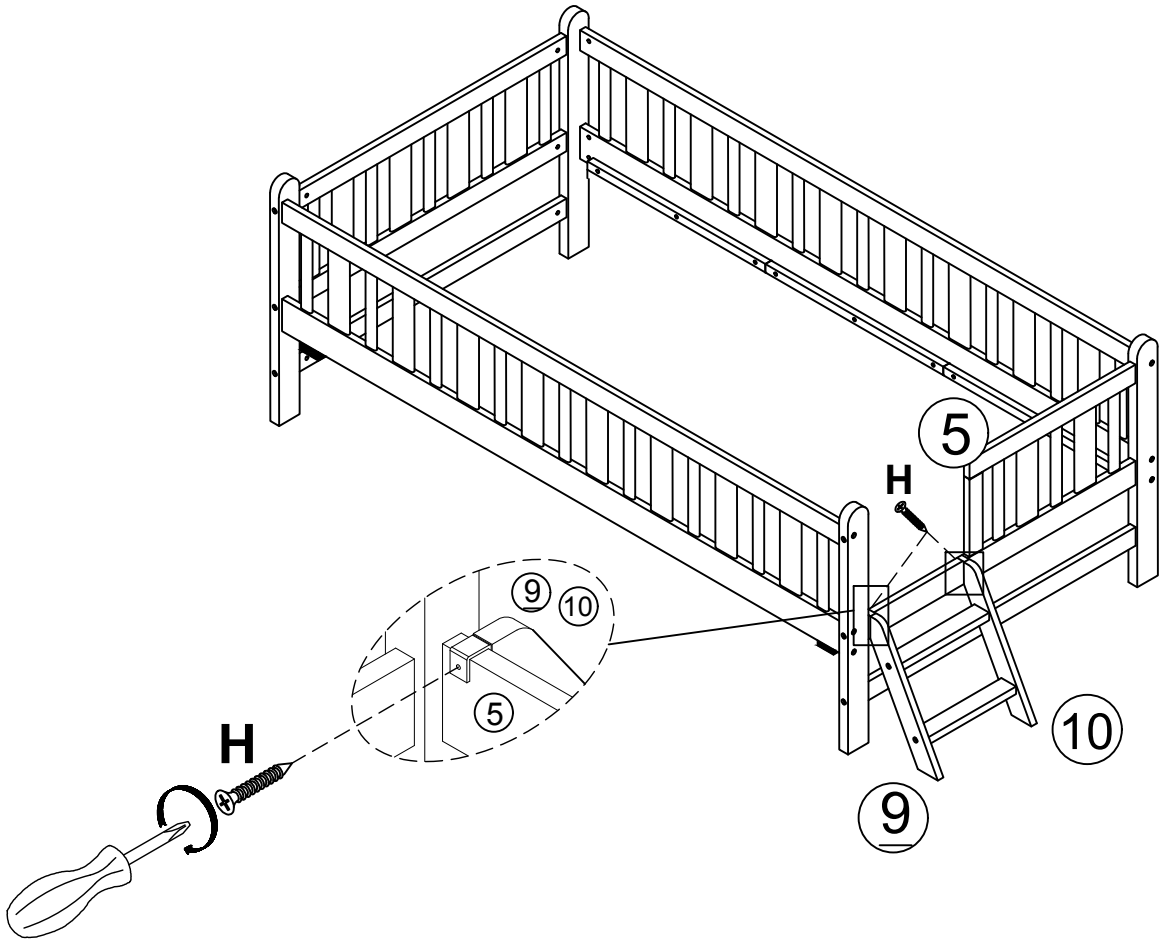

Step/ Étape 8

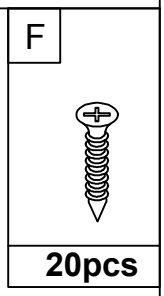

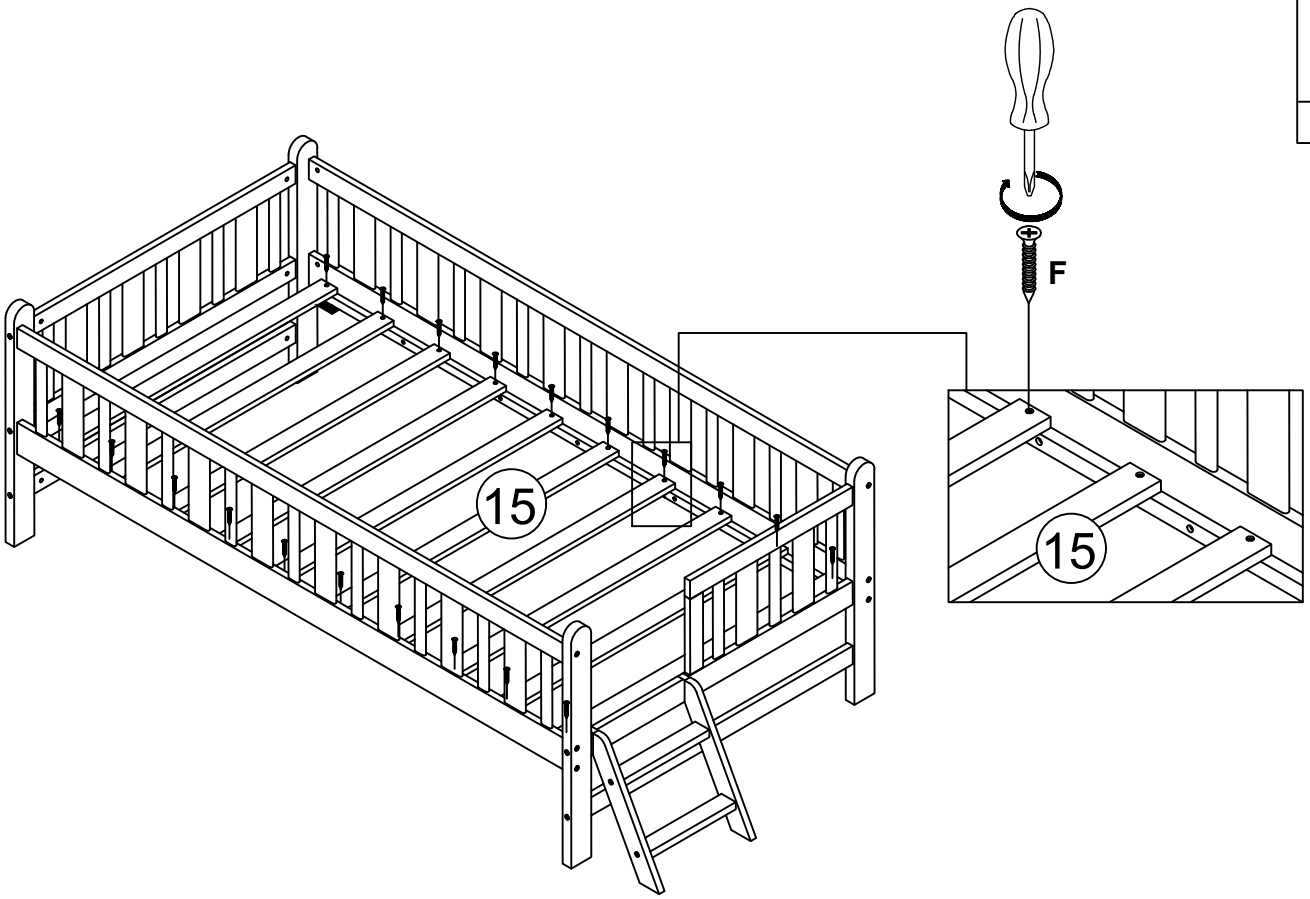

Step/ Étape 9

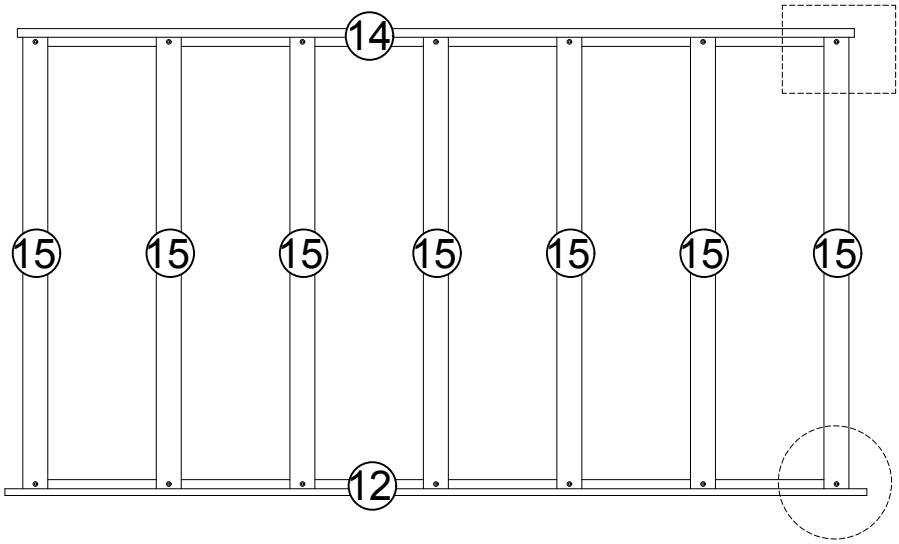

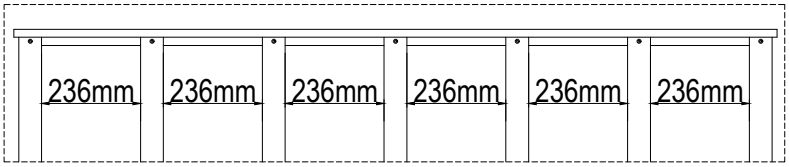

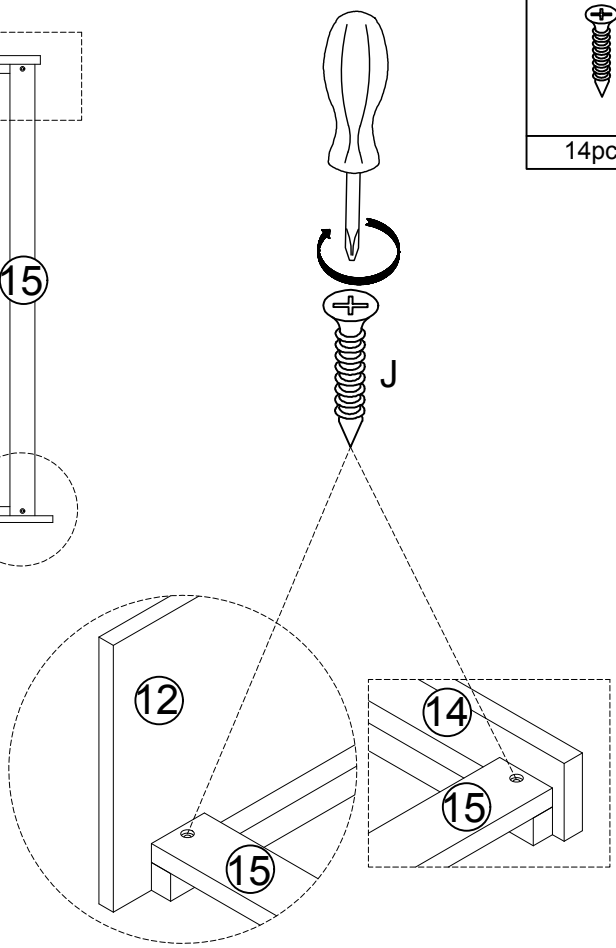

F
14pcs

Step/ Étape 10

P	L
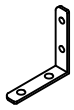	
2pcs	8pcs

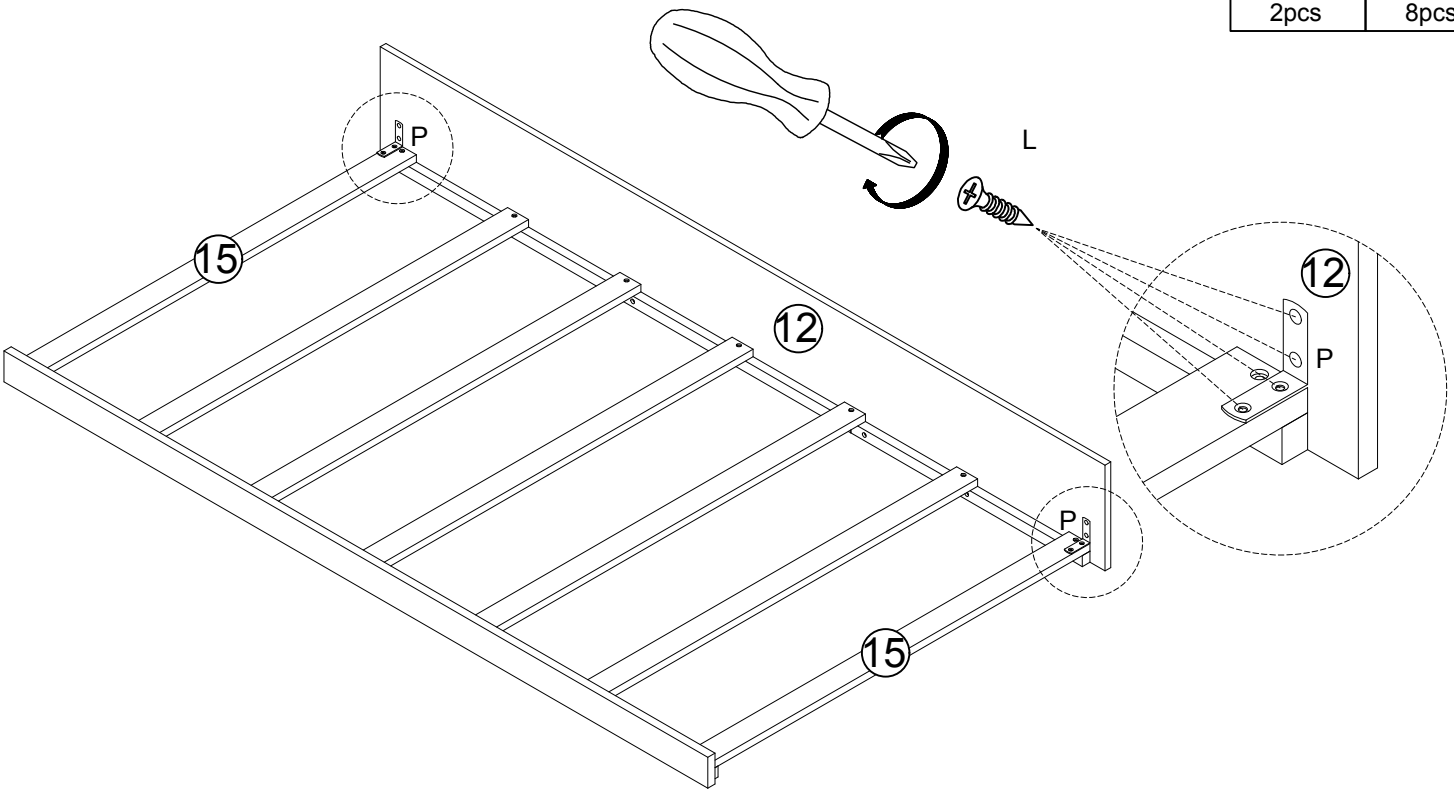

Step/ Étape 11

E	L
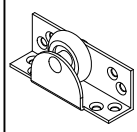	
4pcs	8pcs

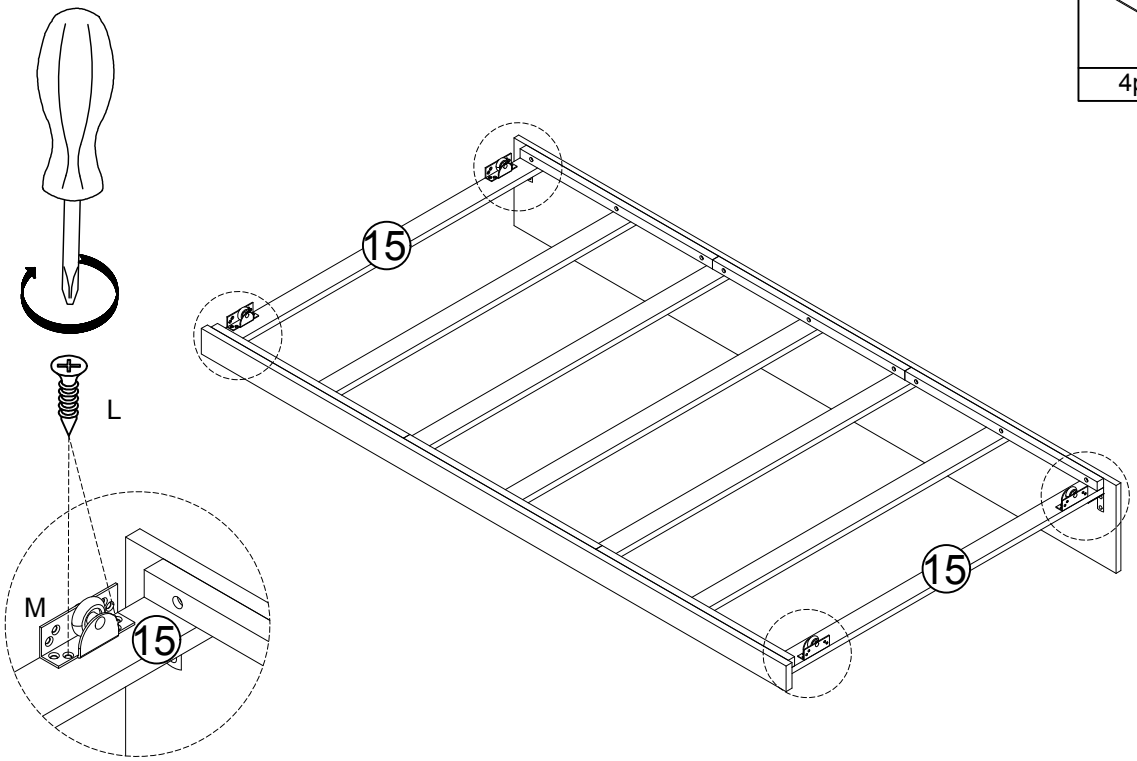

Step/ Étape 14

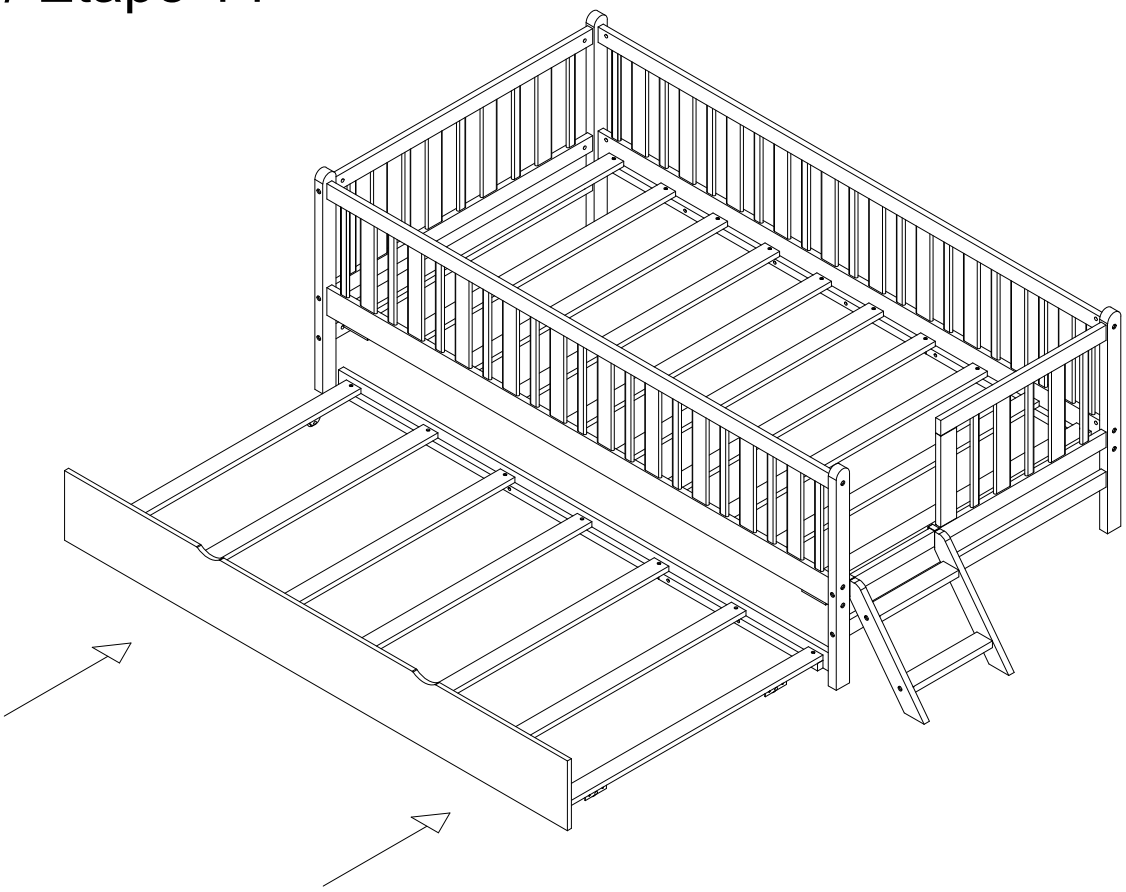
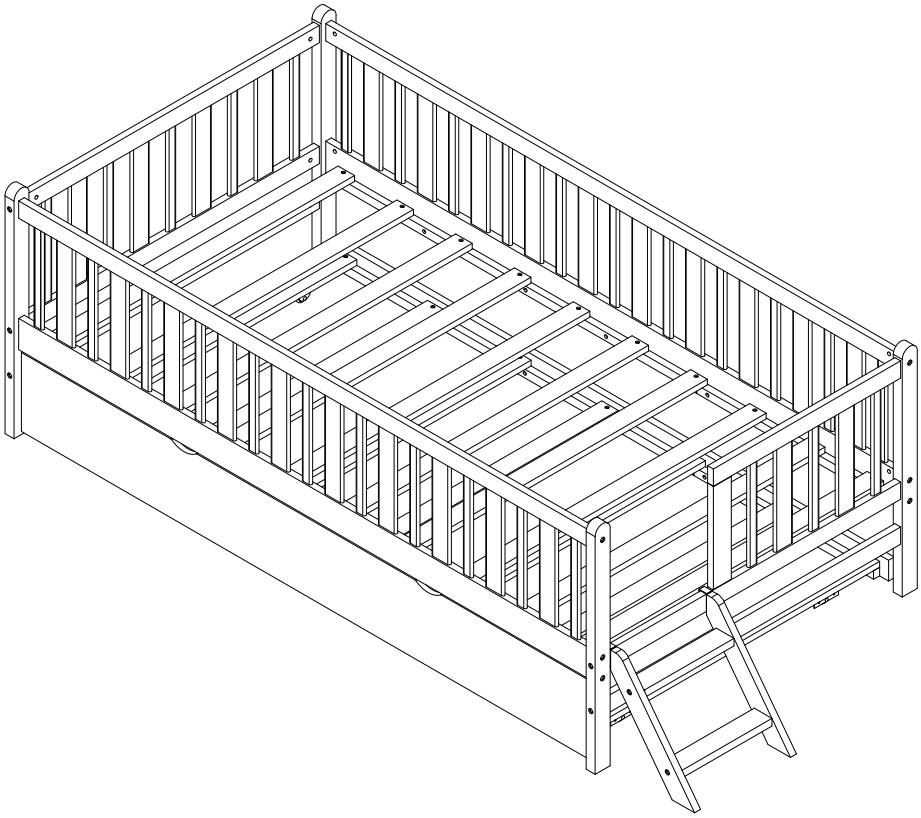
COMPLETE/COMPLÉTÉ