Standard Valve Shower Mixer
Installation Manual

W-131(ES)

Warranty Duration

All components of this faucet system are covered under a lifetime limited warranty, ensuring they are free from defects in material and workmanship for the original purchaser.

Repair and Replacement

If the product shows defects in material or workmanship under normal use and within the warranty period, we will, at our discretion, either repair the product or provide a replacement at no cost to the original purchaser. Please note that proof of purchase (e.g., an invoice) is required when requesting service. The warranty does not cover damages caused by improper installation, misuse, or modifications.

Exclusions

We shall not be responsible for the following cases:

- Damage to the product caused by improper installation, misuse, unauthorized repair or replacement, or abuse (including damage during shipment).
- Damage to the product caused by improper dismantling after installation.
- Damage resulting from abnormal water pressure or impurities in water pipes, which is not covered under this warranty.
- Rust on the product due to insufficient care and maintenance, which is not covered under this warranty.
- Damage caused by natural disasters such as fire, flood, earthquake, lightning storms, etc., which is not covered under this warranty.

I hope this helps! If you have any further questions or concerns,please let me know.

Having Trouble? Contact us.

Email: info@faucetsupport.com

Toll Free: UK:+44 808 304 9999
EU:+49 941 7508 3032



M7148-G1/2
SFS-1279

CONTENT

1.(EN) Three-function Rain Shower System ——————————— (1-7)
2.(DE) Regendusche mit Drei-Funktionen ——————————— (8-14)
3.(FR) Système de douche pluie à trois fonctions ——————————— (15-21)
4.(ES) Sistema de ducha tipo lluvia de tres funciones ——————————— (16-28)
5.(IT) Sistema doccia a pioggia a tre funzioni ——————————— (29-35)

EN

Installation and Maintenance Matters

1.Check the accessories list to verify that all parts are complete in this package.

2.Do not disassemble the main body by yourself.

3.Connect inlet pipes to supply valves.

4.Make sure inlet pipes and supply valves have no impurities and are cleaned, with no impurities in the pipeline.

5.After installation, check all joints for leakages.

6.Do not leave the rain shower system exposed to a severely corrosive environment.



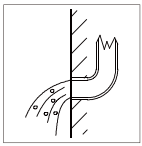





Do's

1.In order to keep the mixer surface bright, please clean the mixer regularly.

2.Rinse the faucet with clean water and wipe it with a soft cotton cloth.

3.Use one of the following cleaners to remove dirt from the surface: a. Mild liquid cleaner. b. Colorless glass cleaner and powder cleaner that do not cause abrasion and can be dissolved completely. c. Polish liquid that does not cause abrasion.

Don'ts

a. Avoid using cleaning powder, harsh cleaning chemicals, brushes and coarse cloth to prevent scratching and friction.

b. Do not use acid cleaners to clean the faucet as they may cause surface corrosion of the faucet. If the faucet is exposed to harmful acid substances, please rinse it immediately with water.

Tools Needed:

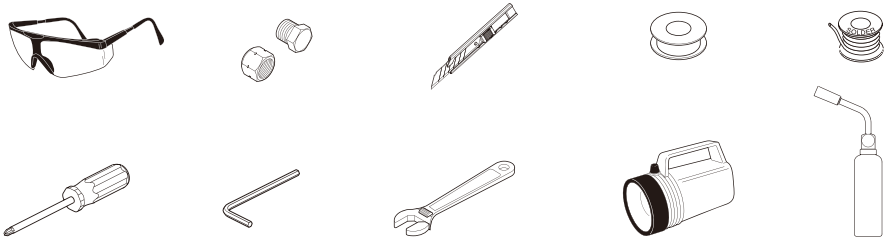

3-Function Shower Mixer
Accessories List

EN

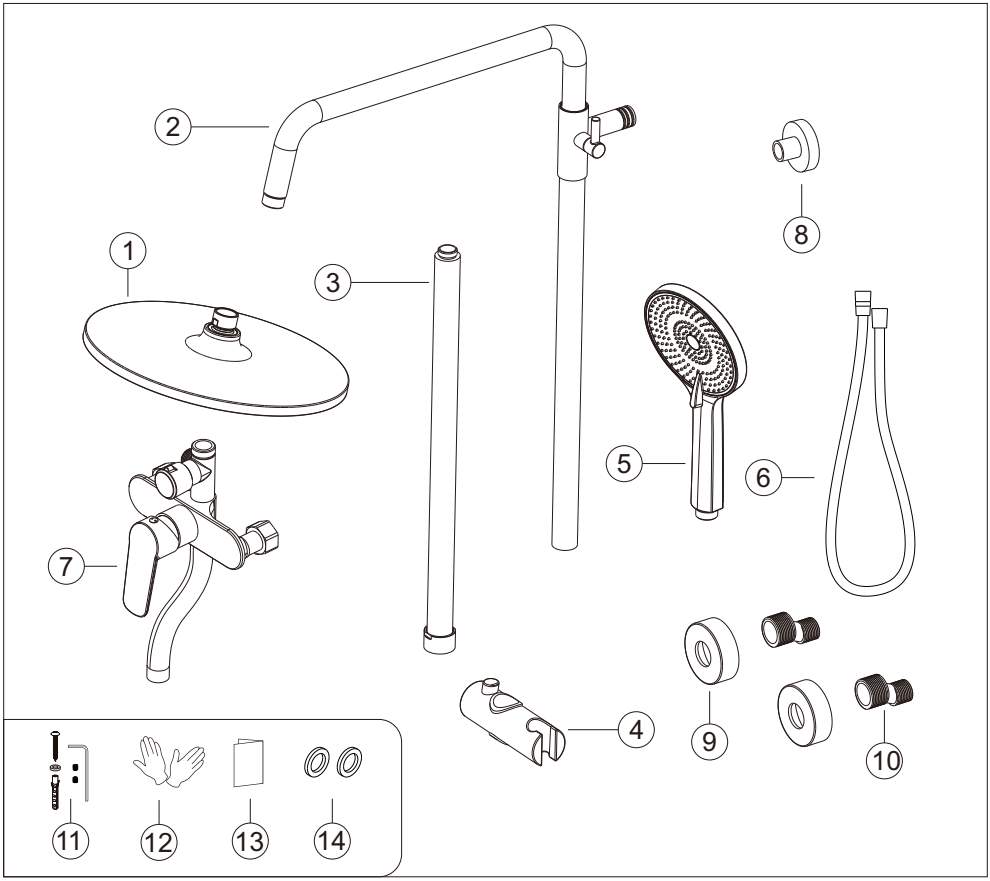

No.	Part name	Qty	No.	Part name	Qty
1	Shower head	1	8	Fixing base	1
2	Shower arm	1	9	Angled connector flange	2
3	Shower Bar	1	10	Angled connector	2
4	Hand shower holder	1	11	Fixing screw	1set
5	Hand shower	1	12	Gloves	1pair
6	Shower hose	1	13	Instruction manual	1
7	Main body	1	14	Rubber gasket	2

EN

◆ Essential Dimensions & Water Pipe Line

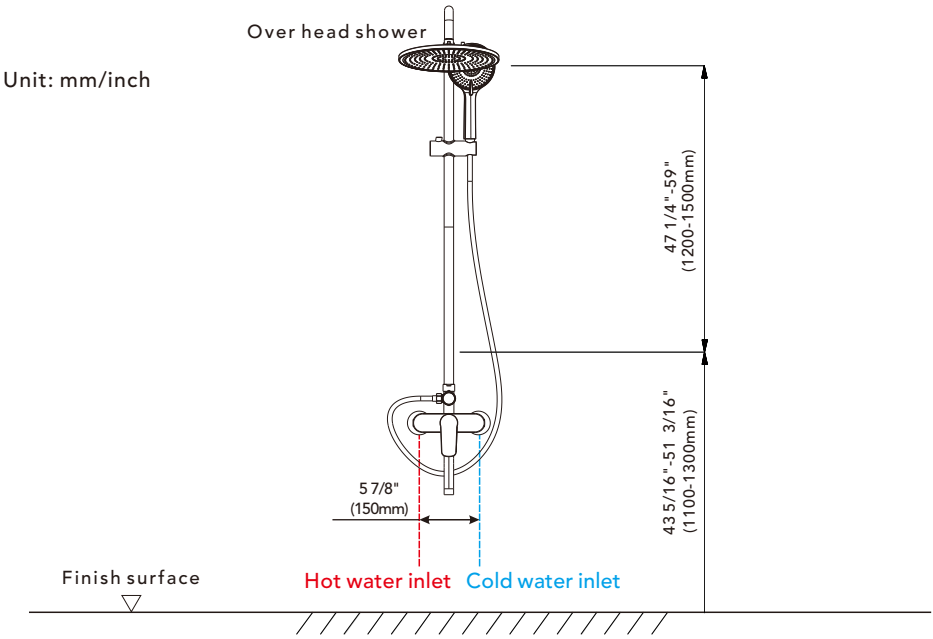

◆ The Installation Depth of Angled Connector

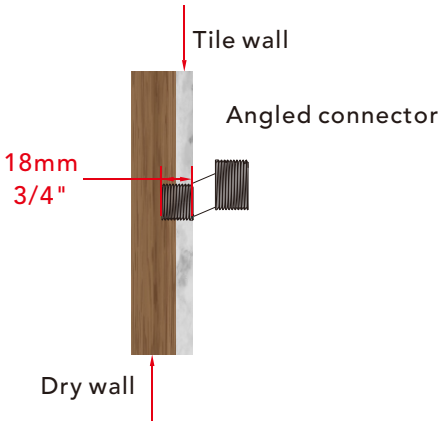

The thickness of the tile must be calculated for installation.
Connector size of male thread: USA: 1/2"-14NPT, Canada: 1/2"-14NPT, Europe: G1/2".

◆ Main Body Installation

Step 1 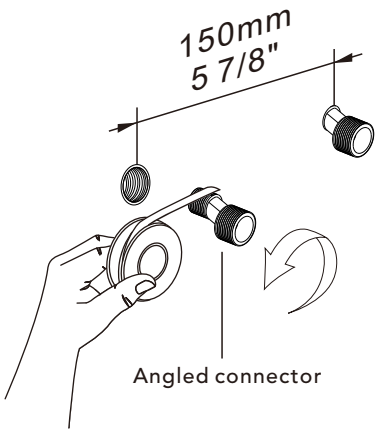 	After wrapping the thread seal tape, connect the angled connector to the water outlet. The distance between the hot and cold water outlets should be 150 mm (5 7/8"), and the installation height from the floor should be adjusted according to the bathtub height.
Step 2 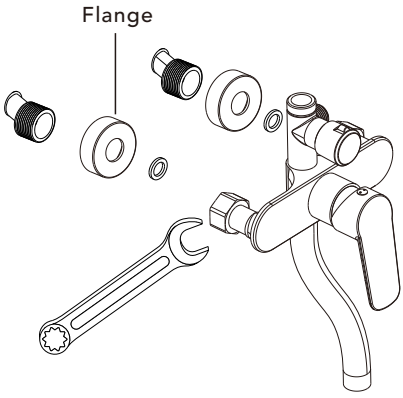 	Screw the flange onto the angled connector. Then, install the main body onto the angled connector and tighten it with a wrench. **(Note: It is recommended to wrap tape around the spanner to prevent scratching the product surface.)**

EN

◆ Main Body Installation

Step 3

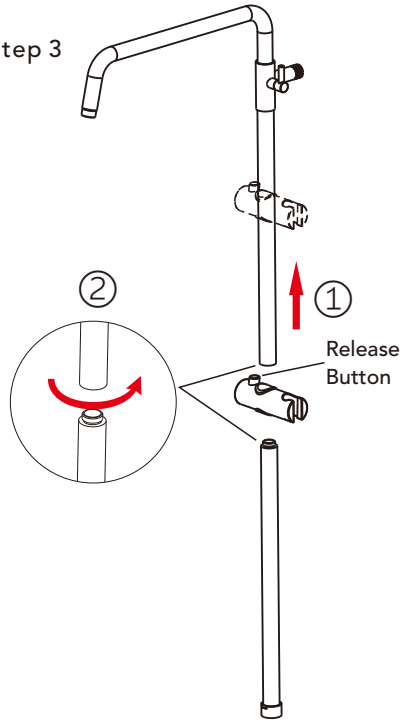

① Install the shower holder in the direction shown in the illustration. Be sure to press the release button during installation. Forcing the installation may damage the shower holder.

② Connect the shower bar in the direction shown in the illustration, and tighten it clockwise.

Step 4

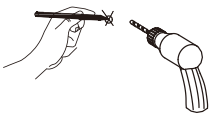

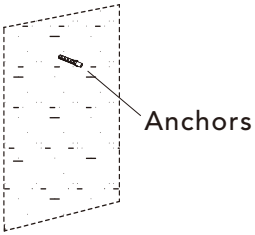

After marking the screw hole positions for the mounting bracket on the concrete wall (For wooden walls, simply screw in the screws directly.), drill the holes using a suitable tool and insert the expansion anchors.

◆ Main Body Installation

Step 5

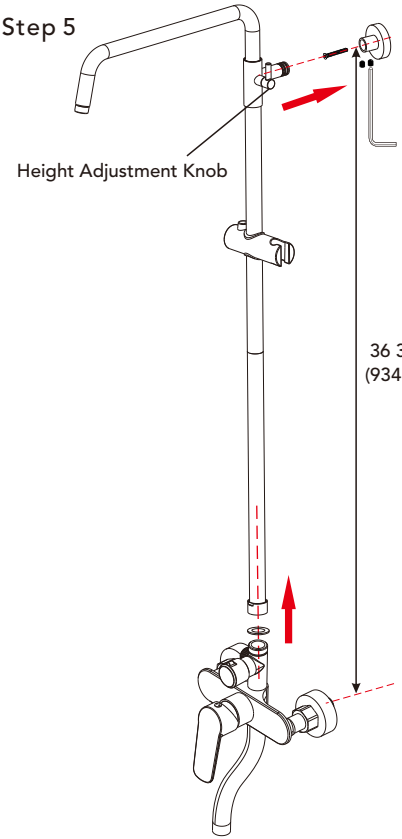

1. According to the reference diagram, insert the screws through the holes of the mounting bracket and drive them into the wall using a screwdriver.
2. Attach the shower slide bar onto the mounting bracket and tighten the hex screw at the bottom to secure it.
3. Rotate the Height Adjustment Knob counterclockwise to loosen it, then adjust the height of the shower slide bar as needed.
4. Connect the lower end of the shower slide bar to the main body, and tighten the nut using a wrench.

Note:The center height of the main body mounting must be aligned with the center height of the shower bar at 36 3/4" (934 mm); otherwise, the shower bar may not be installable.

Step 6

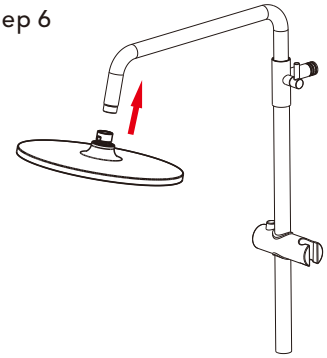

Screw the overhead shower into the shower bar clockwise to complete the installation.

EN

◆ Hand Shower Installation

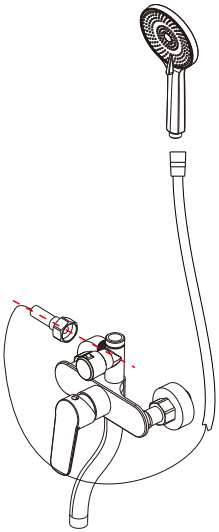

As shown in the illustration, connect one end of the shower hose to the side outlet of the main body, and the other end to the hand shower.
Turn on the water to check for any leaks at the connection point.

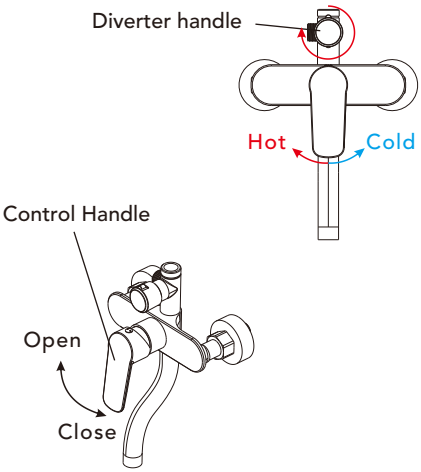

1. Rotate the diverter handle clockwise or counterclockwise to switch between different water outlets.
2. Lift the control handle to turn on the water.
   Move it to the left for hot water and to the right for cold water.

◆ Installations- und Wartungshinweise

DE

1.Überprüfen Sie die Zubehörliste, um sicherzustellen, dass alle Teile in diesem Paket vollständig sind.

2.Zerlegen Sie das Hauptgehäuse nicht selbst.

3.Schließen Sie die Zulaufrohre an die Absperrventile an.

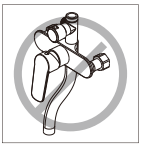

4.Stellen Sie sicher, dass sich in den Zulaufrohren und Absperrventilen keine Verunreinigungen befinden und dass die Leitungen gereinigt sind.

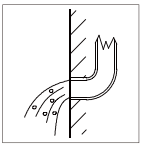

5.Überprüfen Sie nach der Installation alle Verbindungen auf Undichtigkeiten.

6.Setzen Sie das Regenduschsystem keiner stark korrosiven Umgebung aus.



Zu beachten

1.Um die Mischbatterieoberfläche glänzend zu halten, reinigen Sie die Armatur regelmäßig.



2.Spülen Sie die Armatur mit klarem Wasser ab und wischen Sie sie anschließend mit einem weichen Baumwolltuch trocken.

3.Verwenden Sie einen der folgenden Reiniger, um Schmutz von der Oberfläche zu entfernen: a. mildes Flüssigreinigungsmittel. b. farbloser Glasreiniger oder pulverförmiger Reiniger, der keine Scheuerwirkung hat und sich vollständig auflöst dissolved completely. c. Politurflüssigkeit ohne Scheuerwirkung.

Zu vermeiden

a. Verwenden Sie keine Scheuerpulver, aggressiven Reinigungsmittel, Bürsten oder groben Tücher, um Kratzer und Abrieb zu vermeiden.

b. Verwenden Sie keine säurehaltigen Reiniger zur Reinigung der Armatur, da diese zu Korrosion der Oberfläche führen können. Sollte die Armatur mit schädlichen Säuresubstanzen in Kontakt kommen, spülen Sie sie sofort gründlich mit Wasser ab.

Benötigtes Werkzeug:

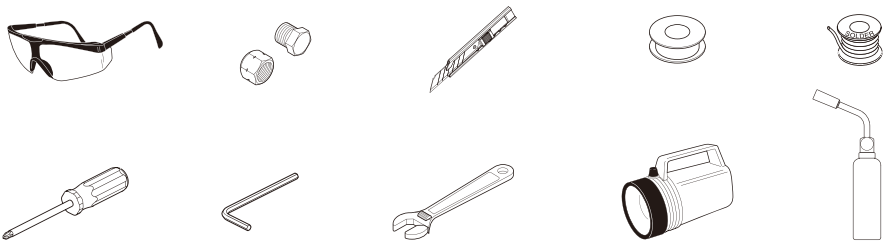

DE

◆ Duschmischer mit Drei-Funktionen
Zubehörliste

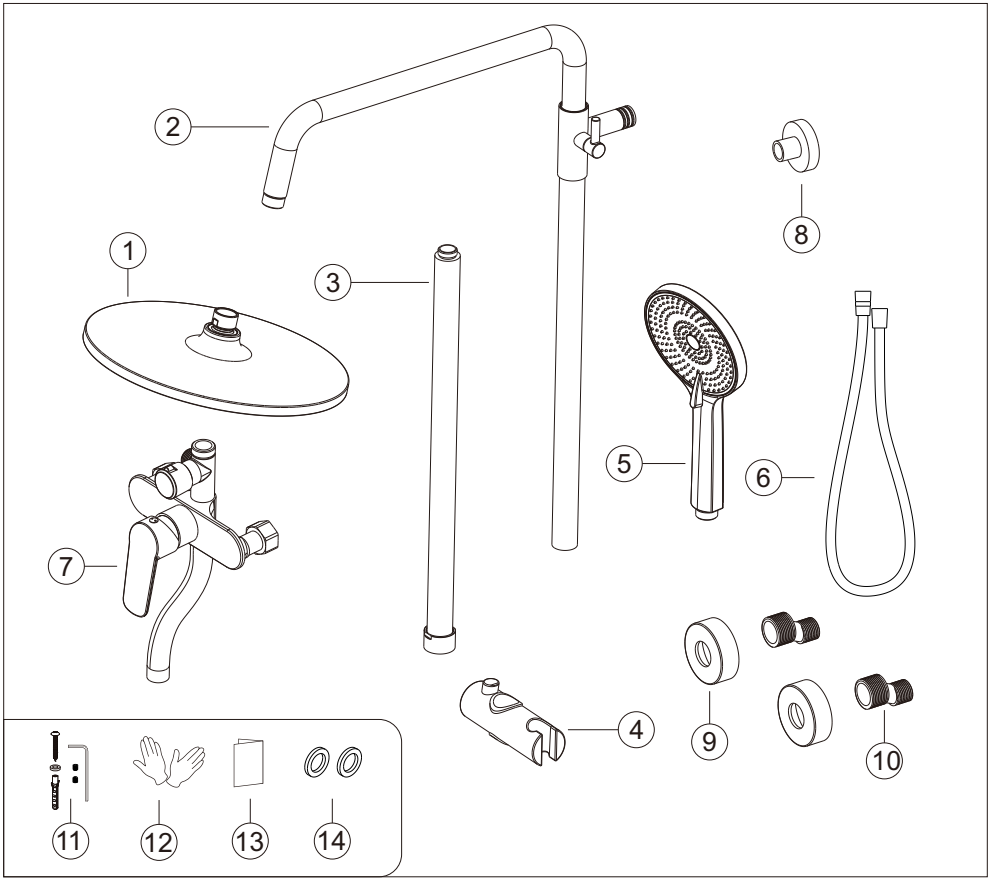

Nr.	Bezeichnung	Menge	Nr.	Bezeichnung	Menge
1	Duschkopf	1	8	Befestigungsbasis	1
2	Duscharm	1	9	Winkelanschlussflansch	2
3	Duschstange	1	10	Winkelanschluss	2
4	Halterung für Handbrause	1	11	Befestigungsschraube	1 Satz
5	Handbrause	1	12	Handschuhe	2
6	Brauseschlauch	1	13	Montageanleitung	1
7	Hauptkörper	1	14	Gummidichtung	2

◆ Wichtige Abmessungen & Wasserleitungsanschluss

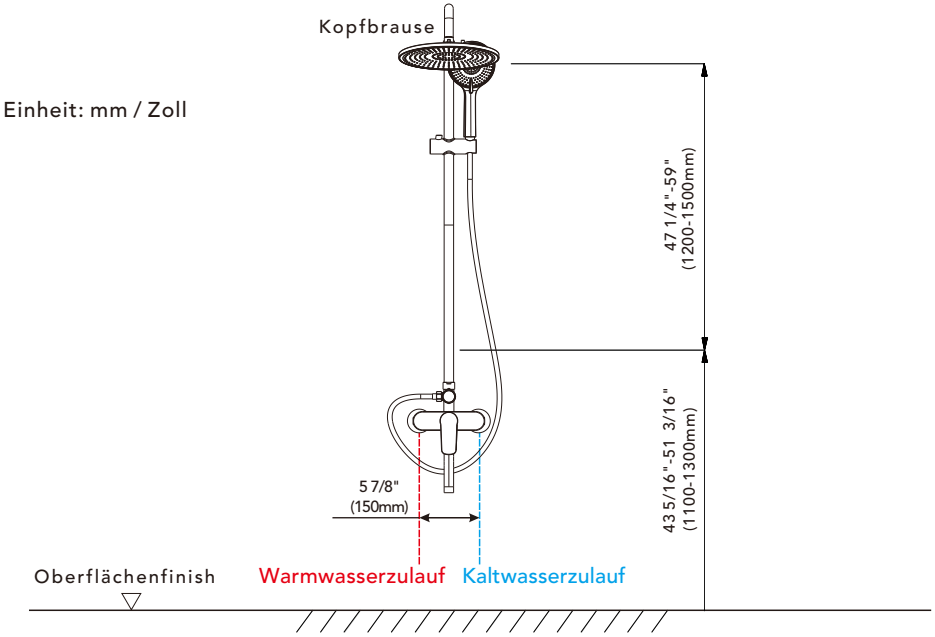

◆ Einbautiefe des Winkelanschlusses

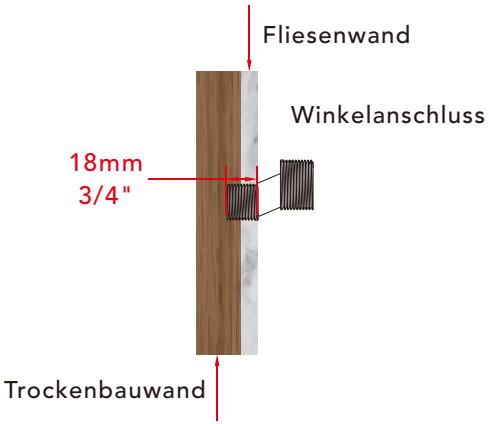

Die Fliesenstärke muss bei der Installation berücksichtigt werden.
Anschlussgröße des Außengewindes:USA: 1/2"-14NPT, Kanada: 1/2"-14NPT, Europa: G1/2".

DE

◆ Montage des Hauptkörpers

Schritt 1

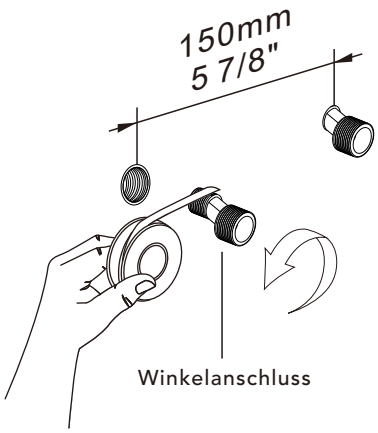

Nach dem Umwickeln des Gewindes mit Dichtband den Winkelanschluss an den Wasserauslass anschließen. Der Abstand zwischen Warm- und Kaltwasserauslass sollte 150 mm (5 7/8") betragen, und die Montagehöhe vom Boden ist entsprechend der Höhe der Badewanne anzupassen.

Schritt 2

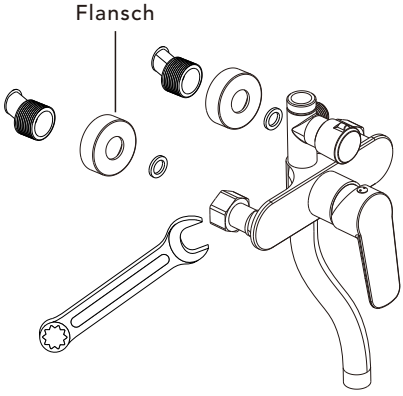

Den Flansch auf den Winkelanschluss aufschrauben. Anschließend den Armaturenkörper auf den Winkelanschluss montieren und mit einem Schraubenschlüssel festziehen.
(Hinweis: Es wird empfohlen, den Schraubenschlüssel mit Klebeband zu umwickeln, um Kratzer auf der Produktoberfläche zu vermeiden.)

◆ Montage des Hauptkörpers

Schritt 3 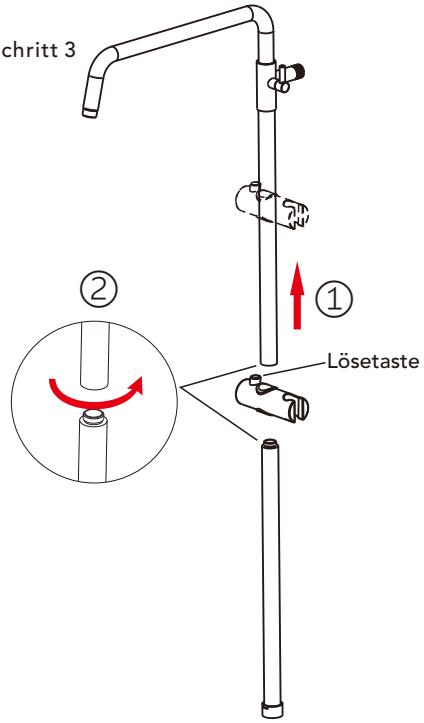 	① Installieren Sie die Brausehalterung in der in der Abbildung angegebenen Richtung. Während der Installation unbedingt die Entriegelungstaste drücken. Ein erzwungenes Aufsetzen kann die Brausehalterung beschädigen. ② Die Duschstange in der in der Abbildung angegebenen Richtung anschließen und im Uhrzeigersinn festziehen.
Schritt 4 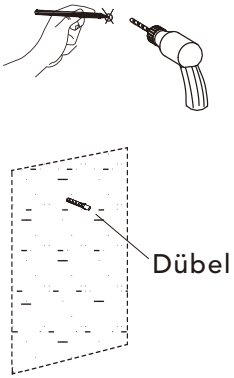 	Nachdem die Positionen der Schraublöcher für die Wandhalterung an der Betonwand markiert wurden (bei Holzwänden die Schrauben einfach direkt eindrehen), die Bohrungen mit einem geeigneten Werkzeug ausführen und die Dübel einsetzen.

DE

◆ Montage des Hauptkörpers

Schritt 5

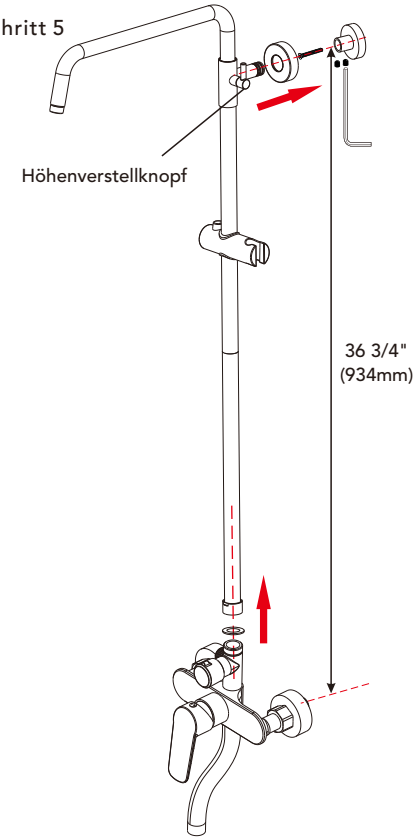

1. Entsprechend der Referenzabbildung die Schrauben durch die Löcher der Wandhalterung stecken und mit einem Schraubendreher in die Wand eindrehen.
2. Die Duschgleitstange an der Wandhalterung befestigen und die Sechskantschraube unten festziehen.
3. Den Höhenverstellknopf gegen den Uhrzeigersinn drehen, um ihn zu lösen, und die Höhe der Duschgleitstange nach Bedarf einstellen.
4. Das untere Ende der Duschgleitstange mit dem Armaturenkörper verbinden und die Überwurfmutter mit einem Schraubenschlüssel festziehen.

Hinweis: Die Montagehöhe des Armaturenkörpers muss mit der Mittelachshöhe der Duschstange auf 36 3/4" (934 mm) übereinstimmen; andernfalls kann die Duschstange möglicherweise nicht montiert werden.

Schritt 6

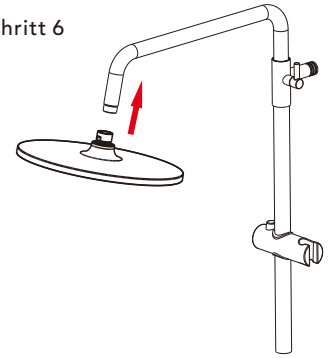

Die Kopfbrause im Uhrzeigersinn in die uschstange einschrauben, um die Installation abzuschließen.

◆ Installation der Handbrause

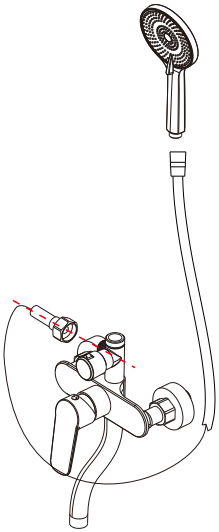

Wie in der Abbildung gezeigt, schließen Sie ein Ende des Duschschlauchs an den seitlichen Auslass des Armaturenkörpers an und das andere Ende an die Handbrause.
Öffnen Sie das Wasser, um die Verbindungsstellen auf eventuelle Undichtigkeiten zu prüfen.

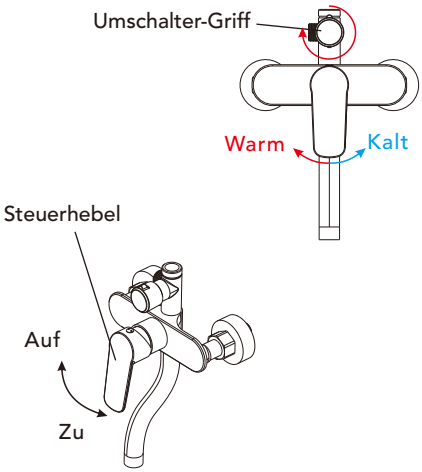

1. Drehen Sie den Umschaltgriff im Uhrzeigersinn oder gegen den Uhrzeigersinn, um zwischen den verschiedenen Wasserauslässen umzuschalten.
2. Heben Sie den Bedienhebel an, um das Wasser einzuschalten. Bewegen Sie ihn nach links für Warmwasser und nach rechts für Kaltwasser.

FR

Questions d'installation et d'entretien

1.Vérifiez la liste des accessoires afin de vous assurer que toutes les pièces sont bien présentes dans l'emballage.

2.Ne démontez pas le corps principal par vous-même.

3.Raccordez les tuyaux d'alimentation aux vannes d'arrivée d'eau.

4.Assurez-vous que les tuyaux d'alimentation et les vannes d'arrivée ne contiennent aucune impureté et qu'ils ont été correctement nettoyés; le circuit doit être parfaitement propre.

5.Après l'installation, contrôlez l'étanchéité de tous les raccords.

6.Ne laissez pas le système de douche pluie exposé à un environnement fortement corrosif.



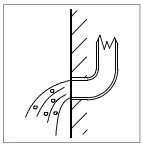





À faire

1.Afin de préserver l'éclat de la surface du mitigeur, nettoyez-le régulièrement.

2.Rincez le robinet à l'eau claire, puis essuyez-le avec un chiffon doux en coton.

3.Utilisez l'un des produits de nettoyage suivants pour éliminer les salissures présentes sur la surface : a. Un nettoyant liquide doux. b. Un nettoyant pour vitres incolore ou une poudre non abrasive, entièrement soluble. c. Un produit de polissage liquide non abrasif.

À ne pas faire

a. Évitez d'utiliser des poudres à récurer, des produits chimiques agressifs, des brosses ou des chiffons rugueux, afin d'éviter toute rayure ou abrasion de la surface.

b. N'utilisez pas de nettoyants acides pour nettoyer le robinet, car ils peuvent provoquer la corrosion de la surface. Si le robinet entre en contact avec des substances acides nocives, rincez-le immédiatement à l'eau claire.

Outils nécessaires:

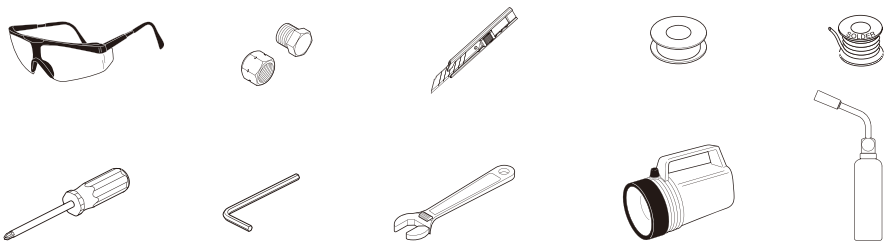

◆ Mitigeur de douche à trois fonctions
Liste des accessoires

FR

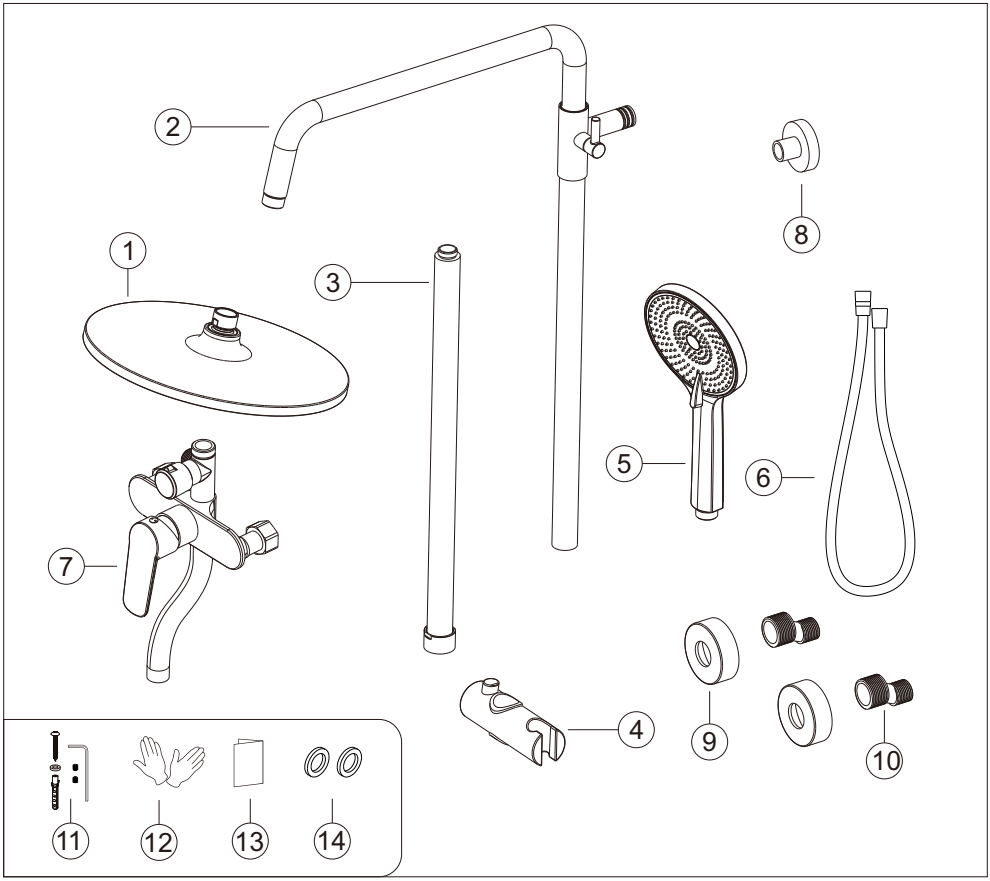

N°	Nom de la pièce	Qté	N°	Nom de la pièce	Qté
1	Pomme de douche	1	8	Base de fixation	1
2	Bras de douche	1	9	Bride du raccord coudé	2
3	Barre de douche	1	10	Raccord coudé	2
4	Support de douchette	1	11	Vis de fixation	1ensemble
5	Douchette à main	1	12	Gants	2
6	Flexible de douche	1	13	Manuel d'instructions	1
7	Corps principal	1	14	Joint en caoutchouc	2

FR

◆ Dimensions essentielles et conduite d'eau

Unité : mm/pouce

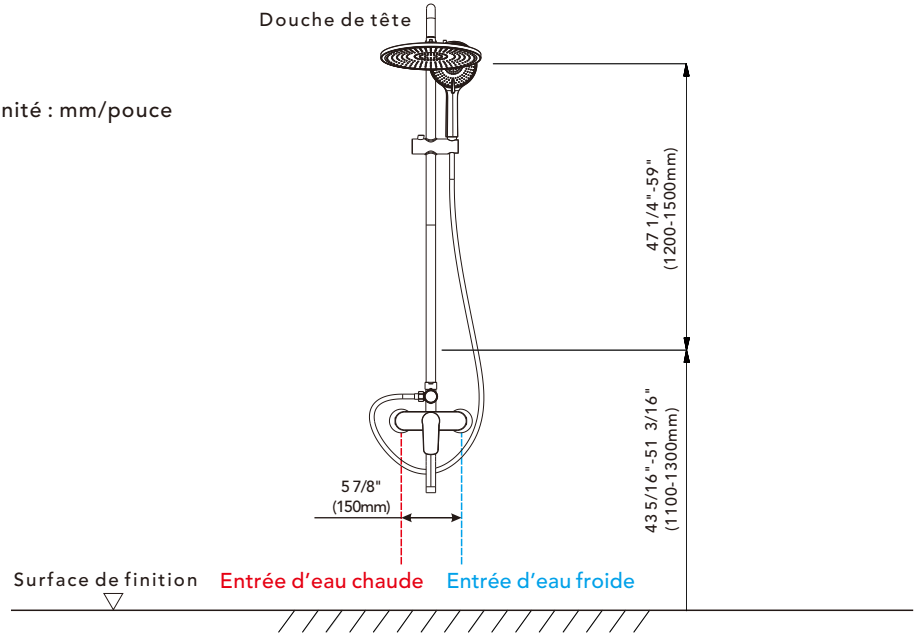

◆ La profondeur d'installation du raccord coudé

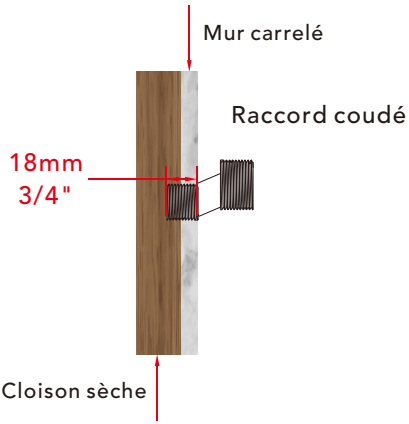

L'épaisseur du carrelage doit être prise en compte lors de l'installation.
Taille du raccord fileté mâle: États-Unis : 1/2"-14 NPT, Canada : 1/2"-14 NPT, Europe: G1/2".

◆ Installation du corps principal

Étape 1

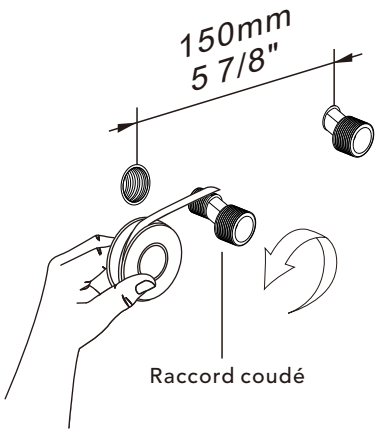

Après avoir enroulé le ruban d'étanchéité sur le filetage, raccordez le raccord coudé à la sortie d'eau. La distance entre les sorties d'eau chaude et froide doit être de 150 mm (5 7/8"), et la hauteur d'installation par rapport au sol doit être ajustée en fonction de la hauteur de la baignoire.

Étape 2

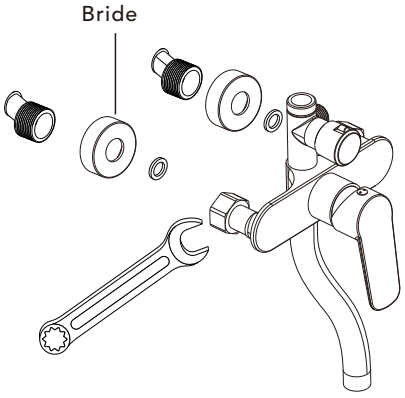

Visser la bride sur le raccord coudé. Ensuite, installez le corps principal sur le raccord coudé et serrez-le à l'aide d'une clé.

(Remarque: il est recommandé d'enrouler du ruban autour de la clé pour éviter de rayer la surface du produit.)

◆ Installation du corps principal

FR

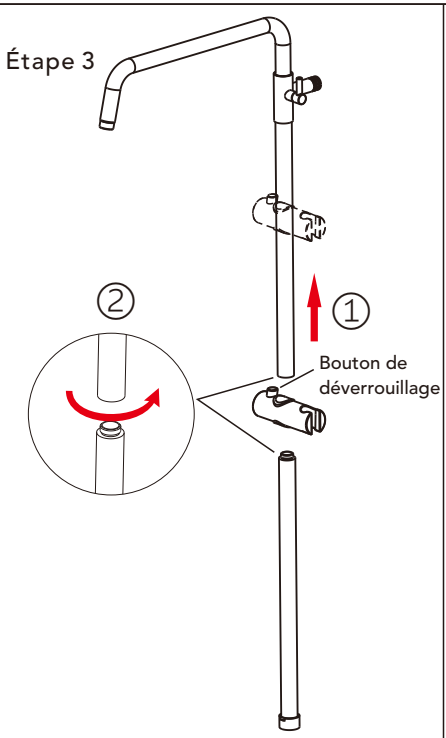

① Installez le support de douche dans le sens indiqué sur l'illustration. Assurez-vous d'appuyer sur le bouton de déverrouillage pendant l'installation. Un montage forcé risque d'endommager le support de douche.

② Raccordez la barre de douche dans le sens indiqué sur l'illustration, puis serrez-la dans le sens horaire.

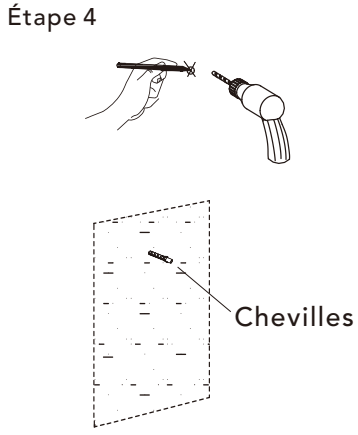

Après avoir marqué les emplacements des trous de vis du support de fixation sur le mur en béton (pour les murs en bois, il suffit de visser directement les vis), percez les trous à l'aide d'un outil approprié et insérez les chevilles d'expansion.

◆ Installation du corps principal

FR

Étape 5

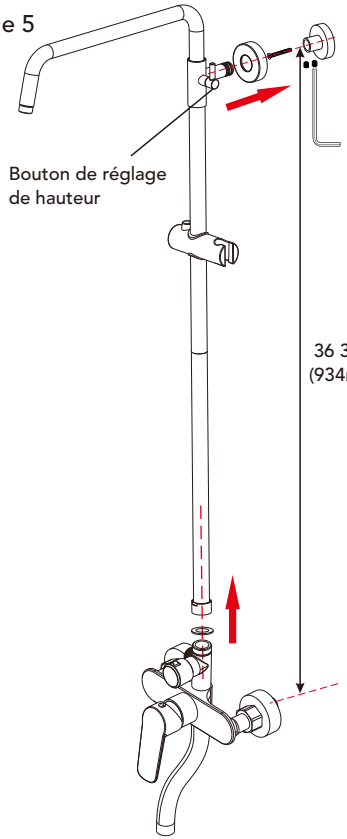

1. Selon le schéma de référence, insérez les vis à travers les trous du support de fixation et vissez-les dans le mur à l'aide d'un tournevis.
2. Fixez la barre de douche coulissante sur le support de fixation, puis serrez la vis hexagonale au bas pour la maintenir fermement en place.
3. Tournez le bouton de réglage de hauteur dans le sens antihoraire pour le desserrer, puis ajustez la hauteur de la barre de douche coulissante selon vos besoins.
4. Raccordez l'extrémité inférieure de la barre de douche coulissante au corps principal et serrez l'écrou à l'aide d'une clé.

Remarque : la hauteur centrale de montage du corps principal doit être alignée sur la hauteur centrale de la barre de douche, soit 36 3/4" (934 mm) ; dans le cas contraire, l'installation de la barre de douche pourrait être impossible.

Étape 6

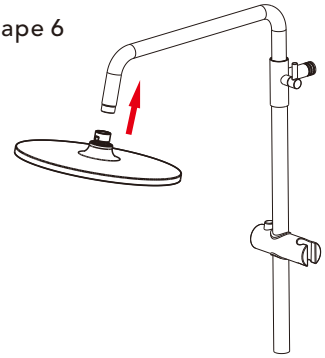

Vissez la douche de tête sur la barre de douche dans le sens horaire pour terminer l'installation.

FR

◆ Installation de la douchette à main

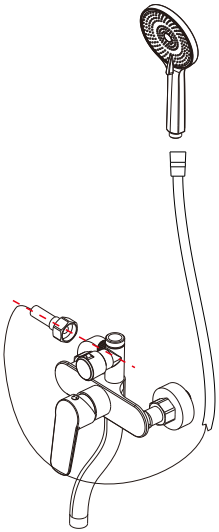

Comme indiqué sur l'illustration, raccordez une extrémité du flexible de douche à la sortie latérale du corps principal, et l'autre extrémité à la douchette à main.

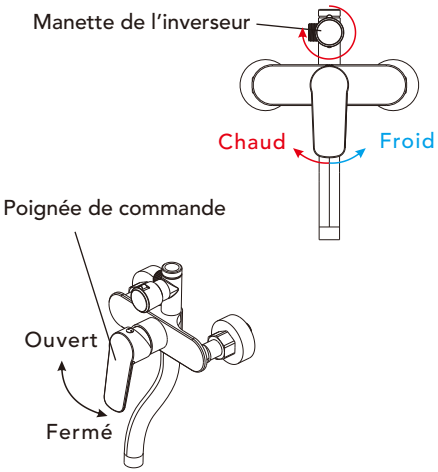

1. Tournez la manette du dispositif inverseur dans le sens horaire ou antihoraire pour passer d'une sortie d'eau à une autre.
2. Levez la poignée de commande pour ouvrir l'eau. Déplacez-la vers la gauche pour obtenir de l'eau chaude, et vers la droite pour de l'eau froide.

Instalación y cuestiones de mantenimiento

1.Verifique la lista de accesorios para comprobar que todas las partes están completas en este paquete.
2.No desmonte el cuerpo principal por sí mismo.
3.Conecte las tuberías de entrada a las válvulas de suministro.
4.Asegúrese de que las tuberías de entrada y las válvulas de suministro no tengan impurezas y estén limpias, sin impurezas en la tubería.
5.Después de la instalación, verifique todas las uniones para detectar fugas.
6.No deje el sistema de ducha tipo lluvia expuesto a un ambiente severamente corrosivo.

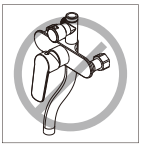

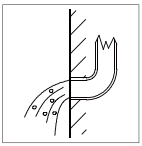





Hacer

1.En para mantener la superficie de la batidora brillante, limpie el mezclador regularmente.
2.Inse el grifo con agua limpia y límpielo con un suave ropa de algodón.
3.Utilice uno de los siguientes limpiadores para eliminar la suciedad de la superficie: a. Limpiador líquido suave. b. Limpiador de vidrio incoloro y limpiador en polvo que no causen abrasión y que se puedan disolver completamente. c. Líquido pulidor que no cause abrasión.

No es decir

A.Valte con polvo de limpieza, productos químicos de limpieza duros, cepillos y tela gruesa para evitar rascar y fricción.

B. No use limpiadores de ácidos para limpiar el grifo, ya que pueden causar corrosión superficial del grifo. Si el grifo está expuesto a sustancias ácidas dañinas, enjuague inmediatamente con agua.

HERRAMIENTAS NECESARIAS:

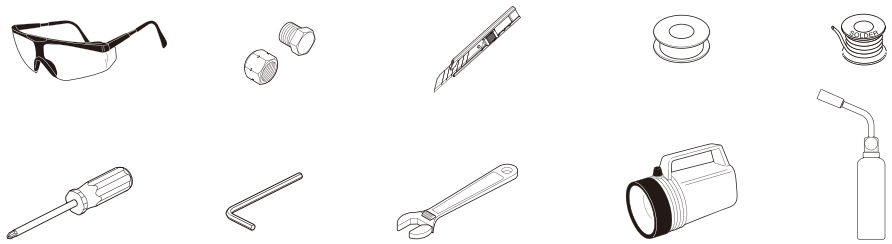

ES

Mezclador de ducha de tres funciones
Lista de accesorios

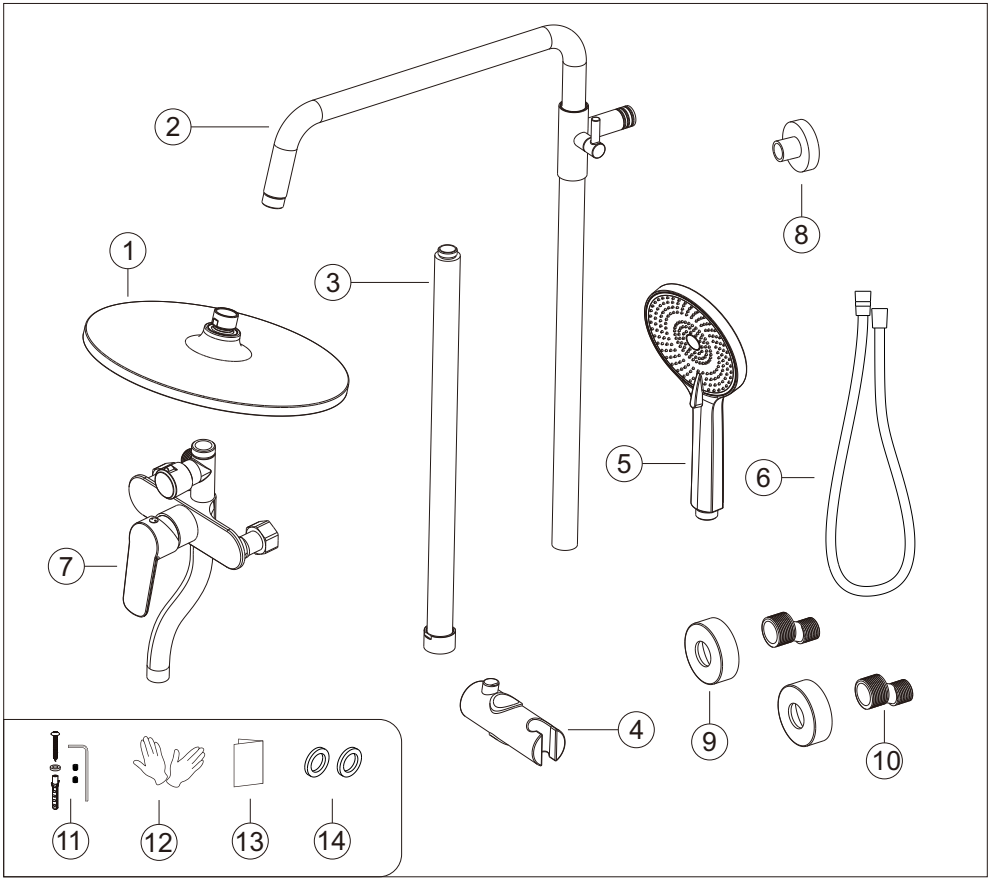

N.°	Nombre de la pieza	Cantidad	N.°	Nombre de la pieza	Cantidad
1	Rociador de ducha	1	8	Base de fijación	1
2	Brazo de ducha	1	9	Brida del conector angular	2
3	Barra de ducha	1	10	Conector angular	2
4	Soporte para la teleducha	1	11	Tornillo de fijación	1juego
5	Teleducha	1	12	Guantes	2
6	Manguera de ducha	1	13	Manual de instrucciones	1
7	Cuerpo principal	1	14	Junta de goma	2

◆ Dimensiones esenciales & línea de tubería de agua

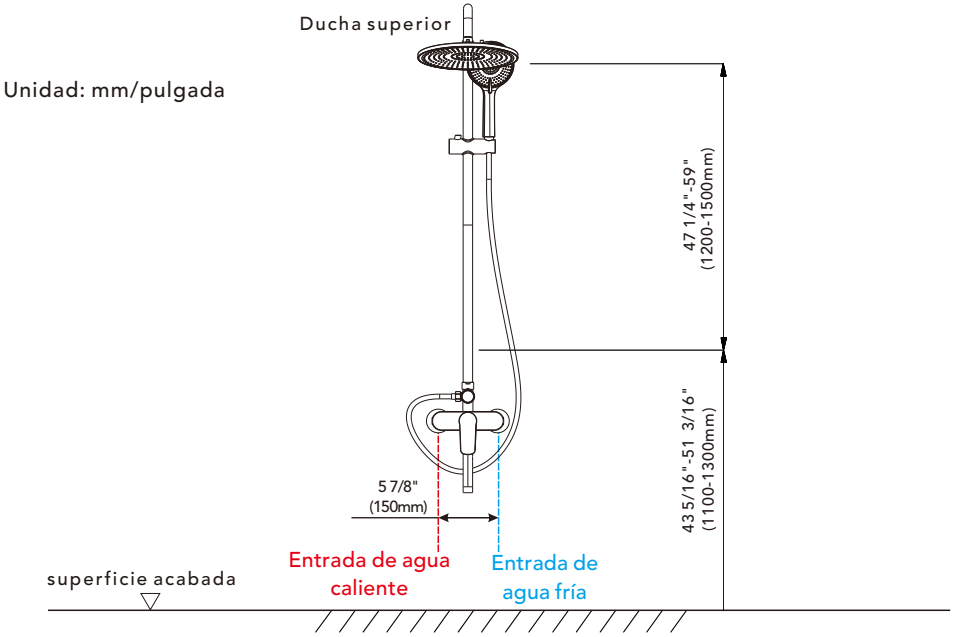

◆ Profundidad de instalación del conector angular

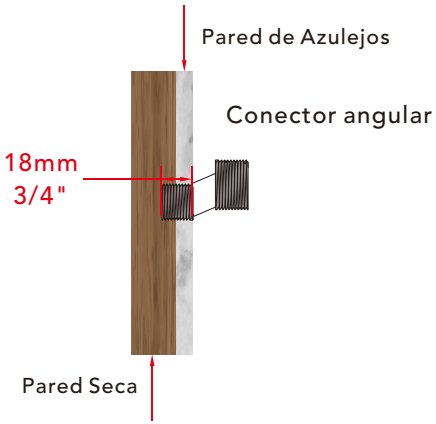

El grosor del azulejo debe ser calculado para la instalación.
Tamaño del conector de rosca macho: EE. UU.: 1/2"-14NPT, Canadá: 1/2"-14NPT, Europa: G1/2".

ES

◆ Instalación del cuerpo principal

Paso 1

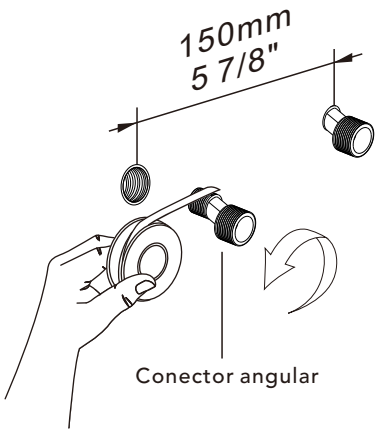

Después de envolver la rosca con cinta de sellado, conecte el conector angular a la salida de agua.
La distancia entre las salidas de agua caliente y fría debe ser de 150 mm (5 7/8”).
La altura de instalación desde el suelo debe ajustarse de acuerdo con la altura de la bañera.

Paso 2

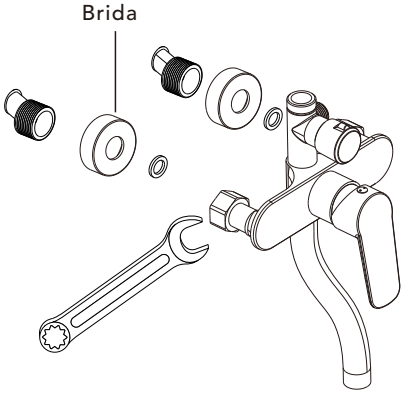

Enrosque la brida en el conector angular.
A continuación, instale el cuerpo principal en el conector angular y apriételo con una llave.
(Nota: Se recomienda envolver la llave con cinta para evitar rayar la superficie del producto).

◆ Instalación del cuerpo principal

ES

Paso 3

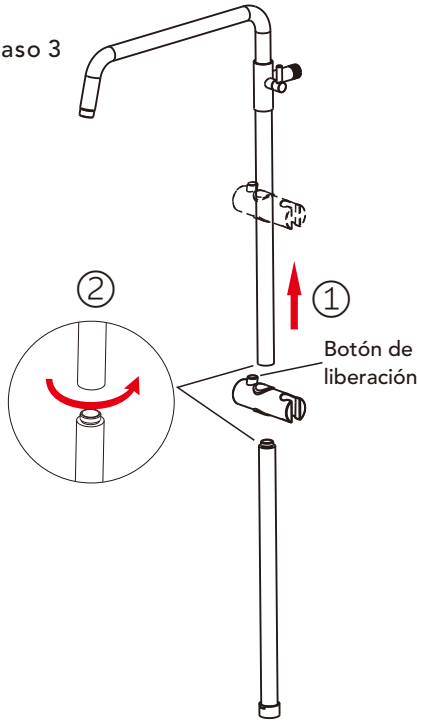

① Instale el soporte de ducha en la dirección indicada en la ilustración. Asegúrese de presionar el botón de liberación durante la instalación. Forzar la instalación puede dañar el soporte de ducha.

② Conecte la barra de ducha en la dirección indicada en la ilustración y apriétela en el sentido de las agujas del reloj.

Paso 4

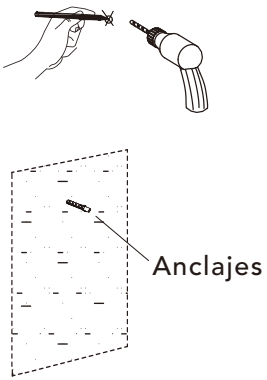

Después de marcar las posiciones de los orificios para los tornillos del soporte de montaje en la pared de hormigón, (per las paredes de madera, simplemente atornille los tornillos directamente), perfore los orificios con una herramienta adecuada e inserte los tacos de expansión.

ES

◆ Instalación del cuerpo principal

Paso 5

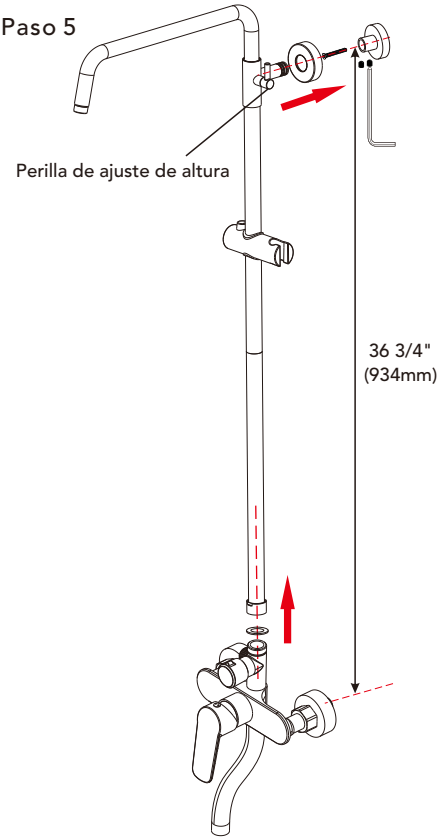

1. Según el diagrama de referencia, inserte los tornillos a través de los orificios del soporte de montaje y atorníllemos en la pared con un destornillador.
2. Coloque la barra deslizante de ducha sobre el soporte de montaje y apriete el tornillo hexagonal en la parte inferior para fijarla.
3. Gire la perilla de ajuste de altura en sentido contrario a las agujas del reloj para aflojarla, luego ajuste la altura de la barra deslizante de ducha según sea necesario.
4. Conecte el extremo inferior de la barra deslizante de ducha al cuerpo principal y apriete la tuerca con una llave.

Nota: La altura central de la instalación del cuerpo principal debe estar alineada con la altura central de la barra de ducha a 36 3/4" (934 mm); de lo contrario, puede que la barra de ducha no se pueda instalar.

Paso 6

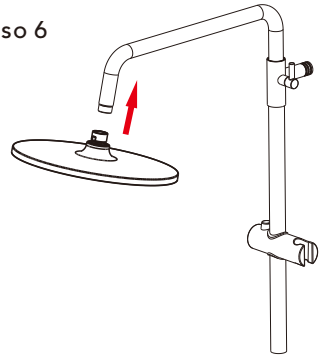

Enrosque la ducha superior en la barra de ducha en el sentido de las agujas del reloj para completar la instalación.

◆ Instalación de la ducha de mano

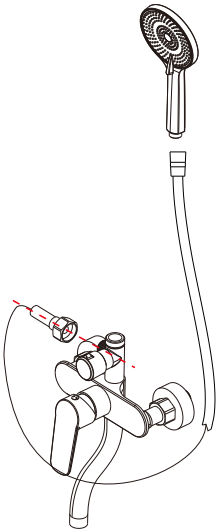

Conecte, como se muestra en la ilustración, un extremo de la manguera de ducha a la salida lateral del cuerpo principal y el otro extremo a la ducha de mano.
Abra el agua para comprobar que no haya fugas en el punto de conexión.

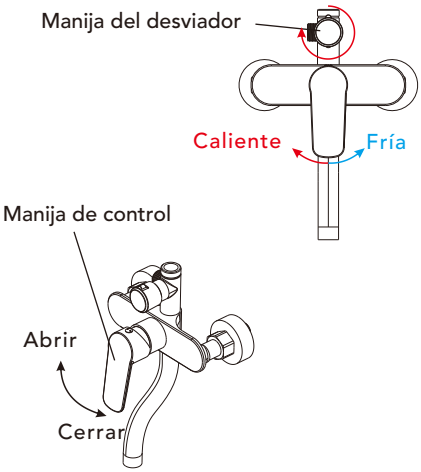

1. Gire la manija del desviador en el sentido de las agujas del reloj o en sentido contrario para cambiar entre las diferentes salidas de agua.
2. Levante la manija de control para abrir el agua.
   Muévala hacia la izquierda para obtener agua caliente y hacia la derecha para agua fría.

◆ Indicazioni per l'installazione e la manutenzione

IT

1.Controllare l'elenco degli accessori per verificare che tutte le parti siano complete nel pacchetto.

2.Non smontare il corpo principale autonomamente.

3.Collegare i tubi di ingresso alle valvole di alimentazione.



4.Assicurarsi che i tubi di ingresso e le valvole di alimentazione siano puliti e privi di impurità, senza corpi estranei all'interno delle tubazioni.

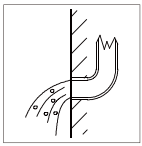

5.Dopo l'installazione, verificare che non vi siano perdite in nessuna delle giunzioni.

6.Non lasciare il sistema doccia a pioggia esposto a un ambiente fortemente corrosivo.



Cosa fare

1.Per mantenere la superficie del miscelatore brillante, pulire il miscelatore regolarmente.

2.Sciacquare il rubinetto con acqua pulita e asciugarlo con un panno morbido di cotone.



3.Utilizzare uno dei seguenti detergenti per rimuovere lo sporco dalla superficie: a. Detergente liquido delicato. b. Detergente per vetri incolore o detergente in polvere che non causi abrasione e sia completamente solubile. c. Lucido liquido che non provochi abrasione.

Cosa non fare

a. Evitare l'uso di detergenti in polvere, prodotti chimici aggressivi, spazzole o panni ruvidi per prevenire graffi e attrito.

b. Non utilizzare detergenti acidi per pulire il rubinetto, poiché potrebbero causare corrosione della superficie. Se il rubinetto entra in contatto con sostanze acide dannose, sciacquarlo immediatamente con acqua.

Strumenti necessari:

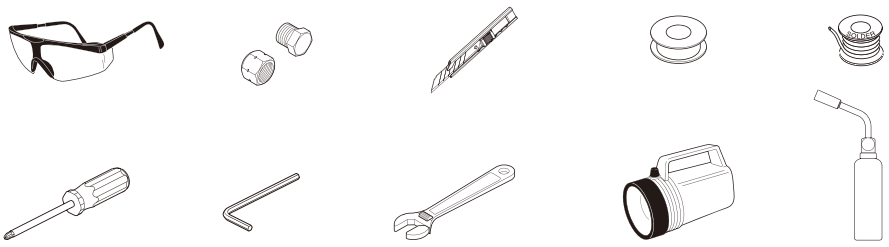

◆ Miscelatore doccia a 3 funzioni
Elenco degli accessori

IT

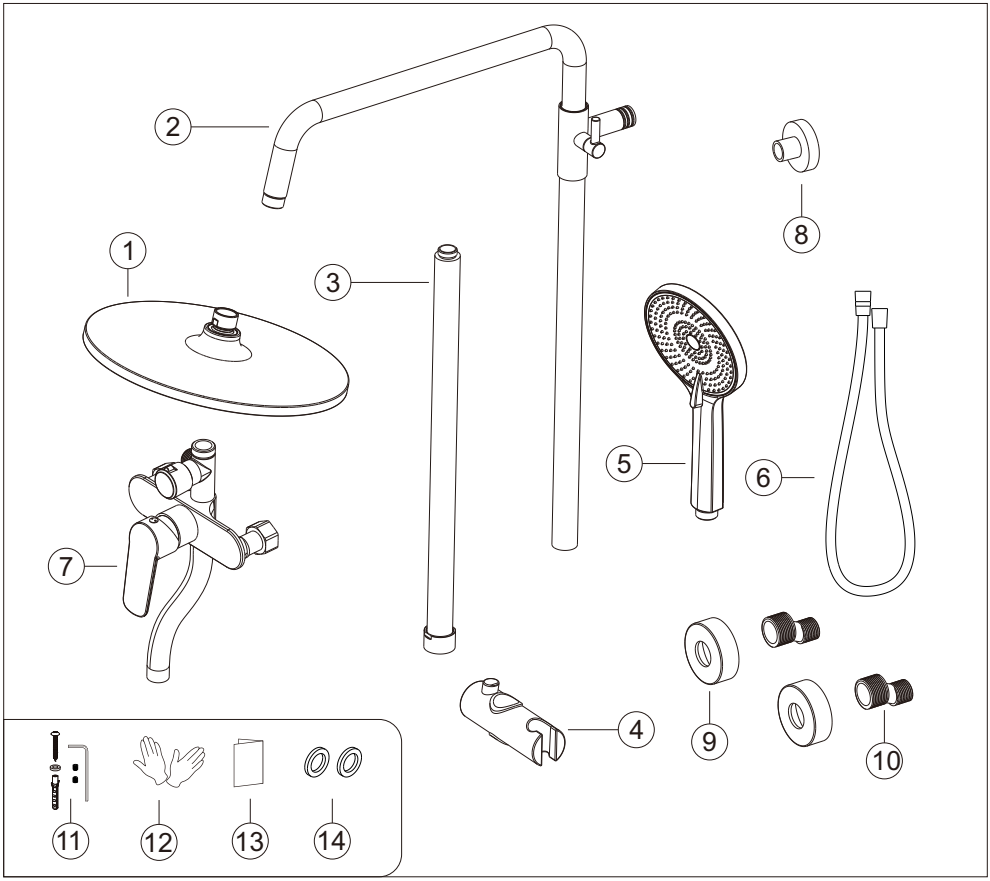

N.	Nome del componente	Quantità	N.	Nome del componente	Quantità
1	Soffione doccia	1	8	Base di fissaggio	1
2	Braccio doccia	1	9	Flangia del raccordo angolato	2
3	Barra doccia	1	10	Raccordo angolato	2
4	Supporto per doccetta	1	11	Vite di fissaggio	1set
5	Doccetta	1	12	Guanti	2
6	Flessibile doccia	1	13	Manuale di istruzioni	1
7	Corpo principale	1	14	Guarnizione in gomma	2

IT

◆ Dimensioni essenziali e linea di adduzione idrica

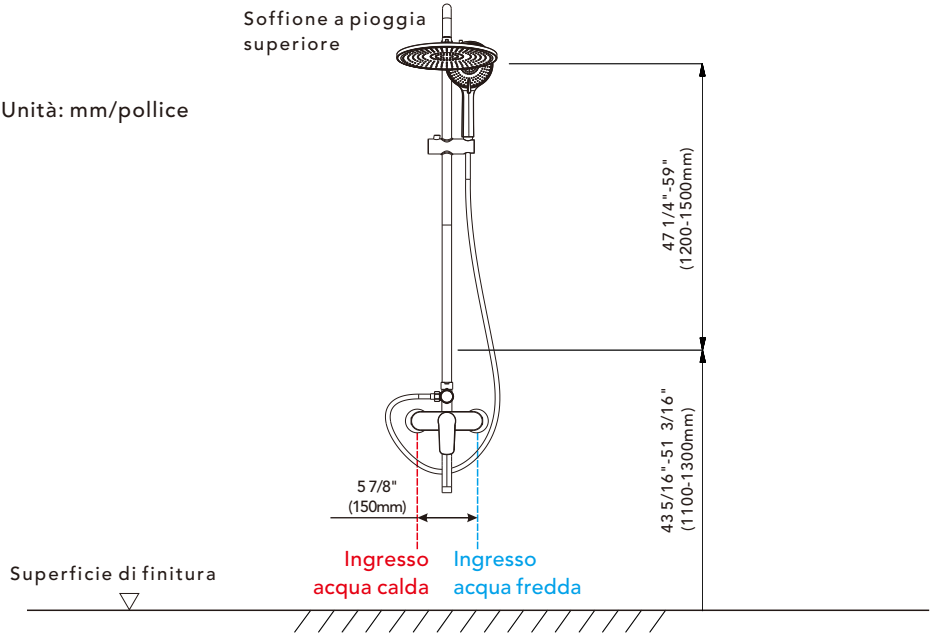

◆ Profondità di installazione del raccordo angolato

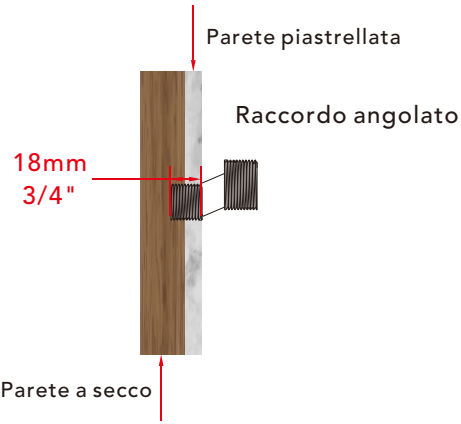

Lo spessore della piastrella deve essere calcolato per l'installazione.
Dimensione del connettore a filettatura maschio:
USA: 1/2"-14NPT, Canada: 1/2"-14NPT, Europe: G1/2".

◆ Installazione del corpo principale

IT

Fase 1

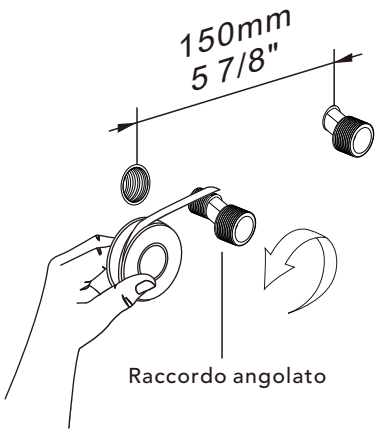

Dopo aver avvolto il nastro sigillante sul filetto, collegare il raccordo angolato all'uscita dell'acqua. La distanza tra le uscite di acqua calda e fredda deve essere di 150 mm (5 7/8"), e l'altezza di installazione dal pavimento deve essere regolata in base all'altezza della vasca da bagno.

Fase 2

Raccordo angolato

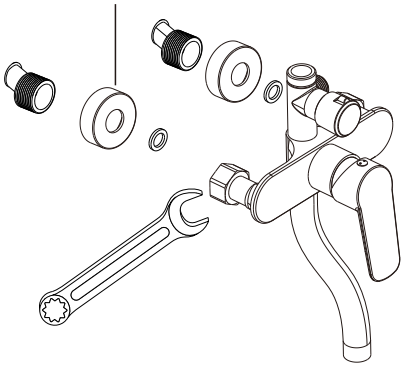

Avvitare la flangia sul raccordo angolato. Successivamente, installare il corpo principale sul raccordo angolato e serrarlo con una chiave.
(Nota: si consiglia di avvolgere del nastro attorno alla chiave per evitare di graffiare la superficie del prodotto.)

◆ Installazione del corpo principale

IT

Fase 3

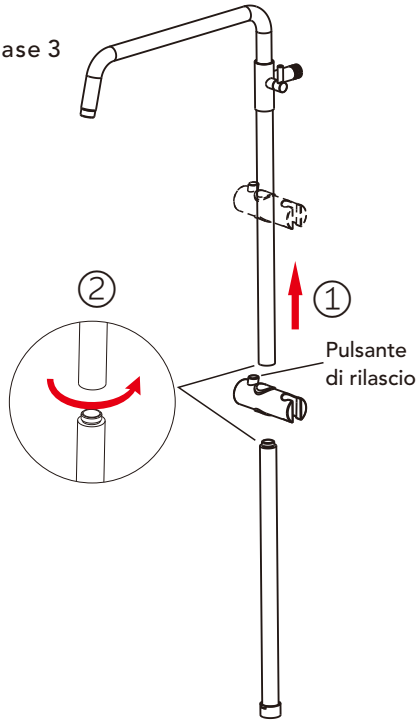

① Installare il supporto per doccetta nella direzione indicata nell'illustrazione. Durante l'installazione, premere il pulsante di rilascio. Forzare l'installazione potrebbe danneggiare il supporto per doccetta.

② Collegare la barra doccia nella direzione indicata nell'illustrazione e serrarla in senso orario.

Fase 4

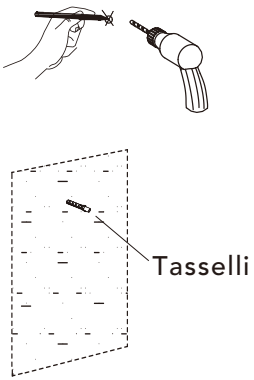

Dopo aver segnato le posizioni dei fori per le viti della staffa di montaggio sulla parete in cemento
(per pareti in legno, avvitare direttamente le viti), praticare i fori con un utensile adatto e inserire i tasselli di espansione.

◆ Installazione del corpo principale

IT

Fase 5

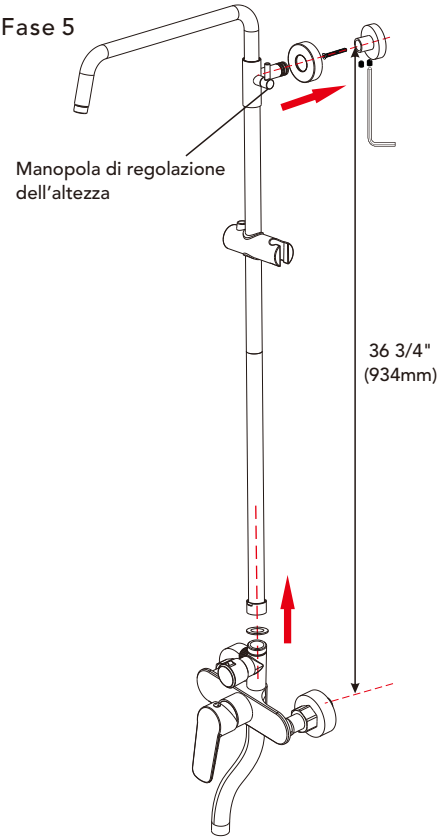

1. In base al diagramma di riferimento, inserire le viti nei fori della staffa di montaggio e avvitarle nel muro con un cacciavite.
2. Fissare la barra scorrevole della doccia alla staffa di montaggio e serrare la vite a brugola inferiore per bloccarla.
3. Ruotare la manopola di regolazione dell'altezza in senso antiorario per allentarla, quindi regolare l'altezza della barra scorrevole secondo necessità.
4. Collegare l'estremità inferiore della barra scorrevole al corpo principale e serrare il dado con una chiave.

Nota: l'altezza centrale del montaggio del corpo principale deve essere allineata con l'altezza centrale della barra doccia a 36 3/4" (934 mm); in caso contrario, l'installazione della barra doccia potrebbe non essere possibile.

Fase 6

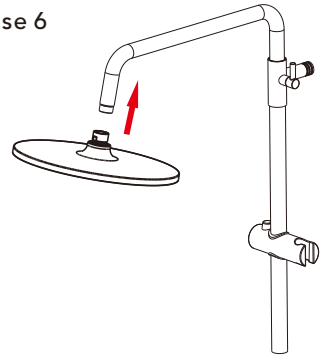

Avvitare il soffione superiore sulla barra doccia in senso orario per completare l'installazione.

◆ Installazione della doccetta

IT

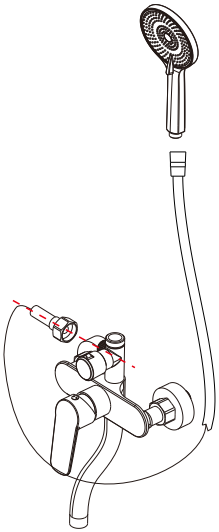

Come mostrato nell'illustrazione, collegare un'estremità del flessibile doccia all'uscita laterale del corpo principale e l'altra estremità alla doccetta.
Aprire l'acqua per verificare l'eventuale presenza di perdite nei punti di collegamento.

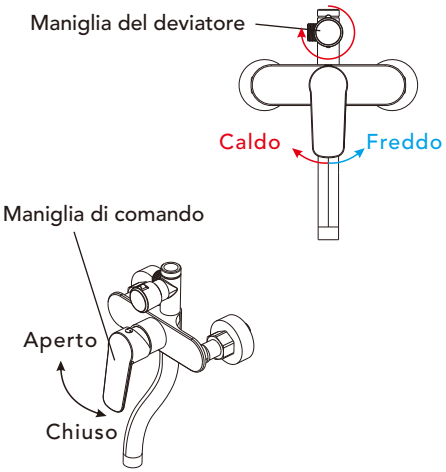

1. Ruotare la maniglia del deviatore in senso orario o antiorario per selezionare le diverse uscite dell'acqua.
2. Sollevare la maniglia di comando per aprire l'acqua. Spostarla verso sinistra per l'acqua calda e verso destra per l'acqua fredda.