Freestanding Storage Cabinet/Armoire derangement autoportante

N717P508919/N717P508920

WARNING

CSU

This product is NOT a Clothing Storage Unit (CSU).
DO NOT use it for clothing storage.
Improper use may cause furniture tipover.

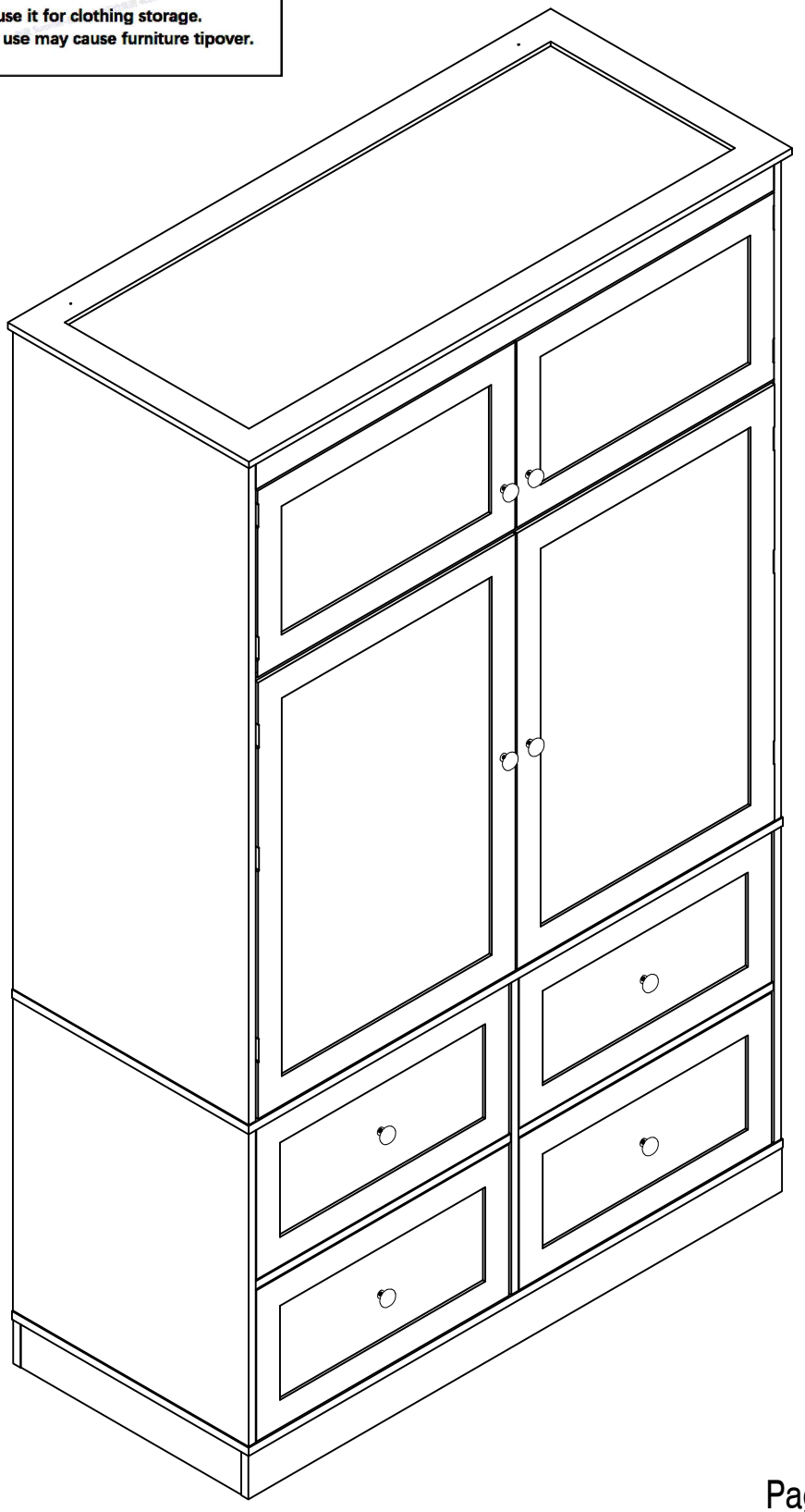

Safety and Care/Conseils de sécurité et d'entretien

*Important - Please read these instructions fully before starting assembly/ Important - Veuillez lire attentivement ces instructions avant de commencer l'assemblage

+ Check you have all the components and tools listed on the following pages /Vérifiez que vous disposez de tous les composants et outils répertorié dans les pages suivantes.

+ Remove all fittings from the plastic bags and separate them into their groups. /Retirez tous les accessoires du plastique sacs et séparé les répartir dans leurs groupes.

+Keep children and animals away from the work area, small parts could choke if swallowed.
/Tenir les enfants et les animaux éloignés depuis le travail zone, petites pièces pourrait étouffer si avalé.

+ Make sure you have enough space to layout the parts before starting.
/Assurez-vous d'avoir suffisamment d'espace à mise en page le parties avant de commencer.

+During assembly do not stand or put weight on the product, this could cause damage
/Pendant assemblée faire pas Ne vous tenez pas debout ou ne mettez pas de poids sur le produit, cela pourrait l'endommager.

+Assemble the item as close to its final position (in the same room) as possible.
/Assemblez l'article aussi près que possible c'est final position (dans le (même pièce) que possible.

+Assemble on a soft level surface to avoid damaging the unit or your floor.
/Assembler sur une surface plane et douce à éviter dommageable l'unité ou votre étage.

+Parts of the assembly will be easier with 2 people./Parties de le assemblée volonté ce sera plus facile avec 2 personnes



+To reduce the likelihood of damaging your product please ensure that your power drill is set on a low torque setting.
/Pour réduire le probabilité d'endommager votre produit s'il vous plaît
assurez-vous que votre alimentation percer est ensemble sur un faible réglage du couple .

*Care and maintenance/Soins et entertien

+Only clean using a damp cloth and mild detergent, do no use bleach or abrasive cleaners.
/Seulement faire le ménage en utilisant un humide chiffon et détergent doux, n'utilisez pas d'eau de Javel ni de nettoyants abrasifs

+From time to time check that there are no loose screws on this unit.
/Depuis temps à temps vérifier qu'il n'y a pas de vis desserrées sur cette unité.

+This product should not be discarded with household waste. Take to your local authority waste disposal centre
/Ce produit ne doit pas être jeté avec ménage Déchets. Apportez-les à la déchetterie de votre commune.

*Handy Hints/Pratique Conseils

+Assemble all parts and bolts loosely during assembly, only once the product is complete should you fully tighten the bolts
/Assemblez toutes les pièces et les boulons sans les serrer pendant l'assemblage. Une fois le produit terminé, toi pleinement serrer le boulons

+Regularly check and ensure That all bolts and fittings are tightend properly.
/Régulièrement vérifier et Assurez-vous que tous les boulons et raccords sont correctement serrés.

WARNING/AVERTISSEMENT

In order to help prevent overturning, please follow these instructions
/Afin d'éviter tout renversement, veuillez suivre ces instructions

To help prevent product toppling over please follow the below steps
/À aide prévenir produit renverser sur s'il te plaît suivre le ci-dessous mesures:

Use the anti tip stap or wall fixing method provided (if applicable)
/Utilisez la méthode anti-basculement ou de montage mural fournie (le cas échéant)
Do not allow children to climb or hang on the furniture
/Ne laissez pas les enfants grimper ou s'accrocher aux meubles
Do not open more than one drawer at a time
/ N'ouvrez pas plus d'un tiroir à la fois
Do not place heavy items in the top drawers
/Ne placez pas d'objets lourds dans les tiroirs supérieurs
Do not place heavy items on top of the furniture, unless the furniture has been designed for this purpose
/Ne placez pas d'objets lourds sur le meuble, sauf si celui-ci a été conçu à cet effet.

ASSEMBLYINSTRUCTIONS
INSTRUCTIONS DE MONTAGE

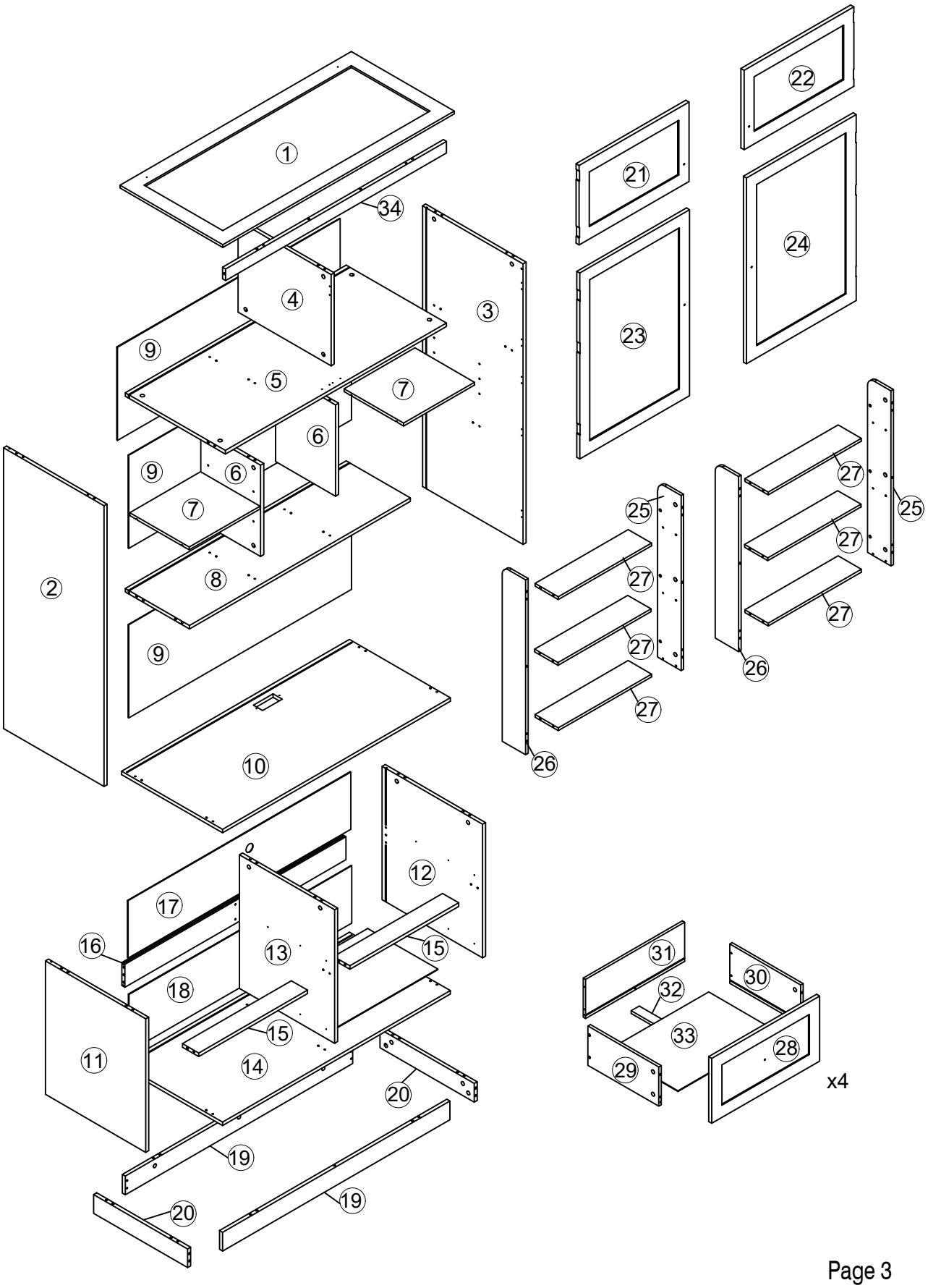

ASSEMBLYINSTRUCTIONS
INSTRUCTIONS DE MONTAGE

N717P508919 CARTON CONTENT/CONTENU DU CARTON

① X1 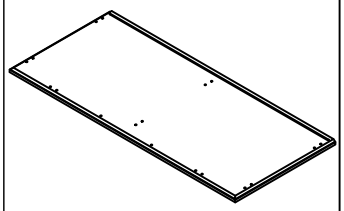 Top panel Panneau supérieur	⑦ X2 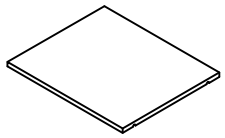 Shelf A Étagère A	⑨ X3 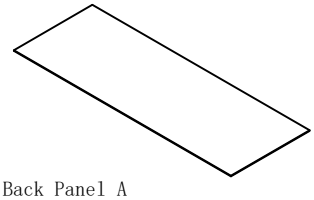 Back Panel A Panneau arrière A	⑩ X1 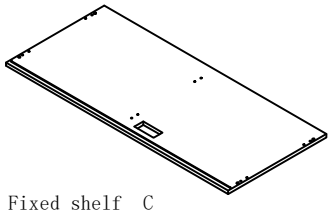 Fixed shelf C Tablette fixe centrale C
⑭ X1 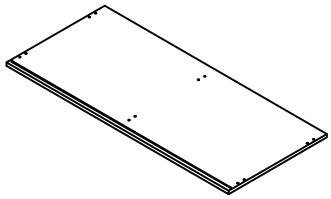 Bottom plate A Plaque inférieure A	⑲ X2 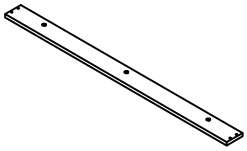 Crossbar A traverse de porte A	㉑ X1 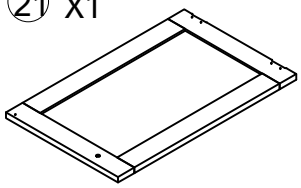 Left door A Porte gauche A	㉒ X1 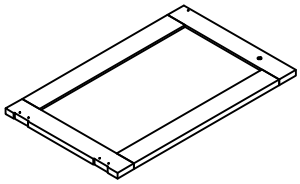 Right door A Porte droite A
㉓ X1 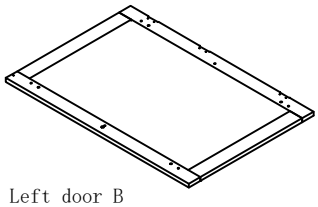 Left door B Porte gauche B	㉔ X1 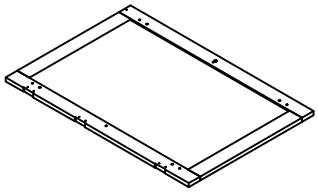 Right door B Porte droite B	㉕ X2 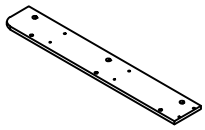 Partition Left A Partition gauche A	㉖ X2 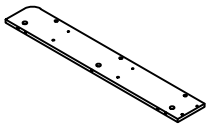 Partition Right A Partition droite A
㉗ X5 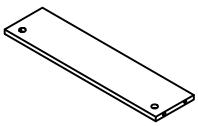 Shelf B Étagère B	㉘ X4 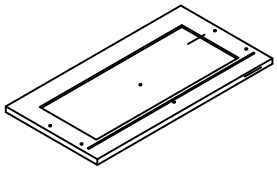 Drawer Frame Front Cadre de tiroir avant	㉙ X4 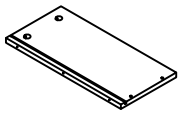 Left side drawer Tiroir côté droit	㉚ X2 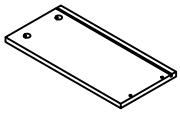 Right side drawer Tiroir côté droit
㉛ X1 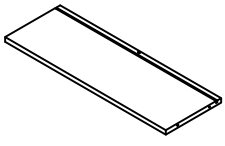 Drawer Back Tiroir arrière	㉝ X2 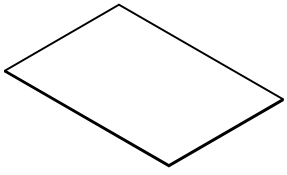 Drawer Bottom Fond de tiroir		

ASSEMBLYINSTRUCTIONS
INSTRUCTIONS DE MONTAGE

N717P508920 CARTON CONTENT/CONTENU DU CARTON

② X1 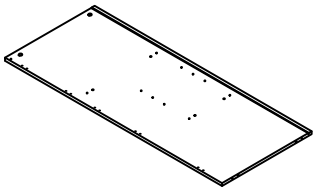 Left side frame A Cadre latéral gauche A	③ X1 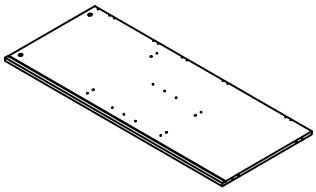 Right side frame A Cadre latéral droit A	④ X1 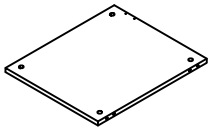 Middle panel A Panneau central A	⑤ X1 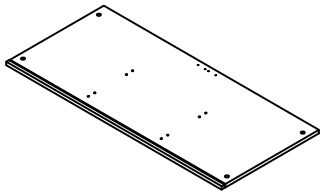 Fixed shelf A Tablette fixe centrale A
⑥ X2 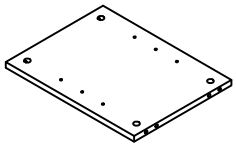 Middle panel B Panneau central B	⑧ X1 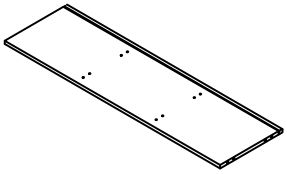 Fixed shelf B Tablette fixe centrale B	⑪ X1 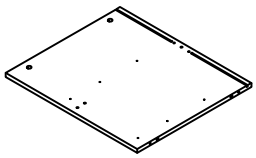 Left side frame B Cadre latéral gauche B	⑫ X1 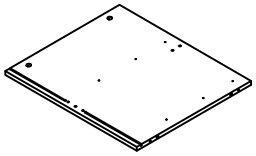 Right side frame B Cadre latéral droit B
⑬ X1 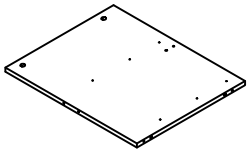 Middle panel B Panneau central B	⑮ X2 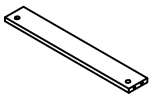 Drawer bottom crossbar Traverse inférieure de tiroir	⑯ X1 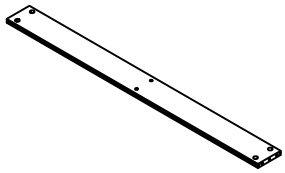 Base cabinet rear crossbar Traverse arrière du meuble bas	⑰ X1 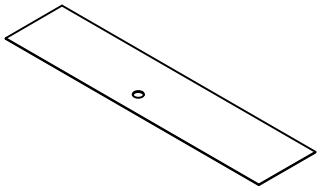 Back Panel B Panneau arrière B
⑱ X1 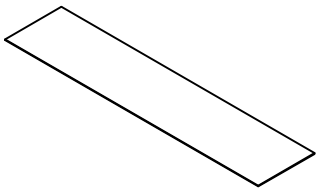 Back Panel C Panneau arrière C	⑳ X2 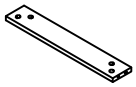 Crossbar B traverse de porte B	㉗ X1 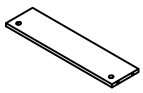 Shelf B Étagère B	㉚ X2 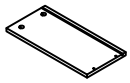 Right side drawer Tiroir côté droit
㉛ X3 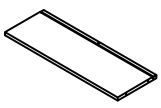 Drawer Back Tiroir arrière	㉜ X4 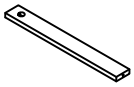 Bottom bar Barre inférieure	㉝ X2 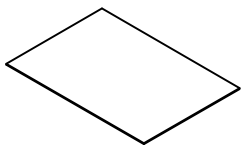 Drawer Bottom Fond de tiroir	㉞ X1 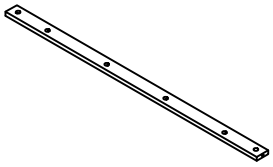 Upper rear crossbar Upper rear crossbar

ASSEMBLYINSTRUCTIONS
N717P508919/N717P508920

N717P508919

A 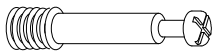 X102	B  Ø15*10mm X102	C  Ø8*30mm X60
D  M3.5*12mm X108	E  X8	F  M4*35mm X20
G 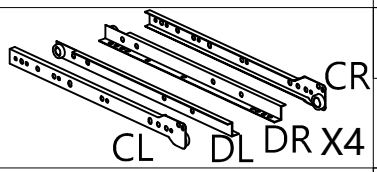 CR CL DL DR X4	H  M4*16mm X4	I  M4*10mm X4
J 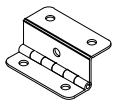 X10	K 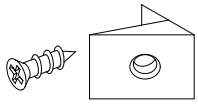 X20	L 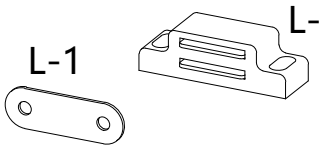 L-1 L-2 X4
M  X8	N  M5*40mm X12	O  M3*16mm X8
P 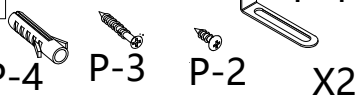 P-1 P-4 P-3 P-2 X2	Q  Ø6*30mm X20	R 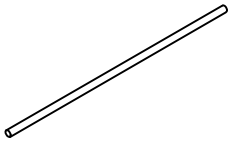 X6
S 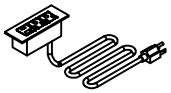 X1	T 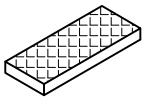 L30*12*2mm X6	

ASSEMBLYINSTRUCTIONS
INSTRUCTIONS DE MONTAGE

STEP (ÉTAPE) 1

Ⓐ x6
Ⓓ x12
Ⓖ-CLx2
Ⓖ-CRx2
⑪ x1
⑫ x1

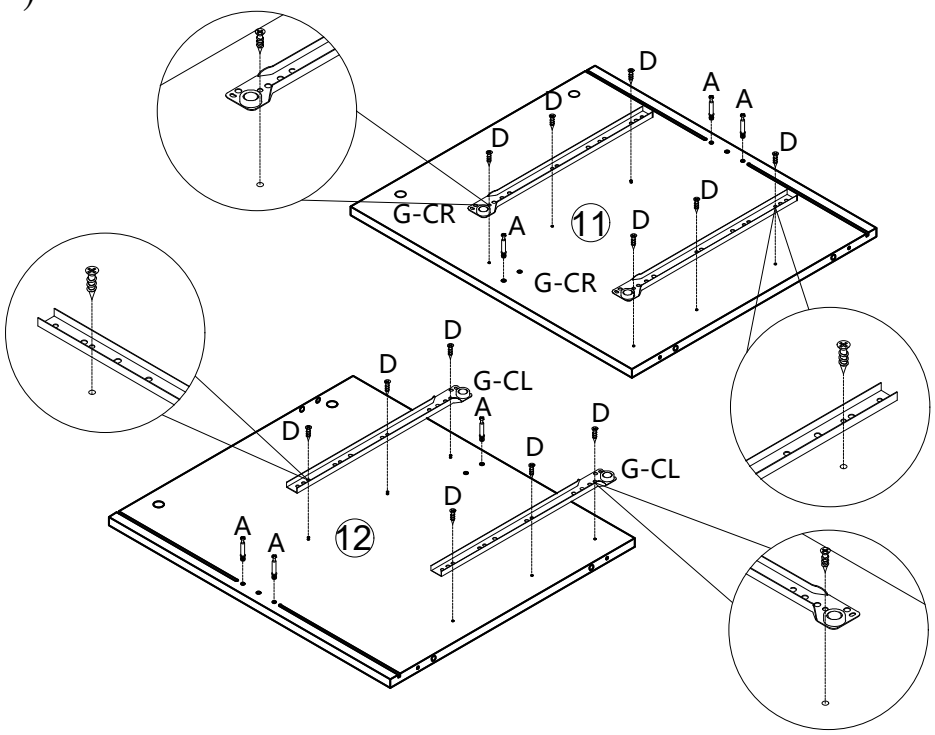

STEP (ÉTAPE) 2

Ⓐ x2
Ⓓ x12
Ⓖ-CLx2
Ⓖ-CRx2
⑬ x1

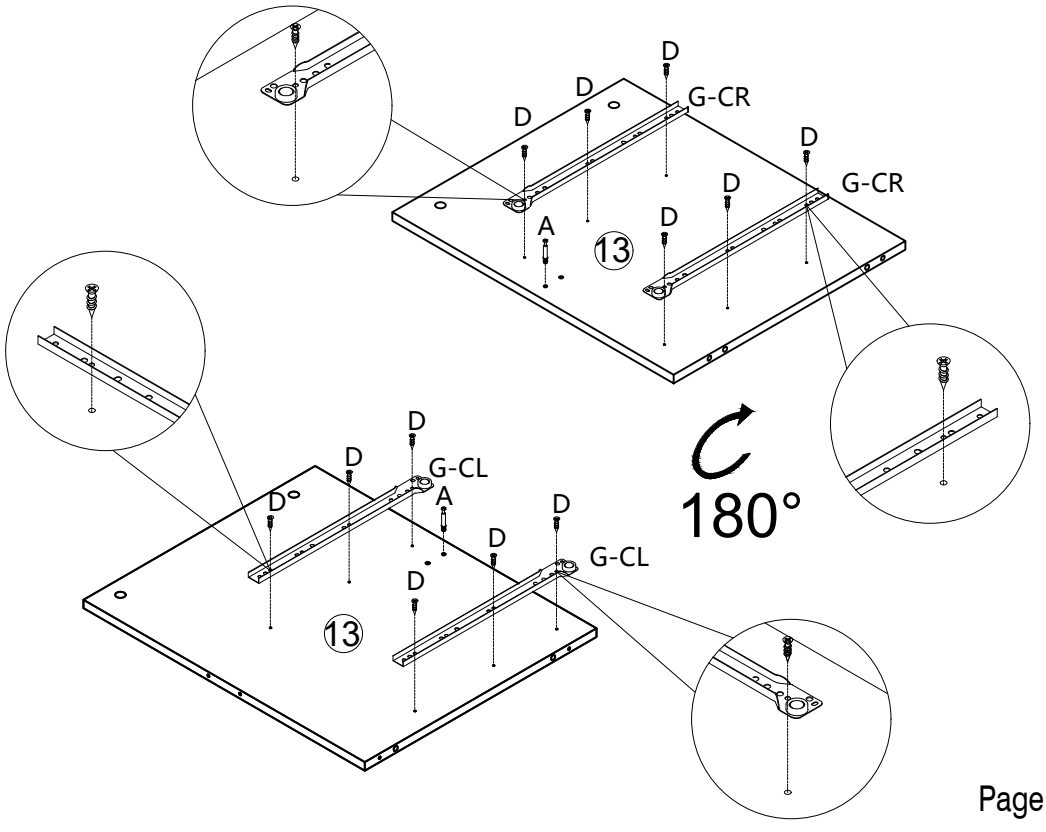

ASSEMBLYINSTRUCTIONS
INSTRUCTIONS DE MONTAGE

STEP (ÉTAPE) 3

Ⓑ x8
Ⓒ x6
Ⓝ x2
⑮ x2
⑯ x1

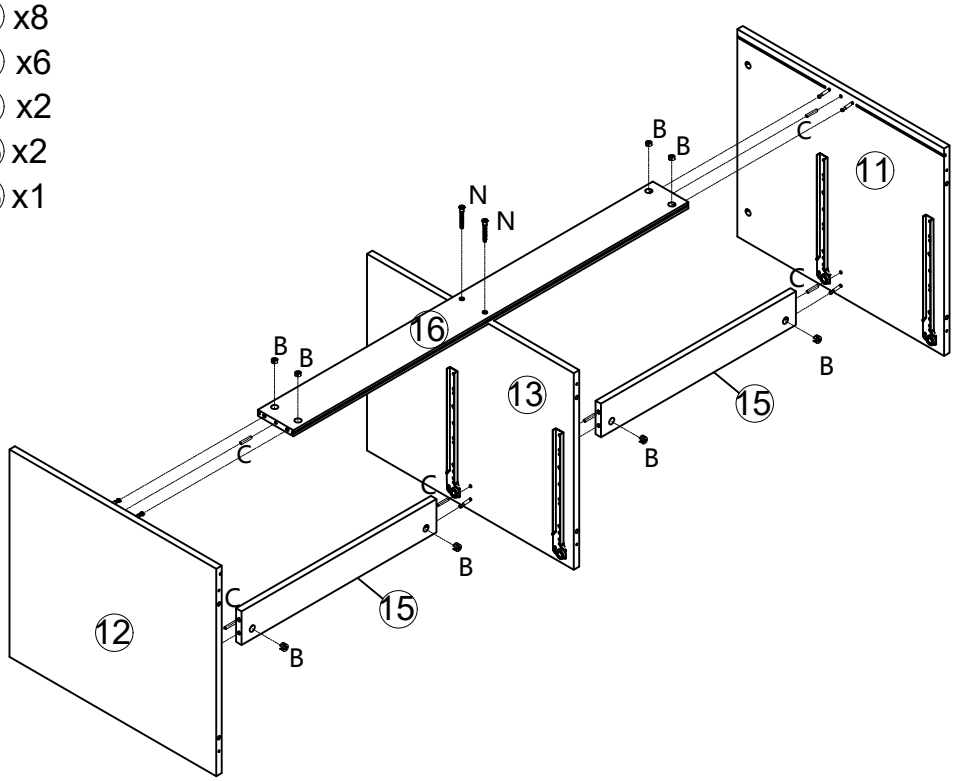

STEP (ÉTAPE) 4

⑱ x1

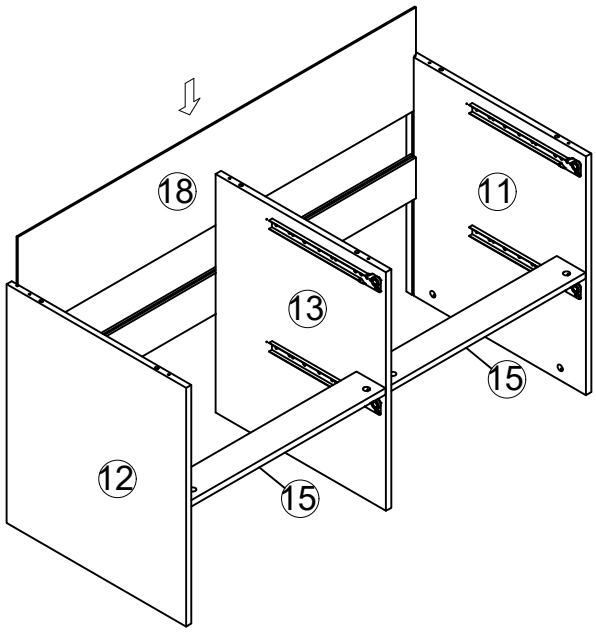

ASSEMBLYINSTRUCTIONS
INSTRUCTIONS DE MONTAGE

STEP (ÉTAPE) 5

Ⓒ x6
Ⓝ x6
⑭ x1

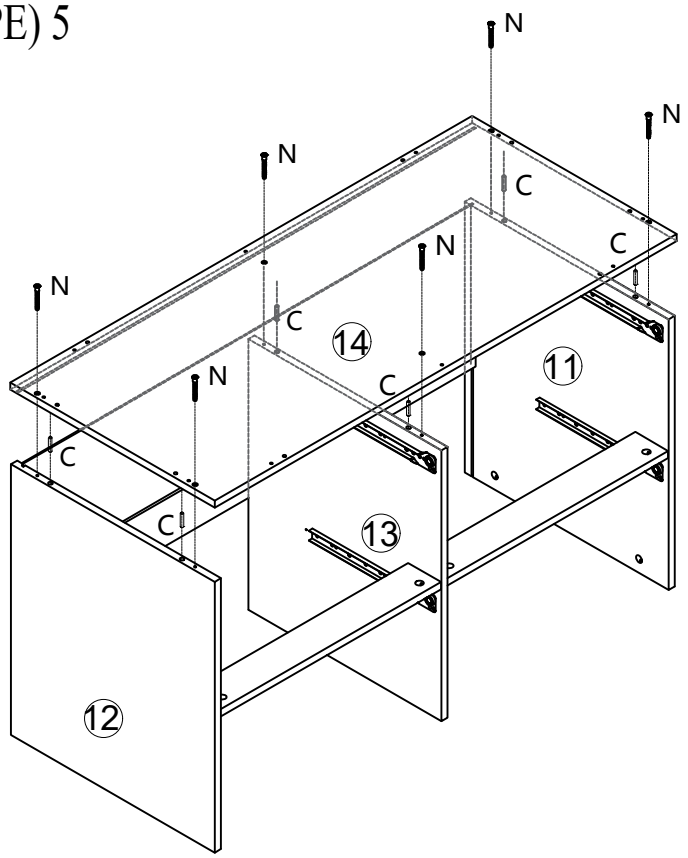

STEP (ÉTAPE) 6

Ⓐ x10

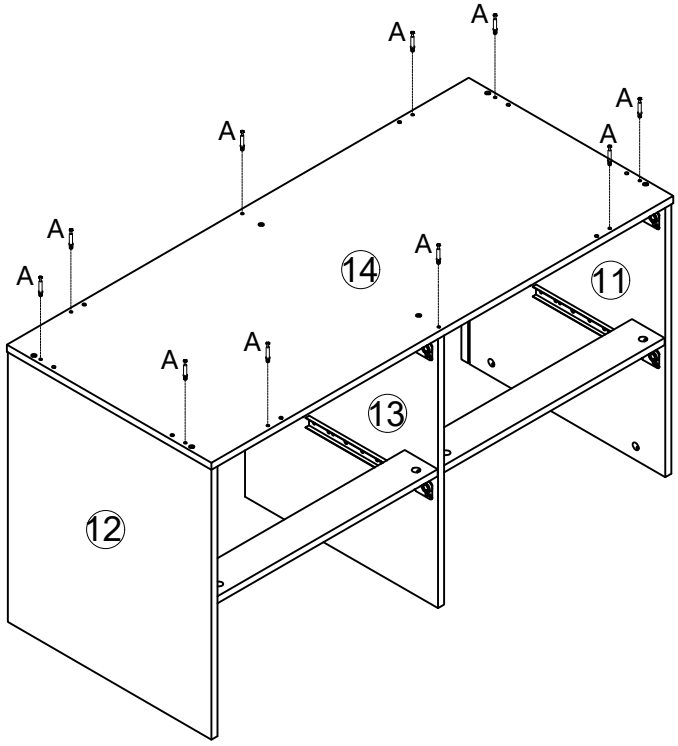

STEP (ÉTAPE) 7

(A) x4
(19) x2

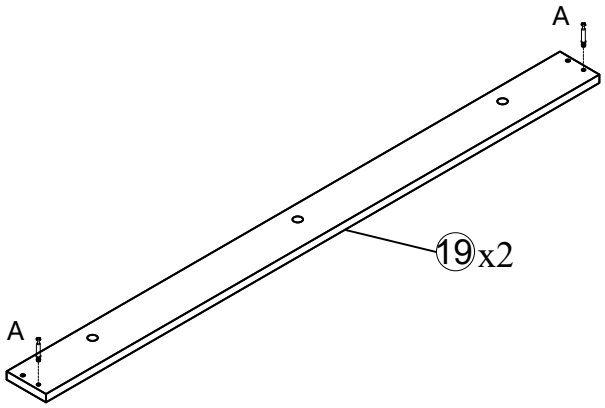

STEP (ÉTAPE) 8

(B) x4
(C) x4
(20) x2

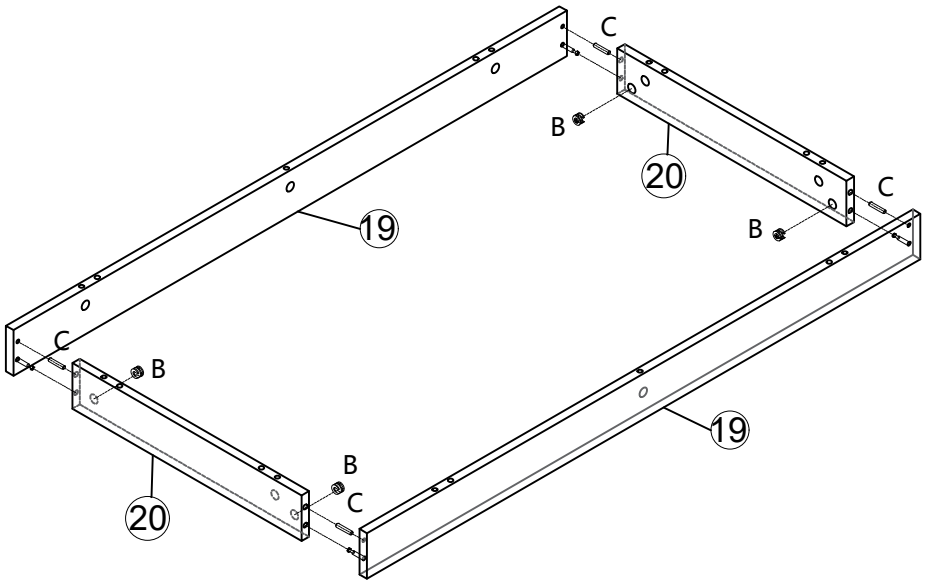

ASSEMBLYINSTRUCTIONS
INSTRUCTIONS DE MONTAGE

STEP (ÉTAPE) 9

Ⓑ x10
Ⓒ x8
Ⓣ x6

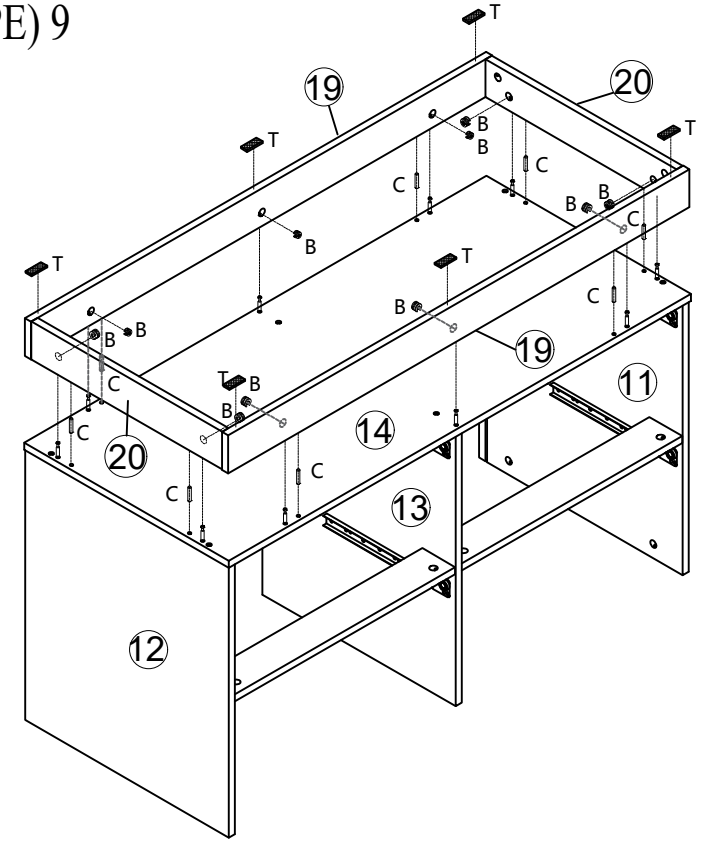

STEP (ÉTAPE) 10

⑰ x1

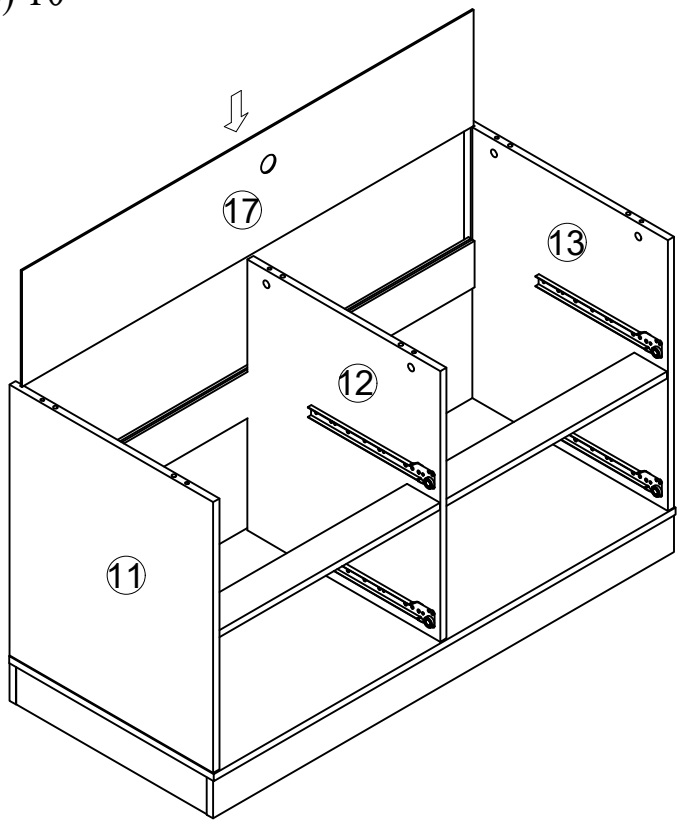

ASSEMBLYINSTRUCTIONS
INSTRUCTIONS DE MONTAGE

STEP (ÉTAPE) 11

Ⓐ x4
Ⓛ L-2x2
Ⓞ x4
④ x1
⑧ x1

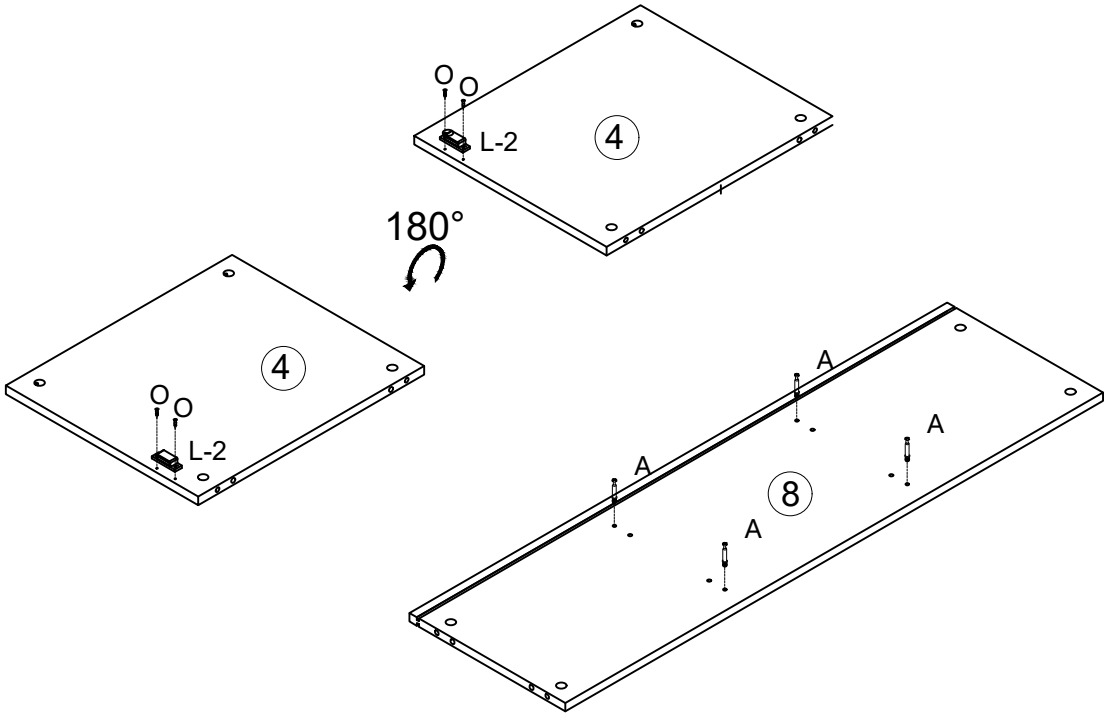

STEP (ÉTAPE) 12

Ⓐ x6
Ⓛ L-2x2
Ⓞ x4
⑤ x1

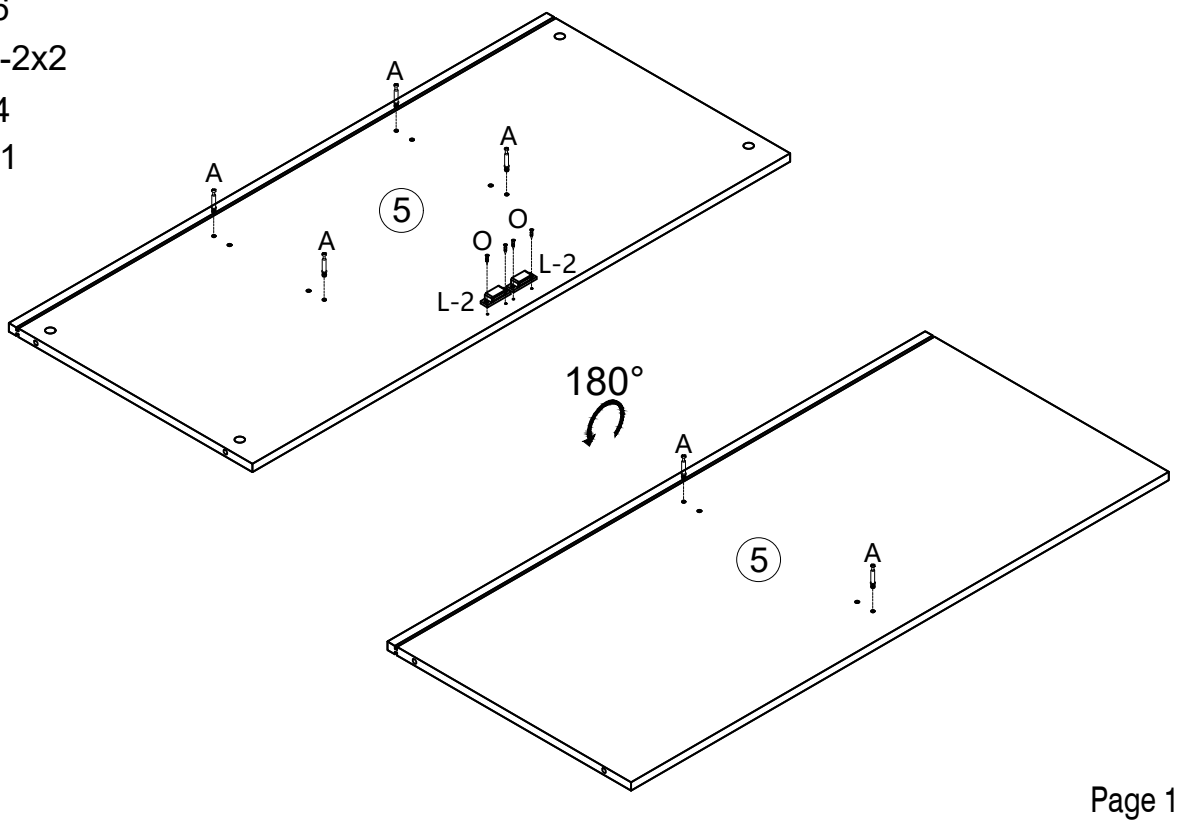

ASSEMBLYINSTRUCTIONS
INSTRUCTIONS DE MONTAGE

STEP (ÉTAPE) 13

Ⓑ x10
Ⓒ x10
⑥ x2

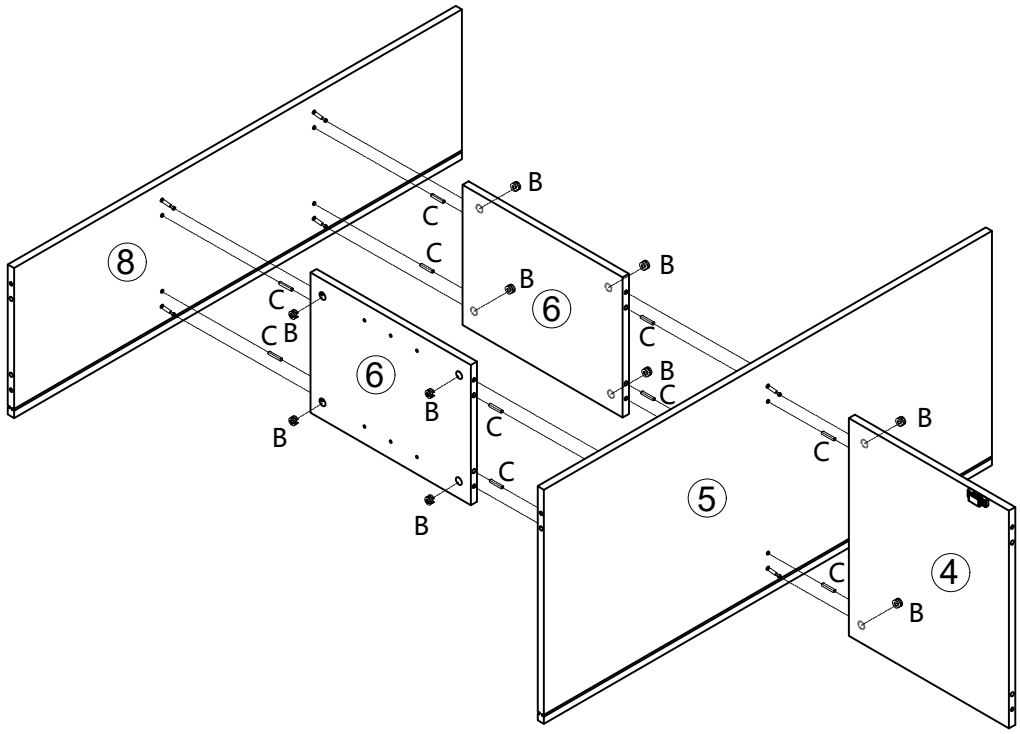

STEP (ÉTAPE) 14

Ⓐ x10
② x1
③ x1

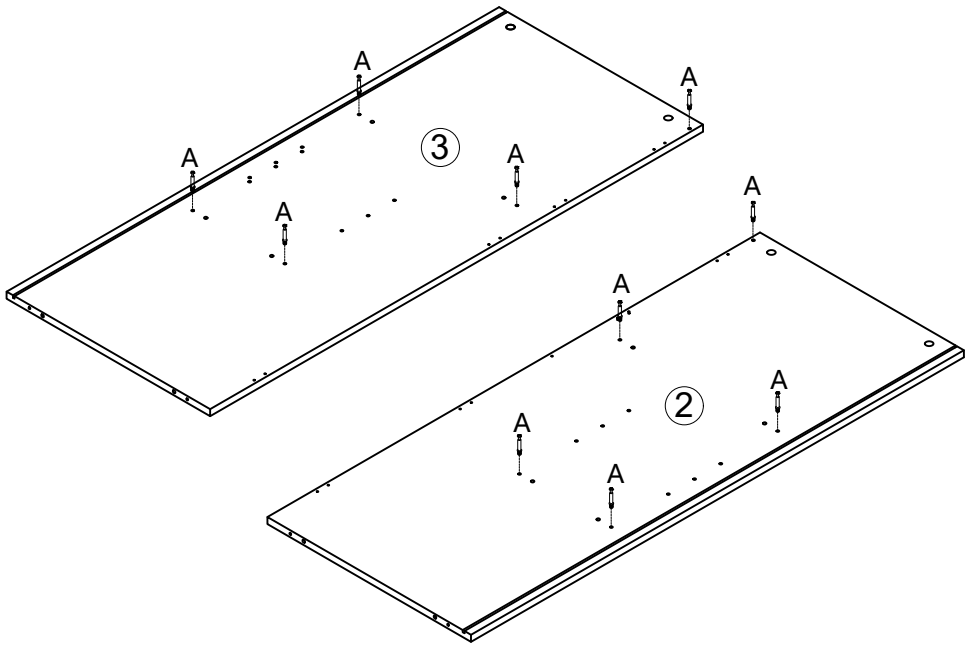

ASSEMBLYINSTRUCTIONS
INSTRUCTIONS DE MONTAGE

STEP (ÉTAPE) 15

Ⓑ x5
Ⓒ x4
34 x1

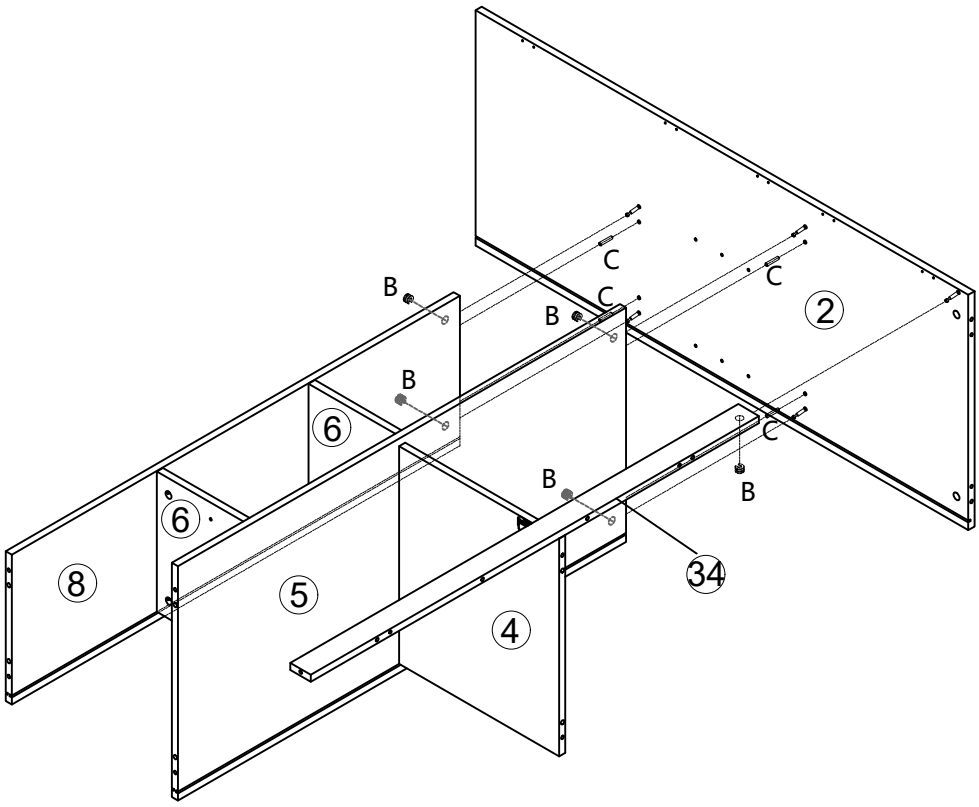

STEP (ÉTAPE) 16

9 x1

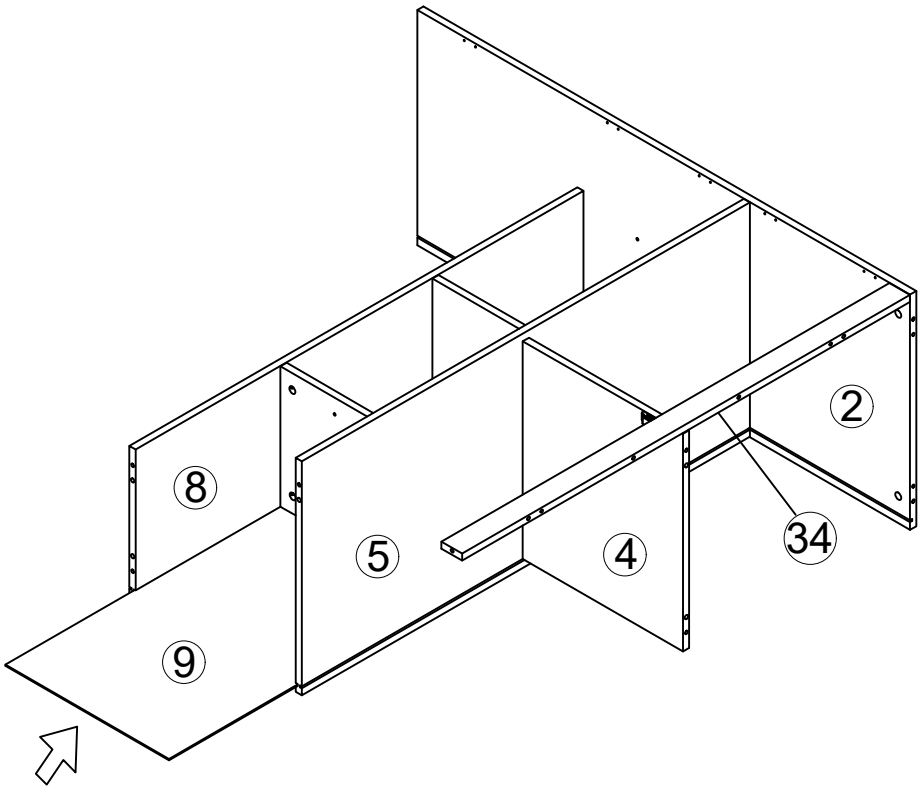

STEP (ÉTAPE) 17

Ⓑ x5
Ⓒ x4

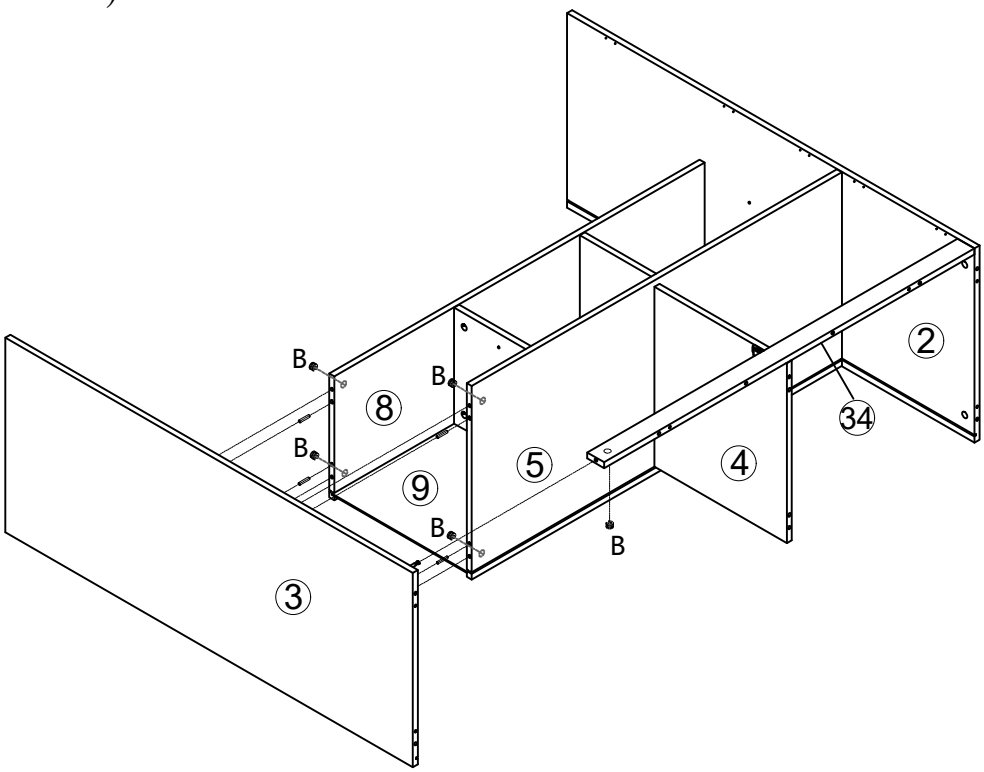

STEP (ÉTAPE) 18

Ⓐ x10
① x1

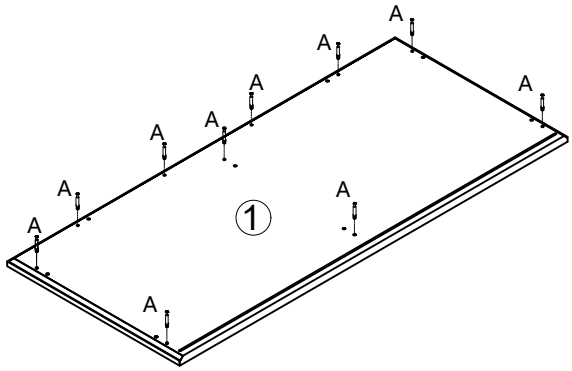

ASSEMBLYINSTRUCTIONS
INSTRUCTIONS DE MONTAGE

STEP (ÉTAPE) 19

Ⓑ x10
Ⓒ x8
⑨ x1

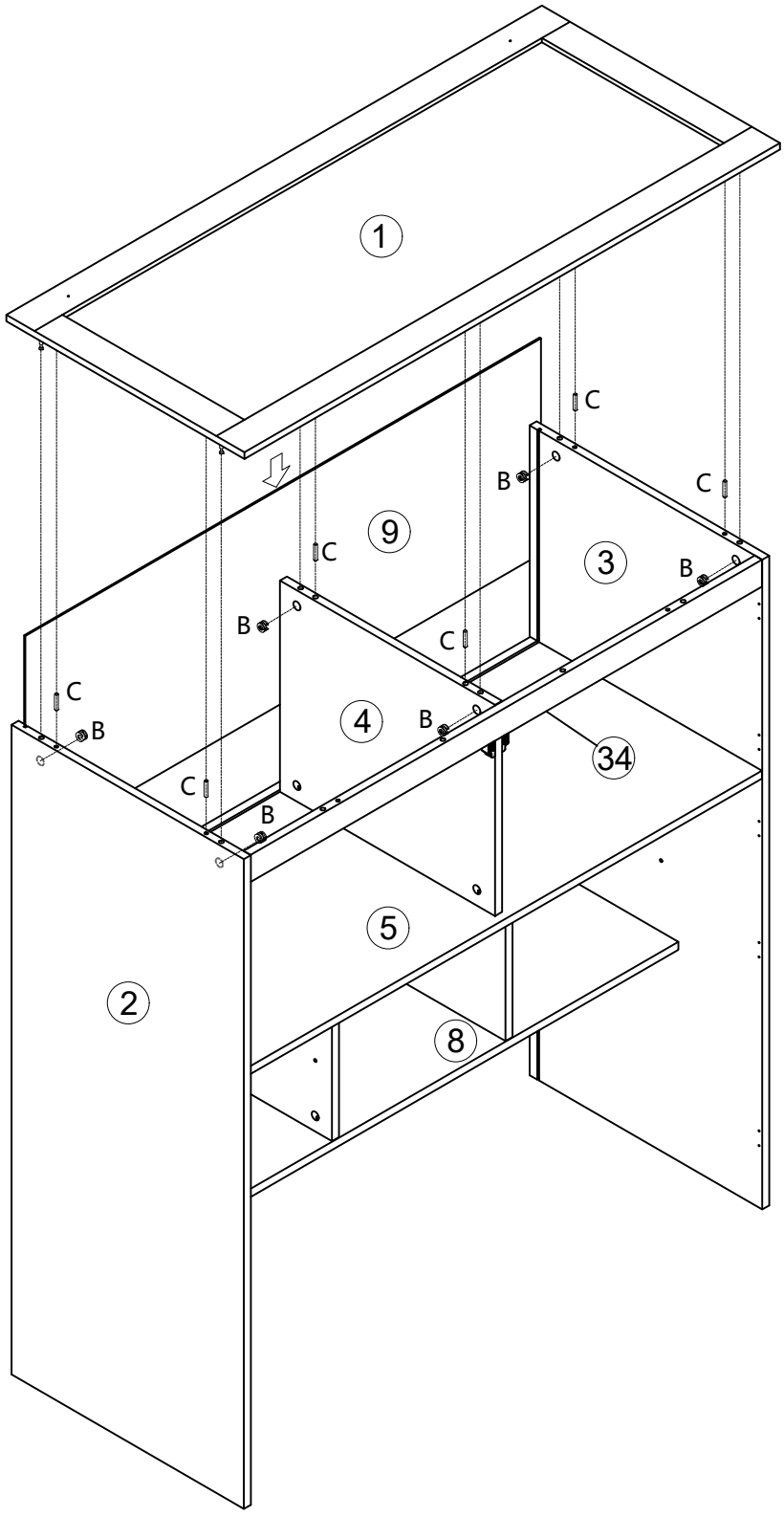

STEP (ÉTAPE) 20

- (C) x4
- (N) x4
- (9) x1
- (10) x1

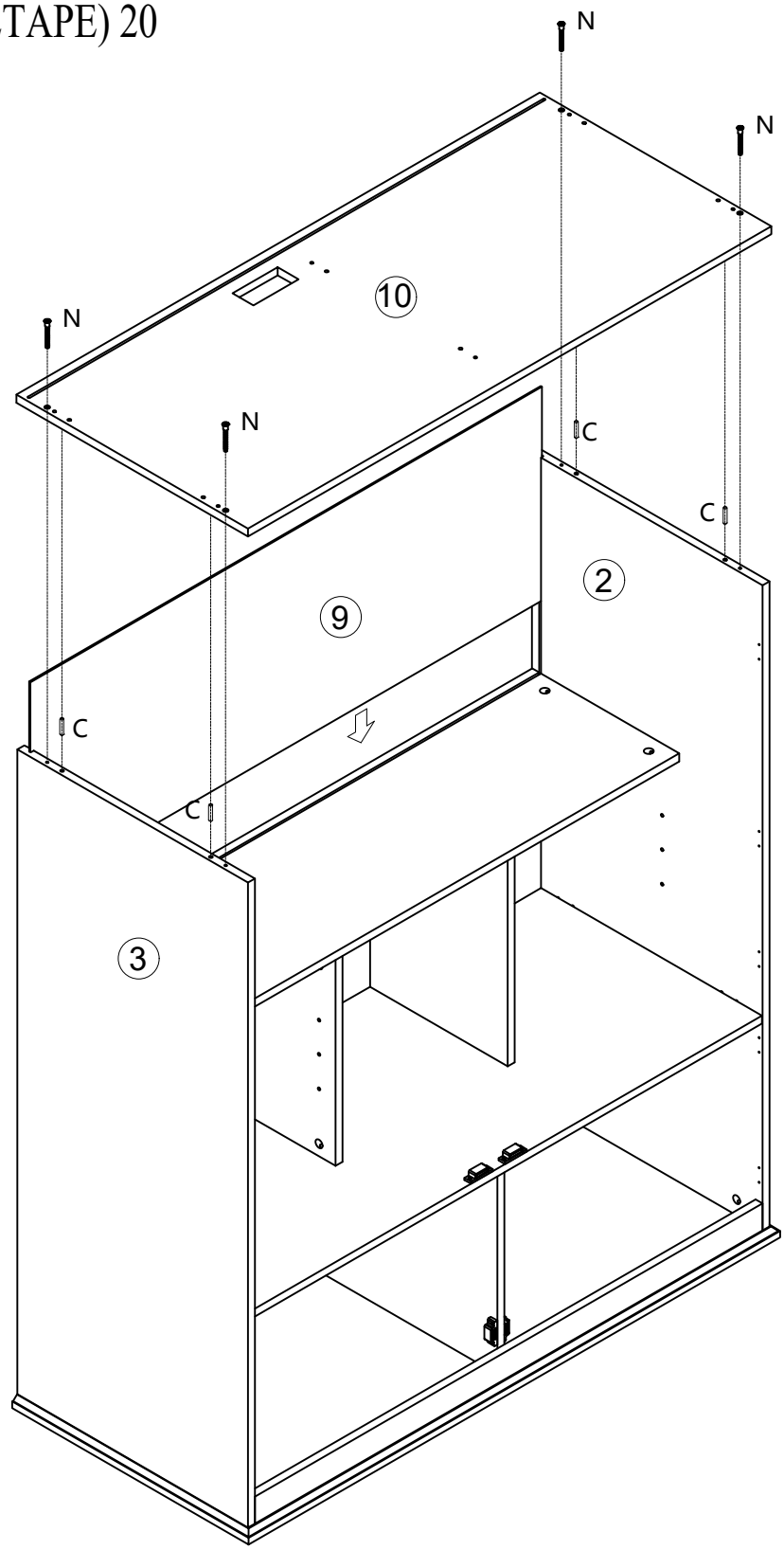

STEP (ÉTAPE) 21

Ⓐ x6

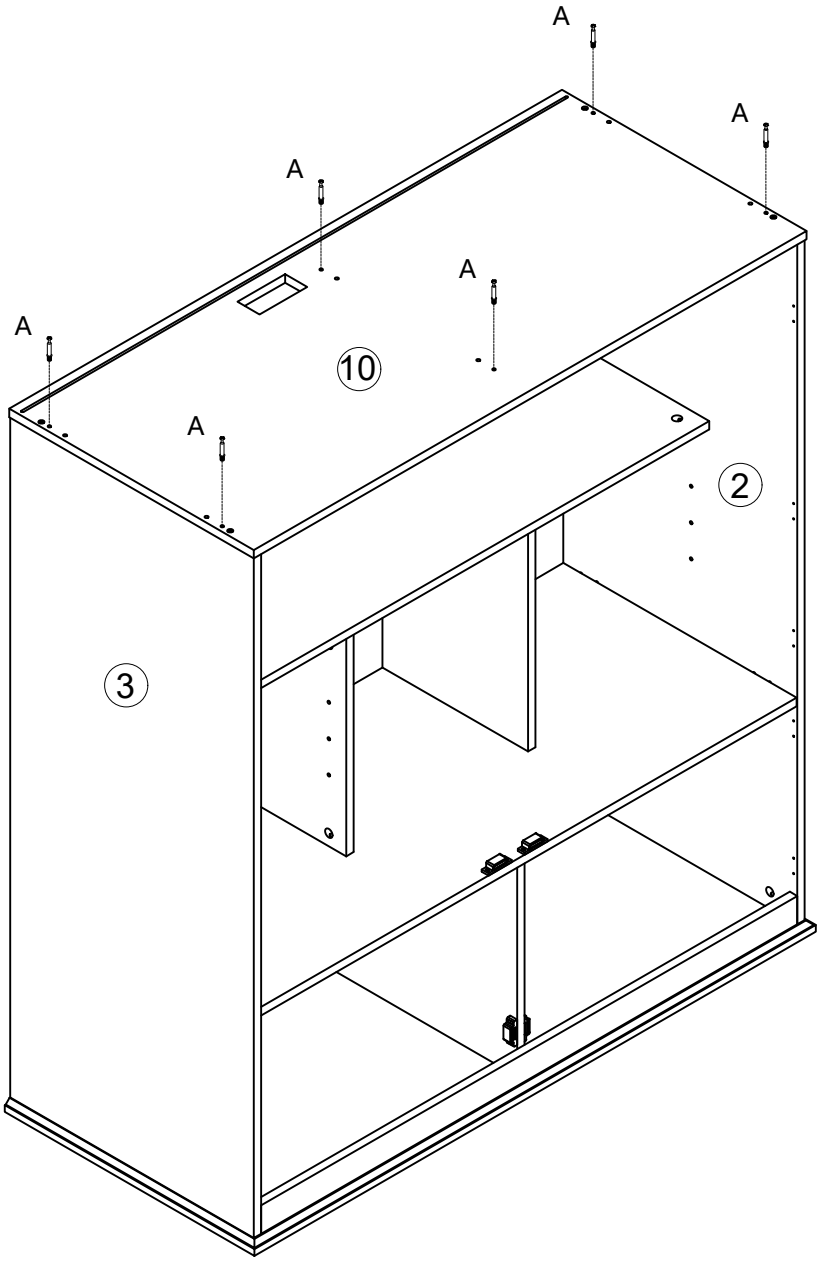

STEP (ÉTAPE) 22

Ⓑ x6

Ⓒ x6

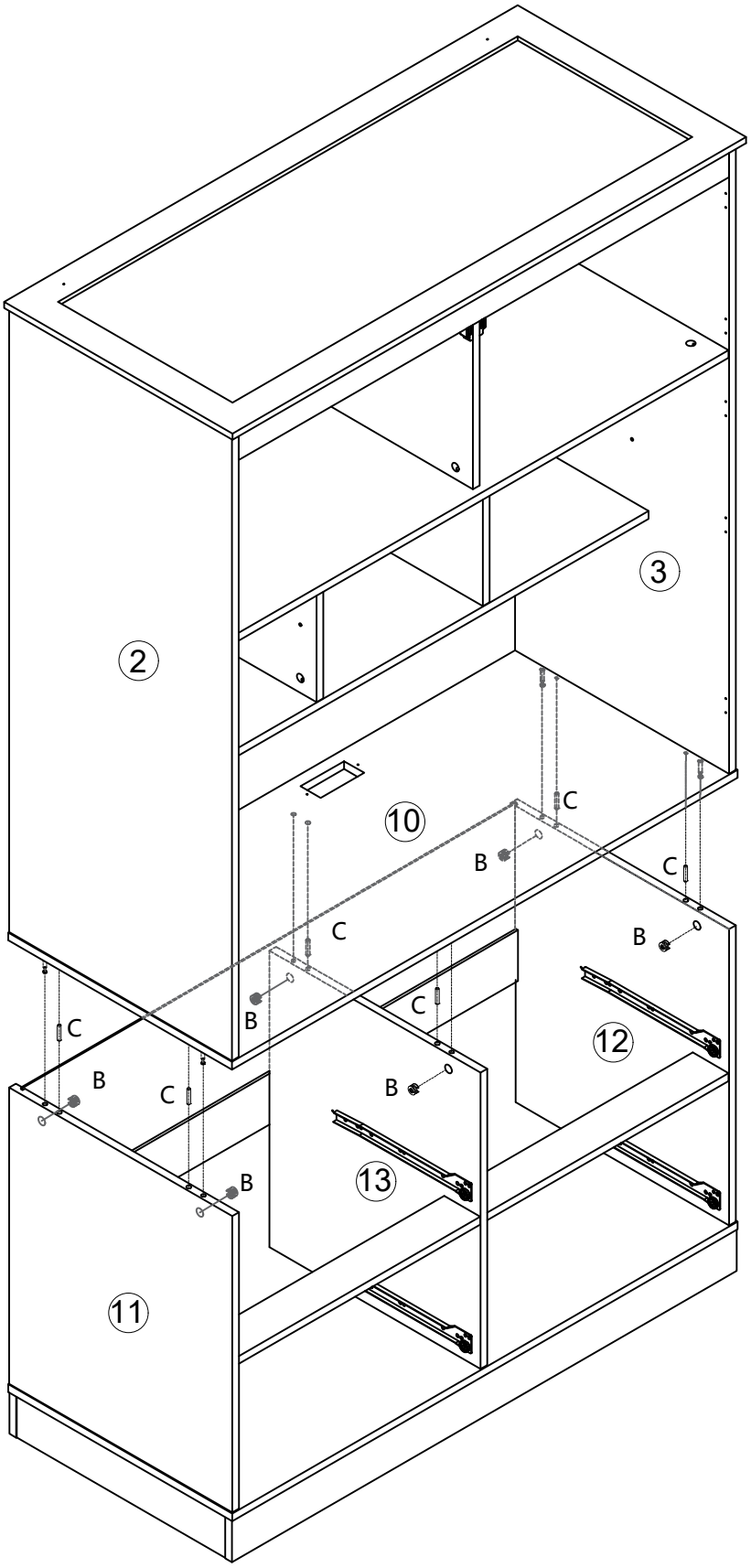

STEP (ÉTAPE) 23

(F) x20
(29) x4
(30) x4
(31) x4
(32) x4

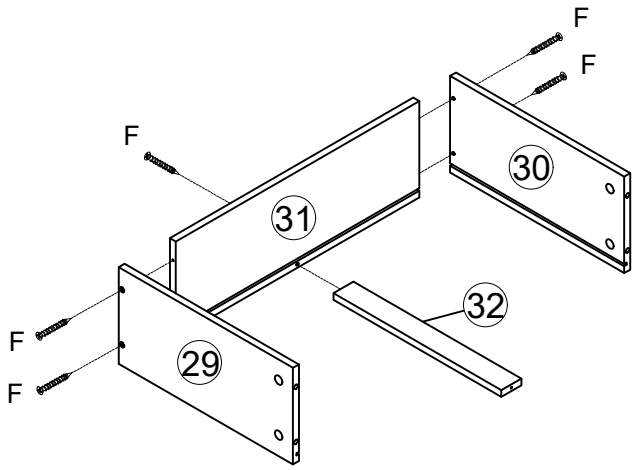

X4

STEP (ÉTAPE) 24

(33) x4

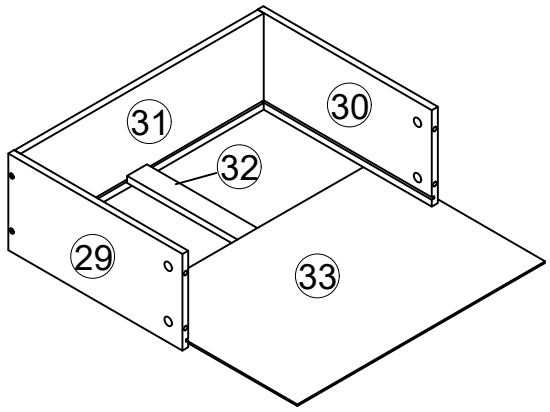

X4

ASSEMBLYINSTRUCTIONS
INSTRUCTIONS DE MONTAGE

STEP (ÉTAPE) 25

(A) x20
(B) x20
(I) x4
(M) x4
(28) x4

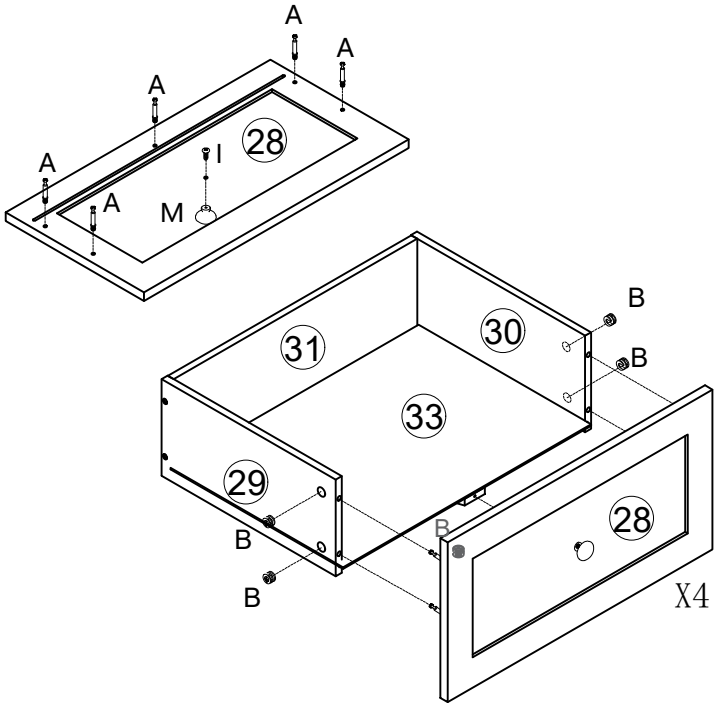

STEP (ÉTAPE) 26

(D) x24
(G) DLx4
(G) DRx4

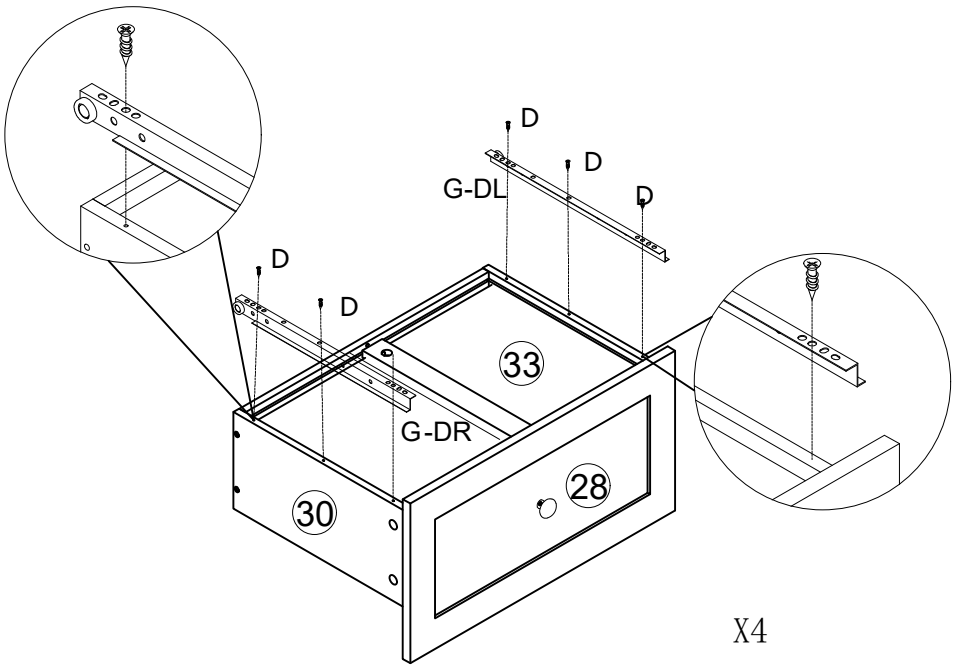

STEP (ÉTAPE) 27

Ⓓ x2

Ⓢ x1

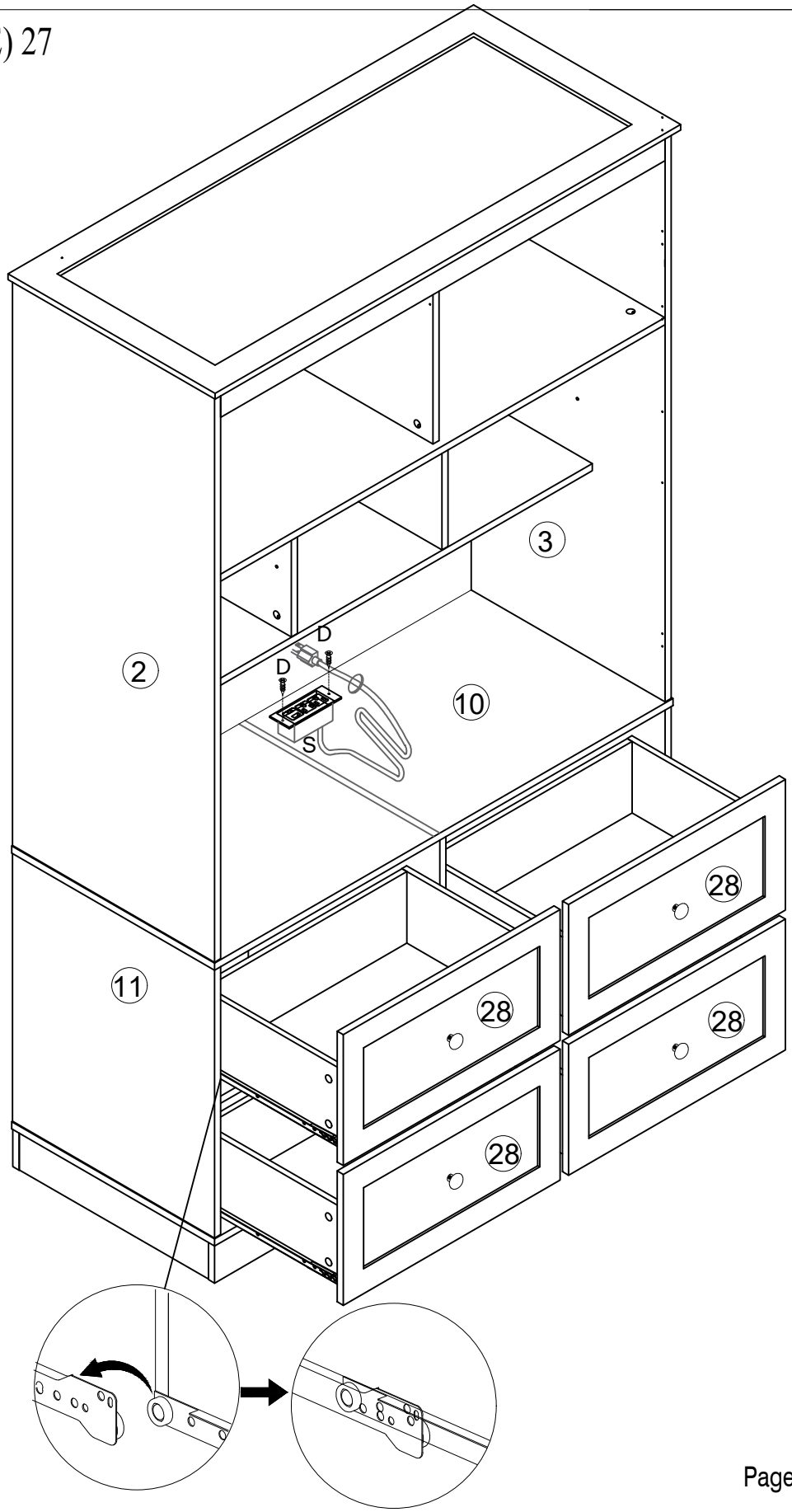

STEP (ÉTAPE) 28

(E) x8

(7) x2

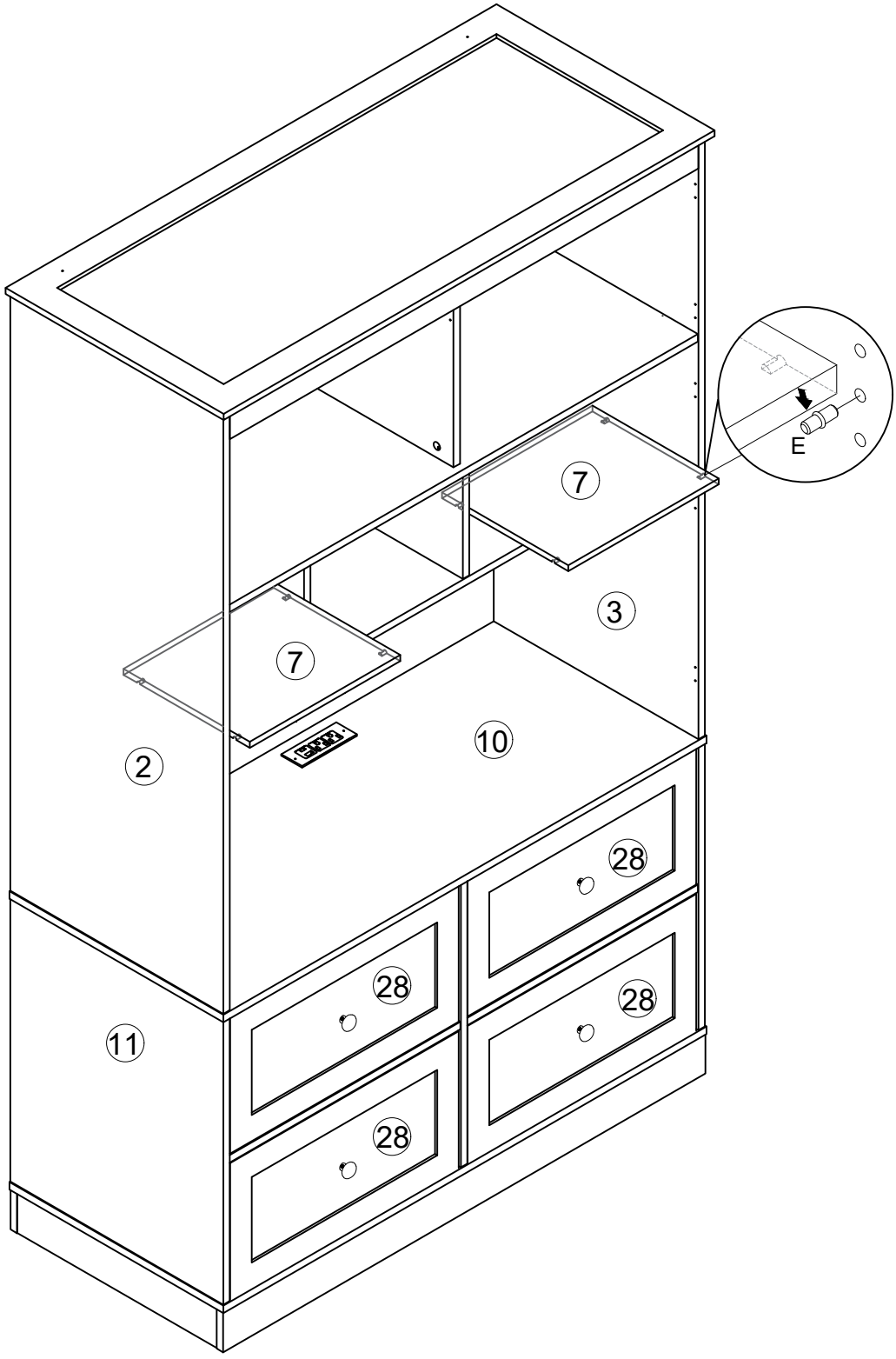

STEP (ÉTAPE)29

- (D) x16
- (H) x2
- (J) x4
- (L) L-1x2
- (M) x2
- (21) x1
- (22) x1

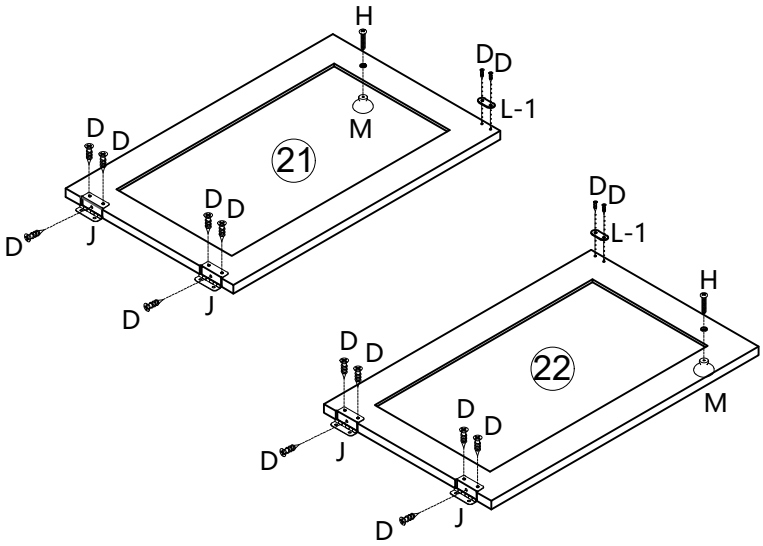

STEP (ÉTAPE) 30

- (A) x12
- (D) x22
- (H) x2
- (J) x6
- (L) L-1x2
- (M) x2
- (23) x1
- (24) x1

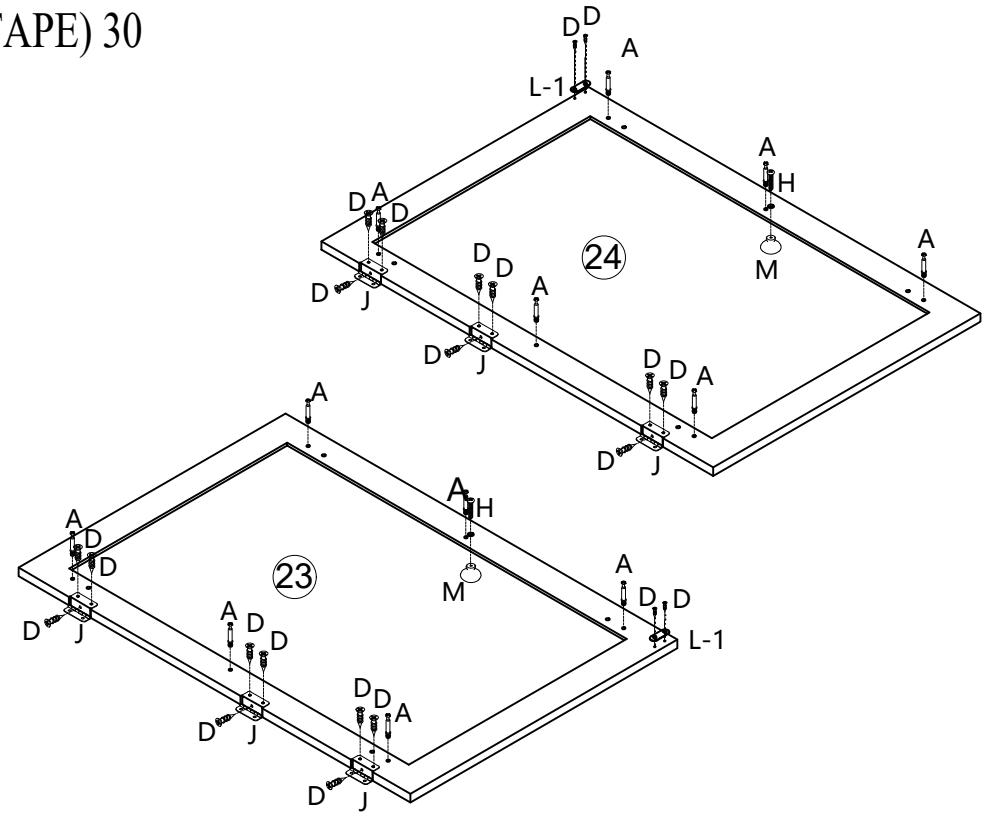

STEP (ÉTAPE) 31

- (A) x12
- (B) x12
- (Q) x12
- (R) x6
- (25) x2
- (26) x2
- (27) x6

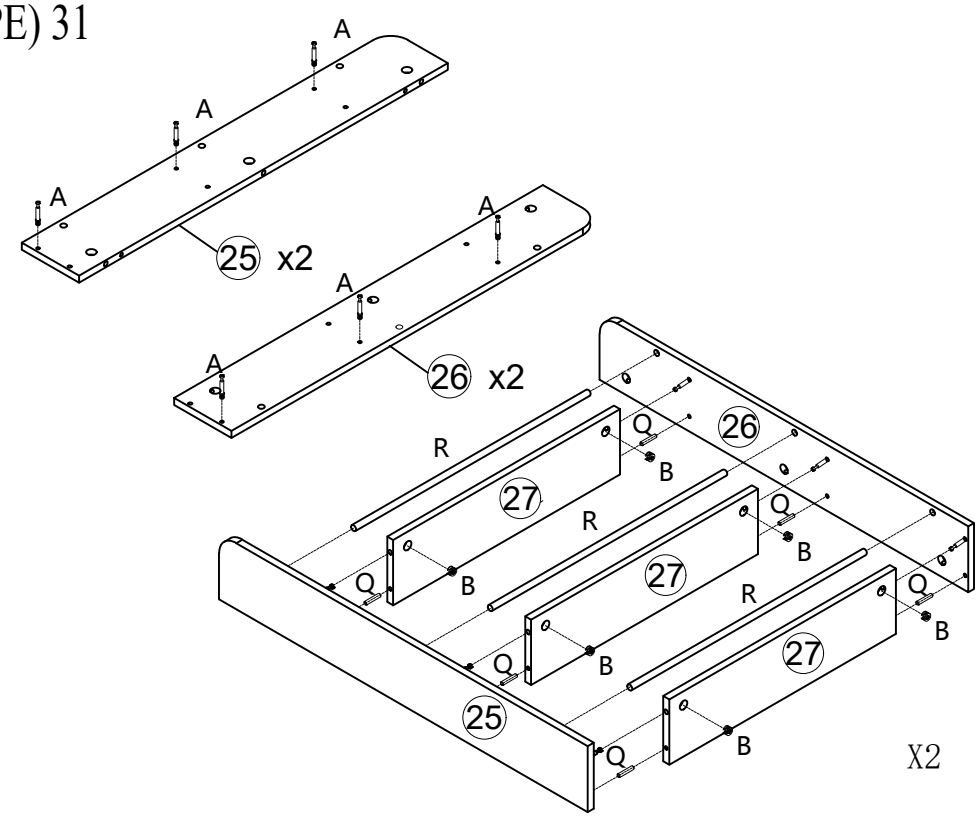

STEP (ÉTAPE) 32

- (B) x12
- (Q) x8

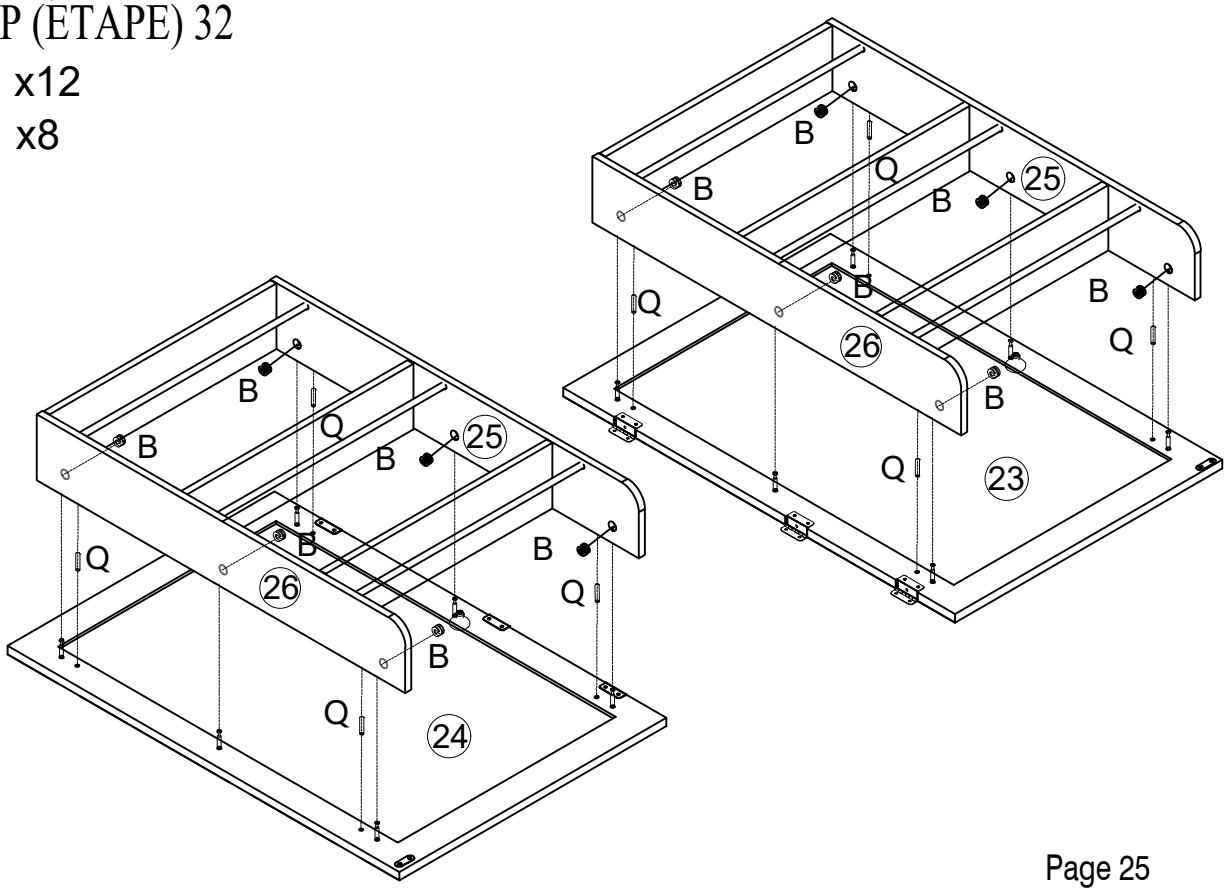

STEP (ÉTAPE) 33

Ⓓ x10

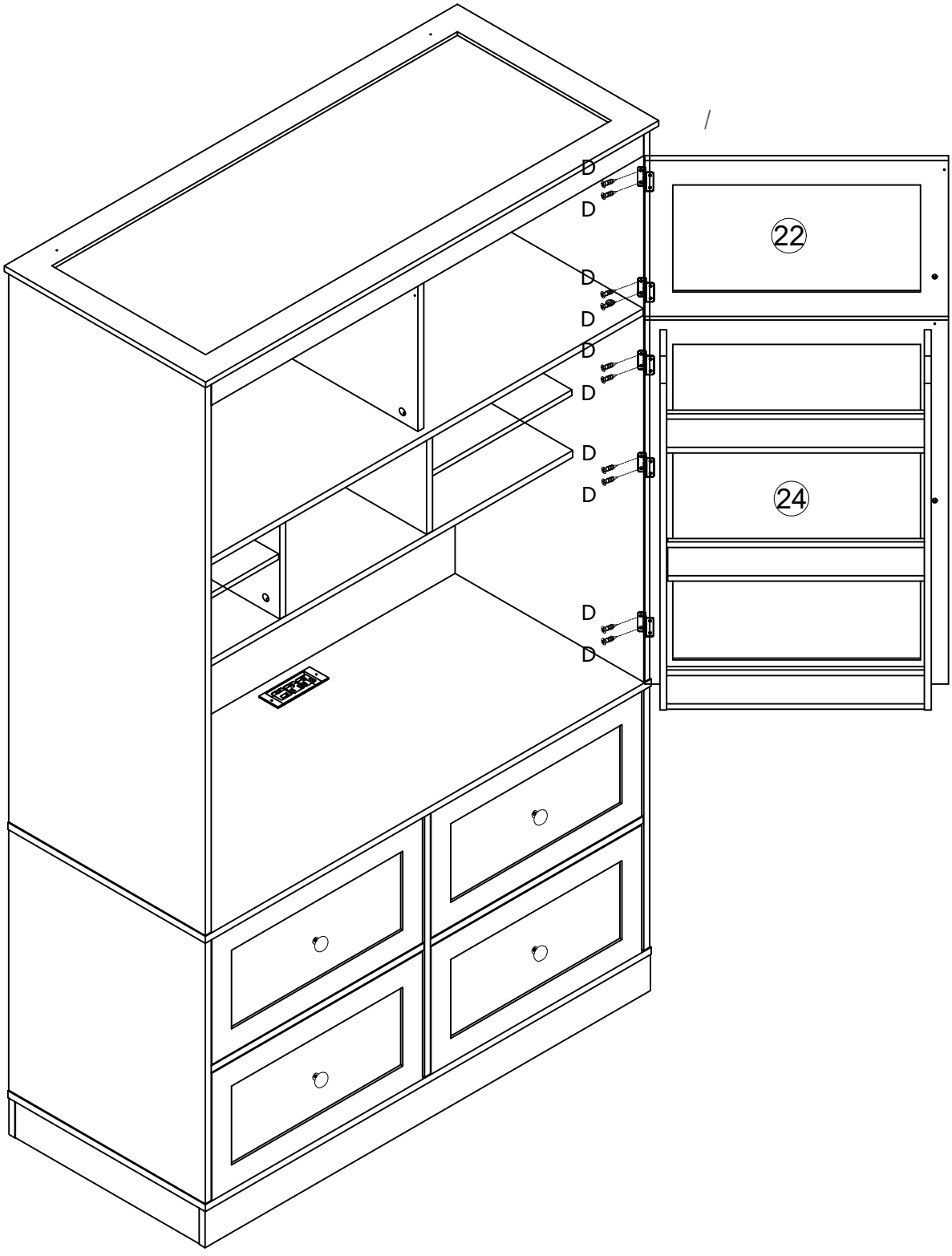

STEP (ÉTAPE) 34

Ⓓ x10

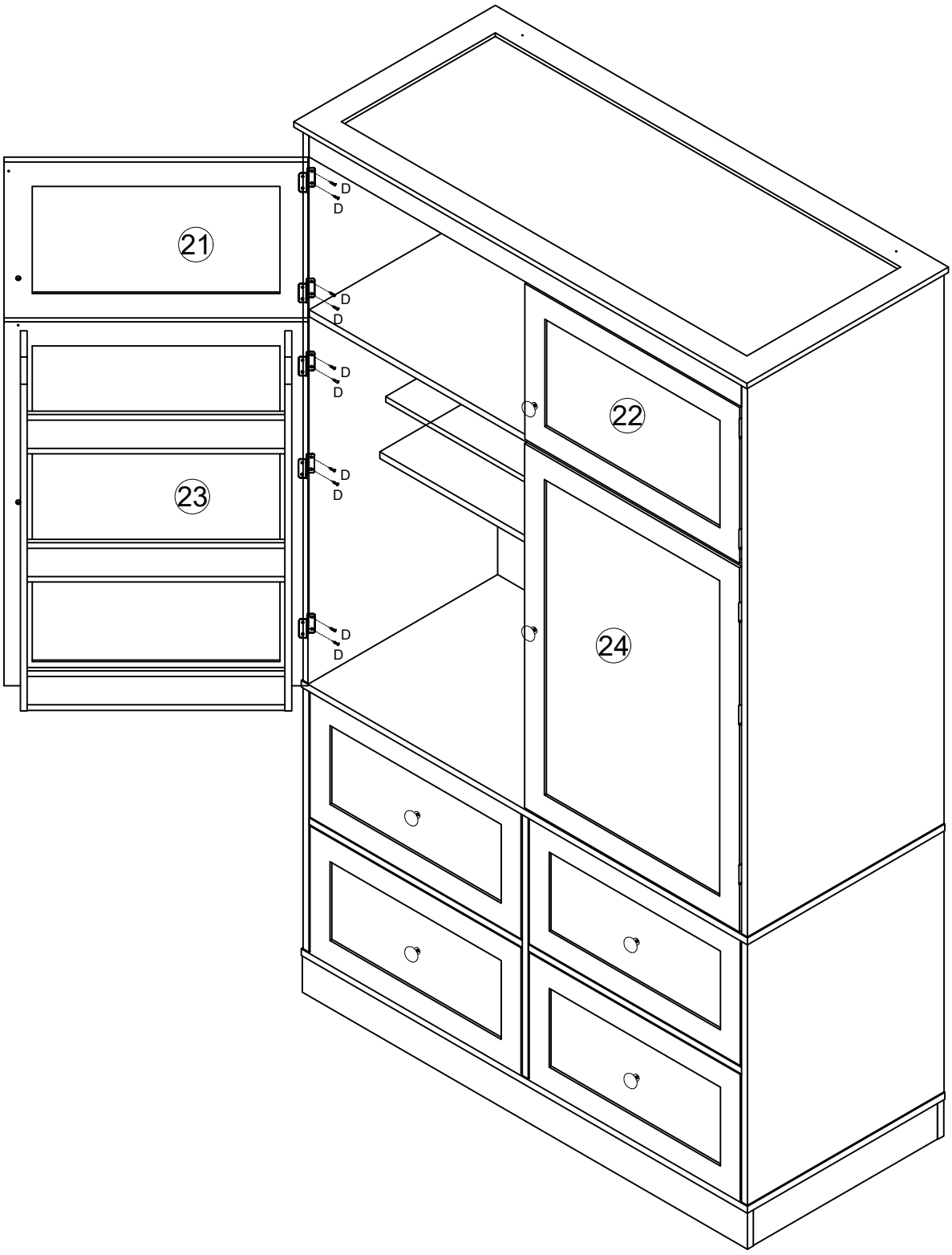

STEP (ÉTAPE) 35

Ⓚ x20

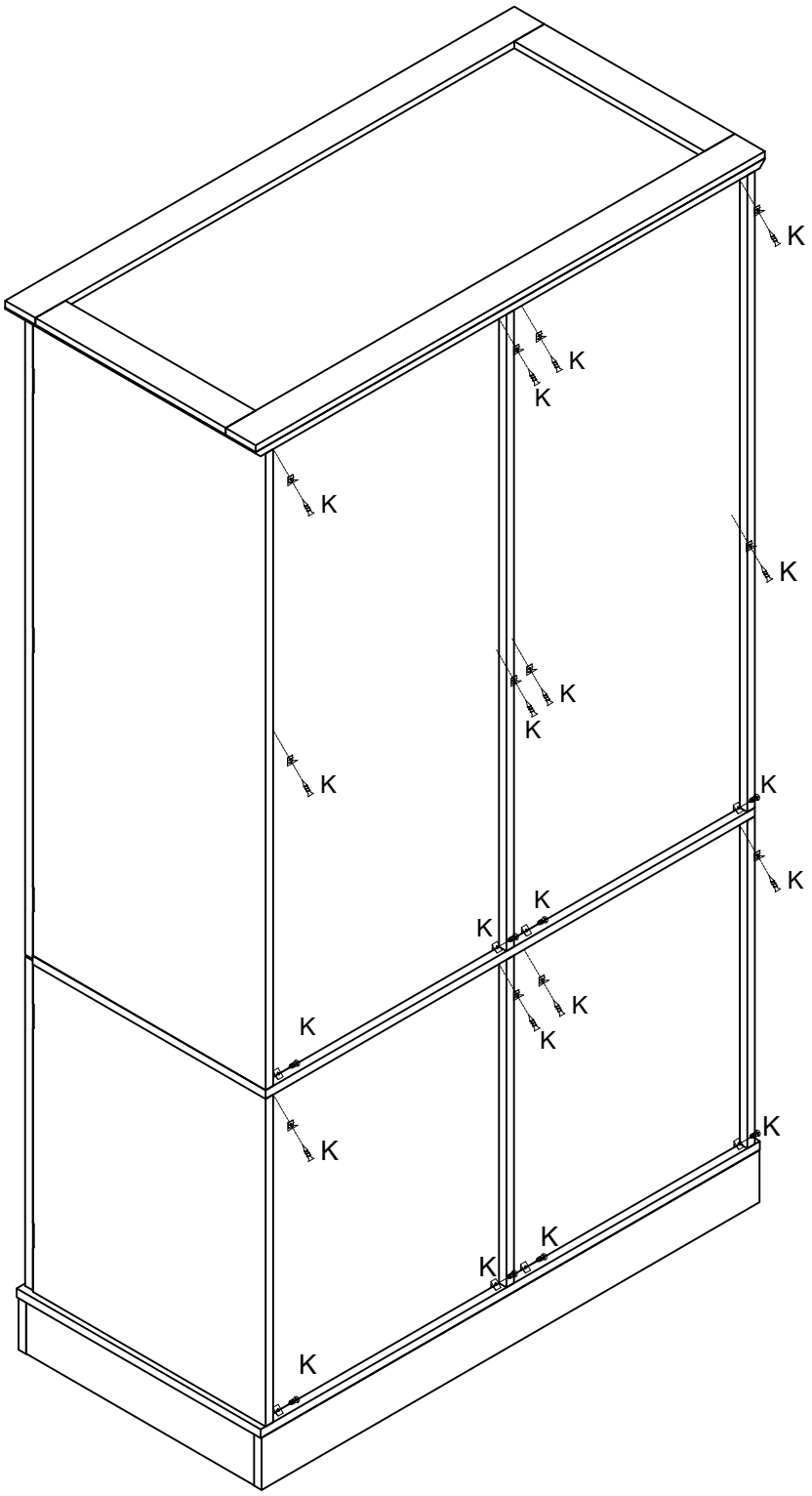

STEP (ETAPE) 36

Ⓟ x2

