EN: ASSEMBLY & INSTRUCTION MANUAL
DE: MONTAGE- UND BEDIENUNGSANLEITUNG
IT: MANUALE DI MONTAGGIO E ISTRUZIONI
FR: MANUEL D'ASSEMBLAGE ET D'INSTRUCTIONS
ES: MANUAL DE MONTAJE E INSTRUCCIONES
JA: 組み立てと取扱説明書

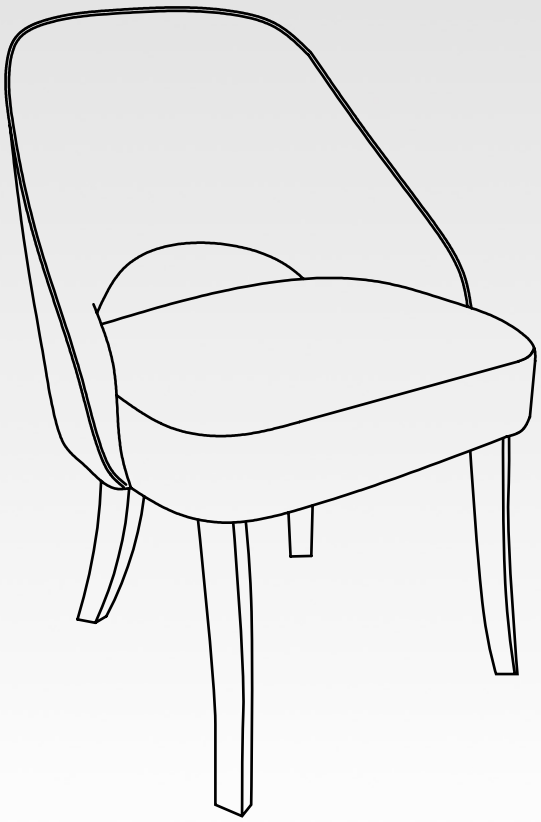

EN: ⚠ BEFORE YOU GET STARTED, A FEW POINTERS:

Please follow all steps carefully, use all parts provided, and avoid overtightening screws. Ensure screws are loose until all parts are in place. Using the wrong screws or neglecting maintenance can cause damage. Lubricate moving parts and tighten bolts every 6 months.

DE: ⚠ BEVOR SIE BEGINNEN, EINIGE HINWEISE:

Bitte befolgen Sie alle Schritte sorgfältig, verwenden Sie alle mitgelieferten Teile und vermeiden Sie es, Schrauben zu überdrehen. Achten Sie darauf, dass die Schrauben locker sind, bis alle Teile an ihrem Platz sind. Die Verwendung der falschen Schrauben oder das Vernachlässigen der Wartung kann Schäden verursachen. Schmieren Sie bewegliche Teile und ziehen Sie die Schrauben alle 6 Monate nach.

IT: ⚠ PRIMA DI INIZIARE, ALCUNI CONSIGLI:

Seguire attentamente tutti i passaggi, utilizzare tutte le parti fornite e evitare di stringere troppo le viti. Assicurarsi che le viti siano allentate fino a quando tutte le parti sono al loro posto. L'uso di viti errate o la mancanza di manutenzione possono causare danni. Lubrificare le parti mobili e stringere i bulloni ogni 6 mesi.

FR: ⚠ AVANT DE COMMENCER, QUELQUES CONSIGNES :

Veuillez suivre toutes les étapes avec soin, utiliser toutes les pièces fournies et éviter de trop serrer les vis. Assurez-vous que les vis sont lâches jusqu'à ce que toutes les pièces soient en place. L'utilisation des mauvaises vis ou l'absence d'entretien peut entraîner des dommages. Lubrifiez les pièces mobiles et serrez les vis tous les 6 mois.

ES: ⚠ ANTES DE COMENZAR, ALGUNOS CONSEJOS:

Siga todos los pasos cuidadosamente, utilice todas las piezas proporcionadas y evite apretar demasiado los tornillos. Asegúrese de que los tornillos estén flojos hasta que todas las piezas estén en su lugar. Usar los tornillos incorrectos o no realizar el mantenimiento puede causar daños. Lubrique las partes móviles y apriete los tornillos cada 6 meses.

JA: ⚠ 開始前に、いくつかの注意点：

すべてのステップを慎重に実行し、提供されたすべての部品を使用し、ねじを締めすぎないようにしてください。すべての部品が所定の位置にあるまでねじは緩めておいてください。不適切なねじの使用やメンテナンスの怠慢は、損傷を引き起こす可能性があります。可動部品には潤滑油を塗布し、ボルトは6ヶ月ごとに締め直してください。

EN: WEIGHT CAPACITY FOR PRODUCT: 275 LBS (≈125 KG)

DE: GEWICHTSKAPAZITÄT DES PRODUKTS: 275 LBS (≈125 KG)

IT: CAPACITÀ DI CARICO DEL PRODOTTO: 275 LBS (≈125 KG)

FR: CAPACITÉ DE POIDS DU PRODUIT : 275 LBS (≈125 KG)

ES: CAPACIDAD DE PESO PARA EL PRODUCTO: 275 LBS (≈125 KG)

JA: 製品の重量制限：275 LBS（約 125 KG）

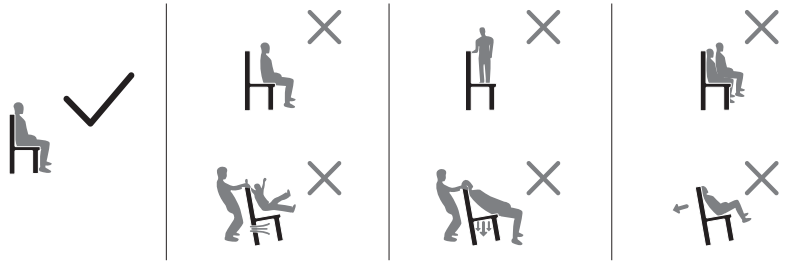

MISSING PARTS?/FEHLENDE TEILE?/PARTI MANCANTI?/PIÈCES MANQUANTES ?/¿FALTAN PIEZAS?/部品が足りませんか?

1

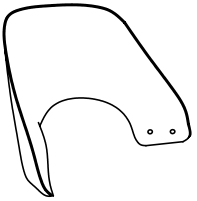

Back Cushion *1
Rückenpolster *1
Cuscino dello schienale *1
Coussin de dossier *1
Cojín del respaldo *1
背もたれクッション *1

2

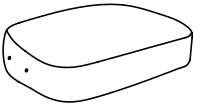

Seat Cushion *1
Sitzpolster *1
Cuscino del sedile *1
Coussin d'assise *1
Cojín del asiento *1
座面クッション *1

3

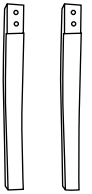

Front Leg *2
Vorderbein *2
Gamba anteriore *2
Pied avant *2
Pata delantera *2
前脚 *2

4

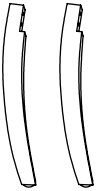

Back Leg *2
Hinterbein *2
Gamba posteriore *2
Pied arrière *2
Pata trasera *2
後脚 *2

A



M8x45mm Screws *4
Schrauben M8 x 45 mm *4
Viti M8 x 45 mm *4
Vis M8 x 45 mm *4
Tornillos M8 x 45 mm *4
M8 x 45 mm ネジ *4

B



M8x60mm Screws *8
Schrauben M8 x 60 mm *8
Viti M8 x 60 mm *8
Vis M8 x 60 mm *8
Tornillos M8 x 60 mm *8
M8 x 60 mm ネジ *8

C



30*8.5*2mm Flat Washer *4
Unterlegscheiben
30 x 8.5 x 2 mm *4
Rondelle piatte
30 x 8.5 x 2 mm *4
Rondelles plates
30 x 8.5 x 2 mm *4
Arandelas planas
30 x 8.5 x 2 mm *4
30 x 8.5 x 2 mm 平ワッシャー *4

D



22*8.5*2mm Flat Washer *8
Unterlegscheiben
22 x 8.5 x 2 mm *8
Rondelle piatte
22 x 8.5 x 2 mm *8
Rondelles plates
22 x 8.5 x 2 mm *8
Arandelas planas
22 x 8.5 x 2 mm *8
22 x 8.5 x 2 mm 平ワッシャー *8

E



13*10*2mm Spring Washer *12
Federringe 13 x 10 x 2 mm *12
Rondelle elastiche
13 x 10 x 2 mm *12
Rondelles élastiques
13 x 10 x 2 mm *12
Arandelas elásticas
13 x 10 x 2 mm *12
13 x 10 x 2 mm スプリングワッシャー *12

F

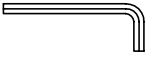

Allen Wrench *1
Inbusschlüssel *1
Chiave a brugola *1
Clé Allen *1
Llave Allen *1
六角レンチ *1



1

EN: Remove Front Leg (3) and Back Leg (4) from Seat Cushion (2). Secure Back Cushion (1) and Seat Cushion (2) using Screws (A), Flat Washers (C) , Spring Washers (E) and Allen Wrench (F) as shown in the figure.
Note: Tighten Screws (A) to 70%.

DE: Entfernen Sie das Vorderbein (3) und das Hinterbein (4) vom Sitzpolster (2). Befestigen Sie das Rückenpolster (1) und das Sitzpolster (2) mit Schrauben (A), Unterlegscheiben (C), Federringen (E) und dem Inbusschlüssel (F), wie in der Abbildung gezeigt.
Hinweis: Ziehen Sie die Schrauben (A) zunächst zu 70% fest.

IT: Rimuovere la gamba anteriore (3) e la gamba posteriore (4) dal cuscino del sedile (2). Fissare il cuscino dello schienale (1) e il cuscino del sedile (2) utilizzando le viti (A), le rondelle piatte (C), le rondelle elastiche (E) e la chiave a brugola (F), come mostrato nella figura.
Nota: Serrare inizialmente le viti (A) al 70%.

FR: Retirez le pied avant (3) et le pied arrière (4) du coussin d'assise (2). Fixez le coussin de dossier (1) et le coussin d'assise (2) à l'aide des vis (A), des rondelles plates (C), des rondelles élastiques (E) et de la clé Allen (F), comme indiqué sur la figure.
Remarque : Serrez d'abord les vis (A) à 70%.

ES: Retire la pata delantera (3) y la pata trasera (4) del cojín del asiento (2). Fije el cojín del respaldo (1) y el cojín del asiento (2) con los tornillos (A), las arandelas planas (C), las arandelas elásticas (E) y la llave Allen (F), como se muestra en la figura.
Nota: Apriete primero los tornillos (A) al 70%.

JA: 座面クッション (2) から前脚 (3) と後脚 (4) を取り外します。図のように、ネジ (A)、平ワッシャー (C)、スプリングワッシャー (E)、六角レンチ (F) を使用して、背もたれクッション (1) と座面クッション (2) を固定します。
注意: まずネジ (A) を70%まで締めてください。

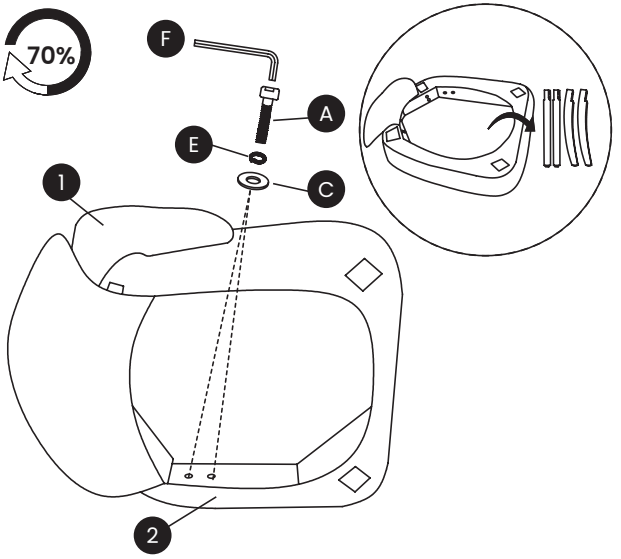

2

EN: Use Allen Wrench (F), Flat Washers (C), and Spring Washers (E) to rotate Screws (A) into the holes shown in the figure.
Note: Tighten Screws (A) to 100%.

DE: Drehen Sie die Schrauben (A) mit dem Inbusschlüssel (F), den Unterlegscheiben (C) und den Federringen (E) in die in der Abbildung gezeigten Löcher.
Hinweis: Ziehen Sie die Schrauben (A) zu 100% fest.

IT: Avvitare le viti (A) nei fori mostrati nella figura utilizzando la chiave a brugola (F), le rondelle piatte (C) e le rondelle elastiche (E).
Nota: Serrare le viti (A) al 100%.

FR: Vissez les vis (A) dans les trous indiqués sur la figure à l'aide de la clé Allen (F), des rondelles plates (C) et des rondelles élastiques (E).
Remarque : Serrez les vis (A) à 100%.

ES: Atornille los tornillos (A) en los orificios mostrados en la figura utilizando la llave Allen (F), las arandelas planas (C) y las arandelas elásticas (E).
Nota: Apriete los tornillos (A) al 100%.

JA: 六角レンチ (F)、平ワッシャー (C)、スプリングワッシャー (E) を使用して、図に示された穴にネジ (A) を締め込みます。
注意: ネジ (A) を100%まで締めてください。

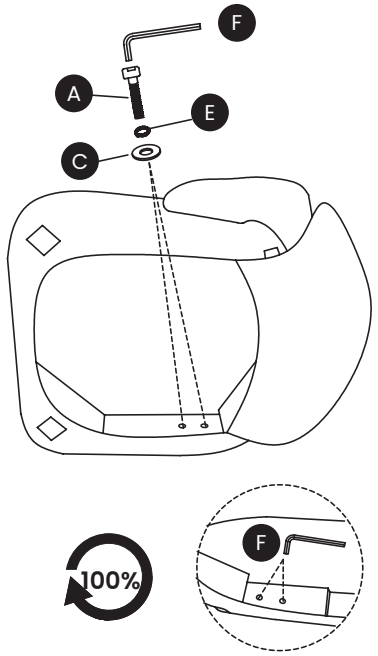

3

EN: Insert Front Legs (3) into the slots of Seat Cushion (2) as shown in the figure, and secure them with Screws (B), Flat Washers (D), Spring Washers (E), and Allen Wrench (F).
Note 1: Tighten Screws (B) to 100%.
Note 2: Front Leg (3) is printed in the “front” style.

DE: Setzen Sie die Vorderbeine (3) wie in der Abbildung gezeigt in die Schlitze des Sitzpolsters (2) ein und befestigen Sie sie mit Schrauben (B), Unterlegscheiben (D), Federringen (E) und dem Inbusschlüssel (F).
Hinweis 1: Ziehen Sie die Schrauben (B) zu 100% fest.
Hinweis 2: Das Vorderbein (3) ist mit „Front“ gekennzeichnet.

IT: Inserire le gambe anteriori (3) nelle fessure del cuscino del sedile (2), come mostrato nella figura, e fissarle con le viti (B), le rondelle piatte (D), le rondelle elastiche (E) e la chiave a brugola (F).
Nota 1: Serrare le viti (B) al 100%.
Nota 2: La gamba anteriore (3) è contrassegnata con “Front”.

FR: Insérez les pieds avant (3) dans les fentes du coussin d’assise (2), comme indiqué sur la figure, puis fixez-les à l’aide des vis (B), des rondelles plates (D), des rondelles élastiques (E) et de la clé Allen (F).
Remarque 1 : Serrez les vis (B) à 100%.
Remarque 2 : Le pied avant (3) est marqué « Front ».

ES: Inserte las patas delanteras (3) en las ranuras del cojín del asiento (2), como se muestra en la figura, y fíjelas con los tornillos (B), las arandelas planas (D), las arandelas elásticas (E) y la llave Allen (F).
Nota 1: Apriete los tornillos (B) al 100%.
Nota 2: La pata delantera (3) está marcada con “Front”.

JA: 図のように、前脚 (3) を座面クッション (2) の差し込み口に挿入し、ネジ (B)、平ワッシャー (D)、スプリングワッシャー (E)、六角レンチ (F) で固定します。
注意 1: ネジ (B) を100%まで締めてください。
注意 2: 前脚 (3) には「Front」と表示されています。

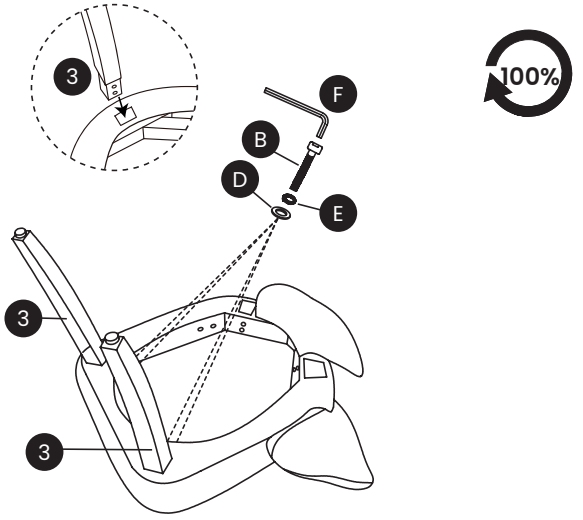

4

EN: Insert Back Legs (4) into the slots of Seat Cushion (2) as shown in the figure, and secure them with Screws (B), Flat Washers (D), Spring Washers (E), and Allen Wrench (F).
Note 1: Tighten Screws (B) to 100%.
Note 2: Back Leg (4) is printed in the “back” style.

DE: Setzen Sie die Hinterbeine (4) wie in der Abbildung gezeigt in die Schlitze des Sitzpolsters (2) ein und befestigen Sie sie mit Schrauben (B), Unterlegscheiben (D), Federringen (E) und dem Inbusschlüssel (F).
Hinweis 1: Ziehen Sie die Schrauben (B) zu 100% fest.
Hinweis 2: Das Hinterbein (4) ist mit „Back“ gekennzeichnet.

IT: Inserire le gambe posteriori (4) nelle fessure del cuscino del sedile (2), come mostrato nella figura, e fissarle con le viti (B), le rondelle piatte (D), le rondelle elastiche (E) e la chiave a brugola (F).
Nota 1: Serrare le viti (B) al 100%.
Nota 2: La gamba posteriore (4) è contrassegnata con “Back”.

FR: Insérez les pieds arrière (4) dans les fentes du coussin d’assise (2), comme indiqué sur la figure, puis fixez-les à l’aide des vis (B), des rondelles plates (D), des rondelles élastiques (E) et de la clé Allen (F).
Remarque 1: Serrez les vis (B) à 100%.
Remarque 2 : Le pied arrière (4) est marqué « Back ».

ES: Inserte las patas traseras (4) en las ranuras del cojín del asiento (2), como se muestra en la figura, y fíjelas con los tornillos (B), las arandelas planas (D), las arandelas elásticas (E) y la llave Allen (F).
Nota 1: Apriete los tornillos (B) al 100%.
Nota 2: La pata trasera (4) está marcada con “Back”.

JA: 図のように、後脚 (4) を座面クッション (2) の差し込み口に挿入し、ネジ (B)、平ワッシャー (D)、スプリングワッシャー (E)、六角レンチ (F) で固定します。
注意 1: ネジ (B) を100%まで締めてください。
注意 2: 後脚 (4) には「Back」と表示されています。

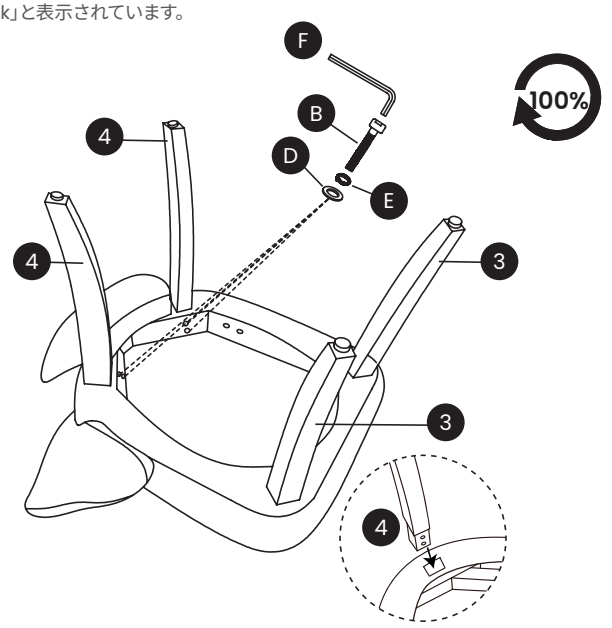

5

EN: Close the zipper on Seat Cushion (2) and place the chair vertically.

DE: Schließen Sie den Reißverschluss am Sitzpolster (2) und stellen Sie den Stuhl aufrecht hin.

IT: Chiudere la cerniera sul cuscino del sedile (2) e posizionare la sedia in verticale.

FR: Fermez la fermeture éclair du coussin d'assise (2) et placez la chaise en position verticale.

ES: Cierre la cremallera del cojín del asiento (2) y coloque la silla en posición vertical.

JA: 座面クッション (2) のファスナーを閉じ、椅子を垂直に立てます。

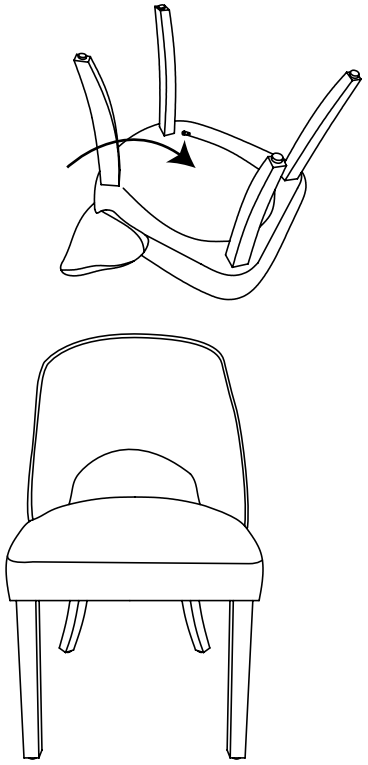

6

EN: Now, your chair is successfully installed.

DE: Nun ist Ihr Stuhl erfolgreich montiert.

IT: Ora la sedia è stata installata correttamente.

FR: Votre chaise est maintenant correctement installée.

ES: Ahora, su silla ha sido instalada correctamente.

JA: これで椅子の取り付けが完了しました。

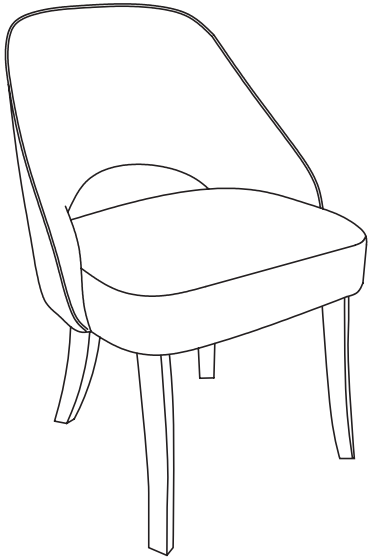

WARRANTY
We will repair or replace any defective product within one year of purchase, as long as you, the original purchaser, still own it. This is your only remedy under the warranty.

EXCLUSIONS
This warranty does not cover:
Normal wear and tear.
Misuse, abuse, or excessive use.
Unauthorized modifications or attachments.
Products not installed, used, or maintained properly.
Rental or unauthorized retail use.

PRODUCT USAGE:
Normal use is equivalent to a 40-hour workweek. Exceeding this will proportionately reduce the warranty period.

RETURN POLICY
We offer a 30-day return policy. Contact us within 30 days for a return. Returns must be in original condition with packaging.

CONDITIONS
Returned products must be in original condition and packaging.
The buyer pays return shipping if changing their mind.
Faulty products will have return shipping covered by us.
Partial refunds may apply for returned items that are damaged or missing parts.

HOW RETURNS WORK
Attach your invoice and reason for return. We'll provide a return address and resolution after inspection. Approved returns will be refunded to the original payment method.

GARANTIE
Wir reparieren oder ersetzen jedes defekte Produkt innerhalb eines Jahres nach dem Kauf, sofern Sie der ursprüngliche Käufer sind und das Produkt weiterhin besitzen. Dies ist Ihr einziges Rechtsmittel im Rahmen dieser Garantie.

AUSSCHLÜSSE
Diese Garantie deckt Folgendes nicht ab:
Normale Abnutzung und Verschleiß.
Missbrauch, unsachgemäße Nutzung oder übermäßige Beanspruchung.
Nicht autorisierte Änderungen oder Anbauten.
Produkte, die nicht ordnungsgemäß installiert, verwendet oder gewartet wurden.
Vermietung oder nicht autorisierte gewerbliche Nutzung.

PRODUKTNUTZUNG:
Der normale Gebrauch entspricht einer 40-Stunden-Arbeitswoche. Eine Überschreitung kann die Garantiezeit entsprechend verkürzen.

RÜCKGABERICHTLINIE
Wir bieten ein 30-tägiges Rückgaberecht. Bitte kontaktieren Sie uns innerhalb von 30 Tagen für eine Rückgabe. Rücksendungen müssen sich im Originalzustand und in der Originalverpackung befinden.

BEDINGUNGEN
Zurückgesendete Produkte müssen sich im Originalzustand und in der Originalverpackung befinden.
Bei Rücksendungen aufgrund von Meinungsänderung trägt der Käufer die Rücksendekosten.
Bei defekten Produkten übernehmen wir die Rücksendekosten.
Teilrückerstattungen können bei beschädigten Artikeln oder fehlenden Teilen erfolgen.

ABLAUF DER RÜCKGABE
Legen Sie Ihre Rechnung und den Rücksendegrund bei. Nach Prüfung teilen wir Ihnen die Rücksendeadresse und die Lösung mit. Genehmigte Rücksendungen werden auf die ursprüngliche Zahlungsmethode erstattet.

GARANZIA
Ripareremo o sostituiremo qualsiasi prodotto difettoso entro un anno dalla data di acquisto, a condizione che l'acquirente originale sia ancora in possesso del prodotto. Questo è l'unico rimedio previsto dalla presente garanzia.

ESCLUSIONI
La presente garanzia non copre:
Normale usura.
Uso improprio, abuso o utilizzo eccessivo.
Modifiche o accessori non autorizzati.
Prodotti non installati, utilizzati o mantenuti correttamente.
Noleggio o uso commerciale non autorizzato.

USO DEL PRODOTTO:
L'uso normale equivale a una settimana lavorativa di 40 ore. Il superamento di tale limite può ridurre proporzionalmente il periodo di garanzia.

POLITICA DI RESO
Offriamo una politica di reso entro 30 giorni. Contattateci entro 30 giorni per avviare il reso. I prodotti restituiti devono essere in condizioni e imballaggio originali.

CONDIZIONI
I prodotti restituiti devono essere in condizioni e imballaggio originali.
In caso di ripensamento, le spese di spedizione per il reso sono a carico dell'acquirente.
Per i prodotti difettosi, le spese di spedizione per il reso saranno a nostro carico.
Potrebbero essere applicati rimborsi parziali per articoli restituiti danneggiati o con parti mancanti.

PROCEDURA DI RESO
Allegare la fattura e il motivo del reso. Dopo l'ispezione, forniremo l'indirizzo di reso e la risoluzione. I resi approvati saranno rimborsati sul metodo di pagamento originale.

GARANTIE
Nous réparerons ou remplacerons tout produit défectueux dans un délai d'un an à compter de la date d'achat, à condition que vous soyez l'acheteur initial et que vous possédiez toujours le produit. Il s'agit de votre seul recours au titre de cette garantie.

EXCLUSIONS
Cette garantie ne couvre pas :
L'usure normale.
Une mauvaise utilisation, un abus ou une utilisation excessive.
Des modifications ou accessoires non autorisés.
Les produits non installés, utilisés ou entretenus correctement.
La location ou une utilisation commerciale non autorisée.

UTILISATION DU PRODUIT:
Une utilisation normale correspond à une semaine de travail de 40 heures. Un dépassement peut réduire proportionnellement la période de garantie.

POLITIQUE DE RETOUR
Nous offrons une politique de retour de 30 jours. Veuillez nous contacter dans les 30 jours pour effectuer un retour. Les articles retournés doivent être dans leur état et emballage d'origine.

CONDITIONS
Les produits retournés doivent être dans leur état et emballage d'origine.
Les frais de retour sont à la charge de l'acheteur en cas de changement d'avis.
Pour les produits défectueux, les frais de retour seront pris en charge par nos soins.
Des remboursements partiels peuvent s'appliquer pour les articles retournés endommagés ou incomplets.

PROCESSUS DE RETOUR
Joignez votre facture et le motif du retour. Après inspection, nous fournirons l'adresse de retour et la solution. Les retours approuvés seront remboursés sur le mode de paiement initial.

GARANTÍA
Repararemos o sustituiremos cualquier producto defectuoso dentro de un año a partir de la fecha de compra, siempre que usted sea el comprador original y conserve el producto. Este es su único recurso bajo esta garantía.

EXCLUSIONES
Esta garantía no cubre:
Desgaste normal.
Uso indebido, abuso o uso excesivo.
Modificaciones o accesorios no autorizados.
Productos no instalados, utilizados o mantenidos correctamente.
Alquiler o uso comercial no autorizado.

USO DEL PRODUCTO:
El uso normal equivale a una semana laboral de 40 horas. Superar este límite puede reducir proporcionalmente el período de garantía.

POLÍTICA DE DEVOLUCIONES
Ofrecemos una política de devolución de 30 días. Contáctenos dentro de los 30 días para realizar una devolución. Los productos devueltos deben estar en su estado y embalaje originales.

CONDICIONES
Los productos devueltos deben estar en su estado y embalaje originales.
El comprador asume los gastos de envío de devolución en caso de cambio de opinión.
En caso de productos defectuosos, cubriremos los gastos de envío de la devolución.
Pueden aplicarse reembolsos parciales a artículos devueltos dañados o con piezas faltantes

PROCESO DE DEVOLUCIÓN
Adjunte su factura y el motivo de la devolución. Tras la inspección, le proporcionaremos la dirección de devolución y la solución correspondiente. Las devoluciones aprobadas se reembolsarán al método de pago original.

保証
ご購入日から1年以内に不具合が確認された場合、購入者ご本人が引き続き製品を所有していることを条件として、修理または交換を行います。本保証に基づく救済はこれに限定されます。

保証対象外
本保証は以下の場合には適用されません。
通常の摩耗や劣化
誤使用、乱用、または過度な使用
無断で行われた改造や付属品の追加
正しく設置、使用、または保守されていない製品
レンタルまたは無許可の商業利用

製品の使用条件:
通常使用とは、週40時間の使用を基準とします。これを超える使用は、保証期間を相応に短縮する場合があります。

返品ポリシー
30日間の返品対応を行っています。返品をご希望の場合は、30日以内にご連絡ください。返品品は、元の状態および梱包である必要があります。

条件
返品される製品は、元の状態および梱包である必要があります。
お客様のご都合による返品の場合、返送料はお客様負担となります。
不良品の場合、返送料は当社が負担します。
破損や部品不足がある場合、返金額が一部減額されることがあります。

返品の流れ
請求書（購入証明）と返品理由を同封してください。検品後、返送先住所および対応内容をご案内します。承認された返品は、元のお支払い方法へ返金されます。