VEVOR

Affordable. Reliable. Home Improvement.

Cabinet Style Garment Rack

MODEL:SHSS11442192-2XM4B

VEVOR
Affordable. Reliable. Home Improvement.

cabinet style garment rack

MODEL:SHSS11442192-2XM4B

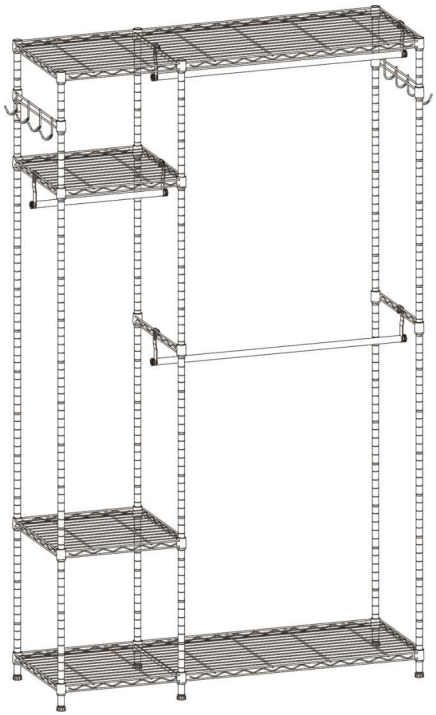

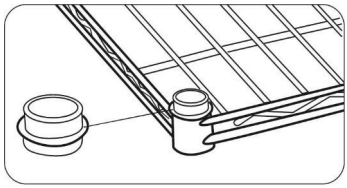

Reduce Product Damage

The plastic caps are used to reduce friction and defect of the shelf cone collars during transit, they can be thrown away once you have confirmed the delivery.

This is the original instruction, please read all manual instructions carefully before operating. VEVOR reserves a clear interpretation of our user manual. The appearance of the product shall be subject to the product you received. Please forgive us that we won't inform you again if there are any technology or software updates on our product.

IMPORTANT

1. IMPORTANT, RETAIN FOR FUTUREREFERENCE: READ CAREFULLY



Read these instructions carefully and retain them for future use. If this product is passed to a third party, then these instructions must be included.

When using the product, basic safety precautions should always be followed to reduce the risk of injury including the following:

- Do not let children climb on or play with the garment rack.
- This product must be assembled by competent adults.
- Always use on a firm level ground.
- Do not sit or hang on the product.
- Check to ensure that all components and fixings of this product are secure, do not use if you have any doubts about its fitness for purpose.
- To avoid scratching the floor, assemble the shelving unit on a soft surface such as a carpet.
- Load the unit evenly and place the heaviest items on the lower shelves.

2. CLEANING AND MAINTENANCE:

- To clean, wipe with a soft, slightly moist cloth.
- Never use corrosive detergents, wire brushes, abrasive scourers, metal or sharp utensils to clean the product.

3. Since we don't know how the wires and pipes are routed behind your washer or dryer, we recommend:

- Move the washing machine away first, then assemble the rack according to the instructions, and when it is in the right place, move the washing machine back.
- Or after observing the wires and pipes on the back, assemble the rack directly in the right place according to the steps in the manual.

⚠ DANGER **Risk of suffocation!**

Keep any packaging materials away from children - these materials are a potential source of danger, e.g. suffocation.

IMPORTANT

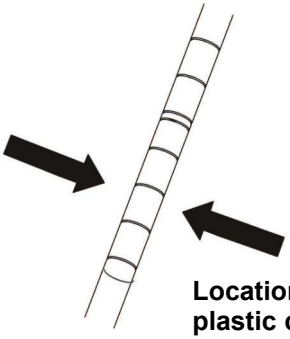

Location for holding the plastic clips in place.

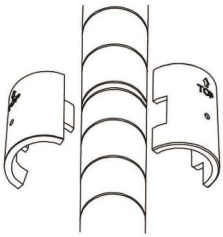

Plastic clips' arrow shall be pointed up.

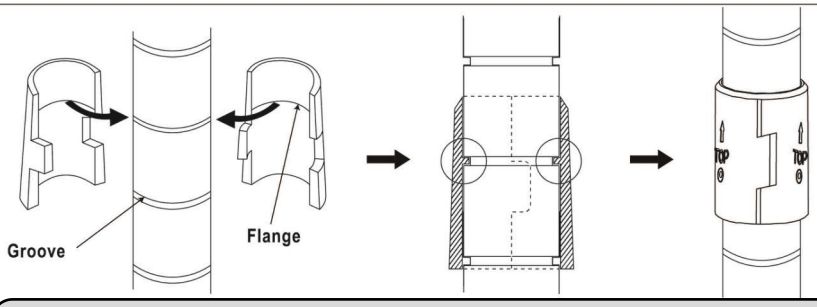

Note: There are multiple gaps between two plastic clips assembled onto the poles as shown in the drawing. This is a structural design rather than a quality issue, which aims to bind the shelves firmly onto the poles.

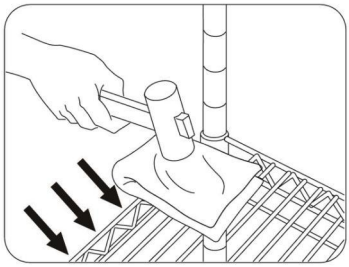

Note: It is kindly advised to lay a thick cloth or a board over the edge of the wire shelf to prevent damage when hitting it with a rubber mallet, make the shelf firmly fastened to the poles.

PARTS LIST

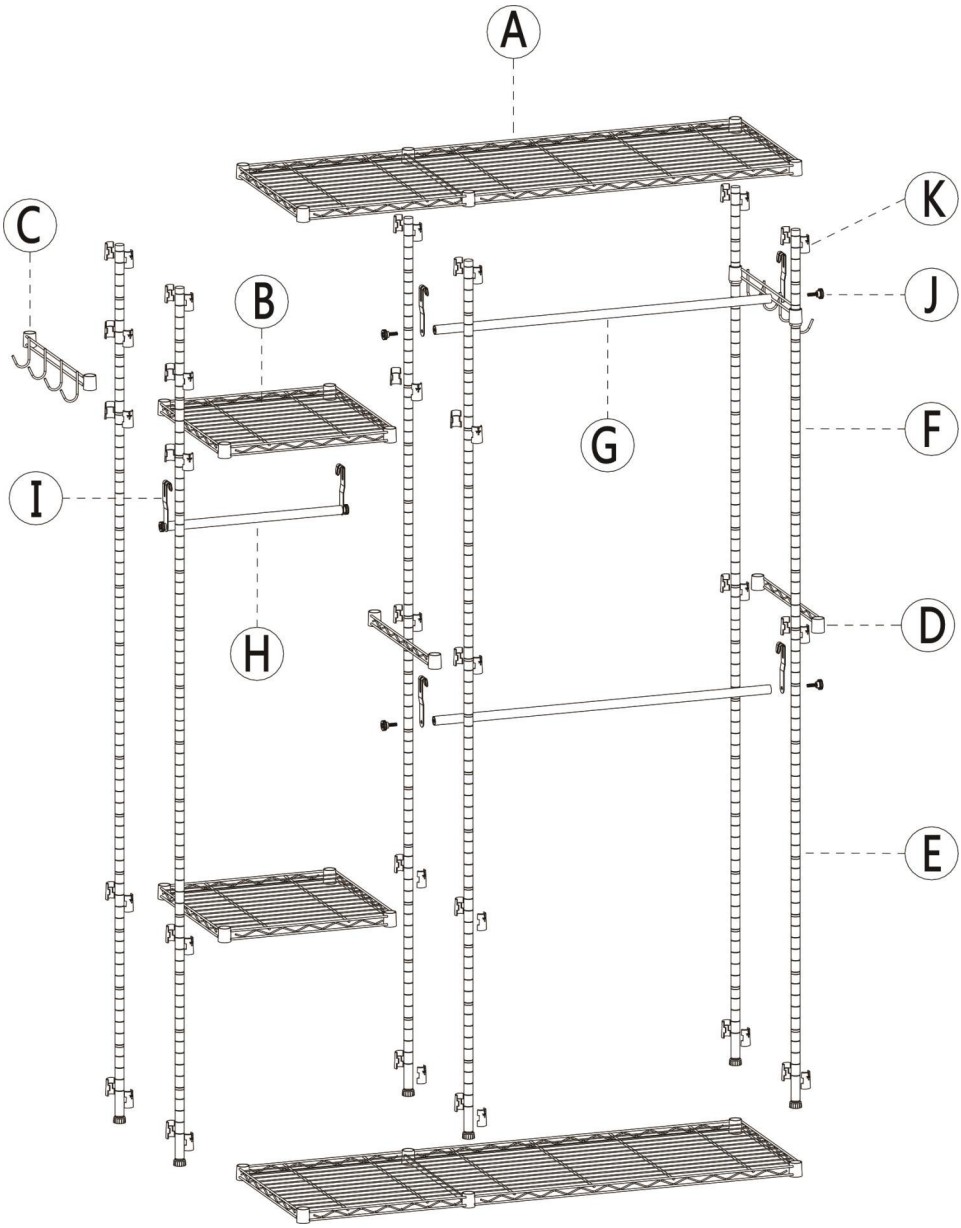

PARTS LIST

Make sure all the parts are in the package.

Ⓐ x 2pcs  Six-sleeved Shelf	Ⓑ x 2pcs  Small Shelf	Ⓒ x 2pcs  Side Hook	Ⓓ x 2pcs  Support Rail	Ⓔ x 6pcs 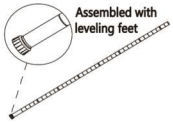 Lower pole
Ⓕ x 6pcs  Upper pole	Ⓖ x 2pcs 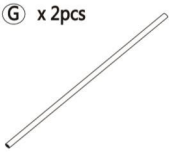 Long Clothes Hanger Rod	Ⓗ x 1pc  Short Clothes Hanger Rod	Ⓘ x 6pcs  Hook	Ⓙ x 6pcs  Screw
Ⓚ x 56+2pcs (2pcs are for spare use)  Plastic Clip	Ⓛ x 2sets  Anti-tip Device	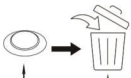		

ASSEMBLY STEPS

Step 1 **Assemble the plastic clips (K) on the lower pole (E) for later assembly.**

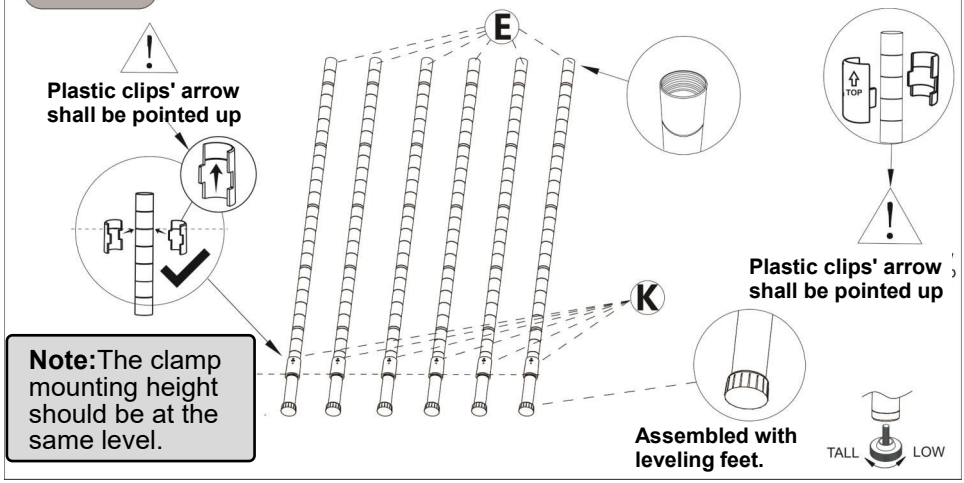

Step 2

Assemble Six-sleeved shelf(A)

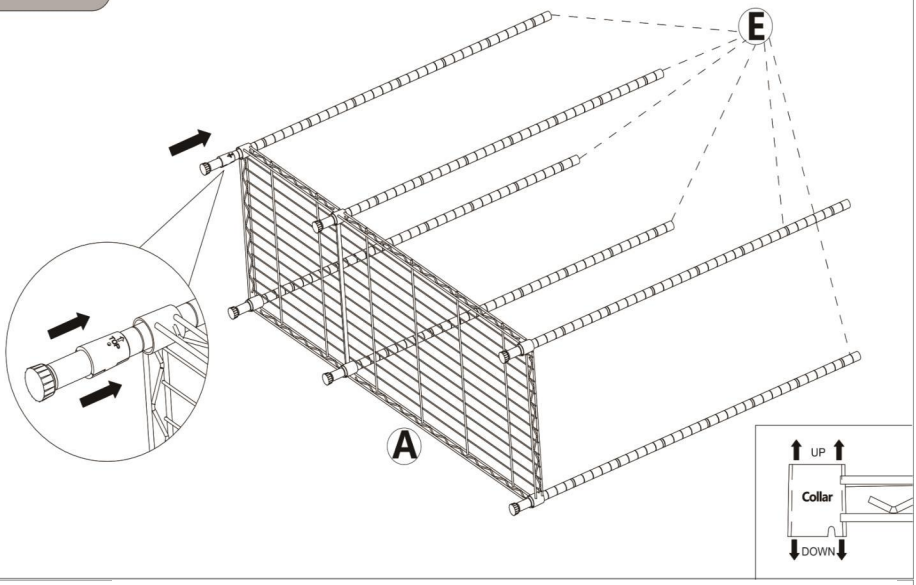

Step 3

It is kindly advised to lay a thick cloth or a board over the edge of the wire shelf to prevent damage when hitting it with a rubber mallet, make the shelf firmly fastened to the poles. (Rubber mallet is not included.)

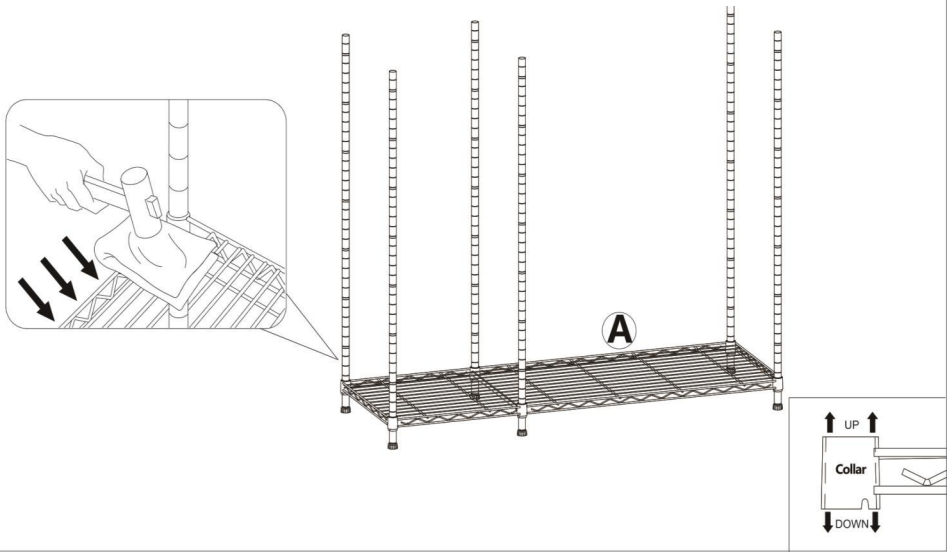

Step 4

Assemble Plastic Clip(K), and then install small shelf(B)

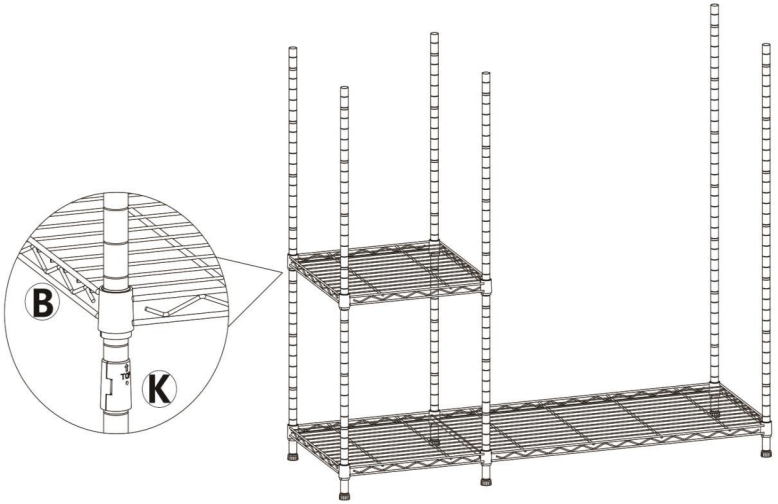

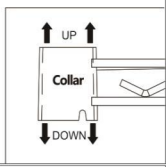

Step 5

Assemble Upper pole(F).

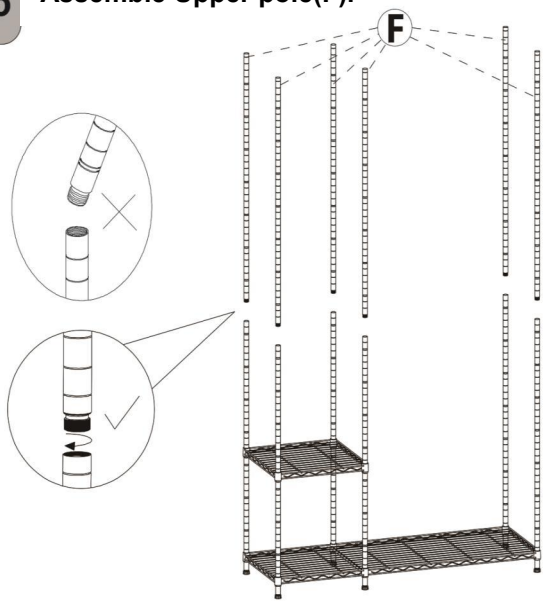

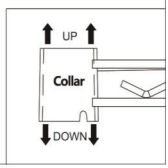

Step 6

Assemble Plastic Clip(K), and then install Support Rail(D)

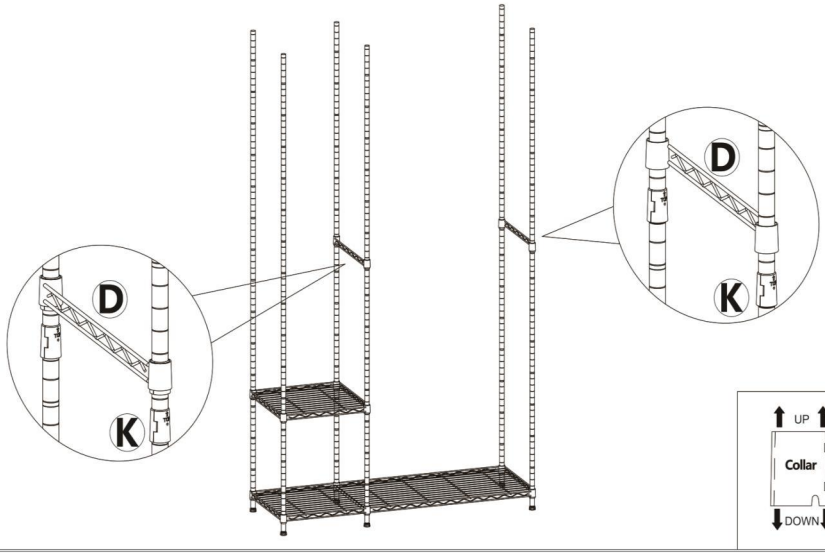

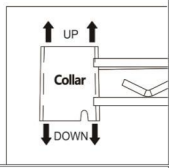

Step 7

Assemble Plastic Clip(K), and then install small shelf(B)

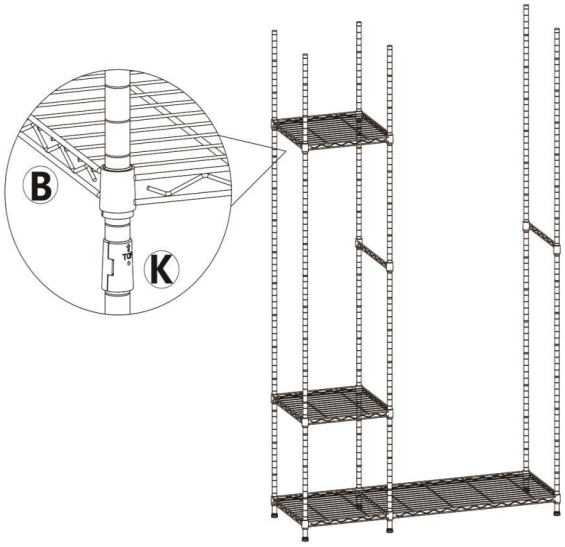

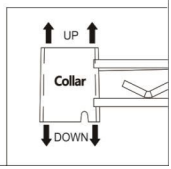

Step 8

Assemble Plastic Clip(K), and then install Side Hook(C)

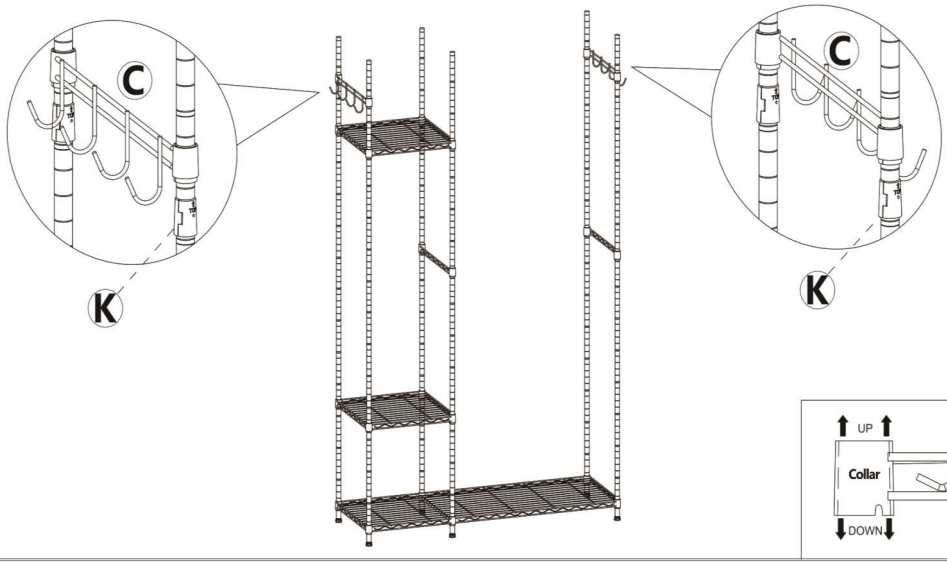

Step 9

Assemble Plastic Clip(K), and then install Six-sleeved Shelf(A)

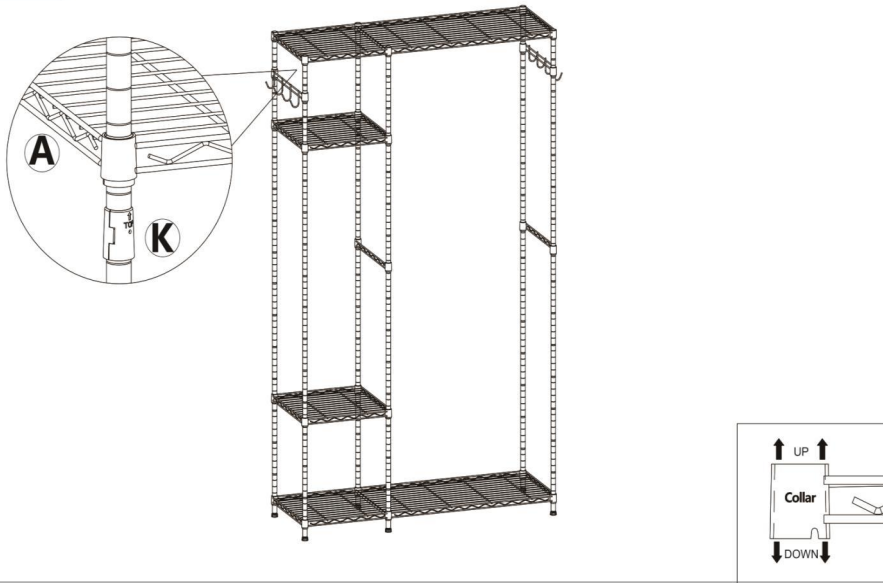

Step 10

Assemble the hanger rod(G) (H) using screws (J) and hook bracket(I)

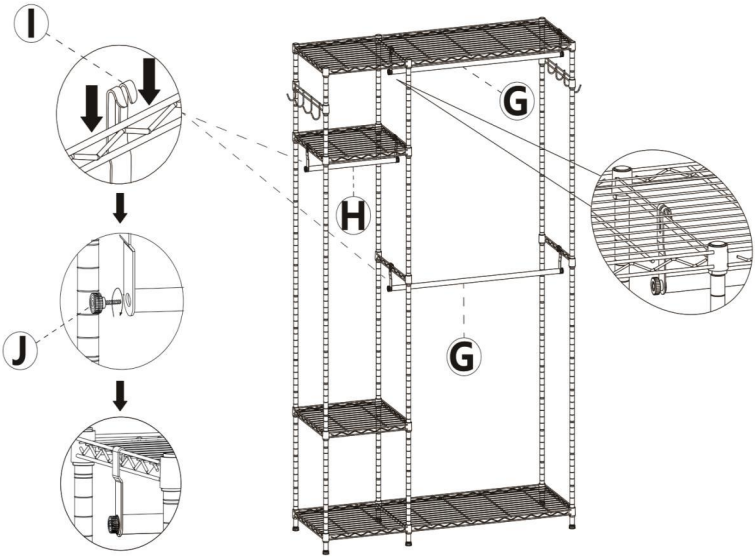

Step 11

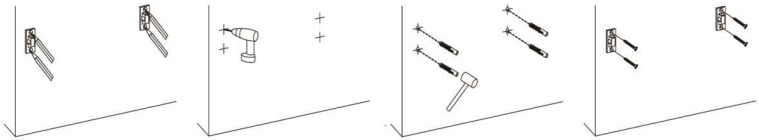

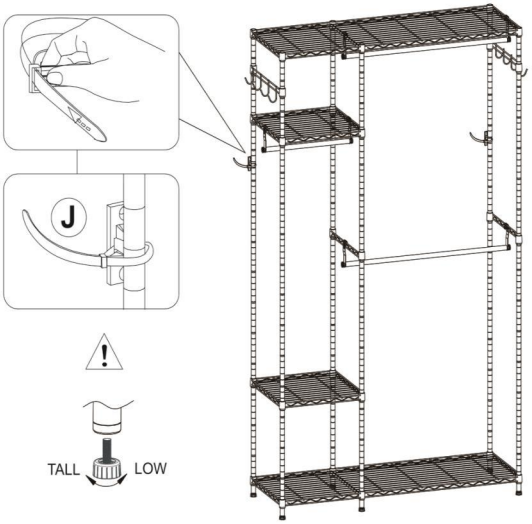

Tips:

- **It can make the product fixed to the wall.**
- **The height of the shelves can be adjusted according to your needs.**
- **In case of uneven ground, you can adjust the leveling feet.**

PRODUCT PARAMETER

Model	SHSS11442192-2XM4B
Colour	Black
Safe Loading Weight	Weight: Up to 800 pounds (363 kg); Lattice Net: 40 kg Per Piece (Uniform Distribution); Hanging Rods: 30 kg Per Bar (Uniform Distribution); Row Hooks: 16.5 kg Per Row (Uniform Distribution)
Product Size	1140×420×1940mm



Manufacturer: Shanghaimuxinmuyeyouxiangongsi
Address: Shuangchenglu 803nong11hao1602A-1609shi, baoshanqu, shanghai 200000 CN.
Imported to AUS: SIHAO PTY LTD. 1 ROKEVA STREETEASTWOOD NSW 2122 Australia
Imported to USA: Sanven Technology Ltd. Suite 250, 9166 Anaheim Place, Rancho Cucamonga, CA 91730

UK	REP

YH CONSULTING LIMITED. C/O YH Consulting Limited Office 147, Centurion House, London Road, Staines-upon-Thames, Surrey, TW18 4AX

EC	REP

E-CrossStu GmbH
Mainzer Landstr.69,
60329 Frankfurt am Main.



VEVOR

Affordable. Reliable. Home Improvement.

Porte-vêtements de style armoire

MODÈLE : SHSS11442192-2XM4B

Machine Translated by Google

VEVOR
Affordable. Reliable. Home Improvement.

porte-vêtements de style armoire

MODÈLE : SHSS11442192-2XM4B

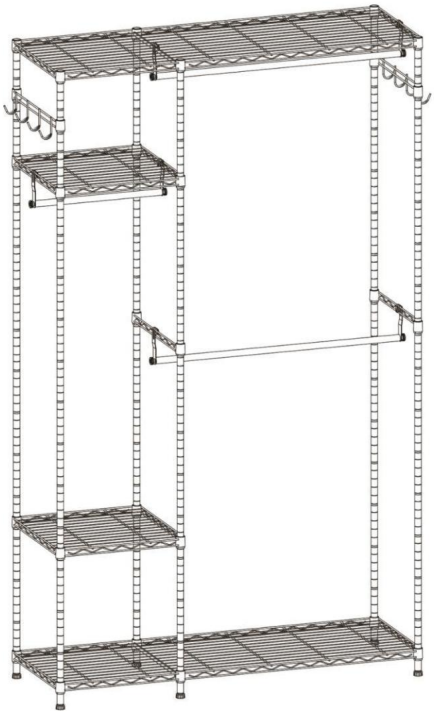

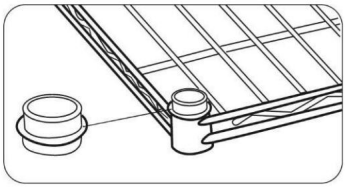

Réduire les dommages causés aux produits

Les capuchons en plastique sont utilisés pour réduire les frottements et les défauts des colliers coniques d'étagère pendant le transport, ils peuvent être jetés une fois que vous avez confirmé la livraison.

Ceci est le mode d'emploi d'origine. Veuillez lire attentivement l'intégralité du manuel avant utilisation. VEVOR se réserve le droit d'interpréter clairement ce manuel d'utilisation. L'apparence du produit dépend du produit que vous avez reçu. Veuillez nous excuser pour les éventuelles mises à jour technologiques ou logicielles.

IMPORTANT

1. IMPORTANT, À CONSERVER POUR RÉFÉRENCE ULTÉRIEURE : LIRE ATTENTIVEMENT



Lisez attentivement ces instructions et conservez-les pour une consultation ultérieure.
utilisation. Si ce produit est transmis à un tiers, ces
les instructions doivent être incluses.

Lors de l'utilisation du produit, des précautions de sécurité de base doivent toujours être respectées.
suivre pour réduire le risque de blessure, notamment les suivantes :

Ne laissez pas les enfants grimper sur le portant à vêtements ou jouer
avec. Ce produit doit être assemblé par des adultes compétents.
Utilisez toujours l'appareil sur un sol ferme et
plat. Ne vous asseyez pas et ne vous
suspendez pas sur le produit. Vérifiez que tous les composants et fixations de ce produit sont
sécurisé, ne pas utiliser si vous avez des doutes sur son adéquation à l'usage prévu.
Pour éviter de rayer le sol, assemblez l'étagère sur un sol doux
surface telle qu'un tapis.
Chargez l'appareil uniformément et placez les articles les plus lourds sur la partie inférieure
étagères.

2. NETTOYAGE ET ENTRETIEN :

Pour nettoyer, essuyez avec un chiffon doux légèrement humide.
N'utilisez jamais de détergents corrosifs, de brosses métalliques, de tampons à récurer abrasifs,
des ustensiles métalliques ou tranchants pour nettoyer le produit.

3. Puisque nous ne savons pas comment les fils et les tuyaux sont acheminés derrière votre laveuse ou sécheuse, nous recommandons :

Déplacez d'abord la machine à laver, puis assemblez le panier
selon les instructions, et quand il est au bon endroit, déplacez le
machine à laver arrière.
Ou après avoir observé les fils et les tuyaux à l'arrière, assemblez le rack
directement au bon endroit selon les étapes du manuel.

⚠ DANGER Risque d'étouffement !

Gardez tous les matériaux d'emballage hors de portée des enfants - ces matériaux sont
source potentielle de danger, par exemple la suffocation.

IMPORTANT

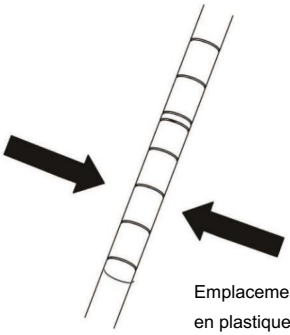

Emplacement pour maintenir les clips en plastique en place.

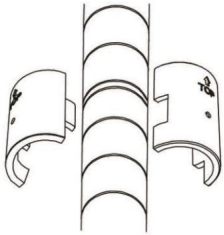

La flèche des clips en plastique doit être pointée vers le haut.

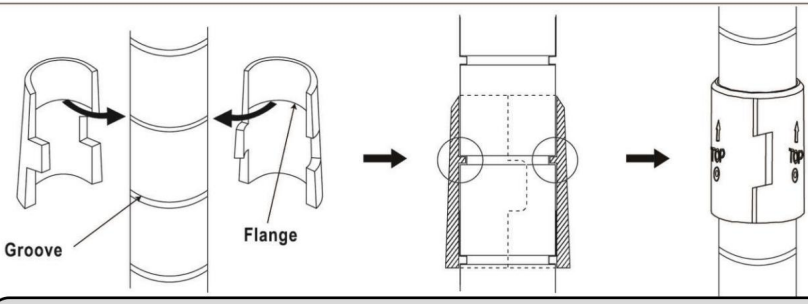

Remarque : Il y a plusieurs espaces entre deux clips en plastique fixés aux poteaux, comme illustré sur le dessin. Il s'agit d'un problème de conception structurelle plutôt que de qualité, qui vise à fixer solidement les étagères aux poteaux.

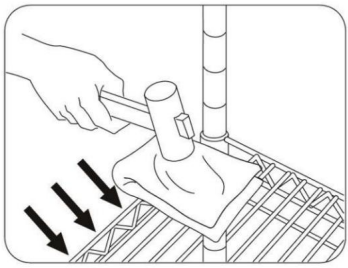

Remarque : il est conseillé de poser un tissu épais ou une planche sur le bord de l'étagère métallique pour éviter tout dommage en la frappant avec un maillet en caoutchouc, afin de bien fixer l'étagère aux poteaux.

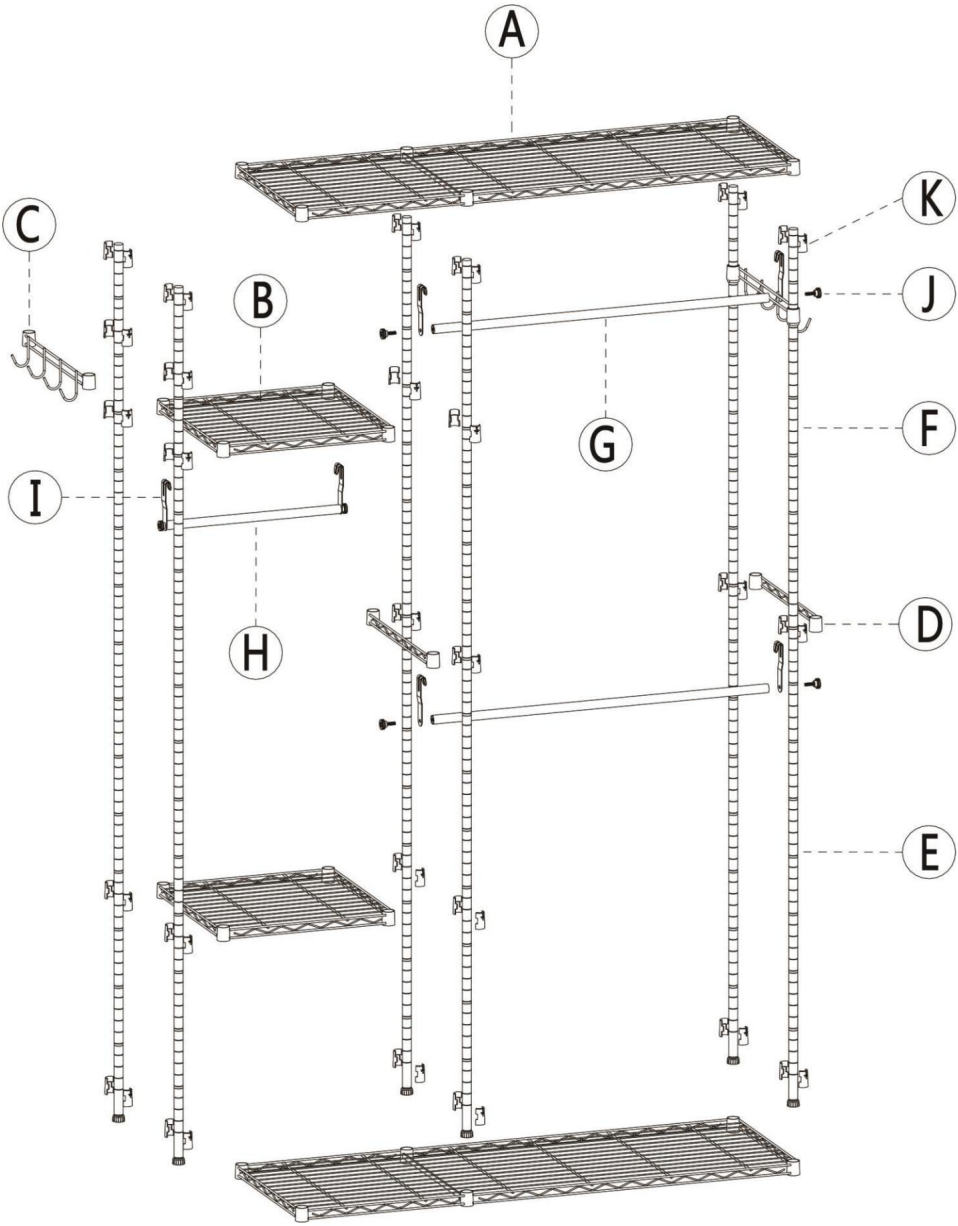
A
K
C
J
B
F
G
I
H
D
E

LISTE DES PIÈCES

Assurez-vous que toutes les pièces sont dans l'emballage.

Ⓐ x 2pcs Six-sleeved Shelf	Ⓑ x 2pcs Small Shelf	Ⓒ x 2pcs Side Hook	Ⓓ x 2pcs Support Rail	Ⓔ x 6pcs Assembled with leveling feet Lower pole
Ⓕ x 6pcs Upper pole	Ⓖ x 2pcs Long Clothes Hanger Rod	Ⓗ x 1pc Short Clothes Hanger Rod	Ⓘ x 6pcs Hook	Ⓙ x 6pcs Screw
Ⓚ x 56+2pcs (2pcs are for spare use) Plastic Clip	Ⓛ x 2sets Anti-tip Device	Plastic Cover Trash Car		

ÉTAPES D'ASSEMBLAGE

Step 1

Assemblez les clips en plastique (K) sur le poteau inférieur (E) pour un montage ultérieur.

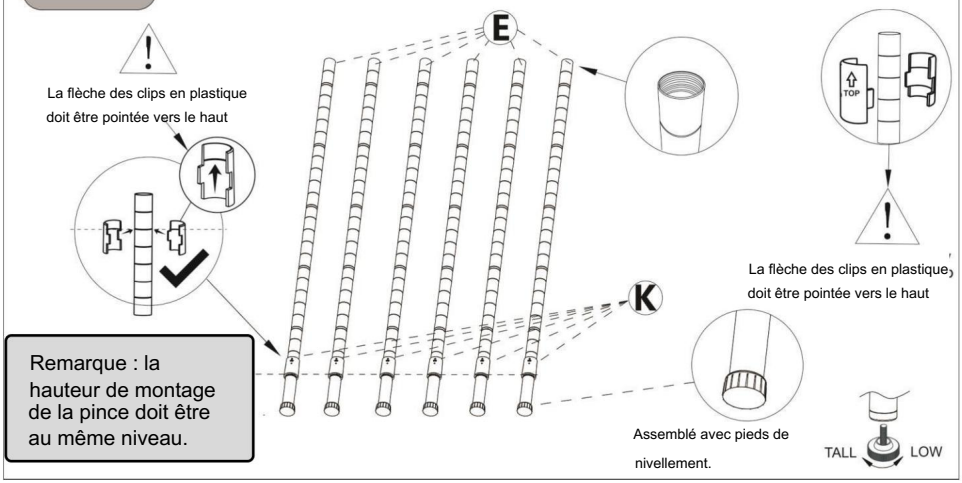

Step 2

Assembler l'étagère à six manches (A)

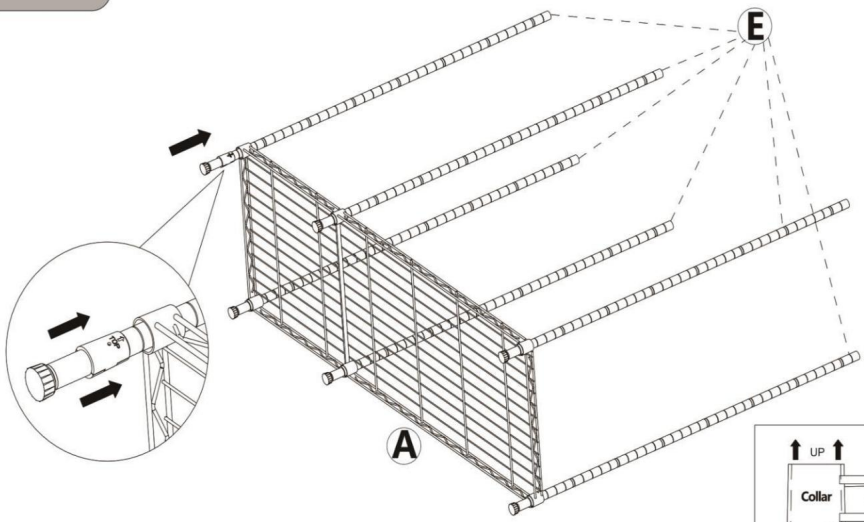

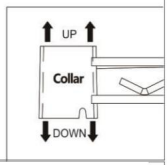

Step 3

Il est conseillé de recouvrir le bord de l'étagère d'un tissu épais ou d'une planche afin d'éviter tout dommage en cas de coup de maillet en caoutchouc et de bien la fixer aux poteaux. (Le maillet en caoutchouc n'est pas inclus.)

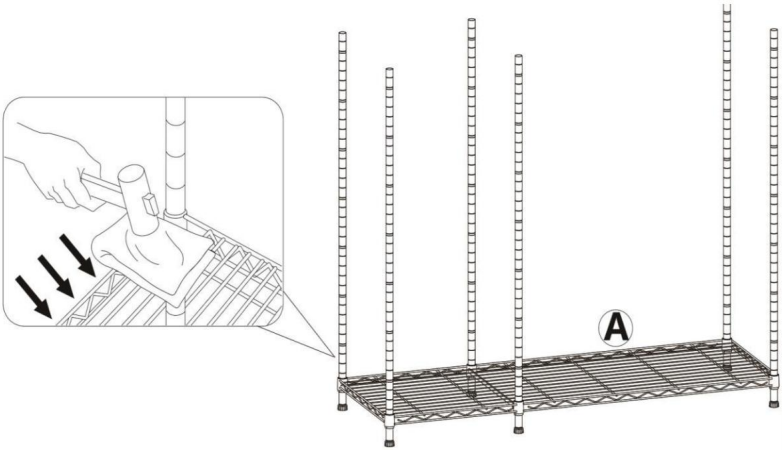

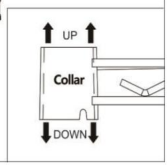

Step 4

Assemblez le clip en plastique (K), puis installez la petite étagère (B)

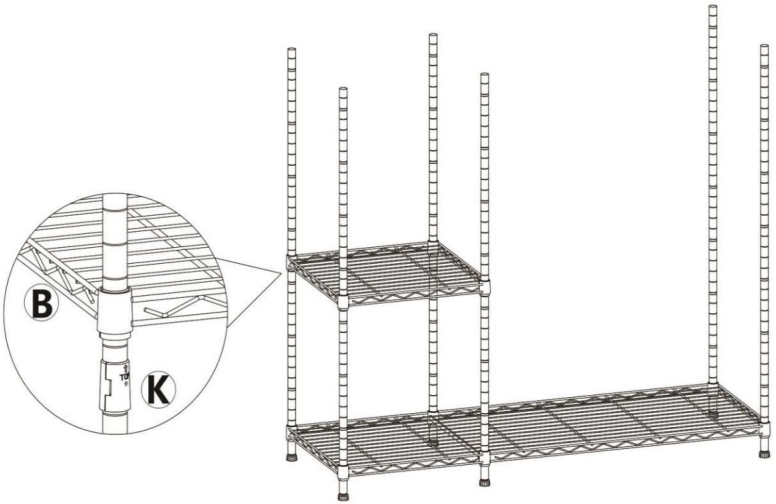

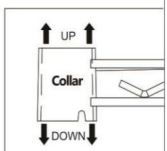

Step 5

Assembler le poteau supérieur (F).

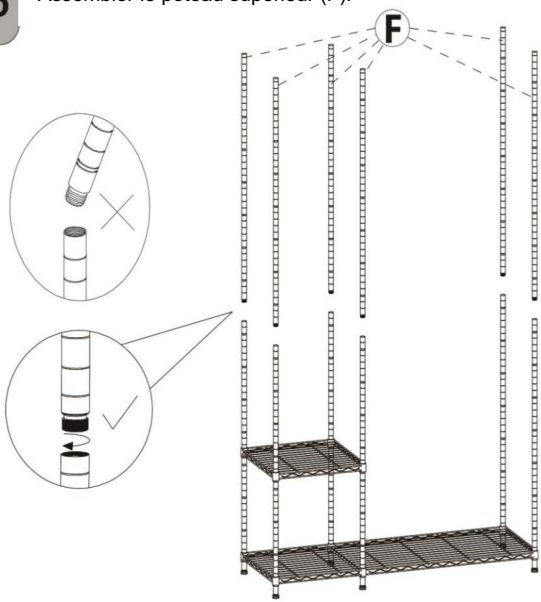

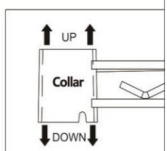

Step 6

Assemblez le clip en plastique (K), puis installez le rail de support (D)

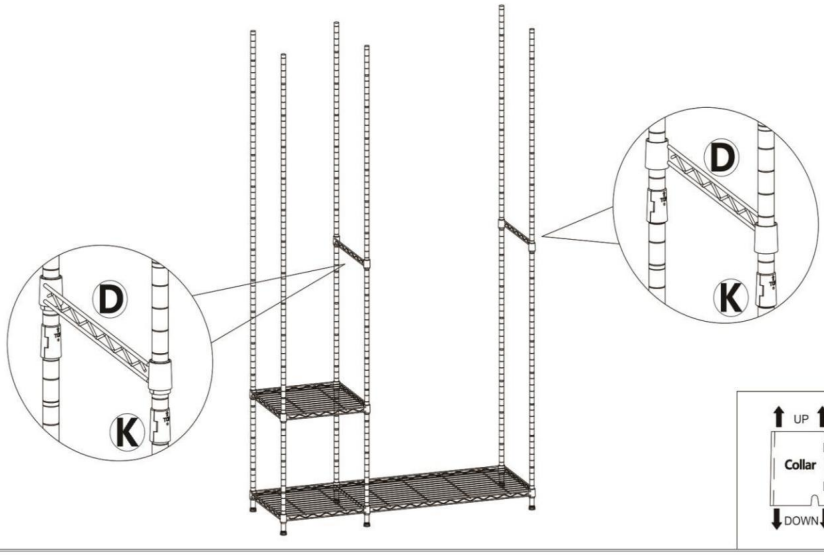

Step 7

Assemblez le clip en plastique (K), puis installez la petite étagère (B)

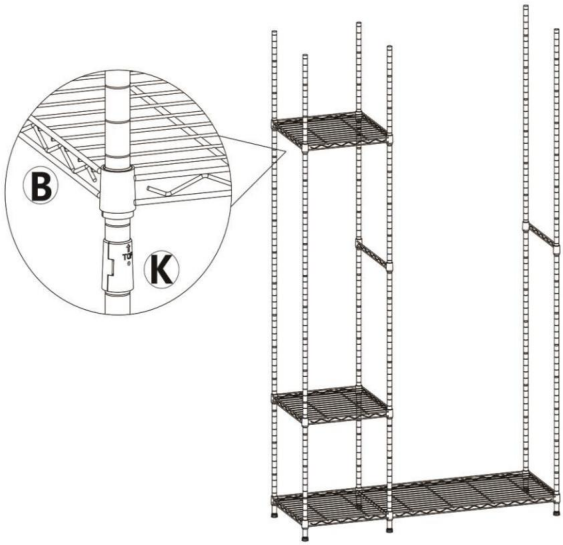

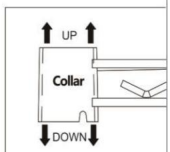

Step 8

Assemblez le clip en plastique (K), puis installez le crochet latéral (C)

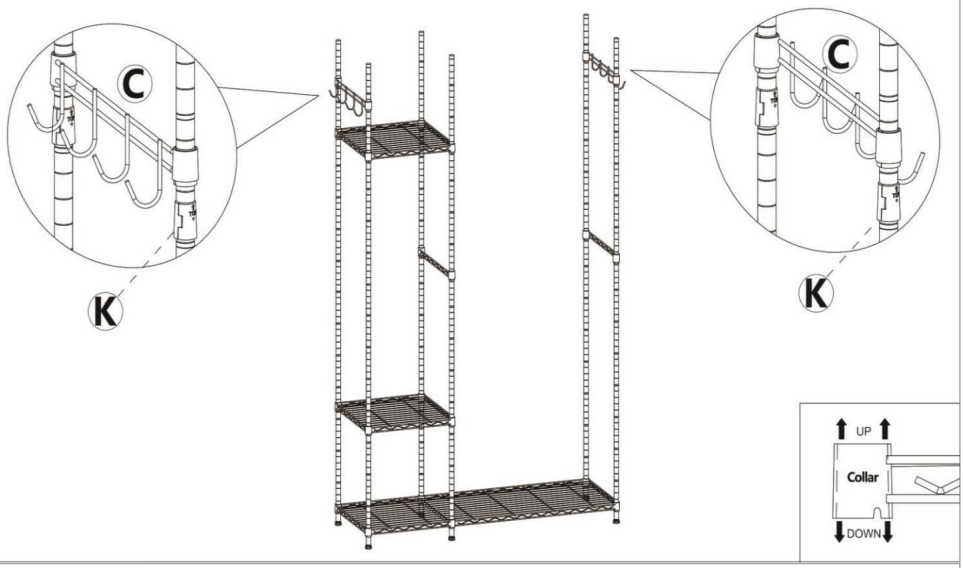

Step 9

Assemblez le clip en plastique (K), puis installez le manchon à six manchons

Étagère (A)

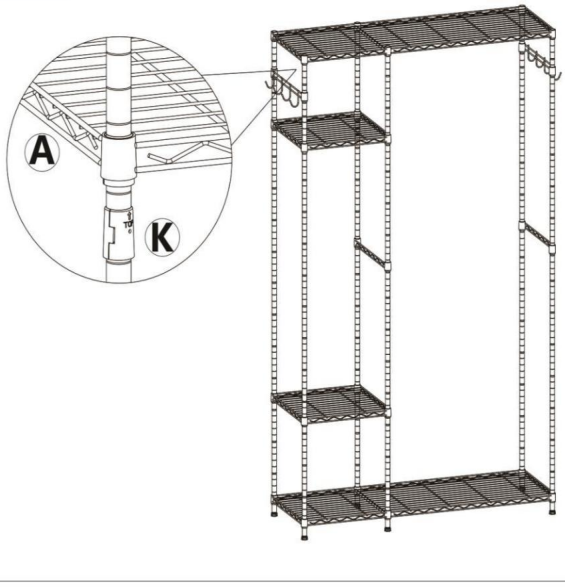

Step 10

Assemblez la tige de suspension (G) (H) à l'aide des vis (J) et du support de crochet (I)

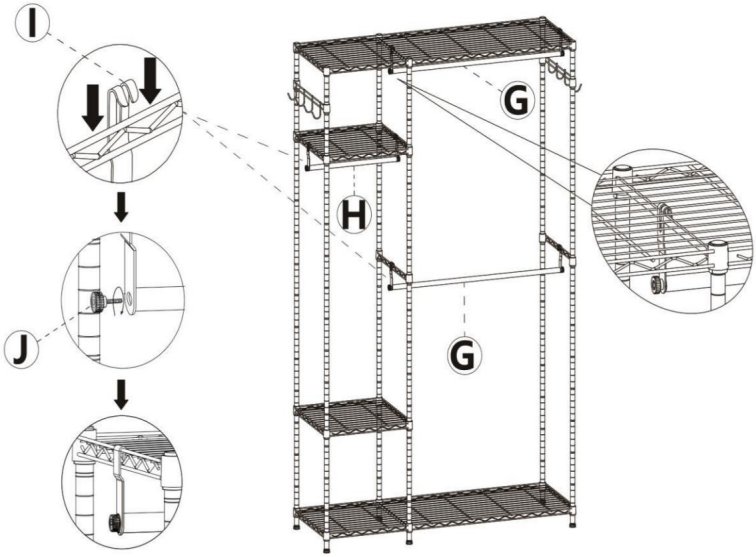

Step 11

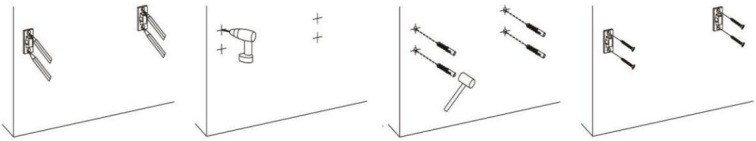

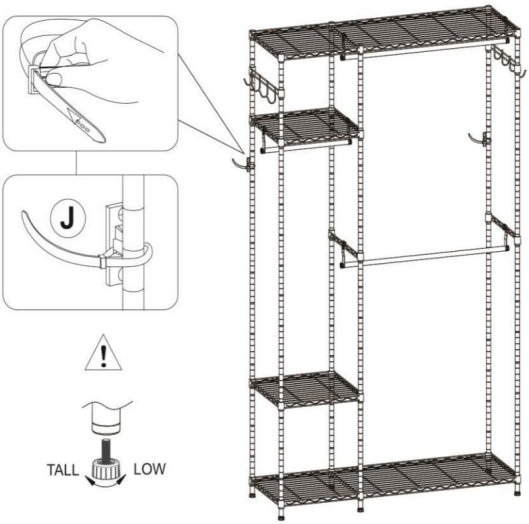

Conseils : Il peut fixer le produit au mur. La hauteur des étagères peut être ajustée selon vos besoins. En cas de sol irrégulier, vous pouvez ajuster les pieds de nivellement.

PARAMÈTRE DU PRODUIT

Modèle	SHSS11442192-2XM4B
Couleur	Noir
Chargement sécurisé Poids	Poids : jusqu'à 800 livres (363 kg) ; filet en treillis : 40 kg par pièce (répartition uniforme) ; tiges de suspension : 30 kg par barre (répartition uniforme) ; crochets de rangée : 16,5 kg par rangée (répartition uniforme)
Taille du produit 1140 × 420 × 1940 mm	



Fabricant : Shanghaimuxinmuyeyouxiangongsi Adresse : Shuangchenglu 803nong11hao1602A-1609shi, baoshanqu, shanghai 200000 CN.

Importé en Australie : SIHAO PTY LTD. 1 ROKEVA STREET, ASTWOOD NSW 2122, Australie

Importé aux États-Unis : Sanven Technology Ltd. Suite 250, 9166 Anaheim Place, Rancho Cucamonga, CA 91730

Représentant du Royaume-Uni	YH CONSULTING LIMITED. A/S YH Consulting Limited, bureau 147, Centurion House, London Road, Staines-upon-Thames, Surrey, TW18 4AX
REPRÉSENTANT DE LA CE	E-CrossStu GmbH Mainzer Landstr.69, 60329 Francfort-sur-le-Main.



VEVOR

Affordable. Reliable. Home Improvement.

Kleiderständer im Schrankstil

MODELL:SHSS11442192-2XM4B

VEVOR
Affordable. Reliable. Home Improvement.

Kleiderständer im Schrankstil

MODELL:SHSS11442192-2XM4B

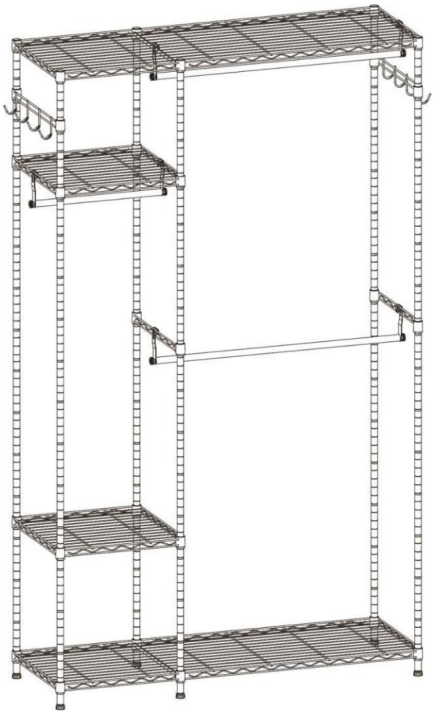

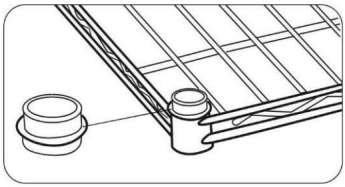

Reduzieren Sie Produktschäden

Die Kunststoffkappen dienen dazu, Reibung und Beschädigungen der Regalkegelmanschetten während des Transports zu verringern. Sie können nach Bestätigung der Lieferung entsorgt werden.

Dies ist die Originalanleitung. Bitte lesen Sie alle Anweisungen sorgfältig durch, bevor Sie das Gerät in Betrieb nehmen. VEVOR behält sich eine klare Auslegung unserer Bedienungsanleitung vor. Das Aussehen des Produkts hängt vom gelieferten Produkt ab. Bitte haben Sie Verständnis dafür, dass wir Sie nicht erneut über Technologie- oder Software-Updates informieren.

WICHTIG

1. WICHTIG, FÜR SPÄTERE BEZUGNAHME AUFBEWAHREN: SORGFÄLTIG LESEN



Lesen Sie diese Anweisungen sorgfältig durch und bewahren Sie sie für spätere

Wird dieses Produkt an Dritte weitergegeben, so sind diese

Anweisungen müssen beigefügt sein.

Bei der Verwendung des Produkts sollten immer grundlegende Sicherheitsvorkehrungen getroffen werden

Zur Verringerung des Verletzungsrisikos sind folgende Maßnahmen zu beachten:

ÿ Lassen Sie Kinder nicht auf den Kleiderständer klettern oder damit spielen. ÿ Dieses

Produkt muss von fachkundigen Erwachsenen zusammengebaut werden. ÿ

Verwenden Sie das Produkt immer auf einem festen,

ebenen Untergrund. ÿ Setzen oder hängen Sie sich

nicht auf das Produkt. ÿ Stellen Sie sicher, dass alle Komponenten und Befestigungen dieses Produkts fest sitzen.

sicher ist, verwenden Sie es nicht, wenn Sie Zweifel an der Eignung für den vorgesehenen Zweck haben.

ÿ Um Kratzer auf dem Boden zu vermeiden, montieren Sie das Regal auf einer weichen

Oberfläche wie einem Teppich. ÿ

Beladen Sie das Gerät gleichmäßig und legen Sie die schwersten Gegenstände auf die untere

Regale.

2. REINIGUNG UND WARTUNG:

ÿ Zum Reinigen mit einem weichen, leicht feuchten Tuch

abwischen. ÿ Verwenden Sie niemals ätzende Reinigungsmittel, Drahtbürsten, Scheuerschwämme,

Verwenden Sie zum Reinigen des Produkts keine metallischen oder scharfen Gegenstände.

3. Da wir nicht wissen, wie die Kabel und Rohre hinter Ihrem

Waschmaschine oder Trockner, empfehlen wir:

ÿ Zuerst die Waschmaschine wegräumen, dann den Korb montieren

gemäß den Anweisungen, und wenn es an der richtigen Stelle ist, bewegen Sie die

Waschmaschine zurück.

ÿ Oder montieren Sie das Rack, nachdem Sie die Kabel und Rohre auf der Rückseite überprüft haben

direkt an der richtigen Stelle gemäß den Schritten im Handbuch.

⚠ DANGER **Erstickungsgefahr!**

Bewahren Sie Verpackungsmaterialien außerhalb der Reichweite von Kindern auf – diese Materialien sind

potentielle Gefahrenquelle, zB Erstickung.

WICHTIG

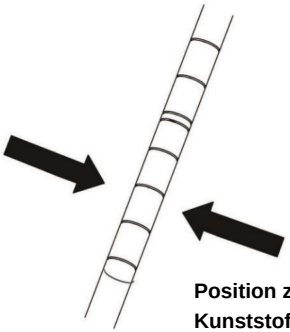

Position zum Festhalten der Kunststoffklammern.

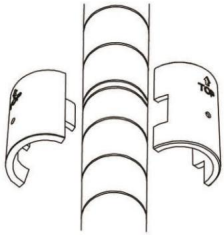

Der Pfeil der Kunststoffclips muss nach oben zeige

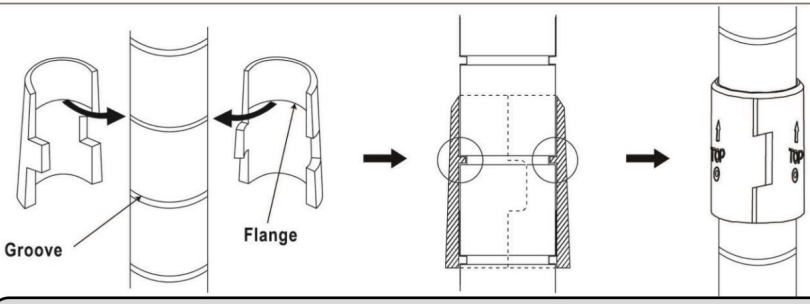

Hinweis: Zwischen zwei an den Stangen montierten Kunststoffclips befinden sich mehrere Lücken, wie in der Zeichnung dargestellt. Dies ist eher ein strukturelles Design als ein Qualitätsproblem und zielt darauf ab, die Regale fest an den Stangen zu befestigen.

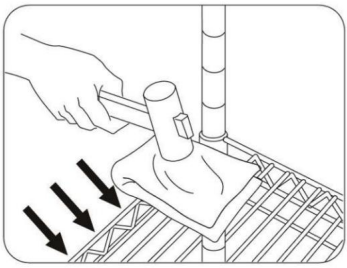

Hinweis: Es wird empfohlen, ein dickes Tuch oder ein Brett über die Kante des Drahtregals zu legen, um Schäden beim Schlagen mit einem Gummihammer zu vermeiden und das Regal fest an den Stangen zu befestigen.

TEILELISTE

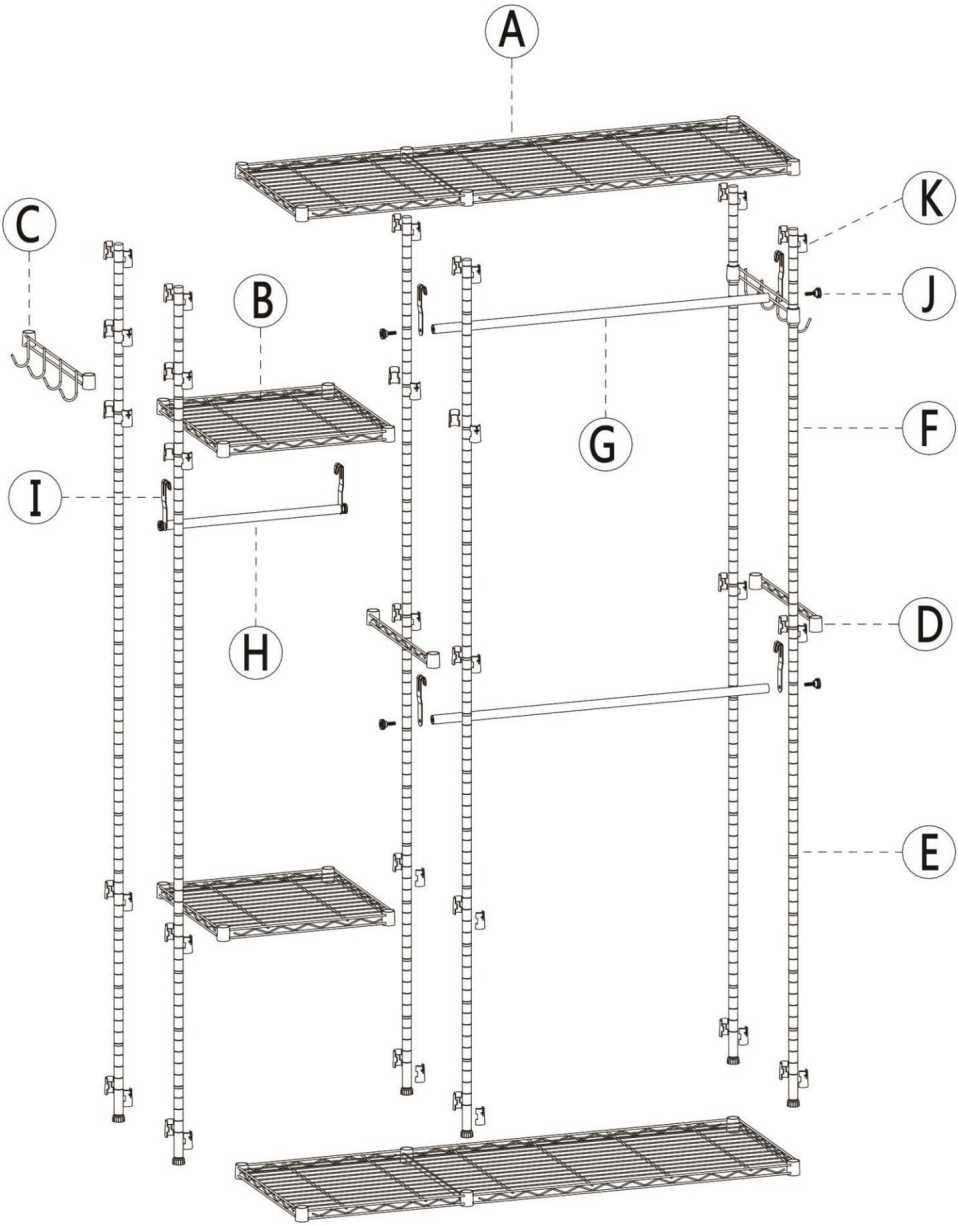

TEILELISTE

Stellen Sie sicher, dass alle Teile im Paket sind.

Ⓐ x 2pcs  Six-sleeved Shelf	Ⓑ x 2pcs  Small Shelf	Ⓒ x 2pcs  Side Hook	Ⓓ x 2pcs  Support Rail	Ⓔ x 6pcs 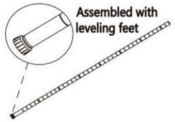 Lower pole
Ⓕ x 6pcs  Upper pole	Ⓖ x 2pcs 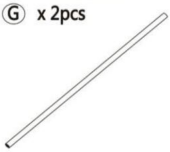 Long Clothes Hanger Rod	Ⓗ x 1pc  Short Clothes Hanger Rod	Ⓘ x 6pcs  Hook	Ⓙ x 6pcs  Screw
Ⓚ x 56+2pcs (2pcs are for spare use)  Plastic Clip	Ⓛ x 2sets  Anti-tip Device	 Plastic Cover Trash Car		

MONTAGEANLEITUNG

Step 1

Montieren Sie die Kunststoffclips (K) zur späteren Montage an der unteren Stange (E).

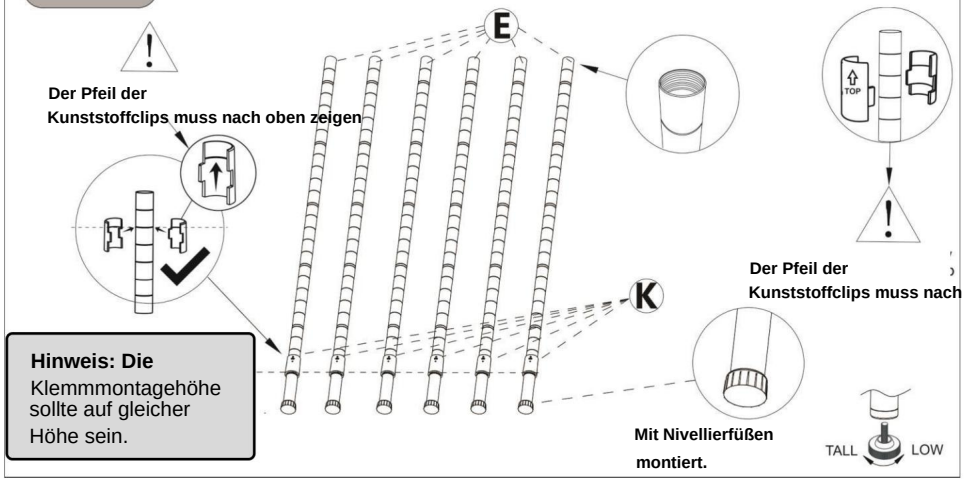

Step 2

Sechsarmiges Regal zusammenbauen (A)

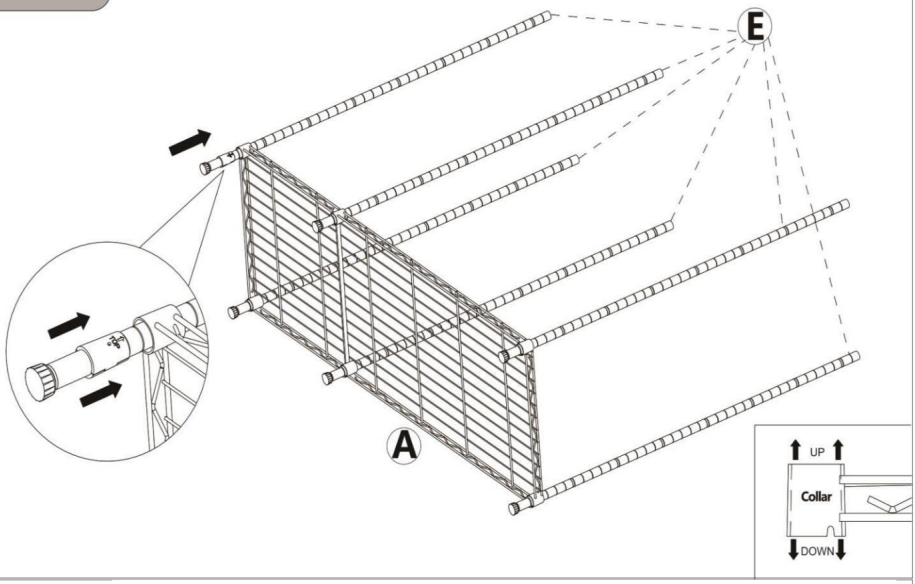

Step 3

Es wird empfohlen, ein dickes Tuch oder Brett über die Kante des Drahtregals zu legen, um Schäden beim Schlagen mit einem Gummihammer zu vermeiden. Befestigen Sie das Regal fest an den Stangen. (Gummihammer ist nicht im Lieferumfang enthalten.)

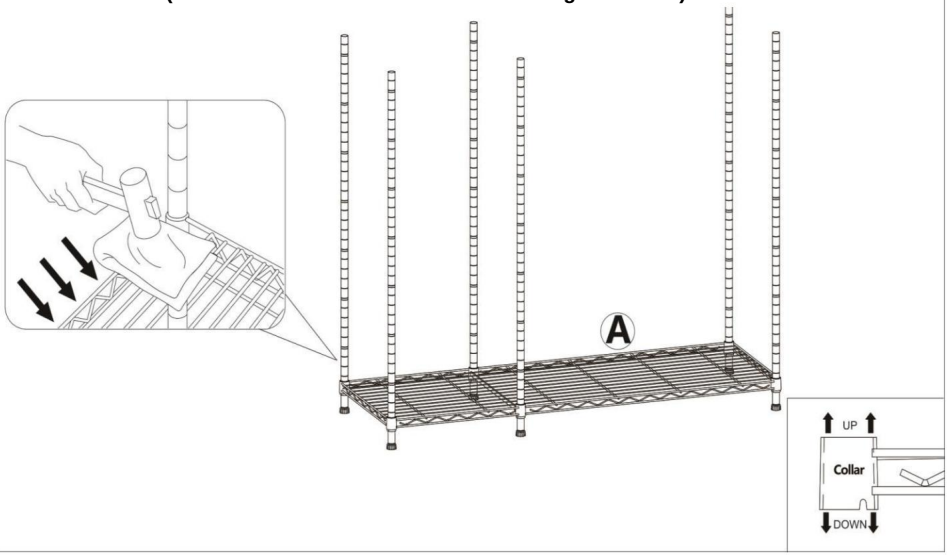

Step 4

Montieren Sie den Kunststoffclip (K) und installieren Sie dann das kleine Regal (B).

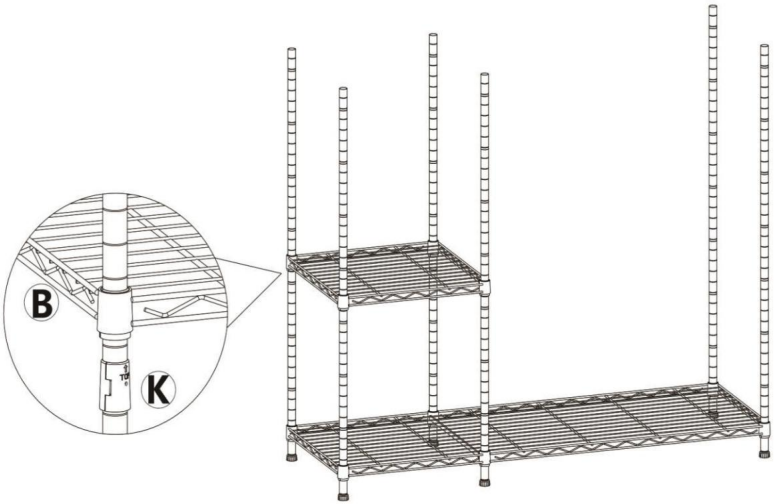

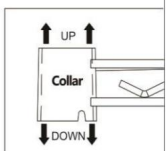

Step 5

Obere Stange (F) zusammenbauen.

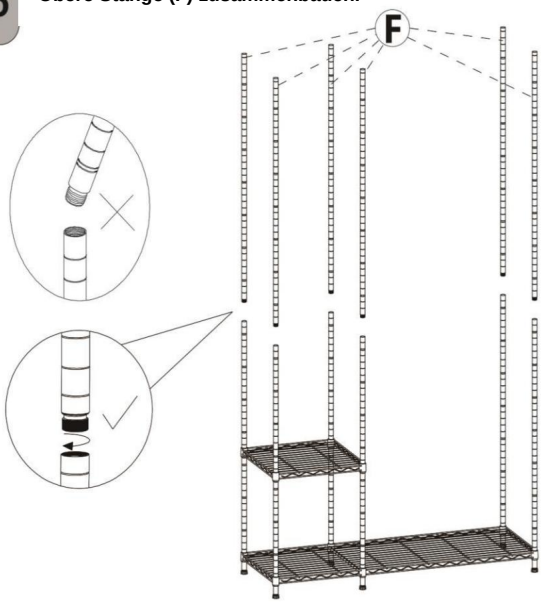

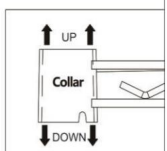

Step 6

Kunststoffclip (K) montieren und dann Stützschiene (D) installieren

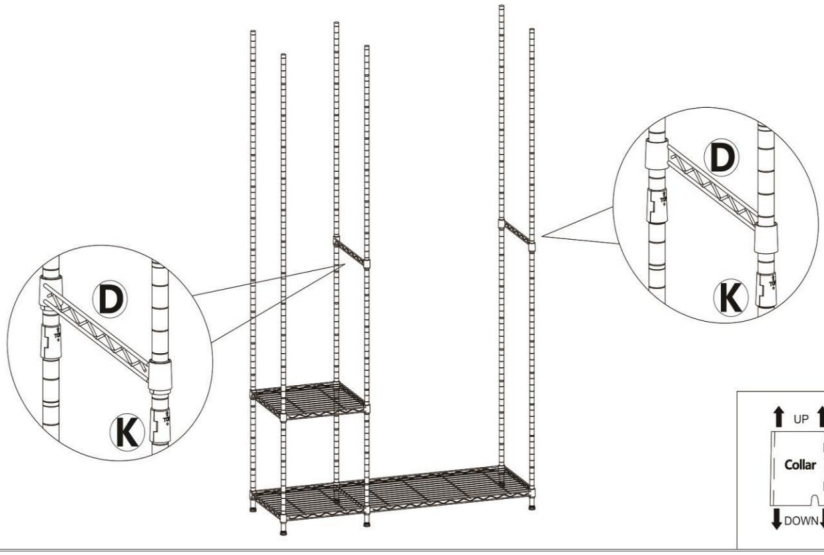

Step 7

Montieren Sie den Kunststoffclip (K) und installieren Sie dann das kleine Regal (B).

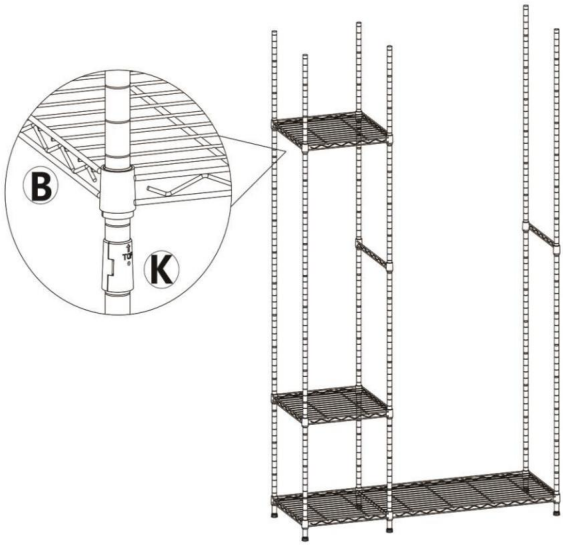

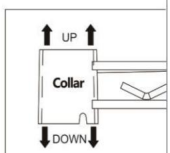

Step 8

Montieren Sie den Kunststoffclip (K) und installieren Sie dann den Seitenhaken (C).

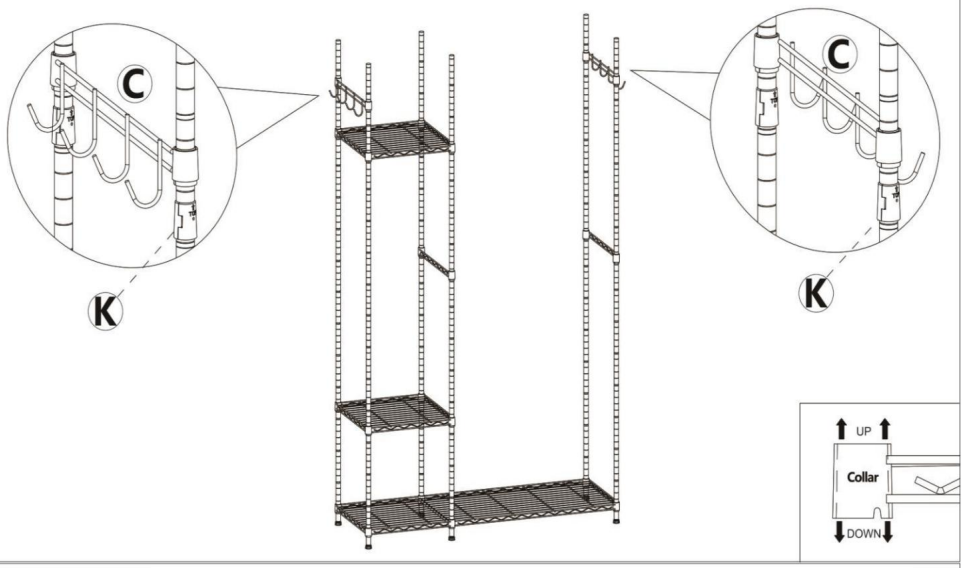

Step 9

Montieren Sie den Kunststoffclip (K) und installieren Sie dann den Sechs-Ärmel-Regal (A)

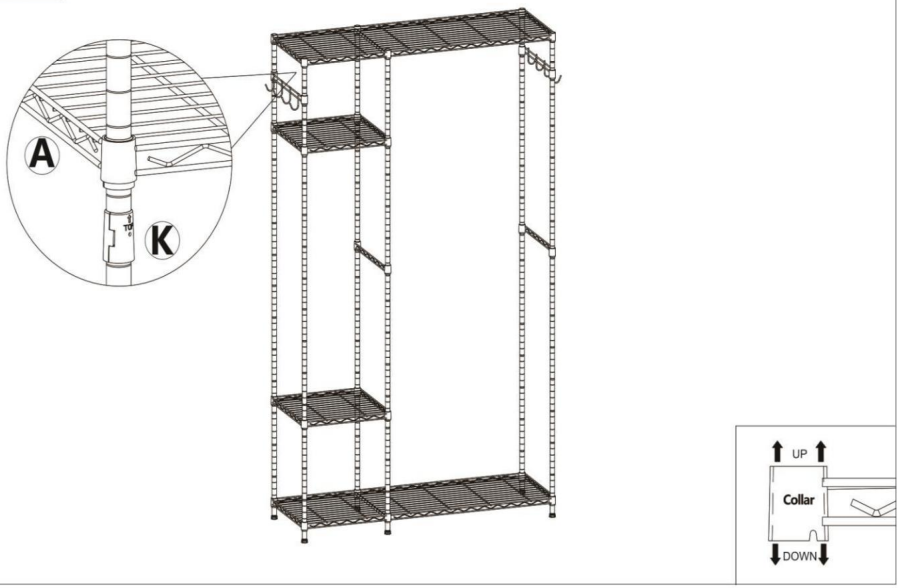

Step 10

Montieren Sie die Kleiderstange (G) (H) mit Schrauben (J) und Hakenhalterung (I).

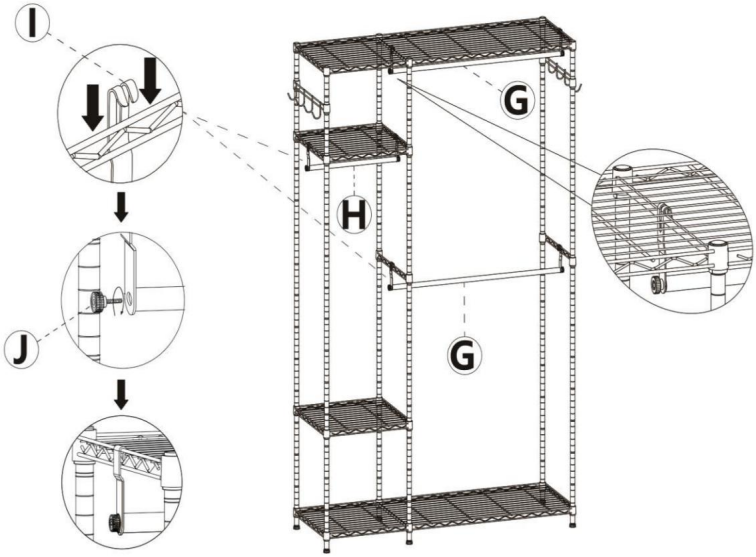

Step 11

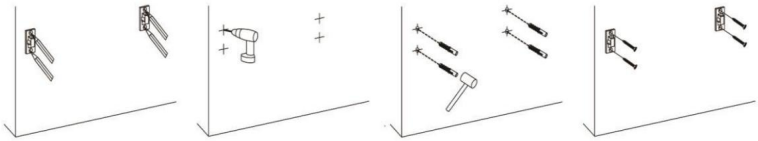

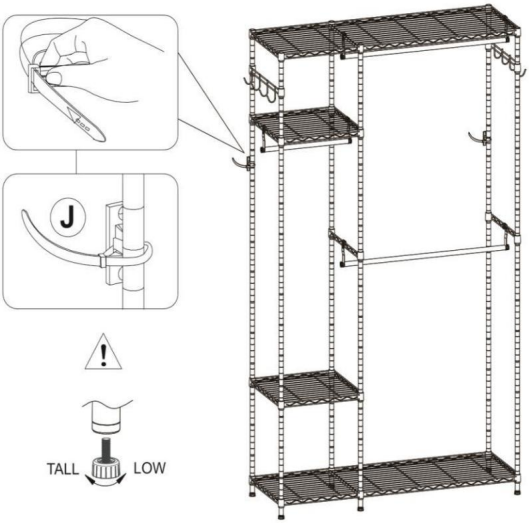

Tipps:

ÿ **Das Produkt kann an der Wand befestigt werden.** ÿ **Die Höhe der Regale kann nach Bedarf angepasst werden.**

ÿ **Bei unebenem Boden können Sie die Nivellierfüße anpassen.**

PRODUKTPARAMETER

Modell	SHSS11442192-2XM4B
Farbe	Schwarz
Sicheres Laden Gewicht	Gewicht: Bis zu 800 Pfund (363 kg); Gitternetz: 40 kg pro Stück (gleichmäßige Verteilung); Hängestangen: 30 kg pro Stange (gleichmäßige Verteilung); Reihenhaken: 16,5 kg pro Reihe (gleichmäßige Verteilung)
Produktgröße 1140 × 420 × 1940 mm	



Hersteller: Shanghaimuxinmuyeyouxiangongsi **Adresse:**
Shuangchenglu 803nong11hao1602A-1609shi, baoshanqu, Shanghai 200000 CN.

Importiert nach AUS: SIHAO PTY LTD. 1 ROKEVA STREETEASTWOOD NSW 2122 Australien

Importiert in die USA: Sanven Technology Ltd. Suite 250, 9166 Anaheim Place, Rancho Cucamonga, CA 91730

UK REP

YH CONSULTING LIMITED. C/O YH Consulting Limited, Büro 147, Centurion House, London Road, Staines-upon-Thames, Surrey, TW18 4AX

EG-Vertreter

E-CrossStu GmbH
Mainzer Landstr.69,
60329 Frankfurt am Main.



VEVOR

Affordable. Reliable. Home Improvement.

Appendiabiti in stile mobile

MODELLO:SHSS11442192-2XM4B

VEVOR
Affordable. Reliable. Home Improvement.

appendiabiti in stile mobile

MODELLO:SHSS11442192-2XM4B

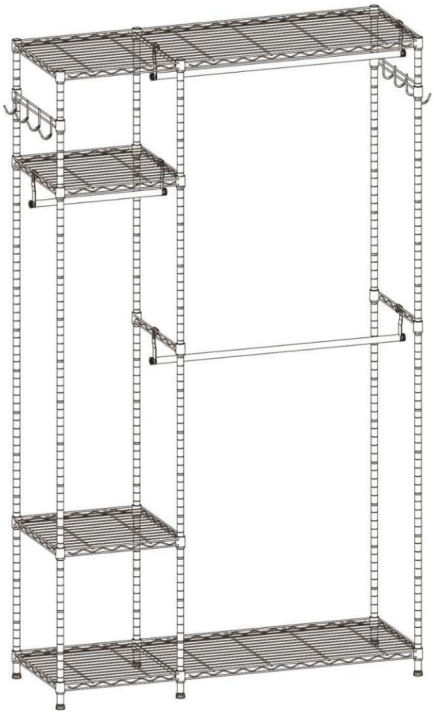

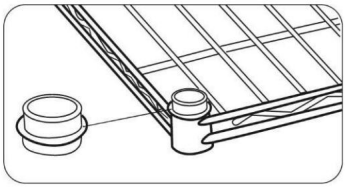

Ridurre i danni al prodotto

I tappi di plastica servono a ridurre l'attrito e i difetti dei collari dei coni dei ripiani durante il trasporto; possono essere gettati via una volta confermata la consegna.

Queste sono le istruzioni originali, si prega di leggere attentamente tutte le istruzioni del manuale prima dell'uso. VEVOR si riserva la piena interpretazione del proprio manuale utente. L'aspetto del prodotto dipenderà dal prodotto ricevuto. Vi preghiamo di scusarci se non vi informeremo più in caso di aggiornamenti tecnologici o software sul nostro prodotto.

IMPORTANTE

1. IMPORTANTE, CONSERVARE PER RIFERIMENTO FUTURO: LEGGERE ATTENTAMENTE



Leggere attentamente queste istruzioni e conservarle per uso futuro uso. Se questo prodotto viene passato a terzi, questi devono essere incluse le istruzioni.

Quando si utilizza il prodotto, è necessario adottare sempre le precauzioni di sicurezza di base seguite per ridurre il rischio di lesioni, tra cui:

ÿ Non lasciare che i bambini si arrampichino o giochino con l'appendiabiti. ÿ Questo prodotto deve essere assemblato da adulti competenti. ÿ Utilizzare sempre su una superficie solida e piana. ÿ Non sedersi o appendersi al prodotto. ÿ Verificare che tutti i componenti e i fissaggi di questo pr
sicuro, non utilizzare se si hanno dubbi sulla sua idoneità allo scopo.

ÿ Per evitare di graffiare il pavimento, montare la scaffalatura su un supporto morbido superficie come un tappeto. ÿ

Caricare l'unità in modo uniforme e posizionare gli oggetti più pesanti sul lato inferiore scaffali.

2. PULIZIA E MANUTENZIONE:

ÿ Per pulire, passare un panno morbido e leggermente umido. ÿ Non utilizzare mai detergenti corrosivi, spazzole metalliche, pagliette abrasive, utensili metallici o affilati per pulire il prodotto.

3. Poiché non sappiamo come vengono instradati i fili e i tubi dietro il tuo lavatrice o asciugatrice, consigliamo:

ÿ Prima spostare la lavatrice, poi montare il cestello secondo le istruzioni e quando è nel posto giusto, spostare il lavatrice indietro.

ÿ Oppure dopo aver osservato i fili e i tubi sul retro, assemblare il rack direttamente nel posto giusto seguendo i passaggi indicati nel manuale.

⚠ DANGER **Rischio di soffocamento!**

Tenere tutti i materiali di imballaggio lontano dalla portata dei bambini: questi materiali sono un potenziale fonte di pericolo, ad esempio soffocamento.

IMPORTANTE

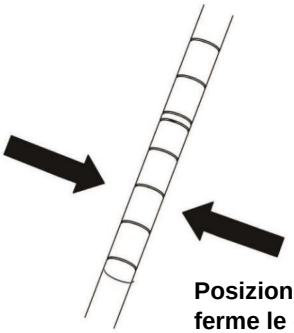

Posizione in cui tenere ferme le clip di plastica.

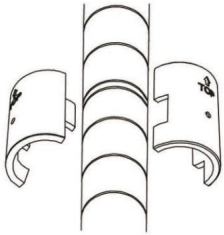

La freccia delle clip di plastica deve essere rivolta verso l'alto.

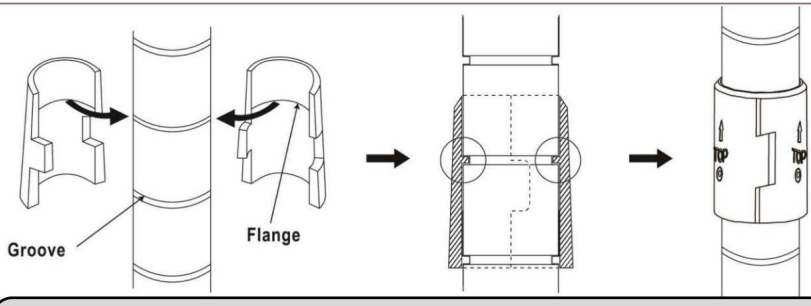

Nota: ci sono diversi spazi tra due clip di plastica assemblate sui pali, come mostrato nel disegno. Si tratta di un problema strutturale, non di qualità, che mira a fissare saldamente i ripiani ai pali.

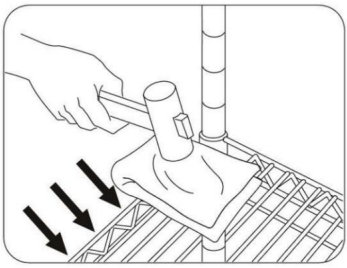

Nota: si consiglia di stendere un panno spesso o una tavola sul bordo del ripiano metallico per evitare danni se lo si colpisce con un martello di gomma, in modo da fissare saldamente il ripiano ai pali.

ELENCO DEI PEZZI

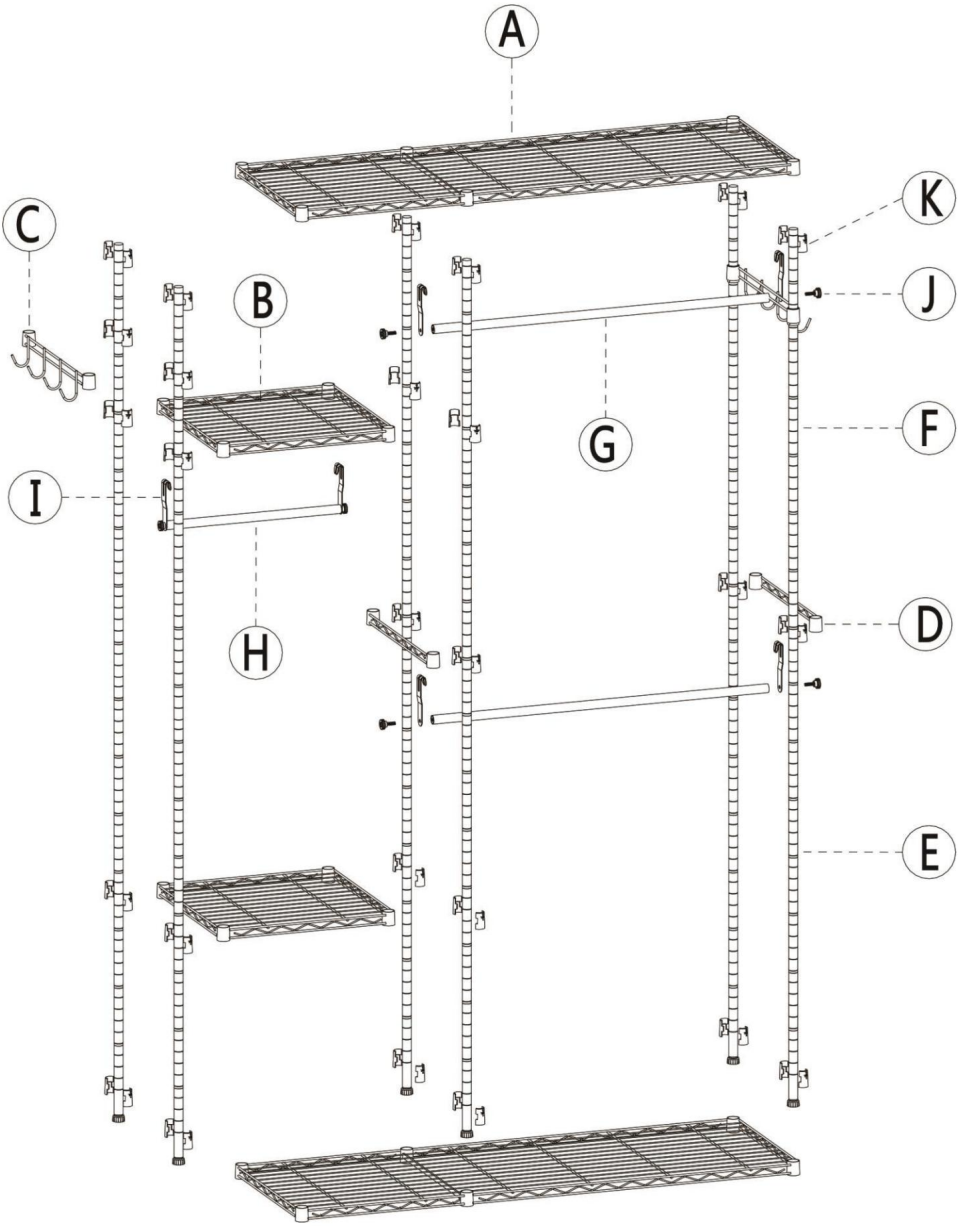

ELENCO DEI PEZZI

Assicurarsi che tutti i pezzi siano presenti nella confezione.

Ⓐ x 2pcs Six-sleeved Shelf	Ⓑ x 2pcs Small Shelf	Ⓒ x 2pcs Side Hook	Ⓓ x 2pcs Support Rail	Ⓔ x 6pcs Assembled with leveling feet Lower pole
Ⓕ x 6pcs Upper pole	Ⓖ x 2pcs Long Clothes Hanger Rod	Ⓗ x 1pc Short Clothes Hanger Rod	Ⓘ x 6pcs Hook	Ⓙ x 6pcs Screw
Ⓚ x 56+2pcs (2pcs are for spare use) Plastic Clip	Ⓛ x 2sets Anti-tip Device	Plastic Cover Trash Car		

FASI DI MONTAGGIO

Step 1

Montare le clip di plastica (K) sul palo inferiore (E) per il successivo assemblaggio.

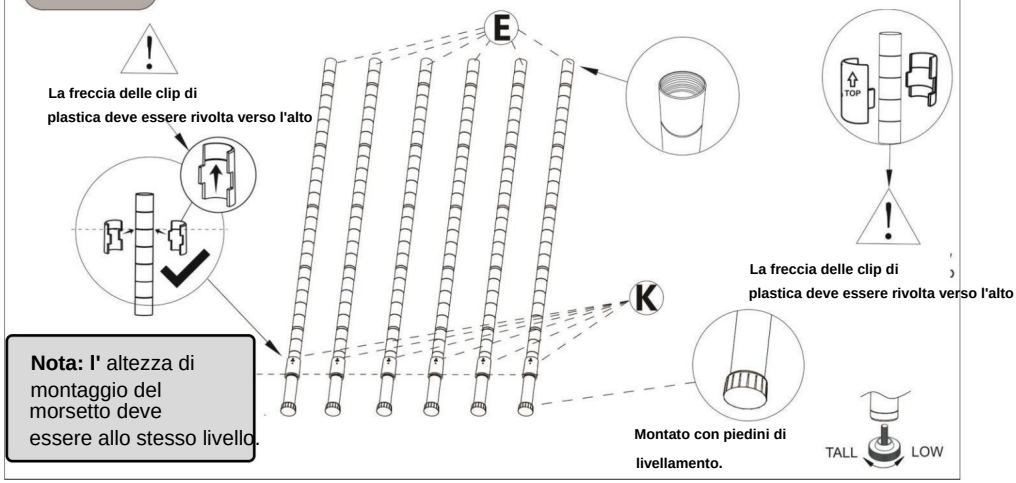

Step 2

Montare il ripiano a sei maniche (A)

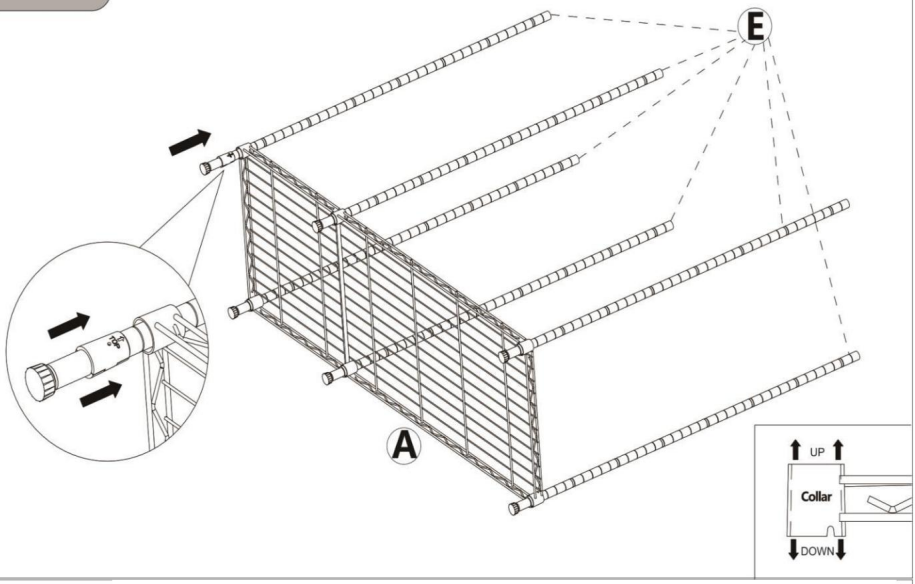

Step 3

Si consiglia di stendere un panno spesso o un'asse sul bordo del ripiano metallico per evitare danni se lo si colpisce con un martello di gomma, in modo da fissare saldamente il ripiano ai pali. (Il martello di gomma non è incluso.)

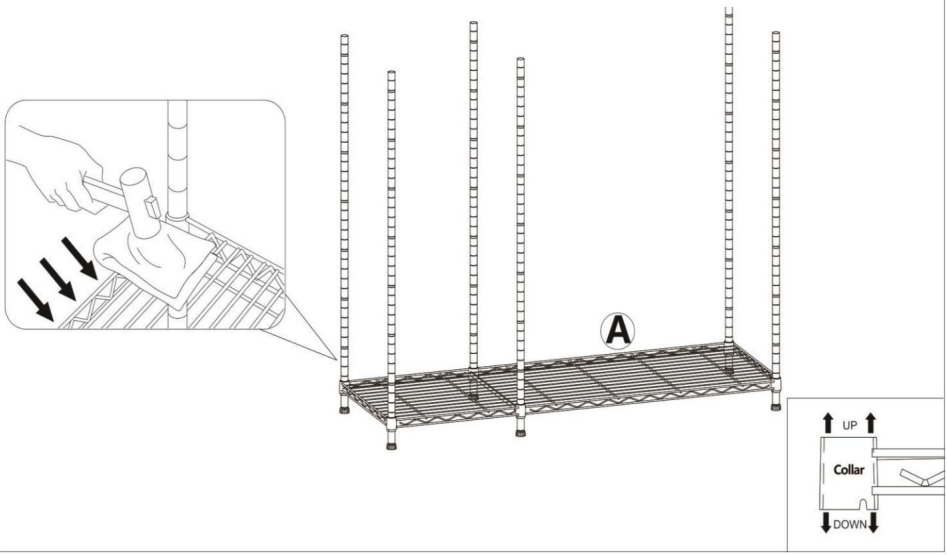

Step 4

Montare la clip di plastica (K), quindi installare il piccolo ripiano (B)

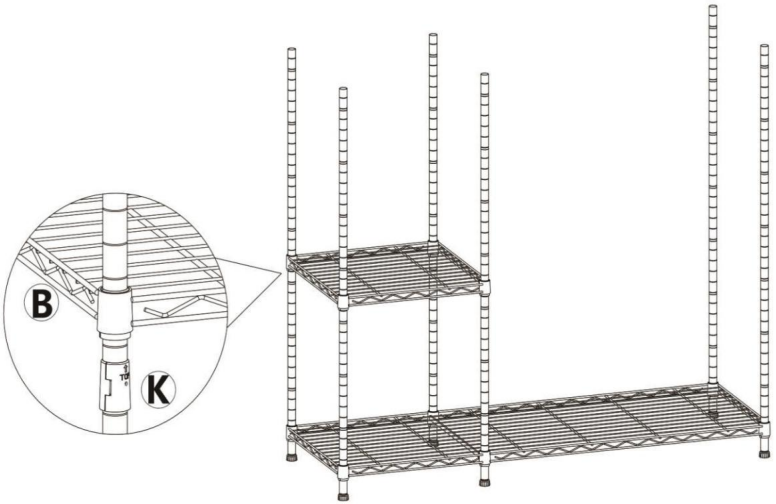

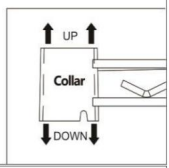

Step 5

Montare il palo superiore (F).

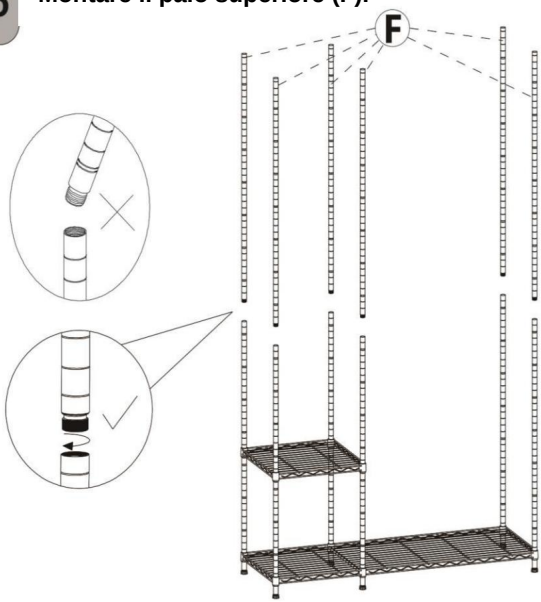

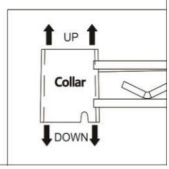

Step 6

Montare la clip di plastica (K), quindi installare la guida di supporto (D)

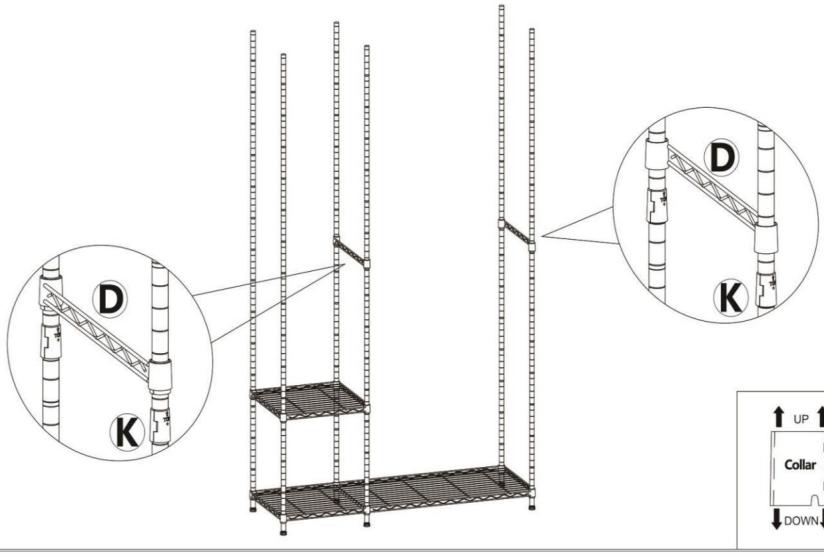

Step 7

Montare la clip di plastica (K), quindi installare il piccolo ripiano (B)

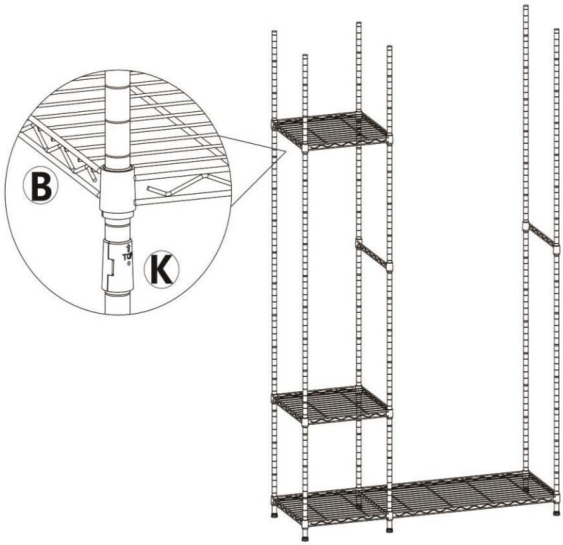

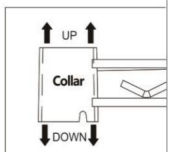

Step 8

Montare la clip di plastica (K), quindi installare il gancio laterale (C)

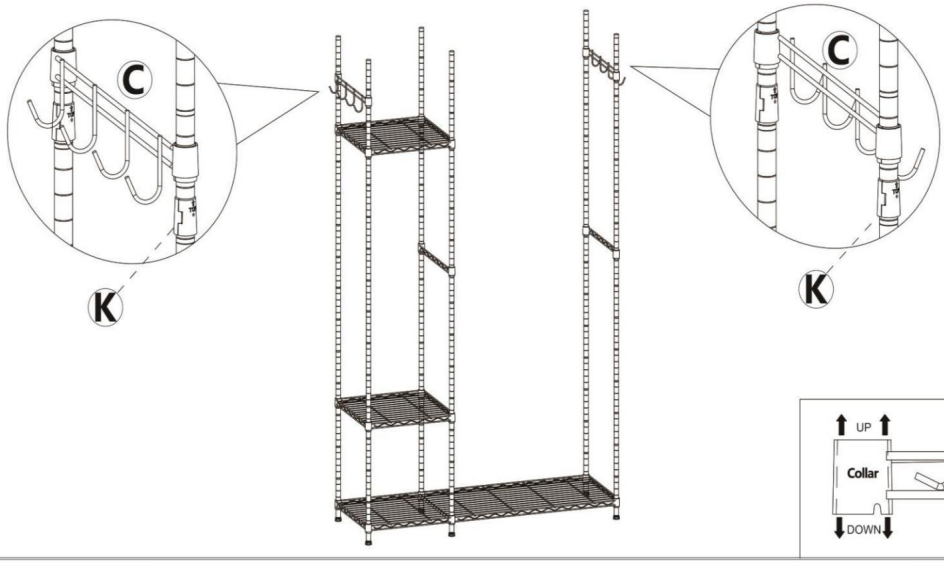

Step 9

Montare la clip di plastica (K), quindi installare il manicotto a sei Scaffale (A)

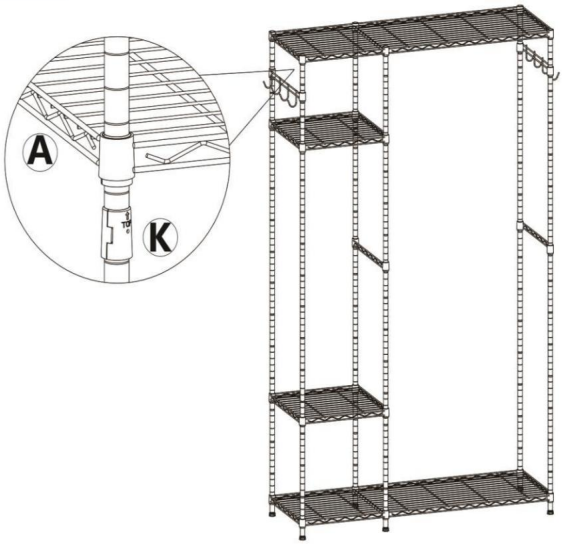

Step 10

Montare l'asta di sospensione (G) (H) utilizzando le viti (J) e la staffa di aggancio (I)

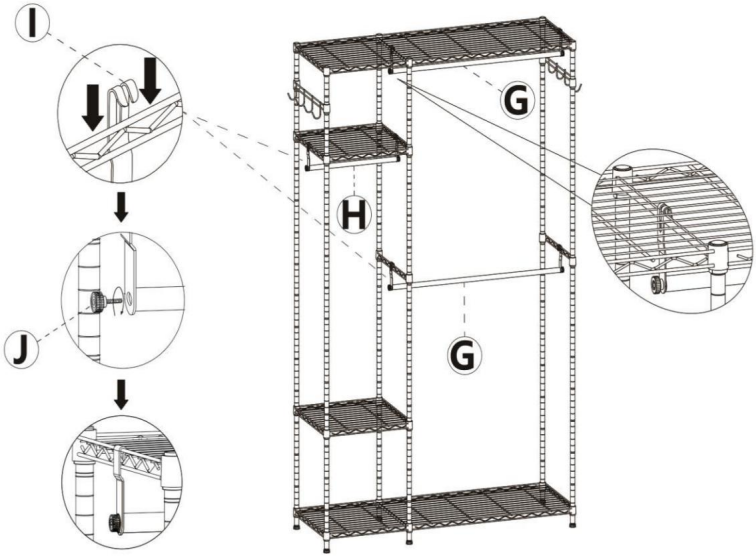

Step 11

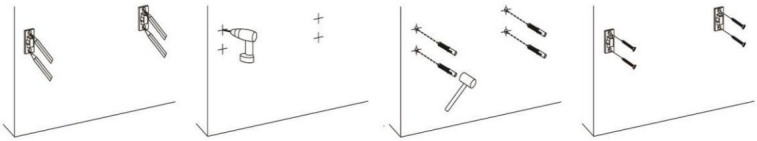

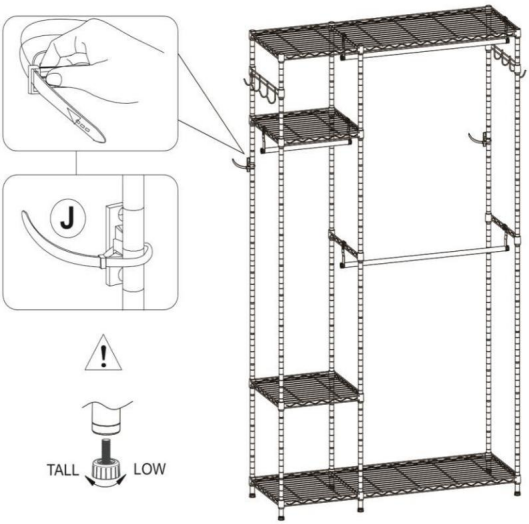

Suggerimenti: ÿ **È possibile fissare il prodotto alla parete.** ÿ **L'altezza dei ripiani può essere regolata in base alle proprie esigenze.** ÿ **In caso di terreno irregolare, è possibile regolare i piedini di livellamento.**

PARAMETRO DEL PRODOTTO

Modello	SHSS11442192-2XM4B
Colore	Nero
Caricamento sicuro **Peso**	Peso: fino a 800 libbre (363 kg); rete a traliccio: 40 kg per pezzo (distribuzione uniforme); aste di sospensione: 30 kg per barra (distribuzione uniforme); ganci per fila: 16,5 kg per fila (distribuzione uniforme)
Dimensioni del prodotto	1140×420×1940mm



Produttore: Shanghaimuxinmuyeyouxiangongsi **Indirizzo:**
Shuangchenglu 803nong11hao1602A-1609shi, baoshanqu, shanghai 200000 CN.

Importato in AUS: SIHAO PTY LTD. 1 ROKEVA STREETEASTWOOD NSW 2122 Australia

Importato negli USA: Sanven Technology Ltd. Suite 250, 9166 Anaheim Place, Rancho Cucamonga, CA 91730

RAPPRESENTANZA DEL REGNO UNITO	YH CONSULTING LIMITED. C/O YH Consulting Limited Ufficio 147, Centurion House, London Road, Staines-upon-Thames, Surrey, TW18 4AX
Rappresentante della CE	E-CrossStu GmbH Mainzer Landstr.69, 60329 Francoforte sul Meno.



VEVOR

Affordable. Reliable. Home Improvement.

Perchero estilo gabinete

MODELO: SHSS11442192-2XM4B

VEVOR
Affordable. Reliable. Home Improvement.

perchero estilo armario

MODELO: SHSS11442192-2XM4B

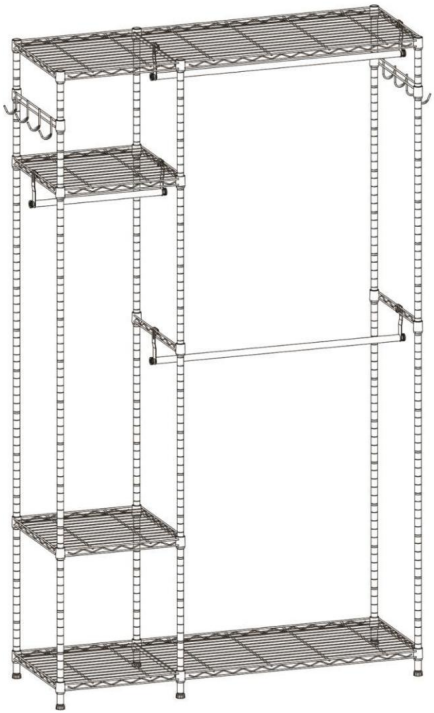

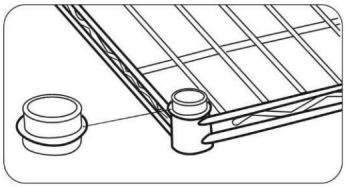

Reducir el daño del producto

Las tapas de plástico se utilizan para reducir la fricción y los defectos de los collares cónicos del estante durante el transporte, se pueden desechar una vez que haya confirmado la entrega.

Estas son las instrucciones originales; lea atentamente todas las instrucciones del manual antes de utilizarlo. VEVOR se reserva el derecho de interpretar su manual de usuario. La apariencia del producto dependerá del producto que haya recibido. Le rogamos que no le informemos si hay actualizaciones tecnológicas o de software en nuestro producto.

IMPORTANTE

1. IMPORTANTE, CONSERVE PARA FUTURA REFERENCIA: LEA ATENTAMENTE



Lea atentamente estas instrucciones y consérvelas para futuras consultas.

uso. Si este producto se transfiere a un tercero, estos

Se deben incluir instrucciones.

Al utilizar el producto, siempre se deben tomar precauciones básicas de seguridad.

Se deben seguir las siguientes medidas para reducir el riesgo de lesiones:

No permita que los niños se suban ni jueguen con el perchero. Este producto debe ser ensamblado por adultos competentes. Úselo siempre sobre una superficie firme y nivelada.

No se siente ni se cuelgue del producto.

Compruebe que todos los componentes y fijaciones de este producto estén

seguro, no lo utilice si tiene alguna duda sobre su idoneidad para el propósito previsto.

Para evitar rayar el suelo, monte la estantería sobre una superficie blanda.

superficie como una alfombra.

Cargue la unidad de manera uniforme y coloque los artículos más pesados en la parte inferior.

estantes.

2. LIMPIEZA Y MANTENIMIENTO:

Para limpiar, pase un paño suave y ligeramente húmedo.

Nunca utilice detergentes corrosivos, cepillos de alambre, estropajos abrasivos,

utensilios metálicos o afilados para limpiar el producto.

3. Dado que no sabemos cómo se colocan los cables y las tuberías detrás de su...

Lavadora o secadora, recomendamos:

Primero retire la lavadora y luego monte el estante.

según las instrucciones, y cuando esté en el lugar correcto, mueva el

parte trasera de la lavadora.

O bien, después de observar los cables y tuberías en la parte posterior, ensamble el bastidor.

directamente en el lugar correcto según los pasos del manual.

⚠ DANGER ¡Riesgo de asfixia!

Mantenga todos los materiales de embalaje fuera del alcance de los niños: estos materiales son un fuente potencial de peligro, p. ej. asfixia.

IMPORTANTE

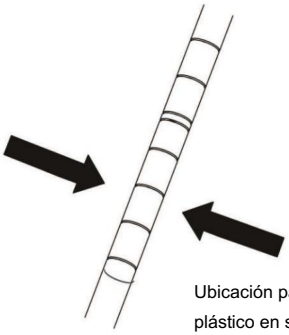

Ubicación para mantener los clips de plástico en su lugar.

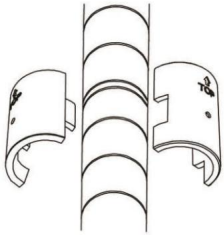

La flecha de los clips de plástico deberá apuntar hacia arriba.

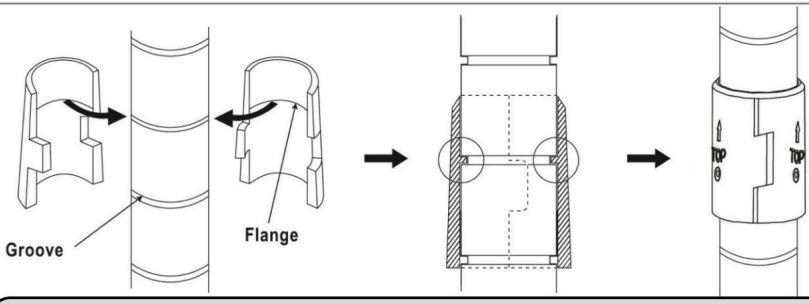

Nota: Hay varios espacios entre dos clips de plástico montados en los postes, como se muestra en el dibujo. Esto se debe a un problema de diseño estructural, no de calidad, cuyo objetivo es fijar firmemente los estantes a los postes.

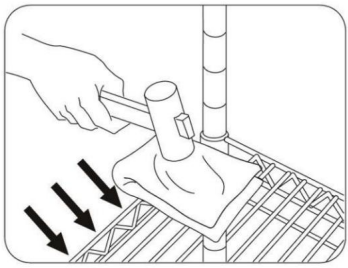

Nota: Se recomienda colocar un paño grueso o una tabla sobre el borde del estante de alambre para evitar daños al golpearlo con un mazo de goma y asegurar así que el estante quede firmemente fijado a los postes.

LISTA DE PIEZAS

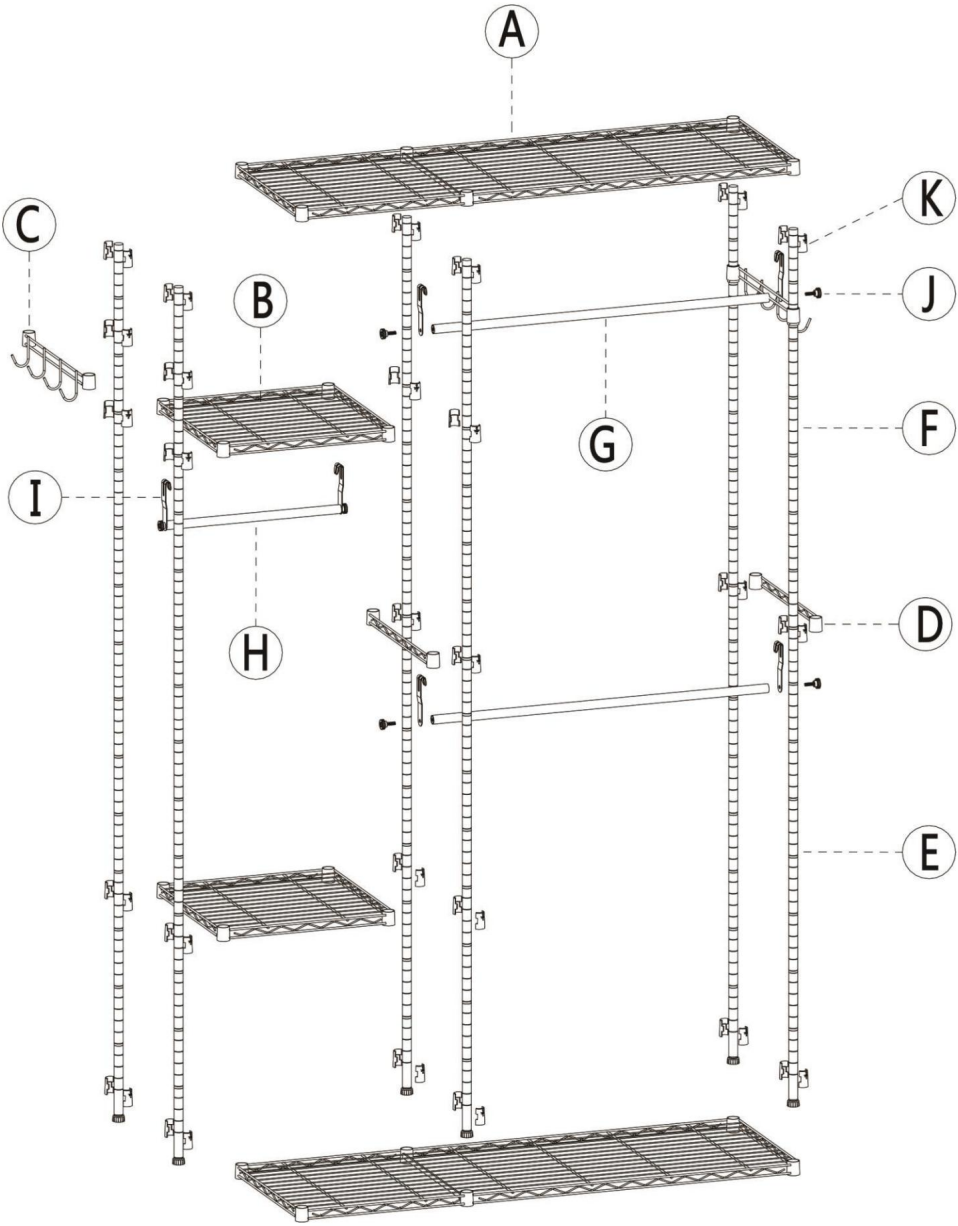

LISTA DE PIEZAS

Asegúrese de que todas las piezas estén en el paquete.

Ⓐ x 2pcs  Six-sleeved Shelf	Ⓑ x 2pcs  Small Shelf	Ⓒ x 2pcs  Side Hook	Ⓓ x 2pcs  Support Rail	Ⓔ x 6pcs 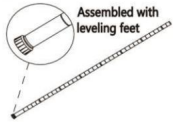 Lower pole
Ⓕ x 6pcs  Upper pole	Ⓖ x 2pcs 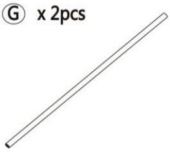 Long Clothes Hanger Rod	Ⓗ x 1pc  Short Clothes Hanger Rod	Ⓘ x 6pcs  Hook	Ⓙ x 6pcs  Screw
Ⓚ x 56+2pcs (2pcs are for spare use)  Plastic Clip	Ⓛ x 2sets  Anti-tip Device			

PASOS DE MONTAJE

Step 1

Monte los clips de plástico (K) en el poste inferior (E) para su posterior montaje.

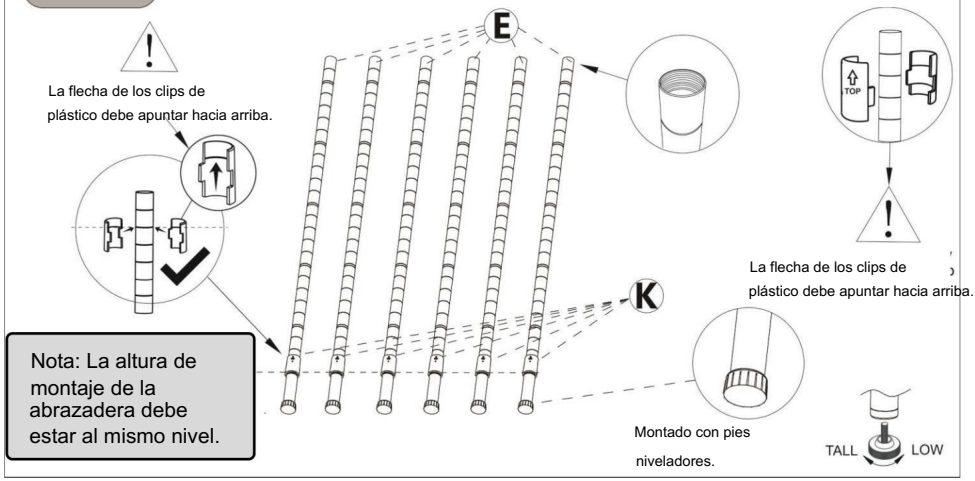

Step 2

Ensamblar el estante de seis mangas (A)

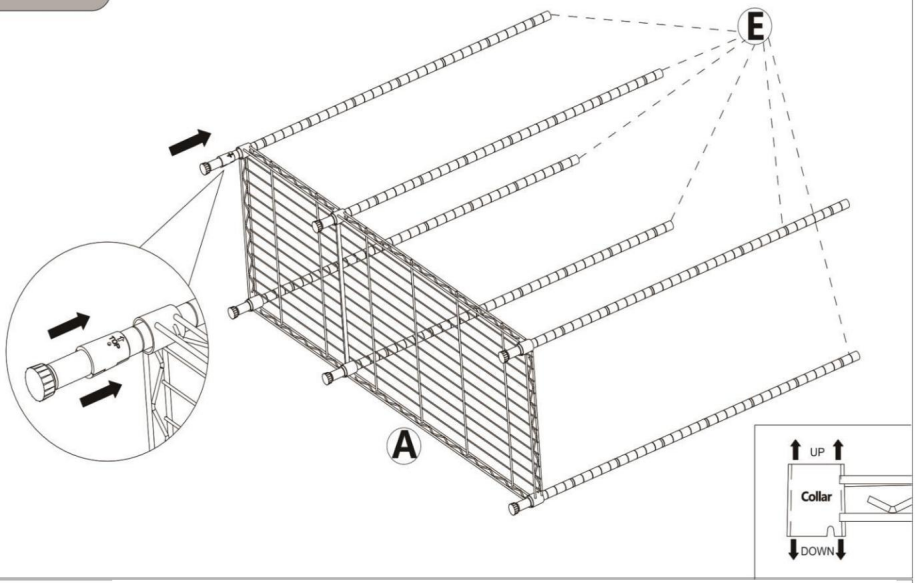

Step 3

Se recomienda colocar un paño grueso o una tabla sobre el borde de la rejilla para evitar dañarla al golpearla con un mazo de goma y asegurarla firmemente a los postes. (El mazo de goma no está incluido).

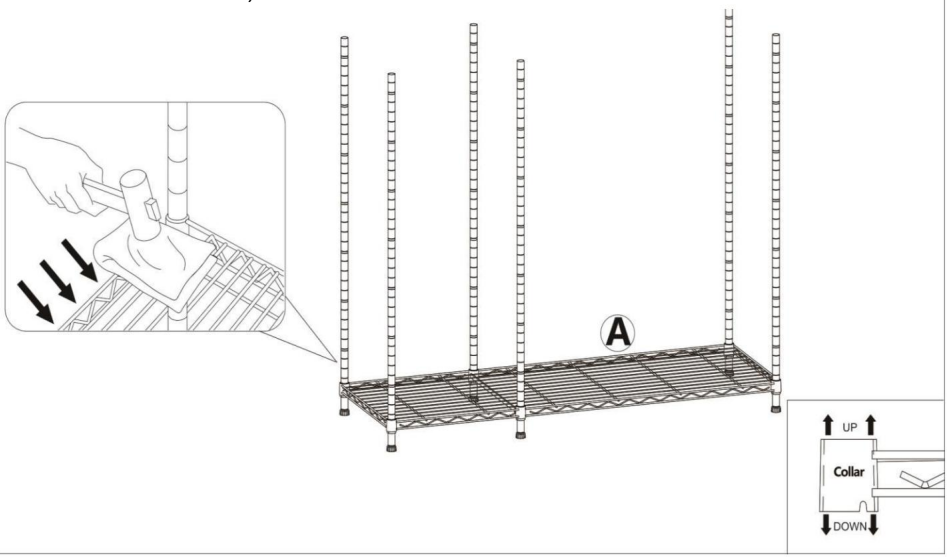

Step 4

Ensamble el clip de plástico (K) y luego instale el estante pequeño (B)

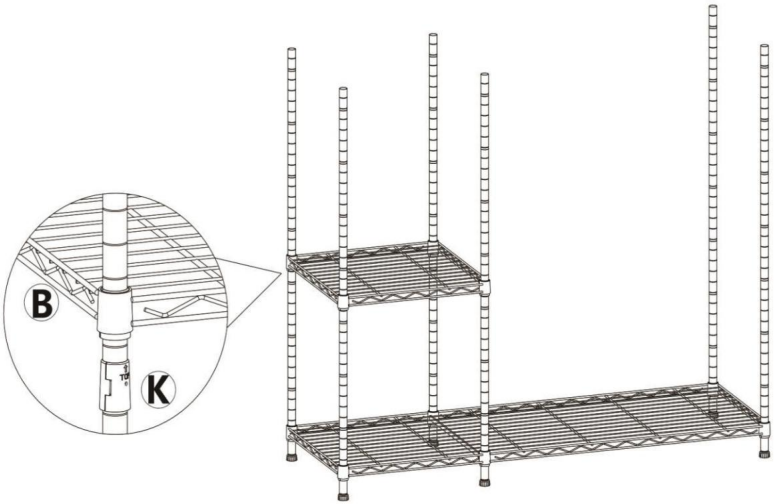

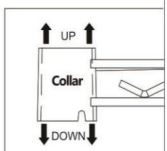

Step 5

Ensamble el poste superior (F).

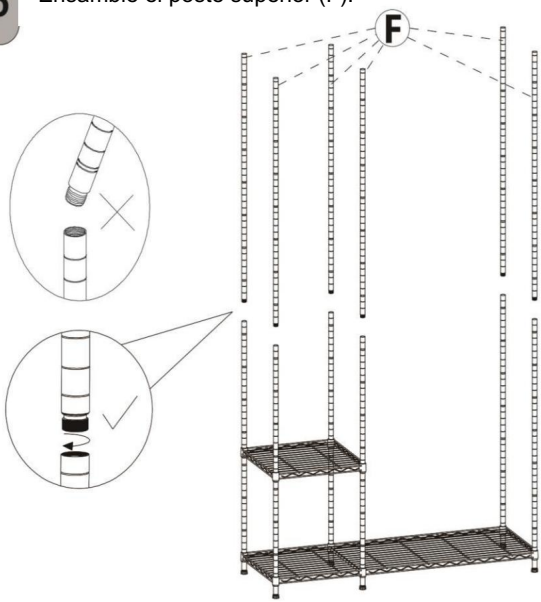

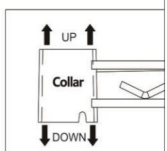

Step 6

Ensamble el clip de plástico (K) y luego instale el riel de soporte (D)

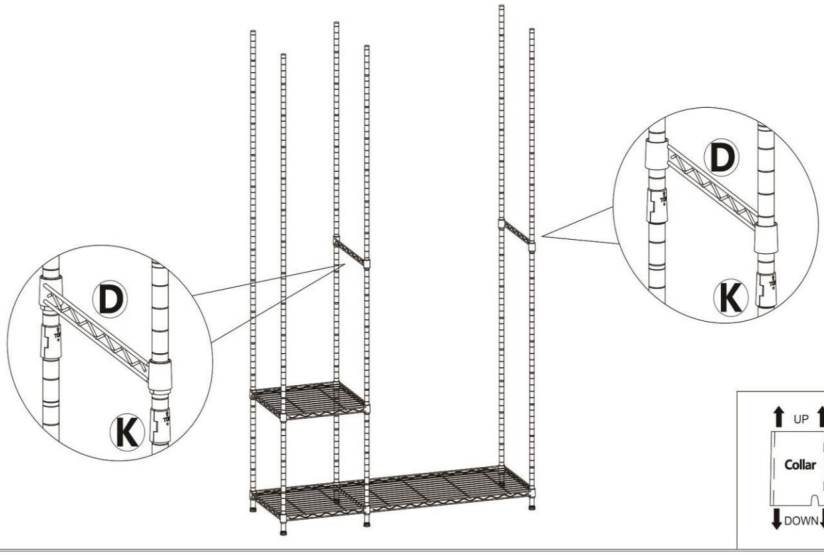

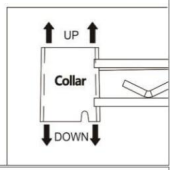

Step 7

Ensamble el clip de plástico (K) y luego instale el estante pequeño (B)

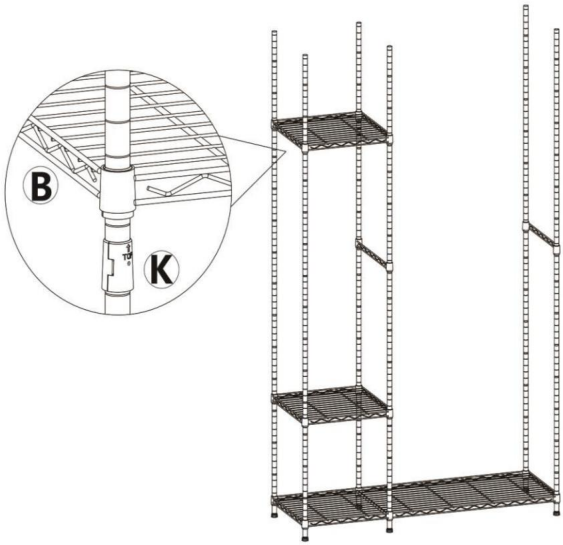

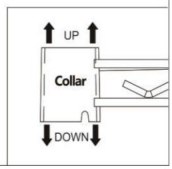

Step 8

Ensamble el clip de plástico (K) y luego instale el gancho lateral (C)

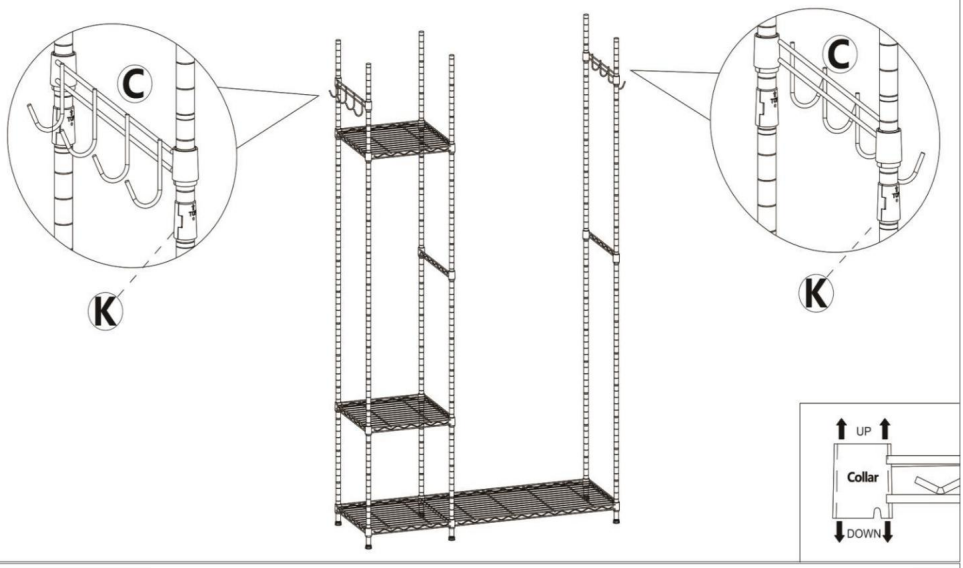

Step 9

Ensamble el clip de plástico (K) y luego instale el soporte de seis mangas.

Estante(A)

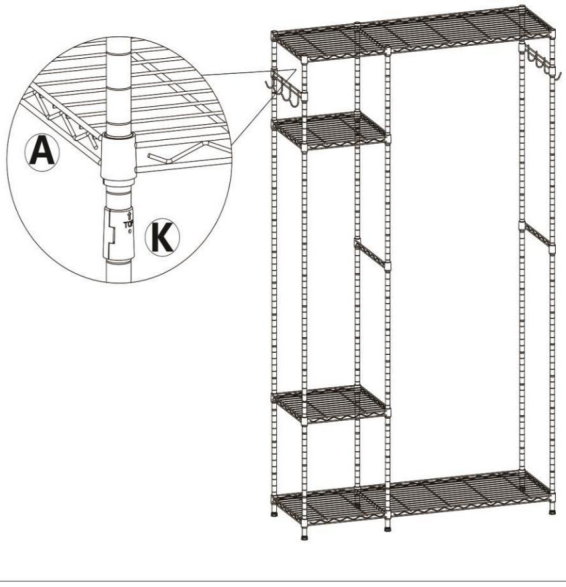

Step 10

Ensamble la barra de suspensión (G) (H) usando los tornillos (J) y el soporte de gancho (I)

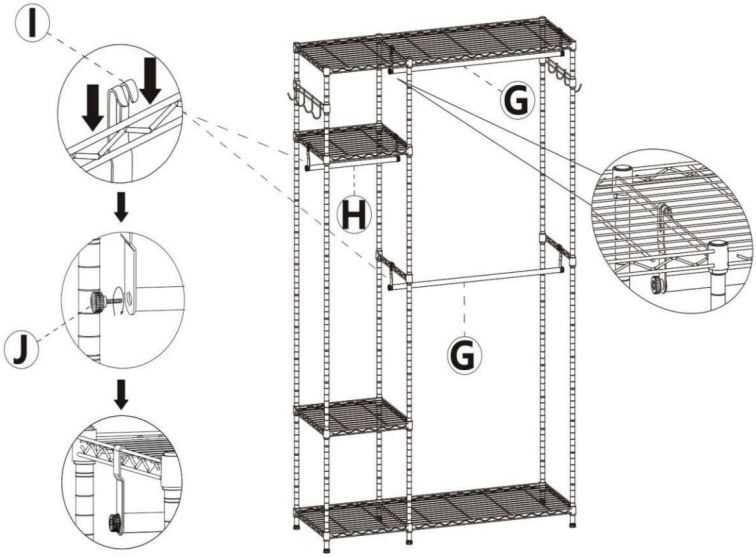

Step 11

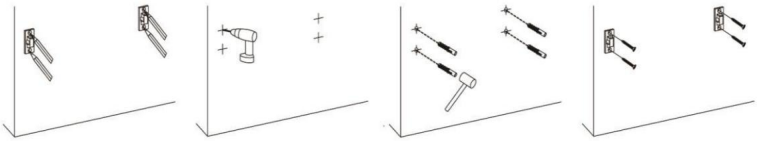

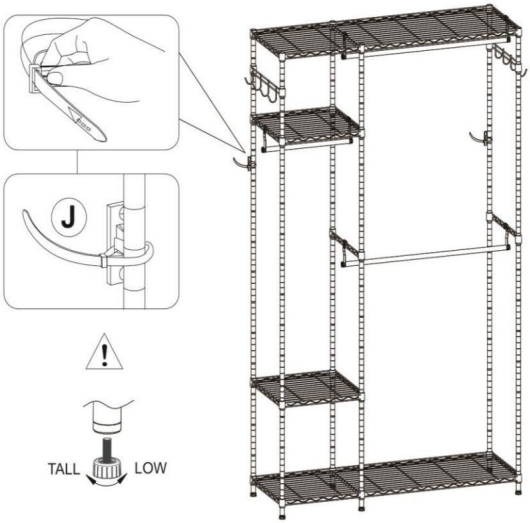

Consejos: Puede fijar el producto a la pared. La altura de los estantes se puede ajustar según sus necesidades. En caso de terreno irregular, puede ajustar las patas niveladoras.

PARÁMETRO DEL PRODUCTO

Modelo	SHSS11442192-2XM4B
Color	Negro
Carga segura Peso	Peso: Hasta 800 libras (363 kg); Red de celosía: 40 kg por pieza (distribución uniforme); Varillas para colgar: 30 kg por barra (distribución uniforme); Ganchos para hileras: 16,5 kg por hilera (distribución uniforme)
Tamaño del producto	1140×420×1940 mm



Fabricante: Shanghaimuxinmuyeyouxiangongsi Dirección:
Shuangchenglu 803nong11hao1602A-1609shi, baoshanqu, shanghai 200000 CN.

Importado a AUS: SIHAO PTY LTD. 1 ROKEVA STREET, EASTWOOD, NSW 2122, Australia

Importado a EE. UU.: Sanven Technology Ltd. Suite 250, 9166 Anaheim Place, Rancho Cucamonga, CA 91730

REPRESENTANTE DEL REINO UNIDO	YH CONSULTING LIMITADA. A/C YH Consulting Limited Oficina 147, Centurion House, London Road, Staines-upon-Thames, Surrey, TW18 4AX
Representante de la CE	E-CrossStu GmbH Mainzer Landstr.69, 60329 Fráncfort del Meno.



VEVOR

Affordable. Reliable. Home Improvement.

Stojak na ubrania w stylu szafki

MODEL:SHSS11442192-2XM4B

VEVOR
Affordable. Reliable. Home Improvement.

wieszak na ubrania w stylu szafki

MODEL:SHSS11442192-2XM4B

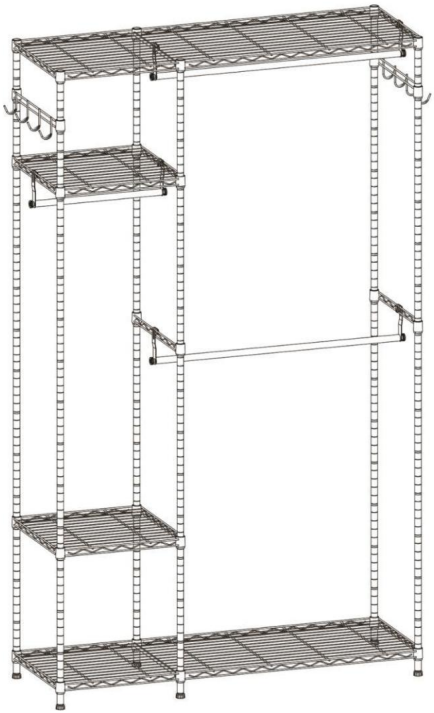

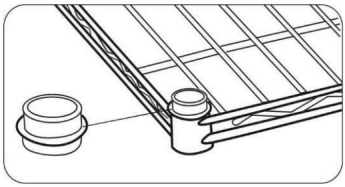

Zmniejsz uszkodzenia produktu

Plastikowe nakładki służą do zmniejszenia tarcia i uszkodzenia kołnierzy stożków półkowych podczas transportu. Można je wyrzucić po potwierdzeniu dostawy.

To jest oryginalna instrukcja obsługi. Przed użyciem prosimy o dokładne zapoznanie się z treścią instrukcji. Firma VEVOR zastrzega sobie prawo do jednoznacznej interpretacji niniejszej instrukcji obsługi. Wygląd produktu zależy od stanu, w jakim go otrzymali Państwo. Prosimy o wyrozumiałość, ale nie będziemy Państwa ponownie informować o aktualizacjach technologicznych lub oprogramowania naszego produktu.

WAŻNY

1. WAŻNE, ZACHOWAJ DO WGLĄDU W PRZYSZŁOŚĆ: PRZECZYTAJ UWAŻNIE



Przeczytaj uważnie niniejszą instrukcję i zachowaj ją na przyszłość.

użytkowania. Jeśli ten produkt zostanie przekazany osobie trzeciej, wówczas należy dołączyć instrukcje.

Podczas stosowania produktu należy zawsze zachowywać podstawowe środki ostrożności.

Aby zmniejszyć ryzyko obrażeń należy przestrzegać następujących zasad:

Nie pozwalaj dzieciom wspinać się na wieszak na ubrania ani bawić się nim. Ten produkt musi być montowany przez kompetentne osoby dorosłe. Zawsze używaj na stabilnym, równym podłożu. Nie siadaj ani nie wieszaj się na produkcie. Sprawdź, czy wszystkie elementy i mocowania tego produktu są bezpieczne, nie używaj jeśli masz jakiekolwiek wątpliwości co do jego przydatności do zamierzonego celu.

Aby uniknąć zarysowania podłogi, regał należy zamontować na miękkim podłożu.

powierzchni, takiej jak dywan.

Załaduj urządzenie równomiernie i umieść najcięższe przedmioty na dolnej półki.

2. CZYSZCZENIE I KONSERWACJA:

Do czyszczenia należy przecierać miękką, lekko wilgotną ściereczką. Nigdy nie należy używać żrących detergentów, szczotek drucianych, szorstkich zmywaków,

Do czyszczenia produktu nie należy używać metalowych ani ostrych narzędzi.

3. Ponieważ nie wiemy, jak poprowadzone są przewody i rury za twoim pralka lub suszarka, polecamy:

Najpierw odsuń pralkę, a następnie złóż stelaż

zgodnie z instrukcją i gdy będzie we właściwym miejscu, przesuń

pralka z powrotem.

Lub po obejrzeniu przewodów i rur z tyłu, zmontuj stojak

bezpośrednio we właściwym miejscu, zgodnie z krokami opisanymi w instrukcji.

⚠ DANGER Ryzyko uduszenia!

Trzymaj materiały opakowaniowe poza zasięgiem dzieci – materiały te są potencjalne źródło zagrożenia, np. uduszenie.

WAŻNY

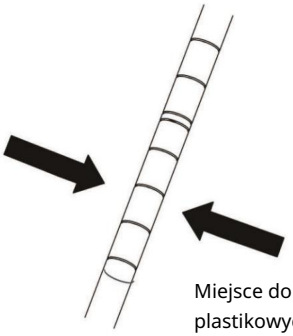

Miejsce do przytrzymywania plastikowych klipsów na miejscu.

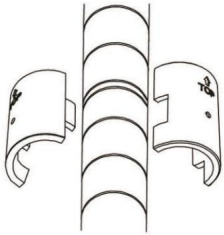

Strzałka na klipsach plastikowych powinna być skierowana ku górze.

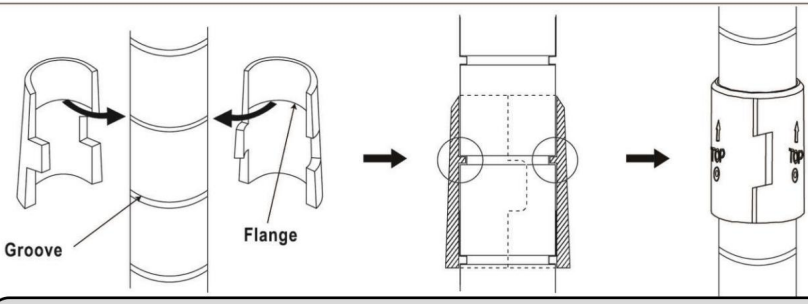

Uwaga: Pomię dzy dwoma plastikowymi klipsami zamontowanymi na słupkach wystę pują liczne szczeliny, jak pokazano na rysunku. Jest to kwestia konstrukcyjna, a nie jakościowa, mająca na celu solidne zamocowanie półek na słupkach.

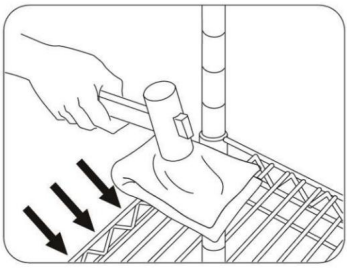

Uwaga: Zaleca się położyć grubą tkaninę lub deskę na krawę dzi półki, aby zapobiec jej uszkodzeniu w przypadku uderzenia gumowym młotkiem; półkę należy mocno przymocować do słupków.

LISTA CZĘŚCI

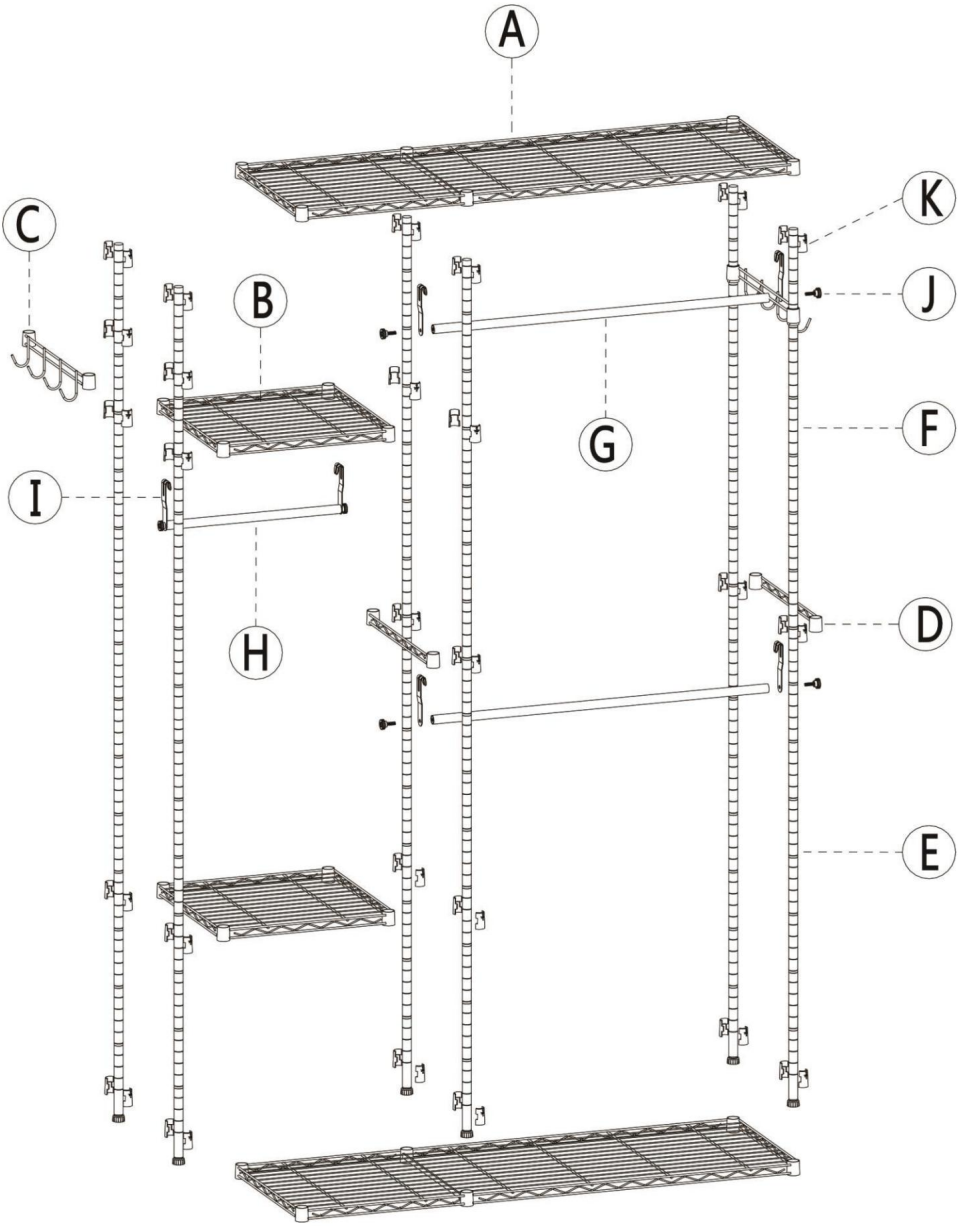

LISTA CZĘŚCI

Sprawdź, czy w opakowaniu znajdują się wszystkie czę ści.

Ⓐ x 2pcs  Six-sleeved Shelf	Ⓑ x 2pcs  Small Shelf	Ⓒ x 2pcs  Side Hook	Ⓓ x 2pcs  Support Rail	Ⓔ x 6pcs 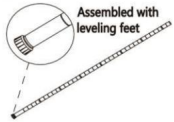 Lower pole
Ⓕ x 6pcs  Upper pole	Ⓖ x 2pcs 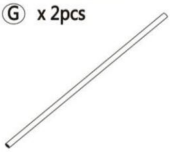 Long Clothes Hanger Rod	Ⓗ x 1pc  Short Clothes Hanger Rod	Ⓘ x 6pcs  Hook	Ⓙ x 6pcs  Screw
Ⓚ x 56+2pcs (2pcs are for spare use)  Plastic Clip	Ⓛ x 2sets  Anti-tip Device			

KROKI MONTAŻU

Step 1

Zamontuj plastikowe klipsy (K) na dolnym słupku (E) w celu późniejszego montażu.

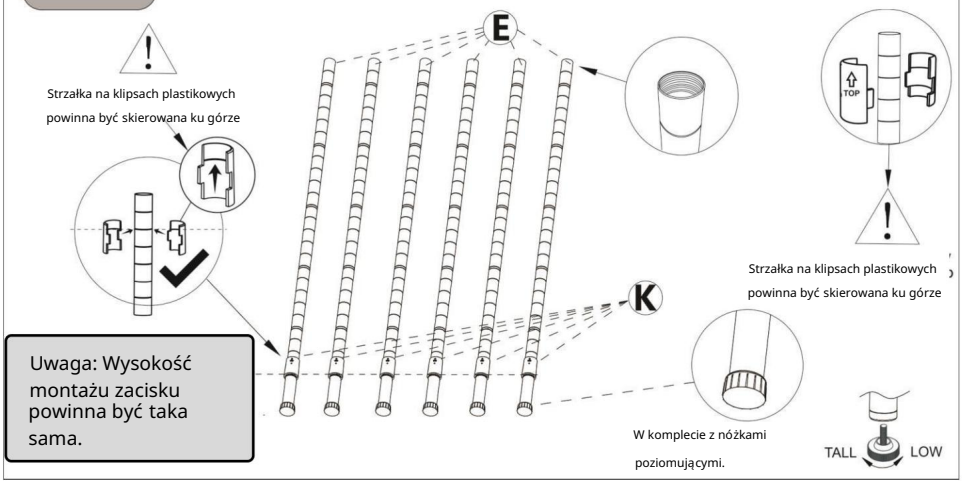

Step 2

Złóż półkę sześciotulejową (A)

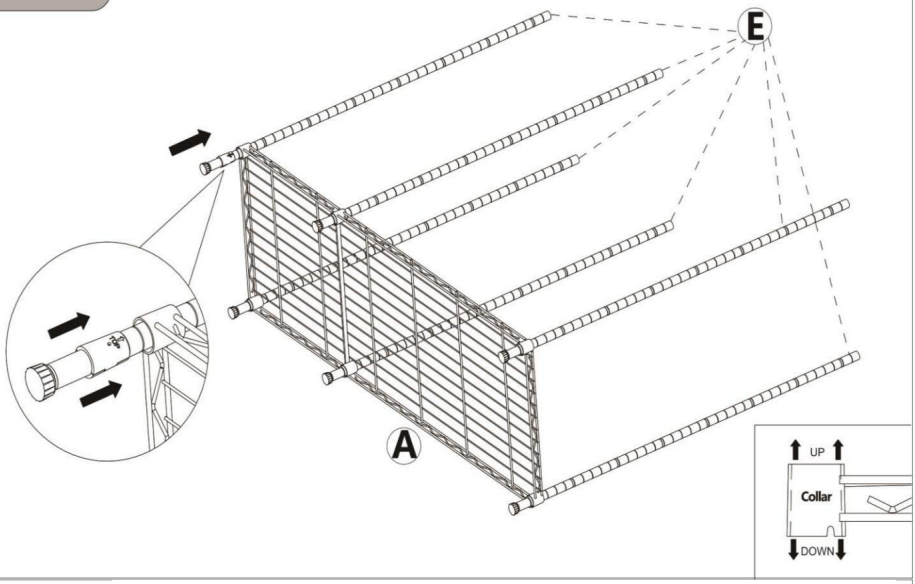

Step 3

Zaleca się podłożenie grubej tkaniny lub deski na krawę dź drucianej półki, aby zapobiec jej uszkodzeniu podczas uderzania gumowym młotkiem. Półka powinna być solidnie przymocowana do słupków. (Gumowy młotek nie jest dołączony.)

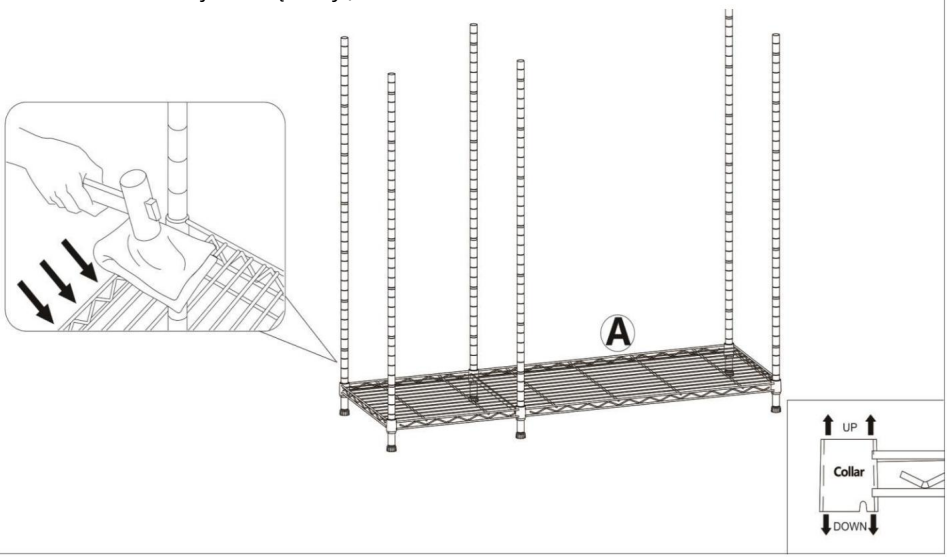

Step 4

Zamontuj plastikowy klips (K), a nastę pnie zamontuj małą półkę (B)

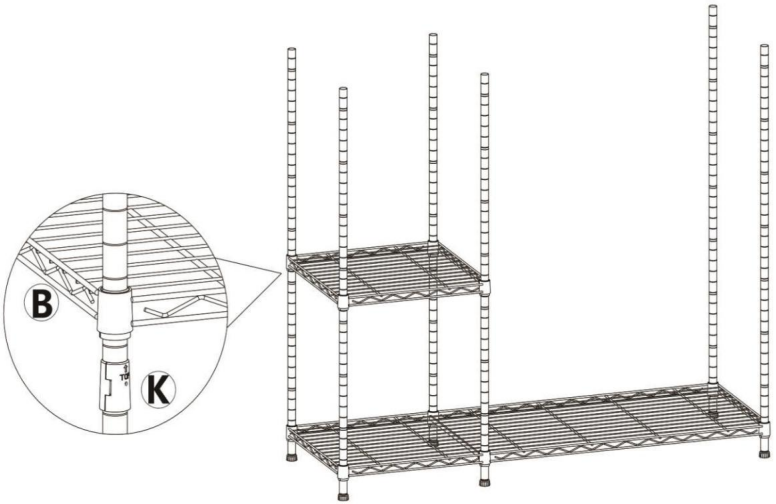

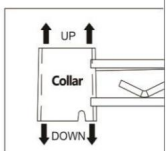

Step 5

Złóż górny słupek (F).

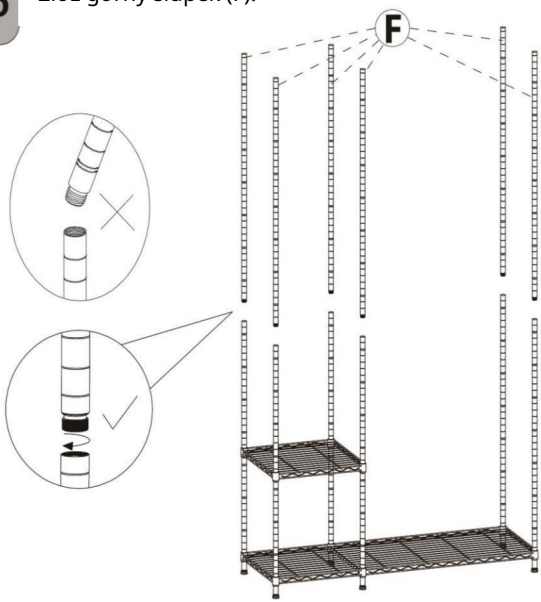

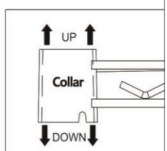

Step 6

Złóż plastikowy klips (K), a nastę pnie zamontuj szynę nośną (D)

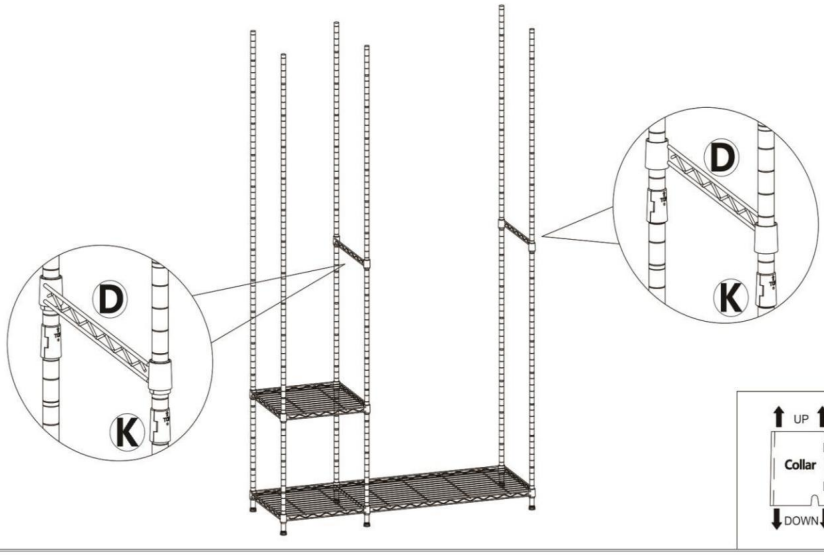

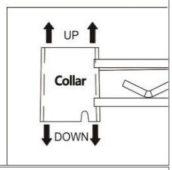

Step 7

Zamontuj plastikowy klips (K), a nastę pnie zamontuj małą półkę (B)

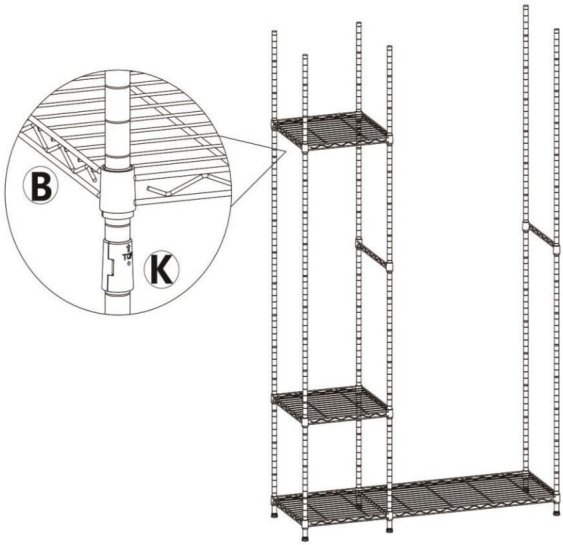

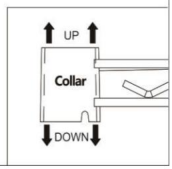

Step 8

Złóż plastikowy klips (K), a nastę pnie zamontuj boczny hak (C)

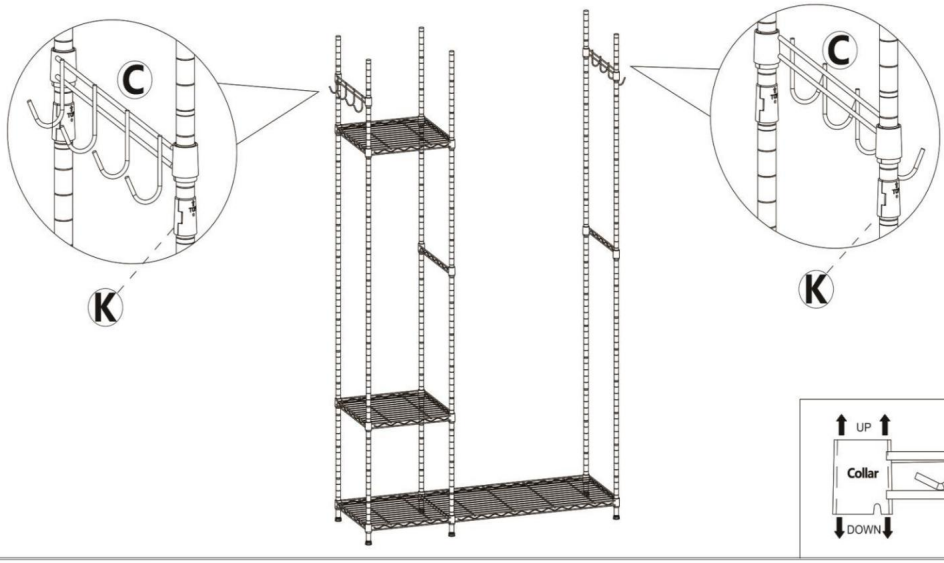

Step 9

Złóż plastikowy klips (K), a nastę pnie zamontuj sześciotulejową Półka (A)

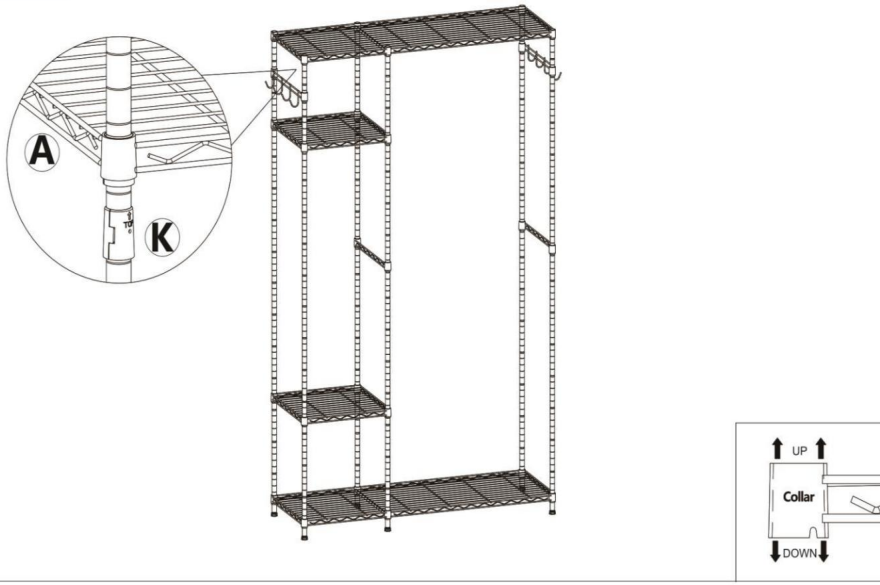

Step 10

Złóż drążek wieszakowy (G) (H) za pomocą śrub (J) i wspornika haka (I)

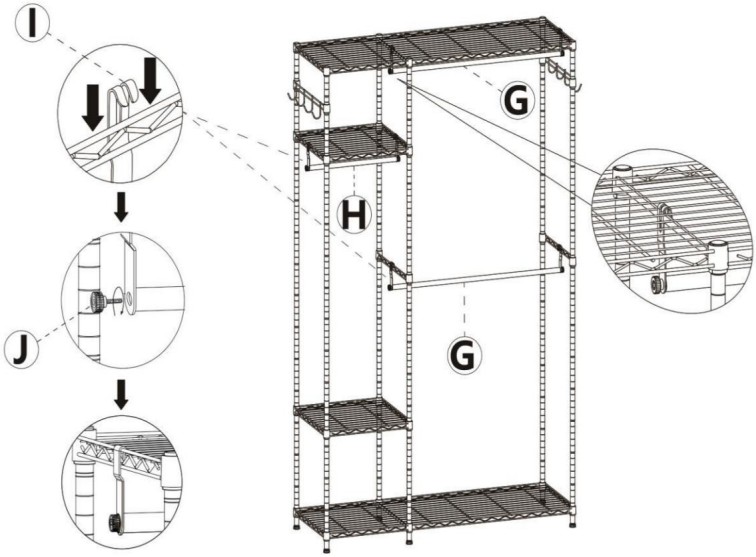

Step 11

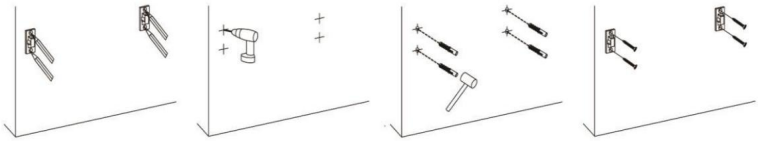

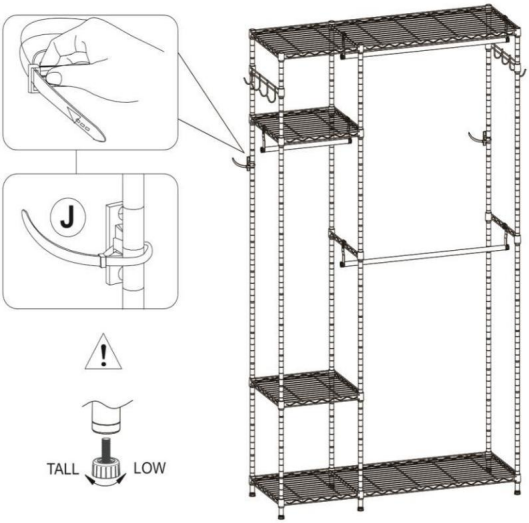

Wskazówki: Produkt można przymocować do ściany. Wysokość półek można dostosować do własnych potrzeb. W przypadku nierównego podłoża można wyregulować nóżki poziomujące.

PARAMETR PRODUKTU

Model	SHSS11442192-2XM4B
Kolor	Czarny
Bezpieczne ładowanie Waga	Waga: do 800 funtów (363 kg); Siatka: 40 kg na sztukę (równomierny rozkład); Prę ty do zawieszania: 30 kg na prę t (równomierny rozkład); Haki rzę dowe: 16,5 kg na rząd (równomierny rozkład)
Rozmiar produktu	1140×420×1940 mm



Producent: Shanghaimuxinmuyeyouxiangongsi Adres:
Shuangchenglu 803nong11hao1602A-1609shi, baoshanqu, szanghaj 200000 CN.

Importowane do Australii: SIHAO PTY LTD. 1 ROKEVA STREETEASTWOOD NSW 2122 Australia

Importowane do USA: Sanven Technology Ltd. Suite 250, 9166 Anaheim Place, Rancho Cucamonga, CA 91730

REP WIELKIEJ BRYTANII	YH CONSULTING LIMITED. C/O YH Consulting Limited Biuro 147, Centurion House, London Road, Staines-upon-Thames, Surrey, TW18 4AX
Przedstawiciel WE	E-CrossStu GmbH Mainzer Landstr.69, 60329 Frankfurt nad Menem.



VEVOR

Affordable. Reliable. Home Improvement.

Kledingrek in kaststijl

MODEL: SHSS11442192-2XM4B

VEVOR
Affordable. Reliable. Home Improvement.

kledingrek in kaststijl

MODEL: SHSS11442192-2XM4B

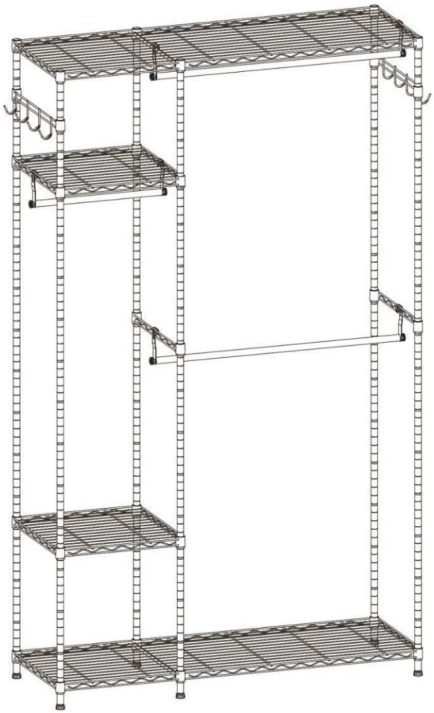

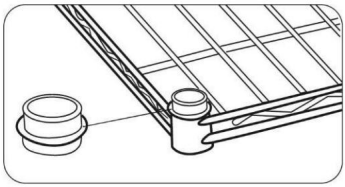

Verminder productschade

De plastic doppen worden gebruikt om wrijving en defecten van de schapkegelkragen tijdens het transport te verminderen. U kunt ze weggooien zodra u de levering hebt bevestigd.

Dit is de originele handleiding. Lees alle instructies zorgvuldig door voordat u het product gebruikt. VEVOR behoudt zich het recht voor om de gebruiksaanwijzing duidelijk te interpreteren. Het uiterlijk van het product is afhankelijk van het product dat u hebt ontvangen. Neemt u het ons niet kwalijk dat we u niet meer op de hoogte stellen van eventuele technologische of software-updates voor ons product.

BELANGRIJK

1. BELANGRIJK, BEWAAR DIT VOOR TOEKOMSTIGE REFERENTIE: LEES ZORGVULDIG DOOR



Lees deze instructies zorgvuldig door en bewaar ze voor toekomstig gebruik.
gebruik. Als dit product aan een derde wordt doorgegeven, dan zijn deze
Instructies moeten worden bijgevoegd.

Bij het gebruik van het product moeten altijd de basisveiligheidsmaatregelen in acht worden genomen.
gevolgd om het risico op letsel te verminderen, waaronder het volgende:

ÿ Laat kinderen niet op het kledingrek klimmen of ermee spelen. ÿ Dit
product moet door bekwame volwassenen worden gemonteerd. ÿ
Gebruik het altijd op een stevige, vlakke
ondergrond. ÿ Ga niet op het product zitten
of hangen. ÿ Controleer of alle onderdelen en bevestigingen van dit product goed vastzitten.
niet veilig is, gebruik het dan niet als u twijfelt over de geschiktheid ervan voor het beoogde doel.

ÿ Om krassen op de vloer te voorkomen, monteert u de stellingkast op een zachte ondergrond.
oppervlak zoals een tapijt. ÿ Laad
het apparaat gelijkmatig en plaats de zwaarste items op de onderste
planken.

2. REINIGING EN ONDERHOUD:

ÿ Om schoon te maken, veegt u het af met een zachte,
lichtvochtige doek. ÿ Gebruik nooit bijtende reinigingsmiddelen, staalborstels, schuursponsjes,
metalen of scherpe voorwerpen om het product schoon te maken.

3. Omdat we niet weten hoe de draden en leidingen achter uw huis lopen,
wasmachine of droger, adviseren wij:

ÿ Verplaats eerst de wasmachine en monteer daarna het rek
volgens de instructies, en als het op de juiste plaats zit, verplaats het
wasmachine terug.

ÿ Of nadat u de draden en leidingen aan de achterkant hebt bekeken, monteert u het rek
direct op de juiste plaats volgens de stappen in de handleiding.

⚠ DANGER **Verstikkingsgevaar!**

Houd alle verpakkingsmaterialen buiten het bereik van kinderen. Deze materialen zijn een
potentiële bron van gevaar, bijvoorbeeld verstikking.

BELANGRIJK

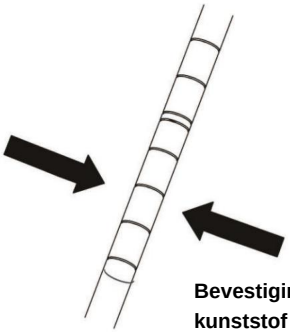

Bevestigingspunt voor de kunststof clips.

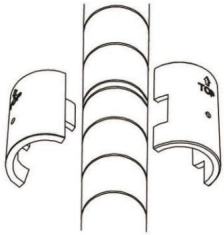

De pijl van de plastic clips moet naar boven wijzen.

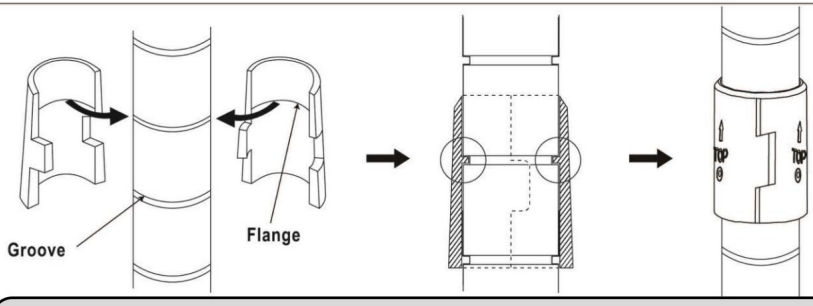

Let op: Er zitten meerdere openingen tussen twee plastic clips die aan de palen zijn bevestigd, zoals te zien is op de tekening. Dit is eerder een constructiefout dan een kwaliteitsprobleem, omdat de planken stevig aan de palen moeten worden vastgezet.

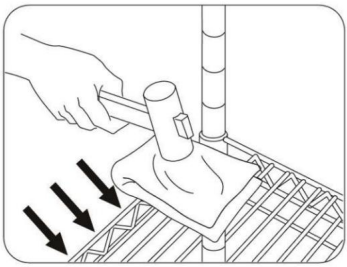

Let op: Het is raadzaam om een dikke doek of plank over de rand van het draadrek te leggen om schade te voorkomen wanneer u er met een rubberen hamer op slaat. Zorg ervoor dat het rek stevig aan de palen wordt vastgemaakt.

ONDERDELENLIJST

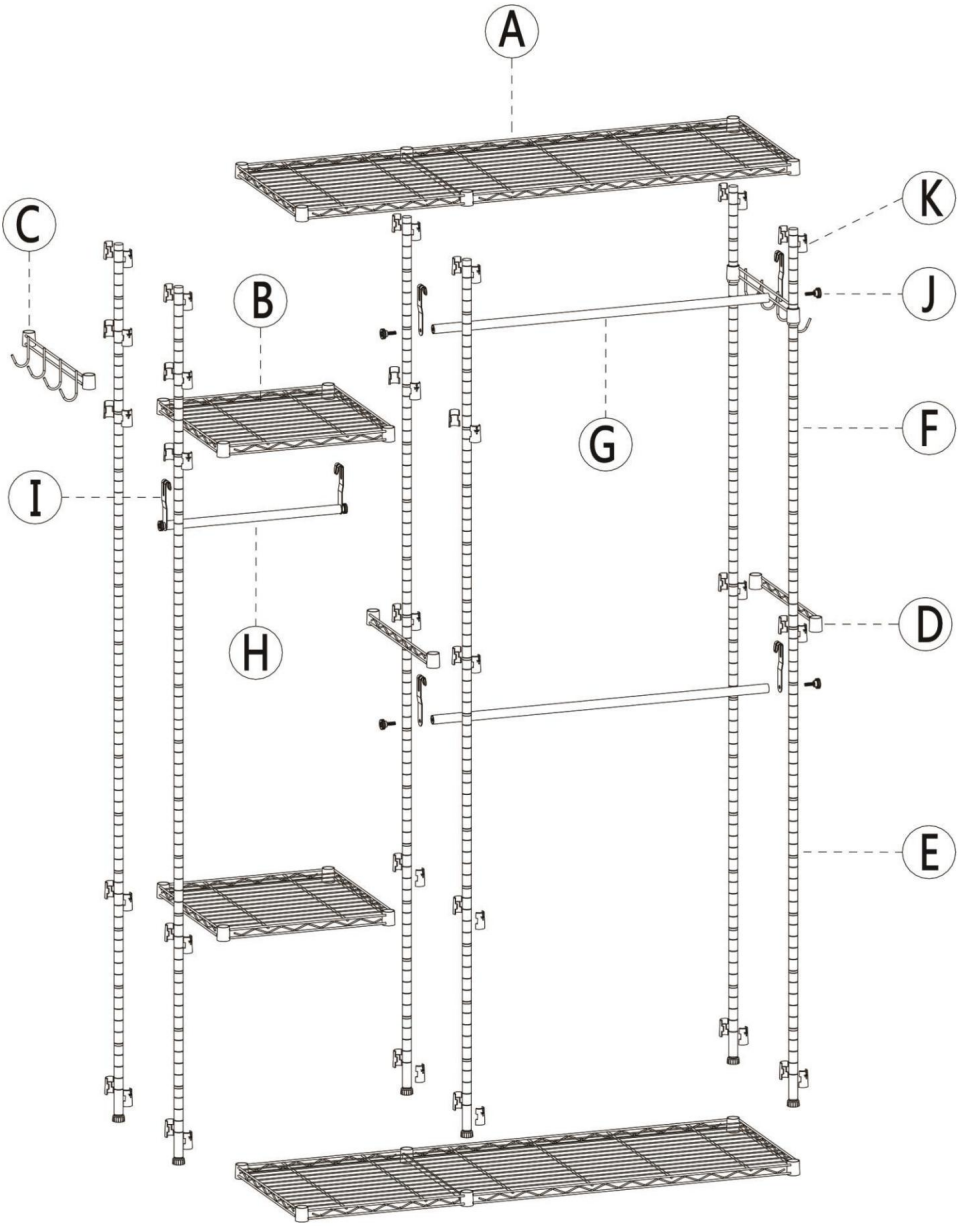

ONDERDELENLIJST

Controleer of alle onderdelen in de verpakking zitten.

Ⓐ x 2pcs  Six-sleeved Shelf	Ⓑ x 2pcs  Small Shelf	Ⓒ x 2pcs  Side Hook	Ⓓ x 2pcs  Support Rail	Ⓔ x 6pcs 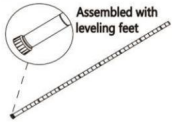 Lower pole
Ⓕ x 6pcs  Upper pole	Ⓖ x 2pcs 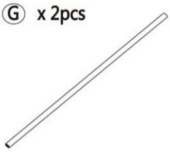 Long Clothes Hanger Rod	Ⓗ x 1pc  Short Clothes Hanger Rod	Ⓘ x 6pcs  Hook	Ⓙ x 6pcs  Screw
Ⓚ x 56+2pcs (2pcs are for spare use)  Plastic Clip	Ⓛ x 2sets  Anti-tip Device	 Plastic Cover Trash Car		

MONTAGESTAPPEN

Step 1

Bevestig de kunststof clips (K) aan de onderste paal (E) voor latere montage.

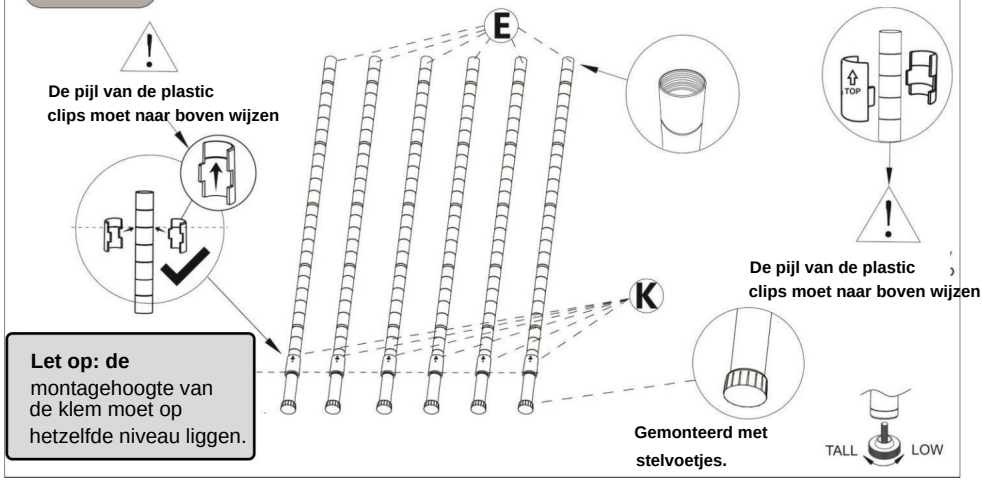

Step 2

Zes-mouwige plank monteren (A)

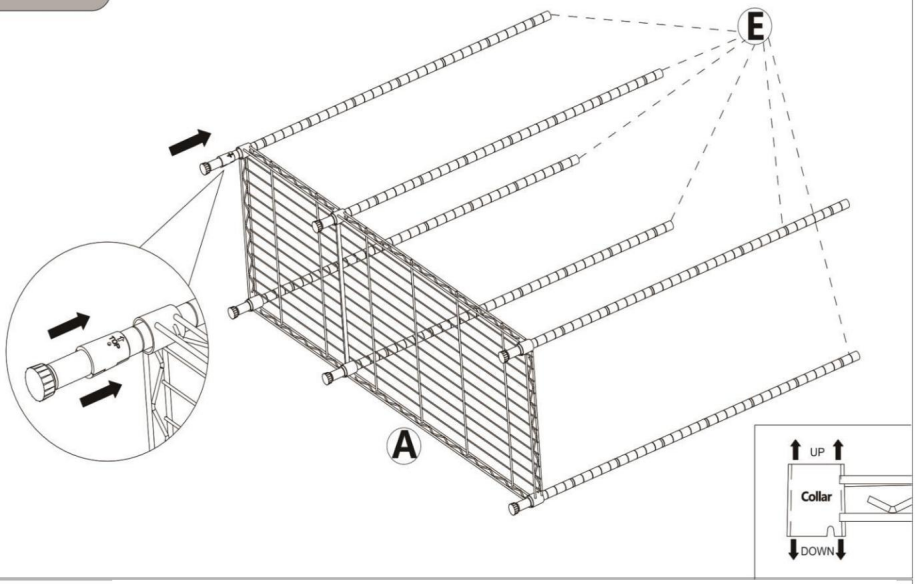

Step 3

Wij adviseren u om een dikke doek of plank over de rand van de draadplank te leggen om schade te voorkomen wanneer u er met een rubberen hamer op slaat. Zorg ervoor dat de plank stevig aan de palen wordt vastgemaakt. (Rubberen hamer is niet inbegrepen.)

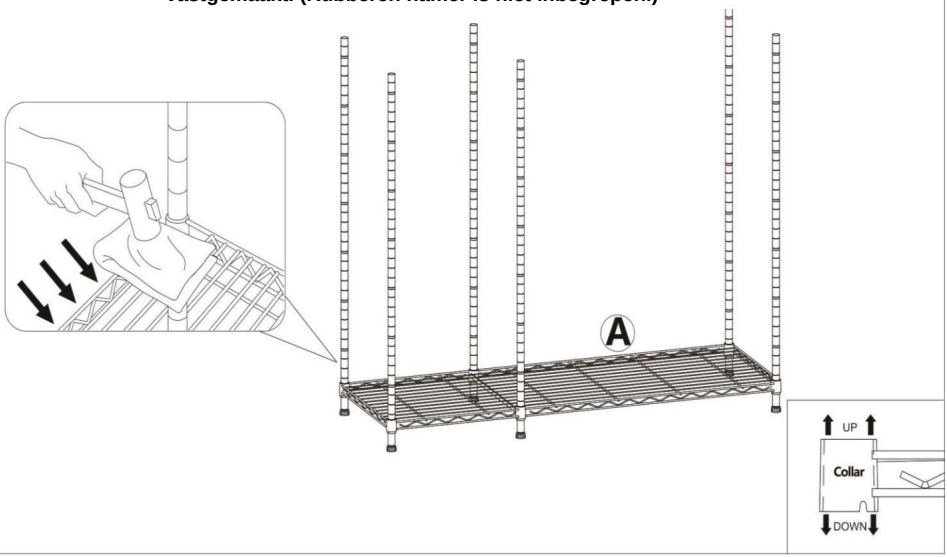

Step 4

Monteer de plastic clip (K) en installeer vervolgens de kleine plank (B)

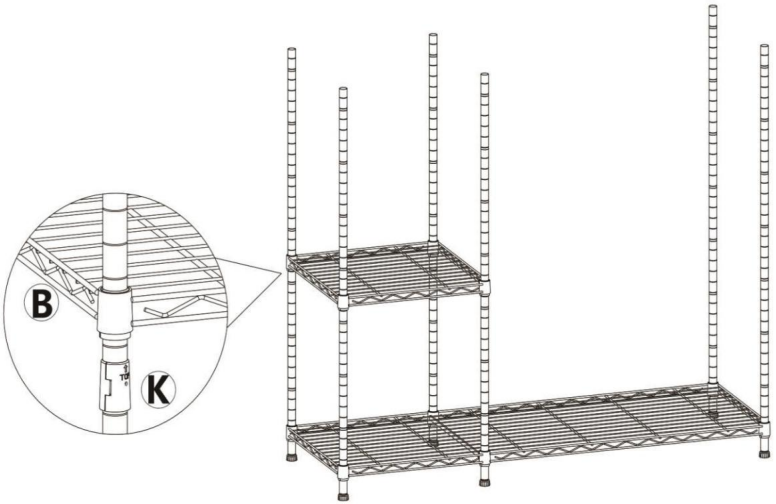

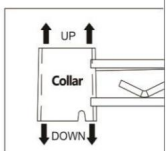

Step 5

Monteer de bovenste paal (F).

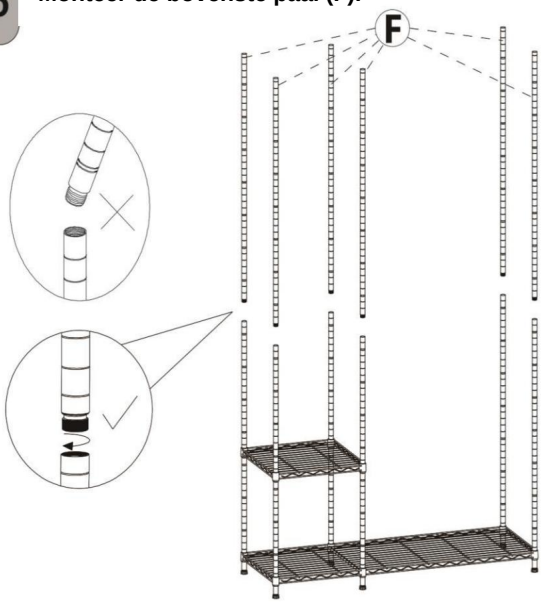

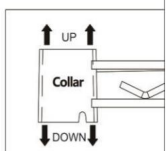

Step 6

Monteer de kunststof clip (K) en installeer vervolgens de steunrail (D)

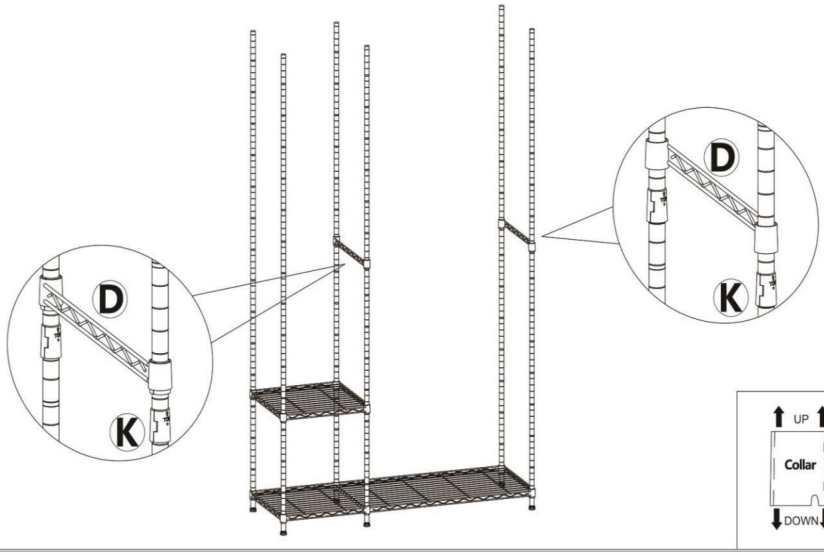

Step 7

Monteer de plastic clip (K) en installeer vervolgens de kleine plank (B)

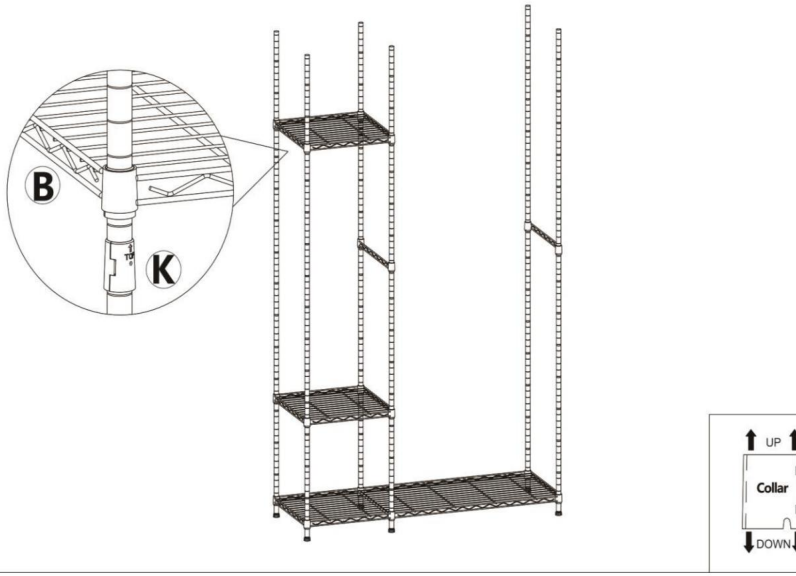

Step 8

Monteer de kunststof clip (K) en installeer vervolgens de zijhaak (C)

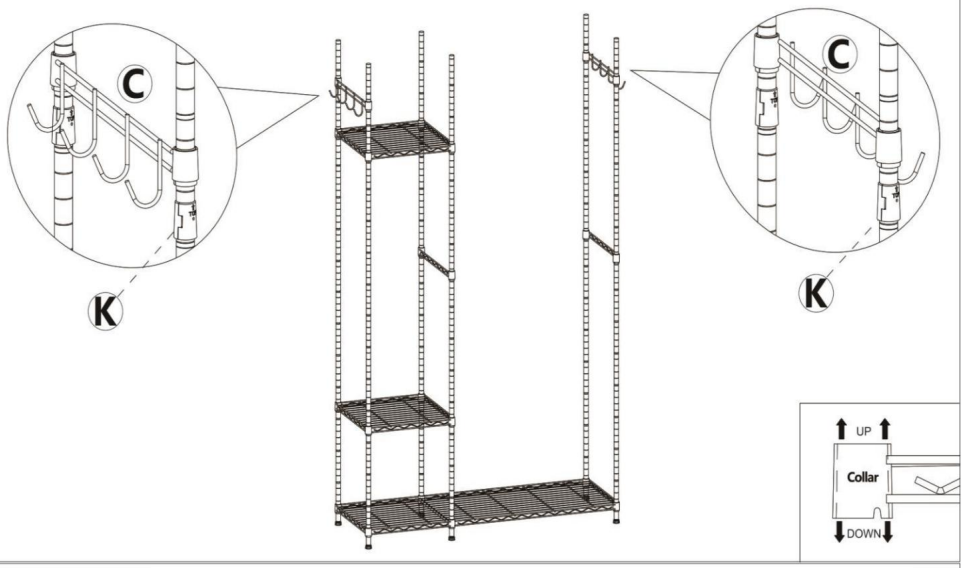

Step 9

Monteer de plastic clip (K) en installeer vervolgens de zes-mouwen Plank (A)

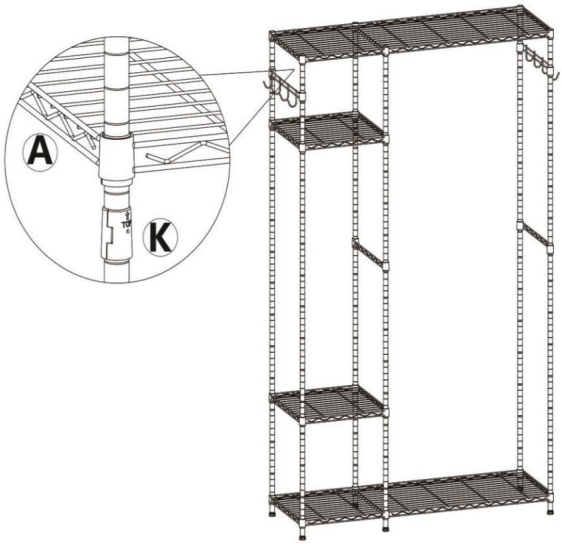

Step 10

Monteer de ophangstang (G) (H) met behulp van schroeven (J) en haakbeugel (I)

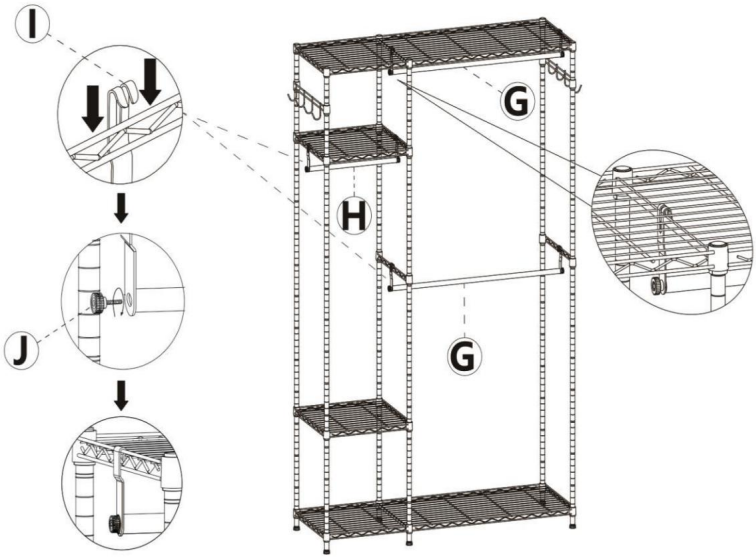

Step 11

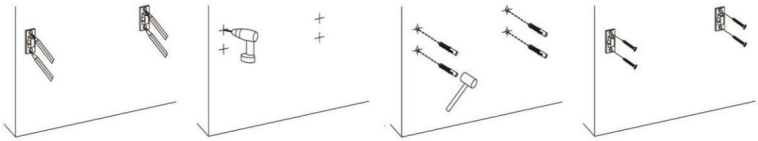

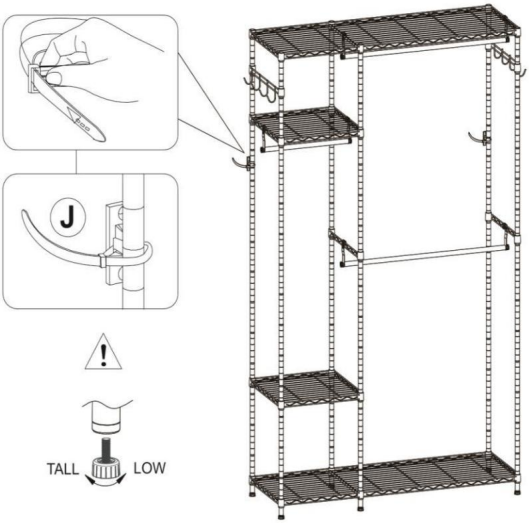

Tips:

ÿ **Hiermee kunt u het product aan de muur bevestigen.** ÿ

De hoogte van de planken kunt u naar wens aanpassen.

ÿ **Bij oneffen ondergrond kunt u de stelvoetjes verstellen.**

PRODUCTPARAMETER

Model	SHSS11442192-2XM4B
Kleur	Zwart
Veilig laden Gewicht	Gewicht: tot 363 kg; traliewerk: 40 kg per stuk (uniforme verdeling); hangstangen: 30 kg per balk (uniforme verdeling); rijhaken: 16,5 kg per rij (uniforme verdeling)
Productafmetingen	1140×420×1940mm



Fabrikant: Shanghaimuxinmuyeyouxiangongsi **Adres:**
Shuangchenglu 803nong11hao1602A-1609shi, baoshanqu, shanghai 200000 CN.

Geïmporteerd naar AUS: SIHAO PTY LTD. 1 ROKEVA STREETEASTWOOD NSW 2122 Australië

Geïmporteerd naar de VS: Sanven Technology Ltd. Suite 250, 9166 Anaheim Place, Rancho Cucamonga, CA 91730



YH CONSULTING LIMITED. T.a.v. YH Consulting Limited
Kantoor 147, Centurion House, London Road, Staines-upon-Thames, Surrey, TW18 4AX



E-CrossStu GmbH
Mainzer Landstr.69,
60329 Frankfurt am Main.



VEVOR

Affordable. Reliable. Home Improvement.

Klädställ i skåpstil

MODELL: SHSS11442192-2XM4B

VEVOR
Affordable. Reliable. Home Improvement.

klädställ i skåpstil

MODELL: SHSS11442192-2XM4B

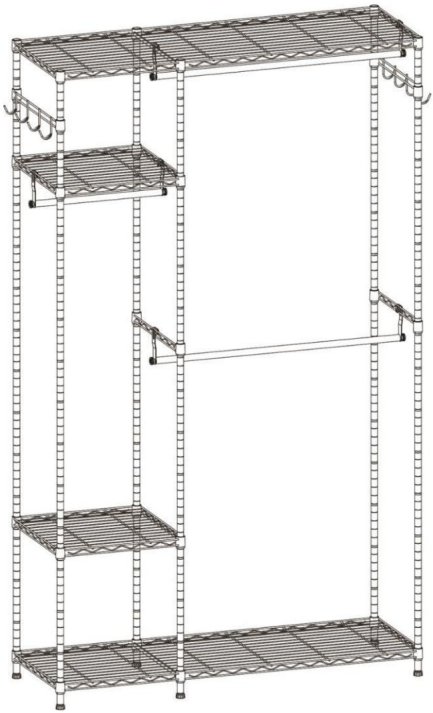

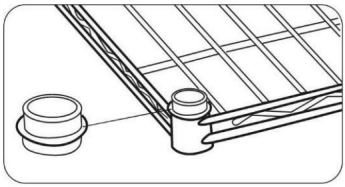

Minska produktskador

Plastlocken används för att minska friktion och defekter på hyllkonernas kragar under transport. De kan kastas bort när du har bekräftat leveransen.

Detta är originalinstruktionerna, vänligen läs alla instruktioner noggrant innan du använder produkten. VEVOR förbehåller sig en tydlig tolkning av vår användarmanual. Produktens utseende ska vara beroende av den produkt du mottagit. Vi ber om ursäkt för att vi inte kommer att informera dig igen om det finns några teknik- eller programuppdateringar för vår produkt.

VIKTIG

1. VIKTIGT, SPARA FÖR FRAMTIDA REFERENS: LÄS NOGA



Läs dessa instruktioner noggrant och spara dem för framtida bruk.
användning. Om denna produkt överlämnas till en tredje part, då dessa
instruktioner måste inkluderas.

Vid användning av produkten bör grundläggande säkerhetsåtgärder alltid vidtas
följs för att minska risken för skador, inklusive följande:

ÿ Låt inte barn klättra på eller leka med klädstället. ÿ Denna
produkt måste monteras av kompetenta vuxna. ÿ Använd
alltid på en fast, jämn mark. ÿ Sitt eller
häng inte på produkten. ÿ Kontrollera
att alla komponenter och fästen på denna produkt är
säker, använd inte om du är osäker på dess lämplighet för ändamålet.
ÿ För att undvika repor på golvet, montera hyllenheten på ett mjukt underlag
yta såsom en matta. ÿ
Lasta enheten jämnt och placera de tyngsta föremålen på den nedre
hyllor.

2. RENGÖRING OCH UNDERHÅLL:

ÿ Torka av med en mjuk, lätt fuktad trasa för rengöring.
ÿ Använd aldrig frätande rengöringsmedel, stålborstar, slipande skursvampar,
metall eller vassa redskap för att rengöra produkten.

3. Eftersom vi inte vet hur ledningarna och rören är dragna bakom din tvättmaskin eller torktumlare, rekommenderar vi:

Flytta först bort tvättmaskinen och montera sedan tvättstället.
enligt instruktionerna, och när den är på rätt plats, flytta den
tvättmaskinen tillbaka.
ÿ Eller montera stället efter att ha observerat kablarna och rören på baksidan
direkt på rätt plats enligt stegen i manualen.

⚠ DANGER **Kvävningsrisk!**

Förvara förpackningsmaterial utom räckhåll för barn – dessa material är potentiell fara, t.ex. kvävning.

VIKTIG

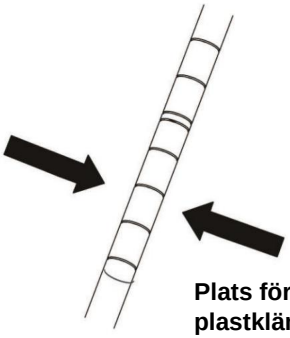

Plats för att hålla plastklämmorna på plats.

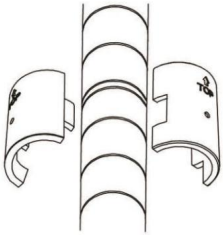

Pilen på plastklämmorna ska peka uppåt.

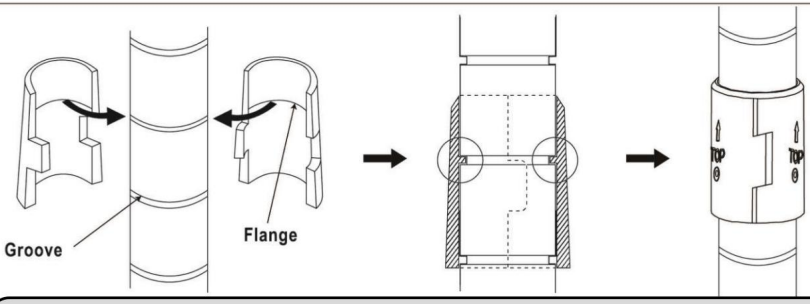

Obs: Det finns flera mellanrum mellan två plastklämmor som är monterade på stolparna enligt ritningen. Detta är en strukturell design snarare än en kvalitetsfråga, som syftar till att fästa hyllorna ordentligt på stolparna.

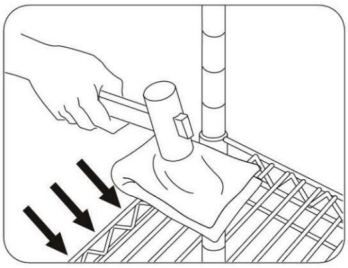

Obs: Det rekommenderas att lägga en tjock duk eller bräda över kanten på trådhyllan för att förhindra skador om du slår på den med en gummiklubba. Se till att hyllan är ordentligt fäst vid stolparna.

DELLISTA

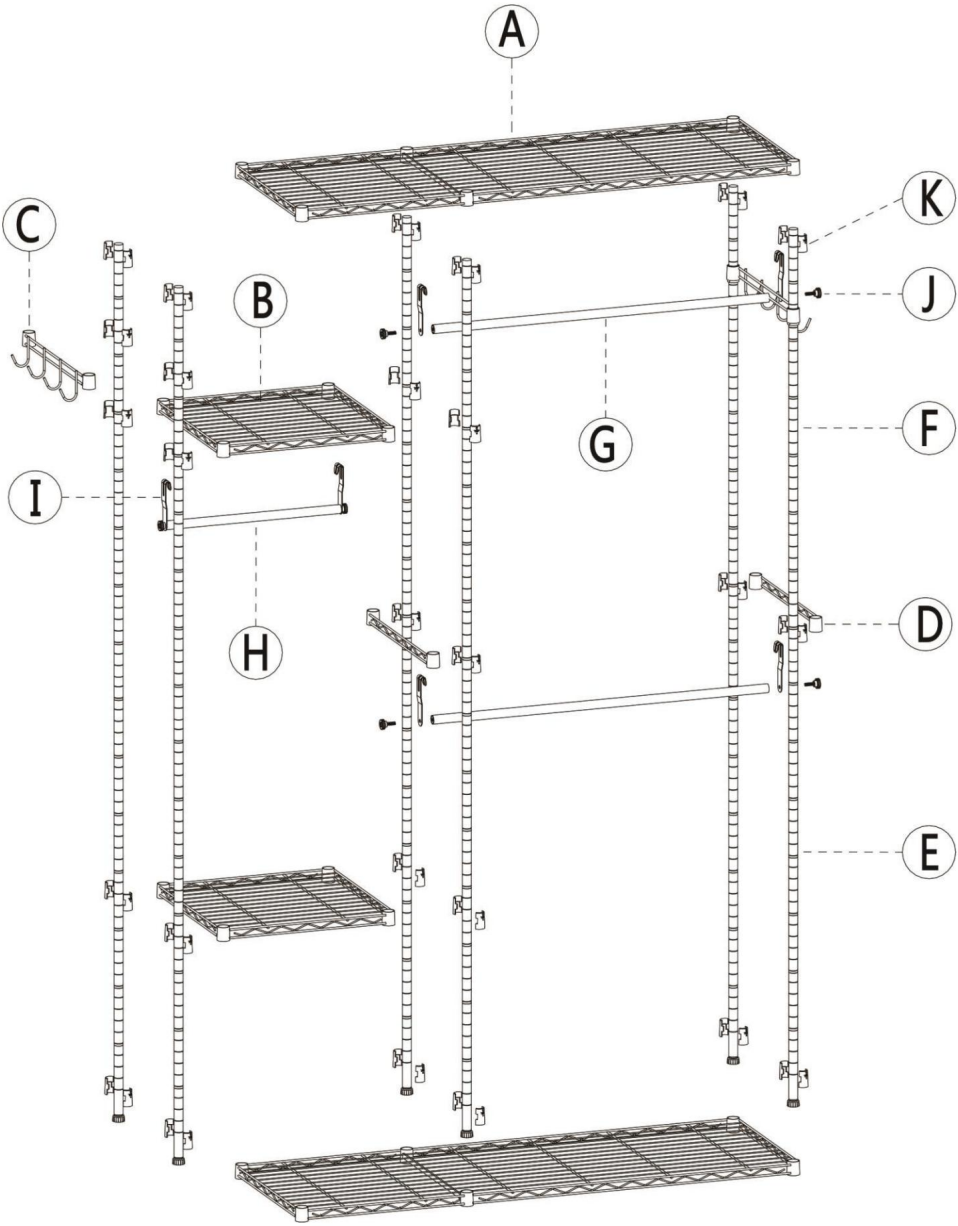

DELLISTA

Se till att alla delar finns i förpackningen.

Ⓐ x 2pcs  Six-sleeved Shelf	Ⓑ x 2pcs  Small Shelf	Ⓒ x 2pcs  Side Hook	Ⓓ x 2pcs  Support Rail	Ⓔ x 6pcs 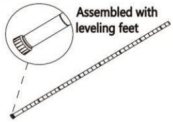 Lower pole
Ⓕ x 6pcs  Upper pole	Ⓖ x 2pcs 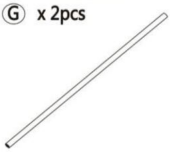 Long Clothes Hanger Rod	Ⓗ x 1pc  Short Clothes Hanger Rod	Ⓘ x 6pcs  Hook	Ⓙ x 6pcs  Screw
Ⓚ x 56+2pcs (2pcs are for spare use)  Plastic Clip	Ⓛ x 2sets  Anti-tip Device			

MONTERINGSSTEG

Step 1 **Montera plastklämmorna (K) på den nedre stången (E) för senare montering.**

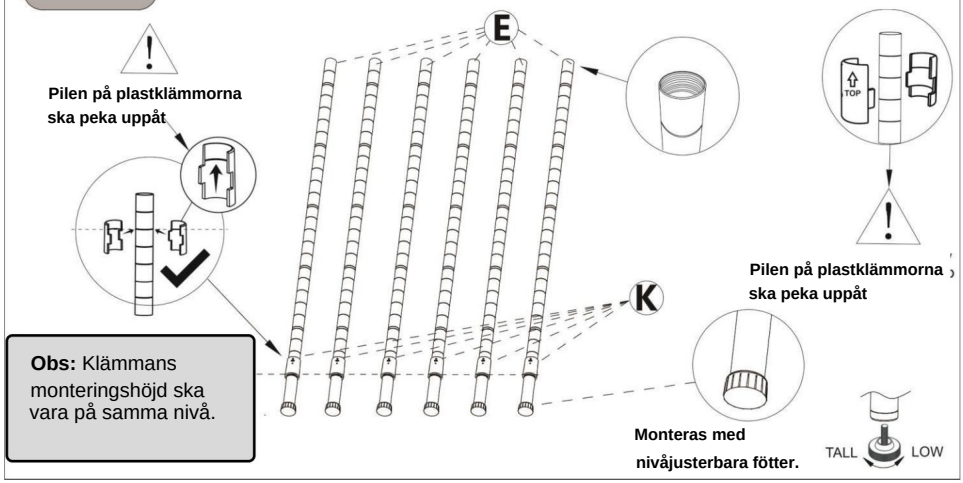

Step 2

Montera sexhylsad hylla (A)

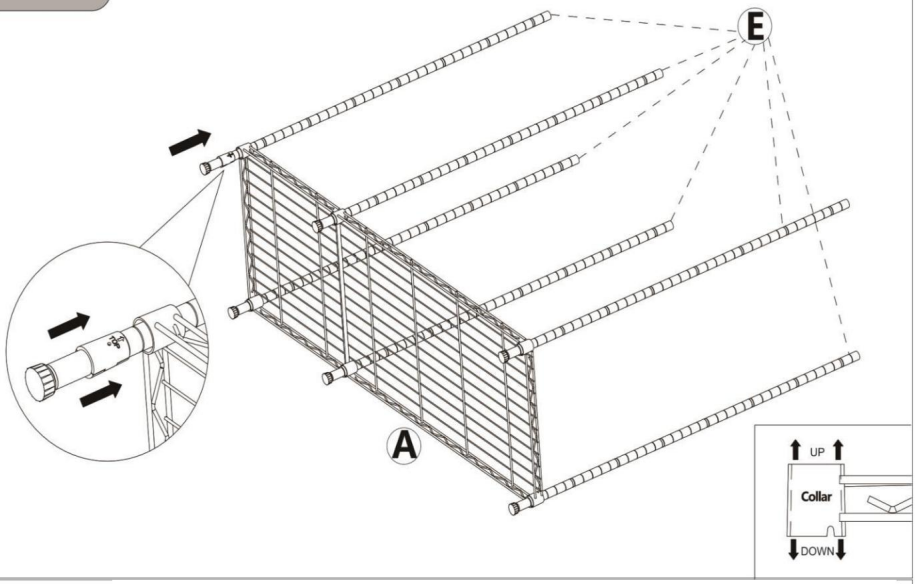

Step 3

Det rekommenderas vänligen att lägga en tjock duk eller en bräda över kanten på trådhyllan för att förhindra skador om du slår på den med en gummiklubba. Se till att hyllan är ordentligt fäst vid stolparna. (Gummklubba ingår ej.)

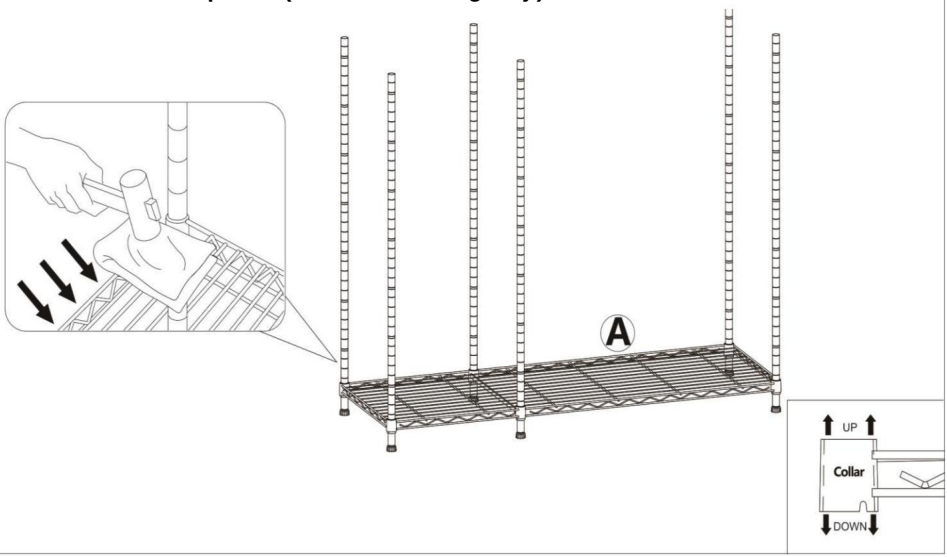

Step 4

Montera plastklämman (K) och installera sedan den lilla hyllan (B).

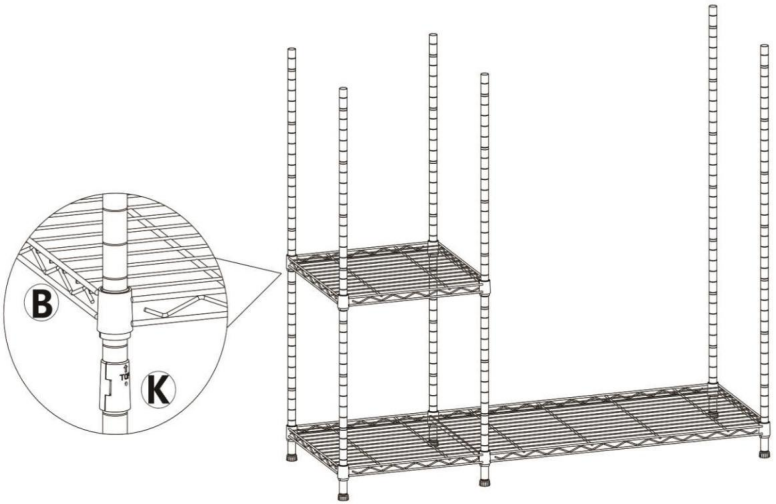

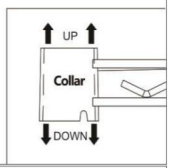

Step 5

Montera den övre stången (F).

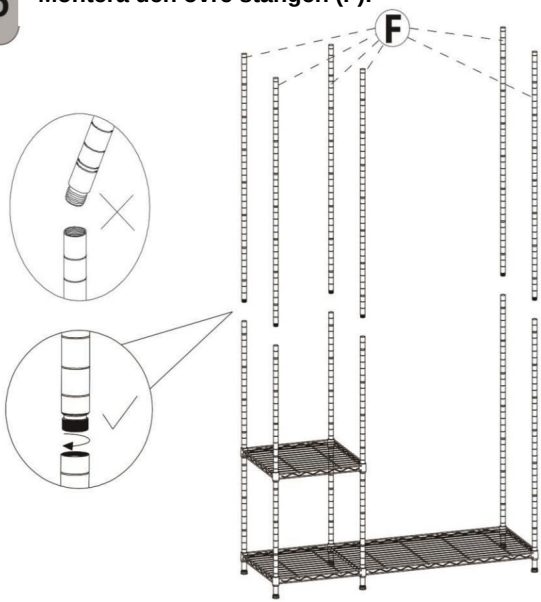

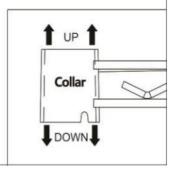

Step 6

Montera plastklämman (K) och installera sedan stödskenan (D)

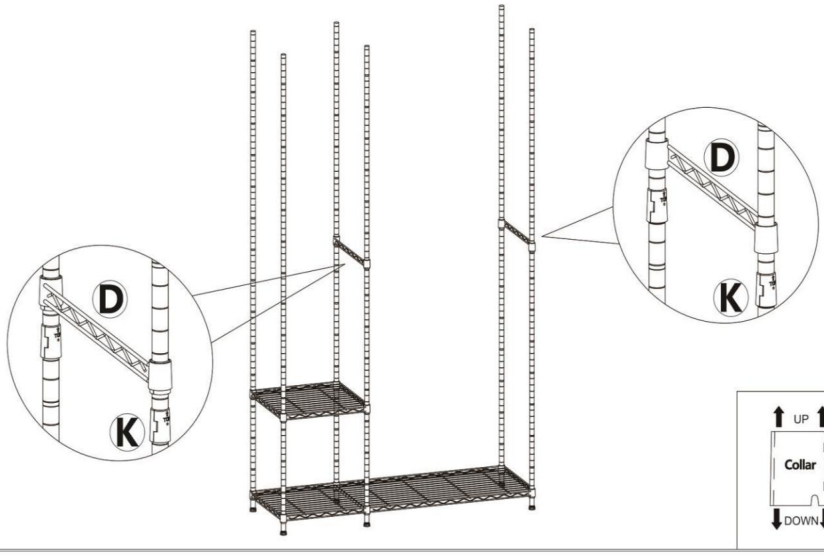

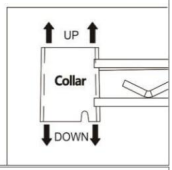

Step 7

Montera plastklämman (K) och installera sedan den lilla hyllan (B).

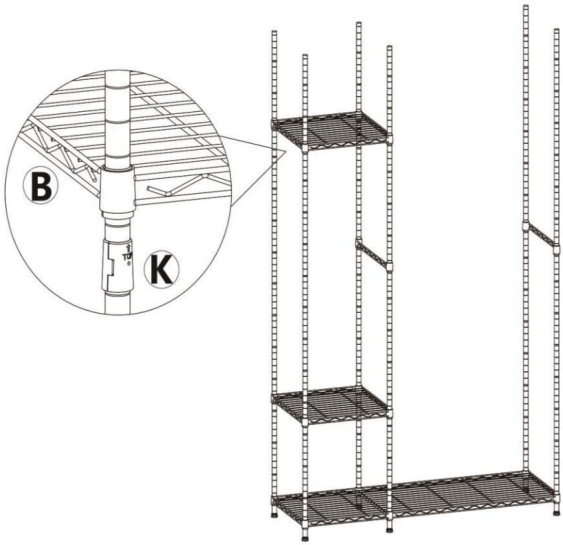

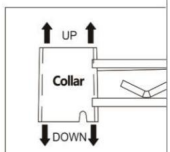

Step 8

Montera plastklämman (K) och installera sedan sidokroken (C)

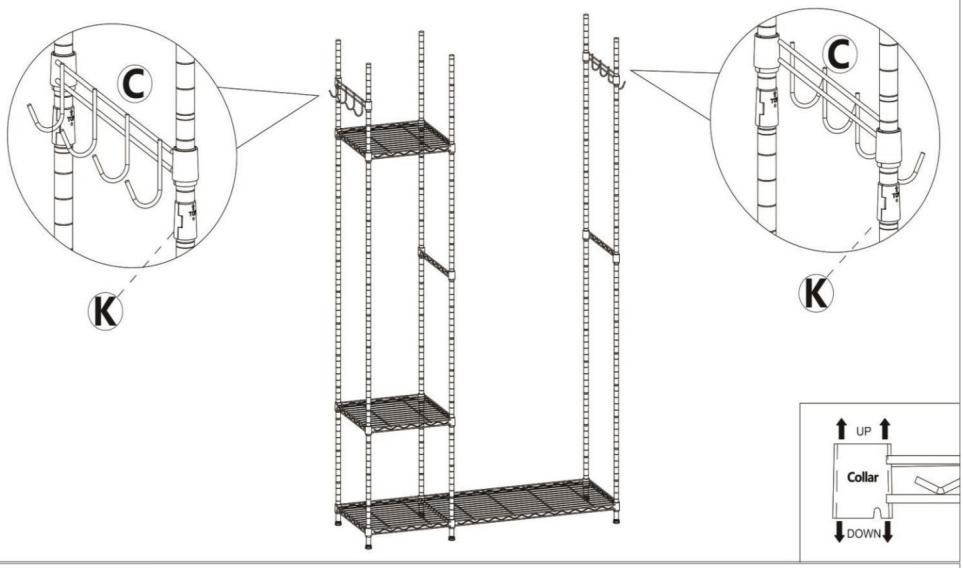

Step 9

Montera plastklämman (K) och installera sedan den sexhylsade Hylla (A)

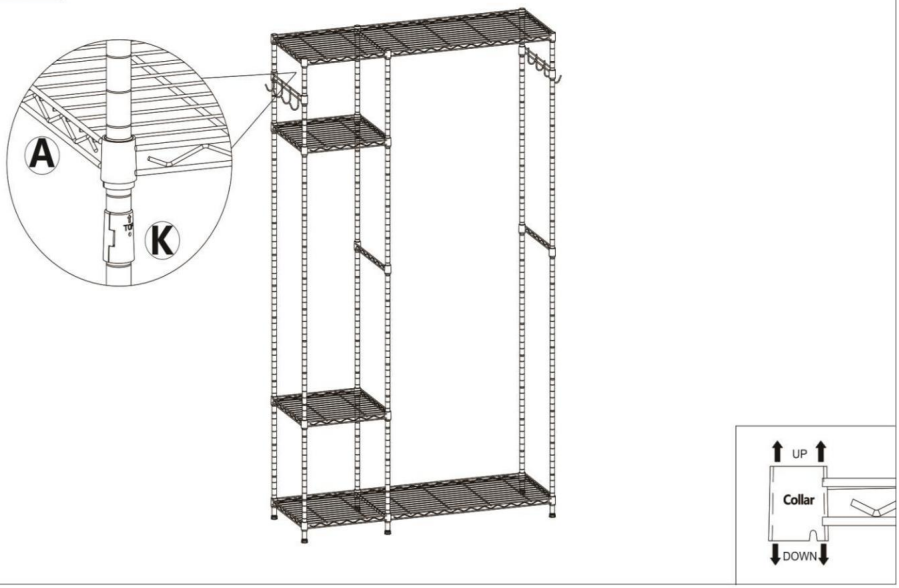

Step 10

Montera upphängningsstången (G) (H) med skruvar (J) och krokfäste (I)

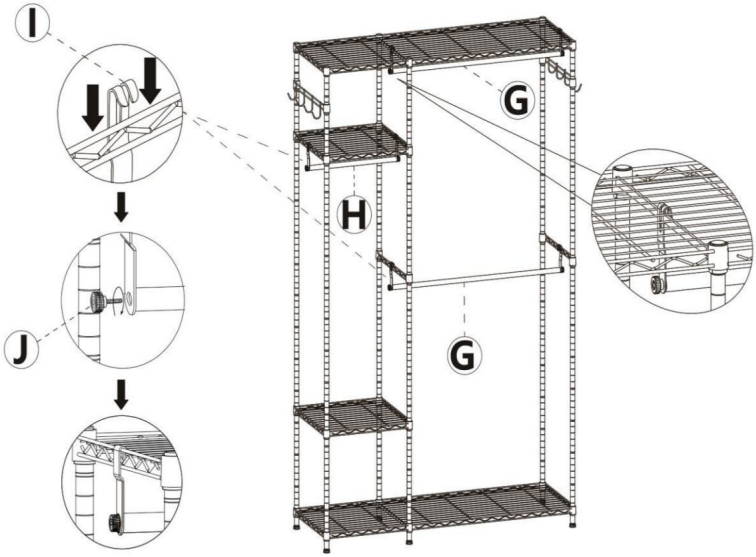

Step 11

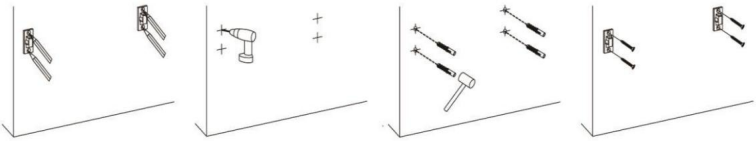

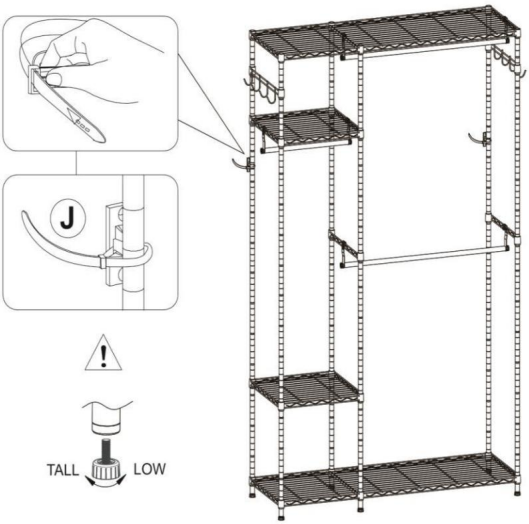

Tips:

ÿ **Produkten kan fästas på väggen.** ÿ **Hyllornas höjd kan justeras efter behov.** ÿ **Vid ojämn mark kan du justera de justerbara fötterna.**

PRODUKTPARAMETER

Modell	SHSS11442192-2XM4B
Färg	Svart
Säker lastning Vikt	Vikt: Upp till 363 kg; Gallernät: 40 kg per styck (jämn fördelning); Hängstänger: 30 kg per stång (jämn fördelning); Roddkrokar: 16,5 kg per rad (jämn fördelning)
Produktstorlek	1140×420×1940 mm



Tillverkare: Shanghaimuxinmuyeyouxiangongsi **Adress:**
Shuangchenglu 803nong11hao1602A-1609shi, baoshanqu, shanghai 200000 CN.

Importerad till Australien: SIHAO PTY LTD. 1 ROKEVA STREETEASTWOOD NSW 2122 Australien

Importerad till USA: Sanven Technology Ltd. Suite 250, 9166 Anaheim Place, Rancho Cucamonga, CA 91730

Storbritanniens republikanet	YH CONSULTING LIMITED. C/O YH Consulting Limited Kontor 147, Centurion House, London Road, Staines-upon-Thames, Surrey, TW18 4AX
EG-representant	E-CrossStu GmbH Mainzer Landstr.69, 60329 Frankfurt am Main.

