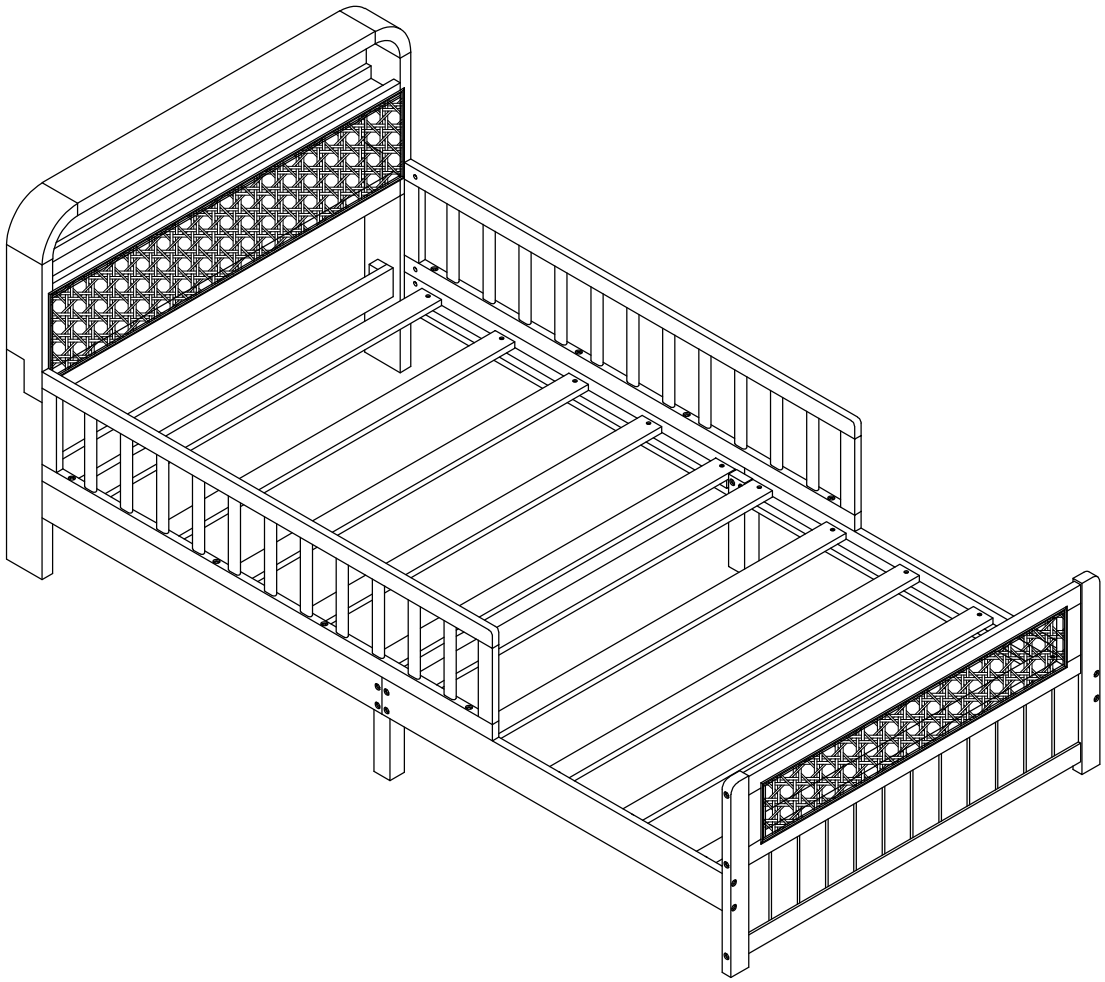
ASSEMBLY INSTRUCTION
BSW09094
Twin Rattan Bed

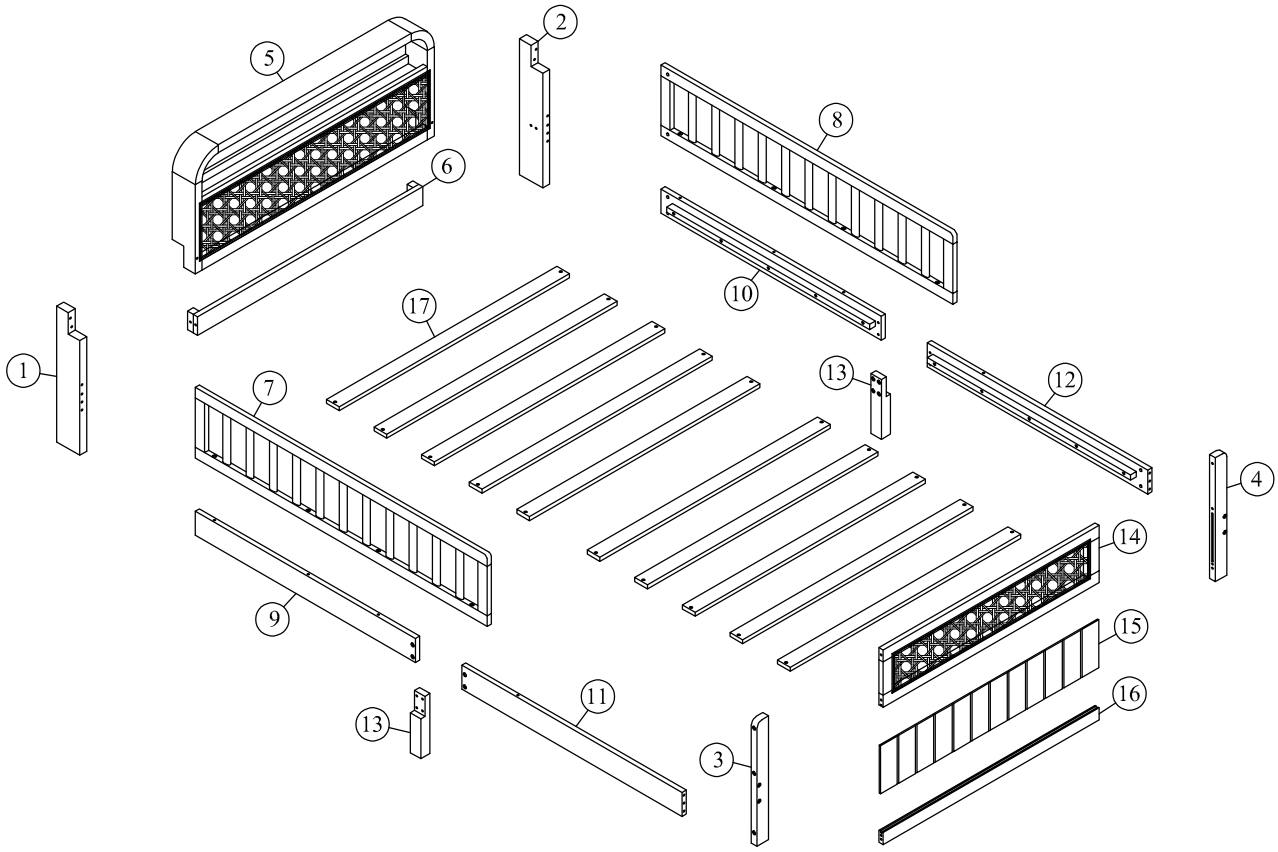
INSTRUCTIONS DE MONTAGE
BSW09094
Lit jumeau en rotin



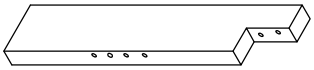
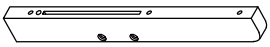
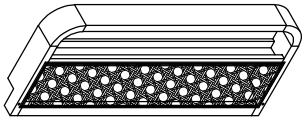
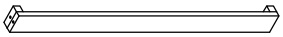
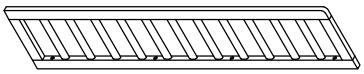
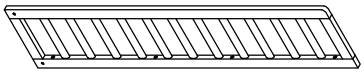
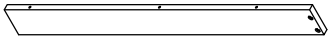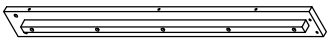
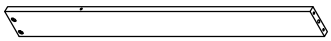
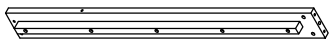
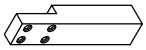
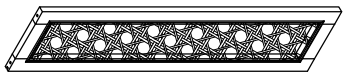
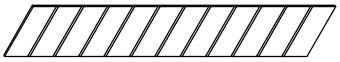
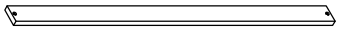
This set is included 1 boxes if don't receive full 1 boxes please contact our customer service team.

Cet ensemble comprend 1 boîtes. Si vous ne recevez pas 1 boîtes complètes, veuillez contacter notre service client.

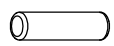
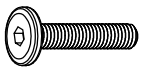
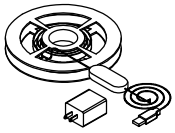
Detail View
vue détaillée



Part List (BSW09094)
Liste des pièces (BSW09094)

1  Left Hind Leg - 1pc Patte arrière gauche	2  Right Hind Leg - 1pc Patte postérieure droite	3  Left Front Leg - 1pc Patte avant gauche
4  Right Front Leg - 1pc Patte avant droite	5  Bedhead - 1pc Tête de lit	6  Support Bar - 1pc Barre de support
7  Left Frame - 1pc Cadre gauche	8  Right Frame - 1pc Cadre droit	9  Left Side Rail - 1pc Rail latéral gauche
10  Right Side Rail - 1pc Rail latéral droit	11  Left Side Rail - 1pc Rail latéral gauche	12  Right Side Rail - 1pc Rail latéral droit
13  Middle Legs - 2pcs Jambes du milieu	14  Top Front Panel - 1pc Panneau avant supérieur	15  Middle Front Panel - 1pc Panneau avant central
16  Horizontal Bar - 1pc Barre horizontale	17  Slats - 10pcs Lattes	

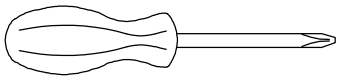
Hardware List (BSW09094)
Liste du matériel (BSW09094)

A  8 x 30mm Wooden dowel (8pcs) Cheville en bois	B  K4mm Allen key (2pcs) Clé Allen	C  M6 x 120mm Hex-head bolt (8pcs) Boulon à tête hexagonale
D  M6 x 90mm Hex-head bolt (6pcs) Boulon à tête hexagonale	E  M6 x 60mm Hex-head bolt (2pcs) Boulon à tête hexagonale	F  M6 x 50mm Hex-head bolt (8pcs) Boulon à tête hexagonale
G  M6 x 30mm Hex-head bolt (10pcs) Boulon à tête hexagonale	H  M6 x 15mm Hex-head bolt (8pcs) Boulon à tête hexagonale	I  #4 x 30mm Screw (20pcs) Vis
J  #3 x 10mm Screw (5pcs) Vis	K  14 x 15 x 11mm (5pcs)	L  (1pc)
M  M6 x 70mm Hex-head bolt (4pcs) Boulon à tête hexagonale		

Please sort out all parts before you begin to assembly the item. This is to make sure you always use the correct part.

Veuillez trier toutes les pièces avant de commencer à assembler l'article. Ceci afin de vous assurer que vous utilisez toujours la bonne pièce.

ASSEMBLY TOOLS REQUIRED (NOT INCLUDED)
OUTILS D'ASSEMBLAGE REQUIS (NON INCLUS)

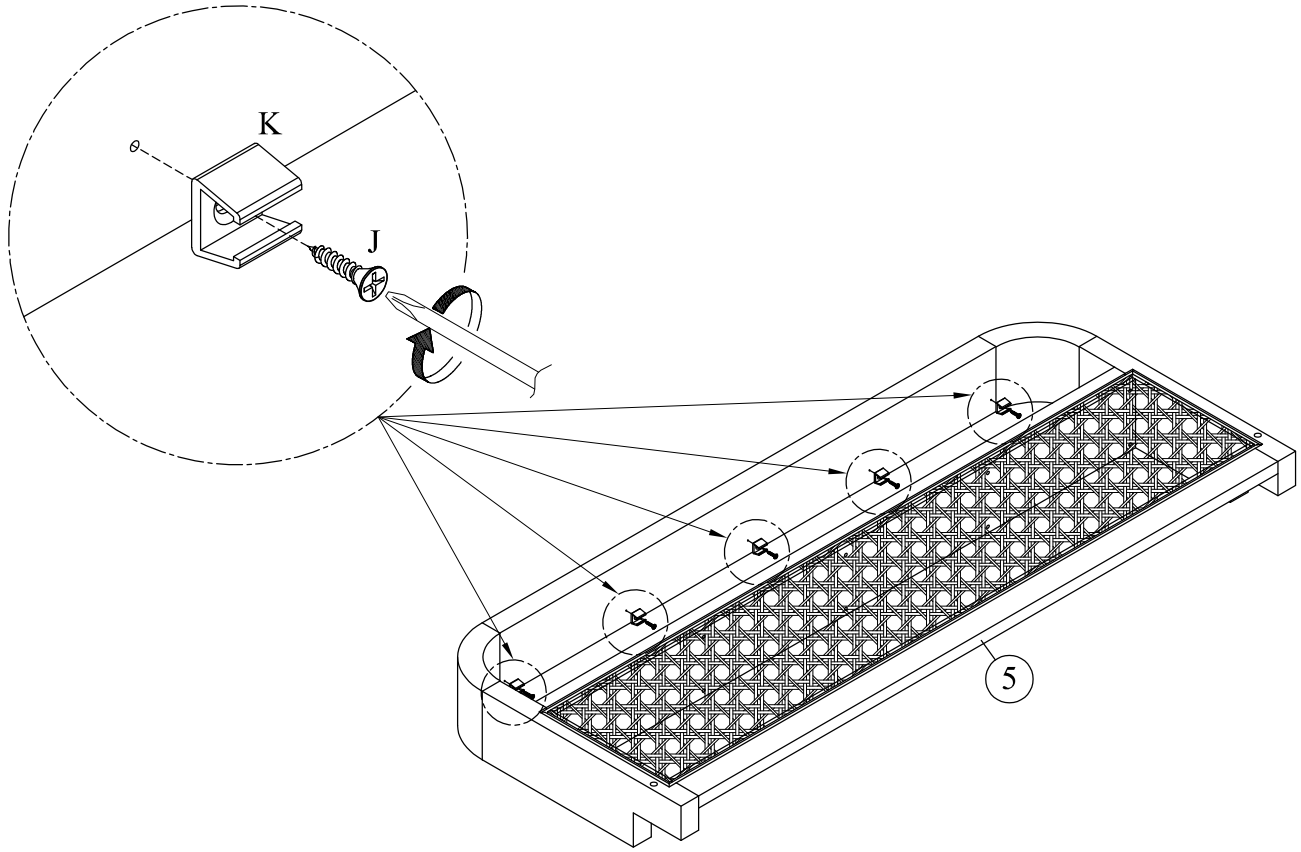


PLEASE BE CAREFUL DO NOT DAMAGE THE HOLE POSITION WHEN YOU USE POWER TOOLS !

S'IL VOUS PLAÎT FAITES ATTENTION À NE PAS ENDOMMAGER LE TROU POSITIONNEMENT LORSQUE VOUS UTILISEZ DES OUTILS ÉLECTRIQUES !

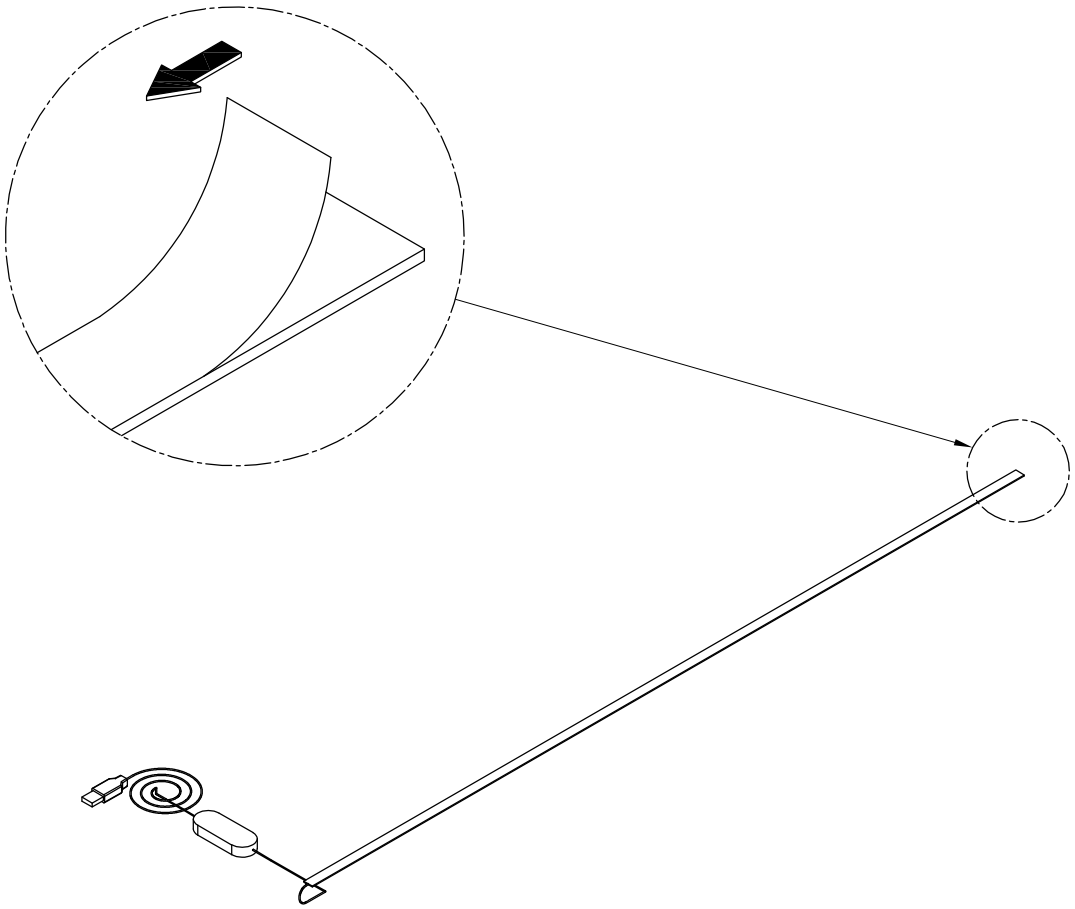
STEP-ÉTAPE-1

J	K
5PCS	5PCS

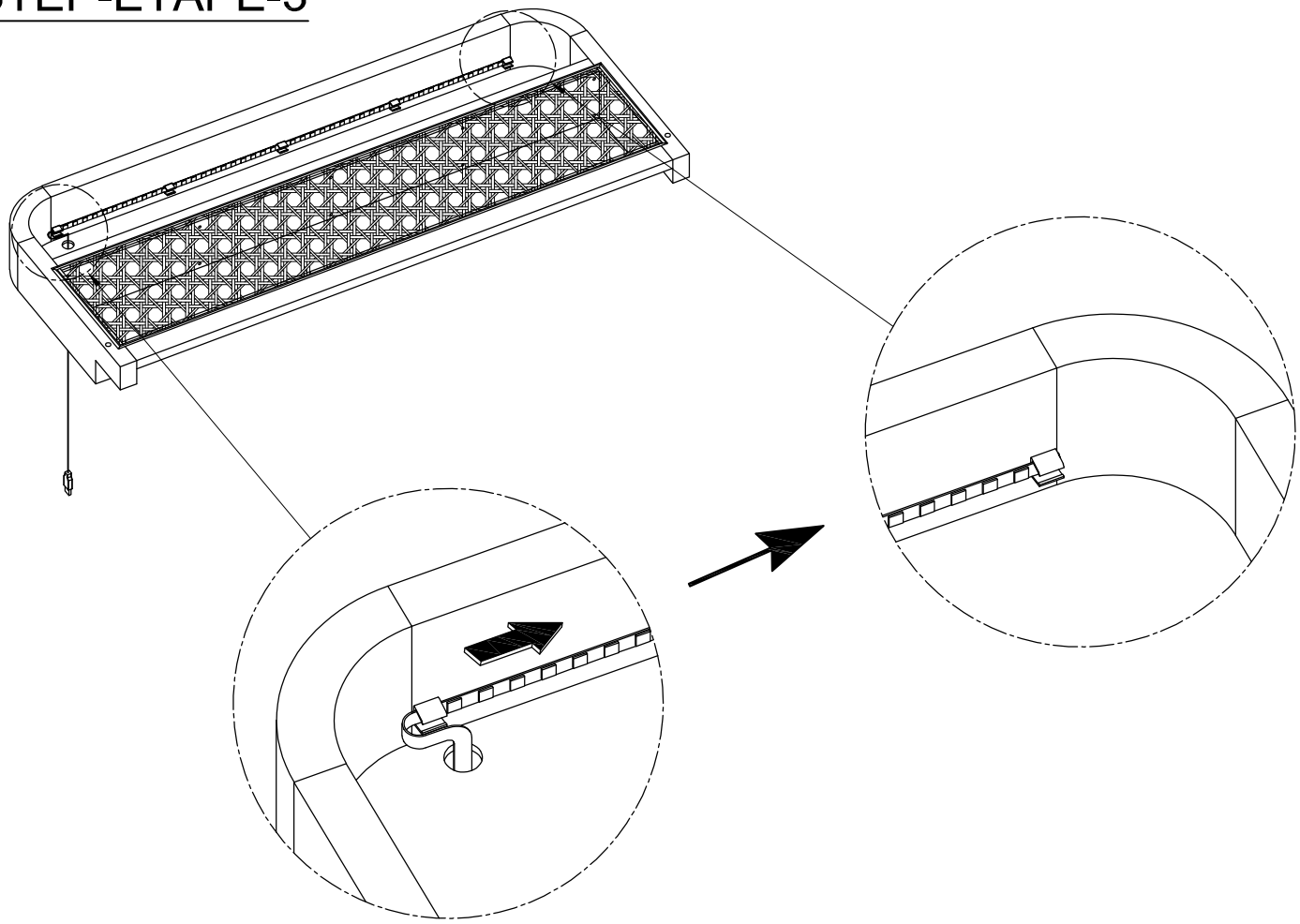


STEP-ÉTAPE-2

L
1PC

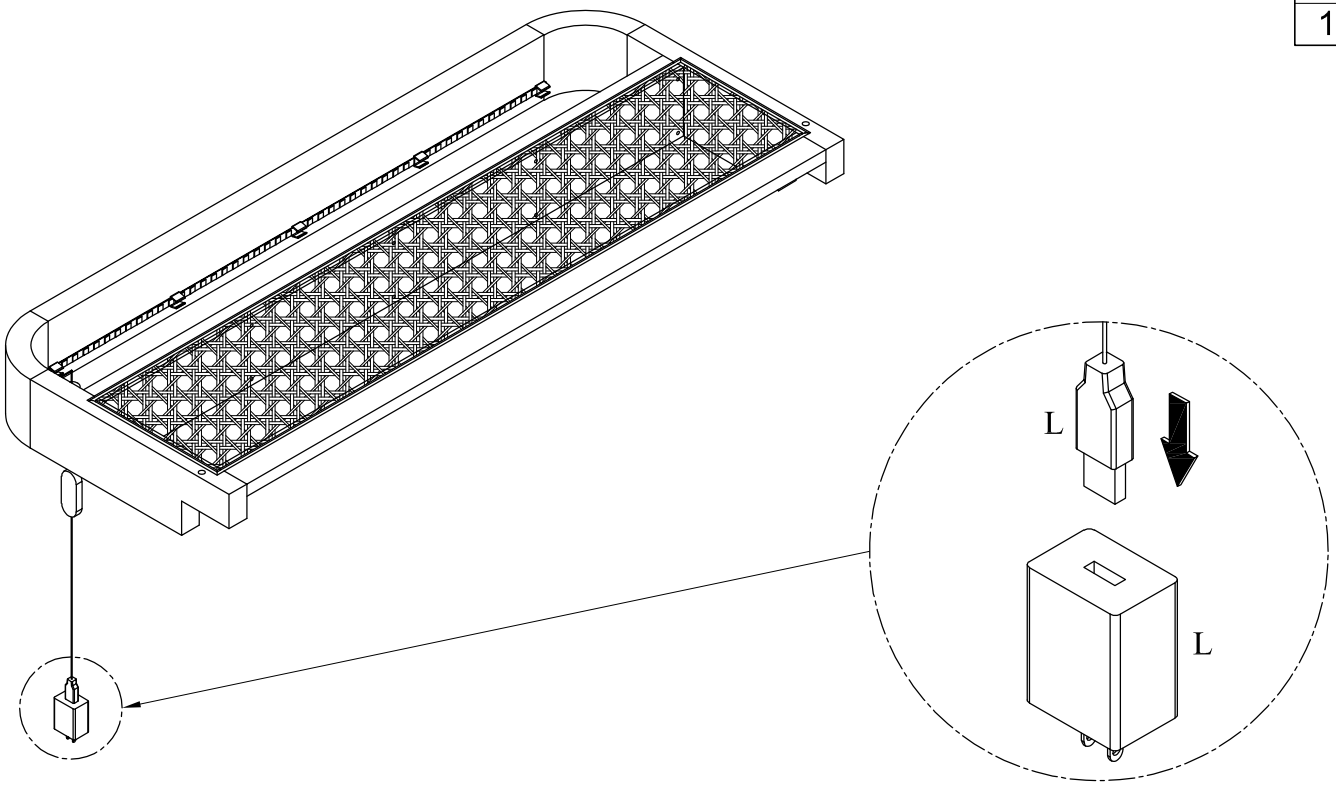


STEP-ÉTAPE-3



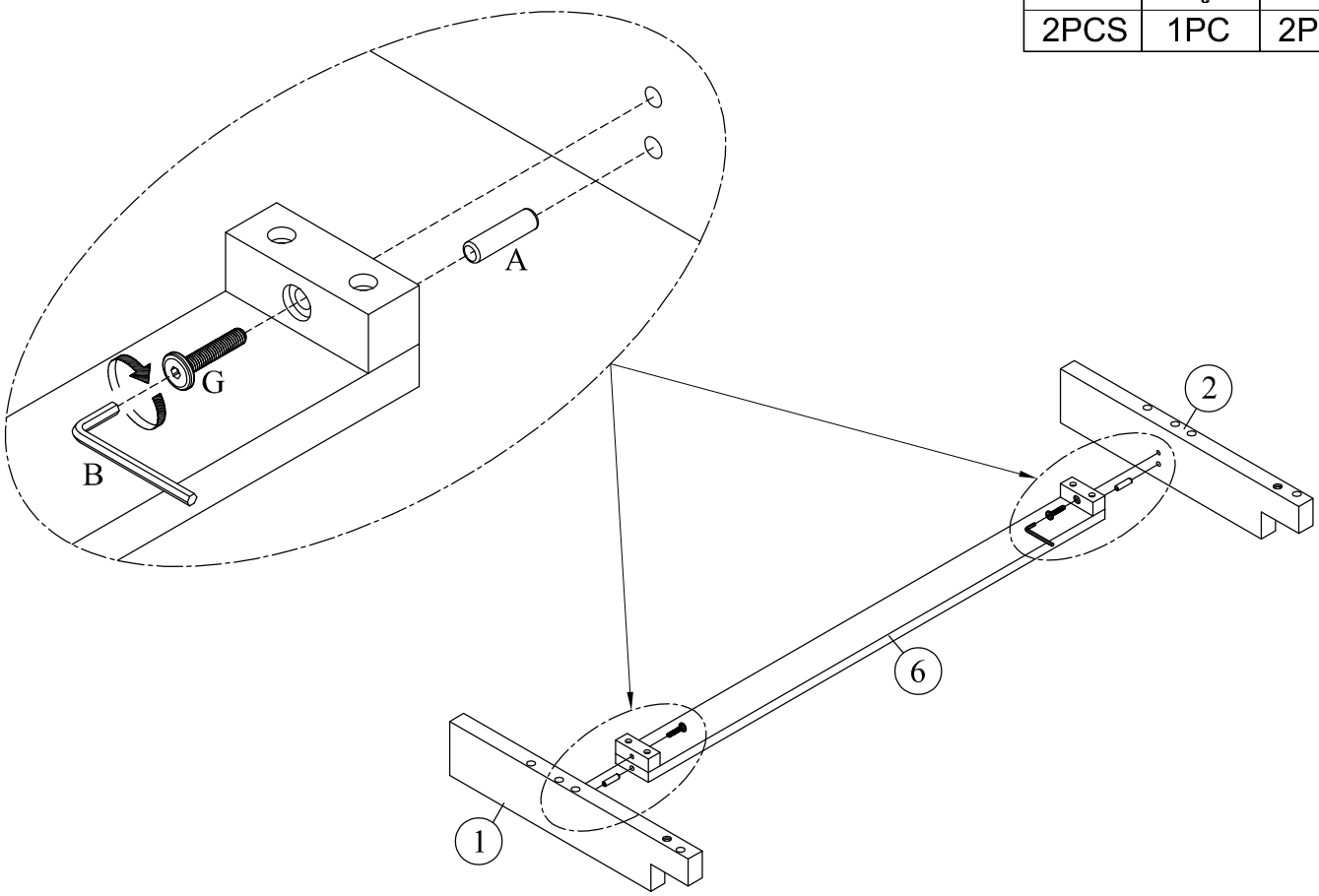
STEP-ÉTAPE-4

L
1PC



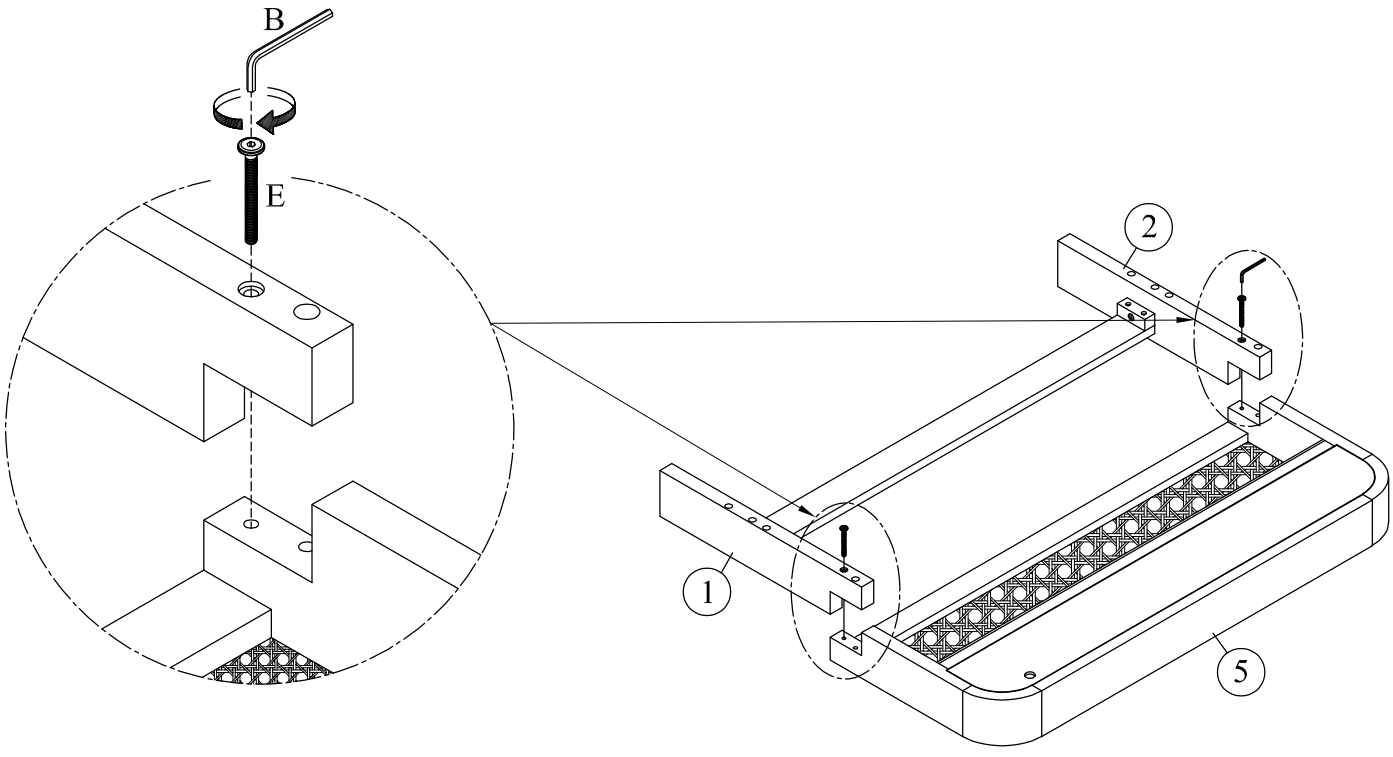
STEP-ÉTAPE-5

A	B	G
2PCS	1PC	2PCS



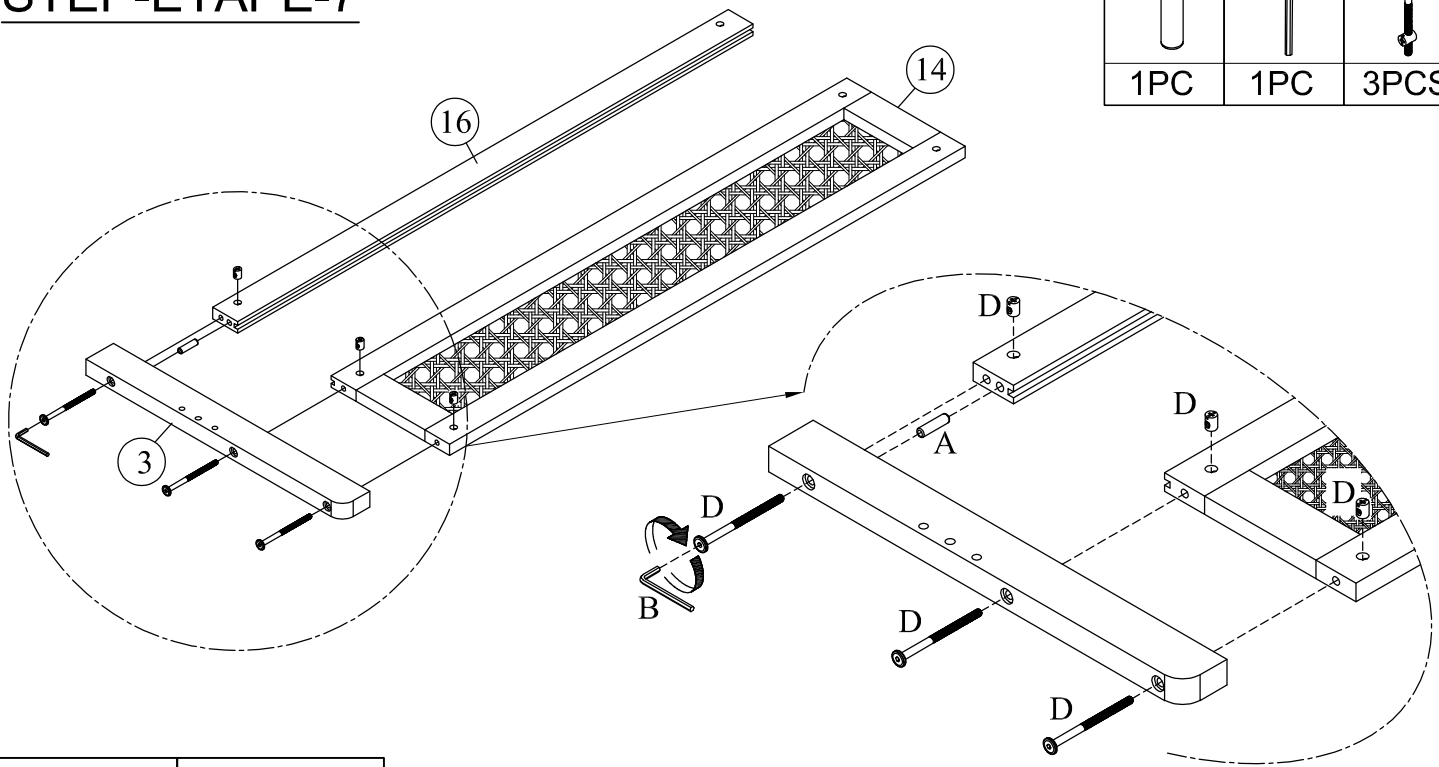
STEP-ÉTAPE-6

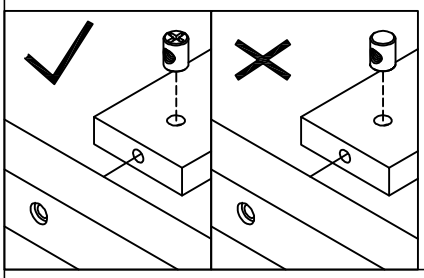
B	E
1PC	2PCS



STEP-ÉTAPE-7

A	B	D
1PC	1PC	3PCS

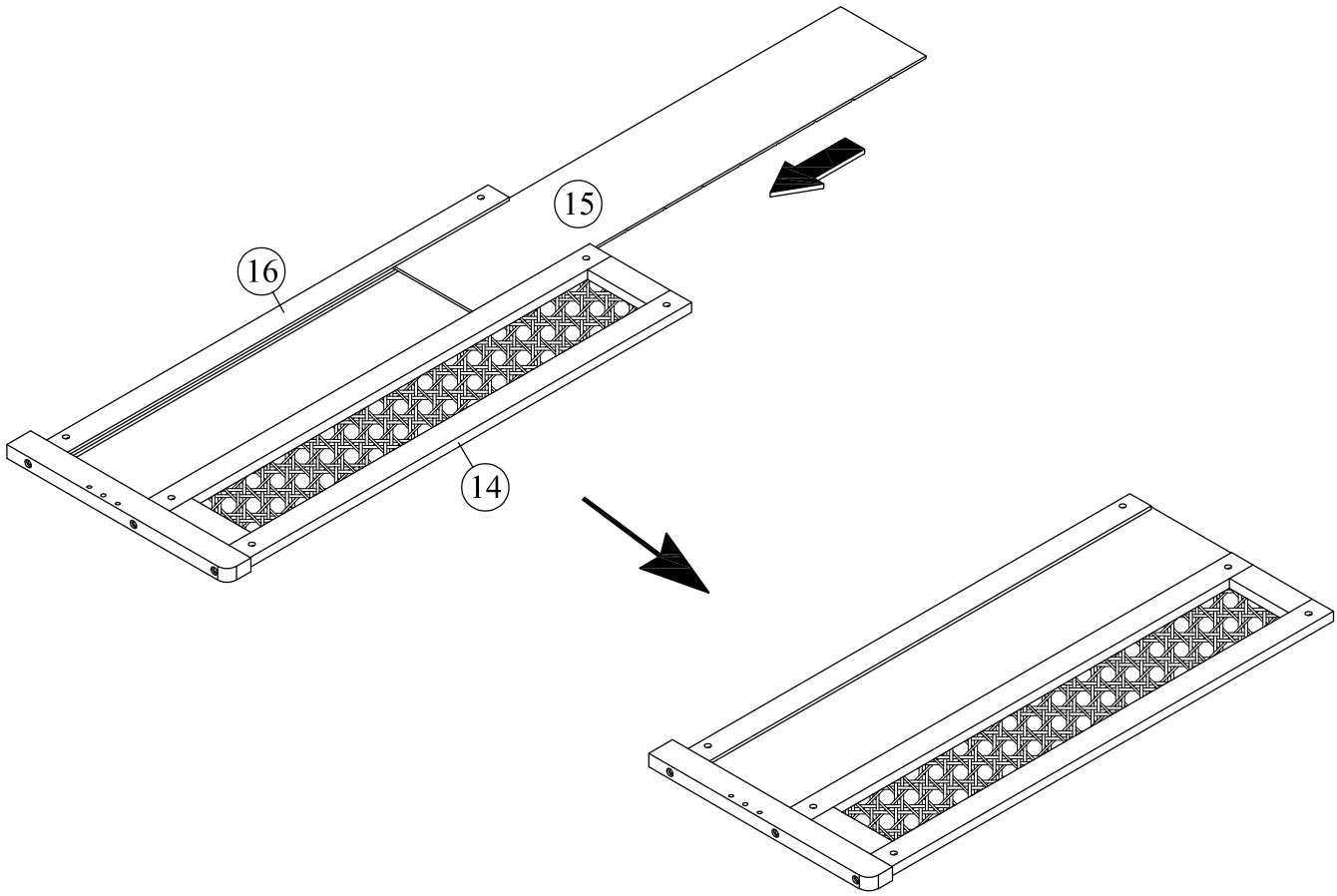




Note:Part (D) will face up with the "x" mark on it,otherwise it cannot be tightened.

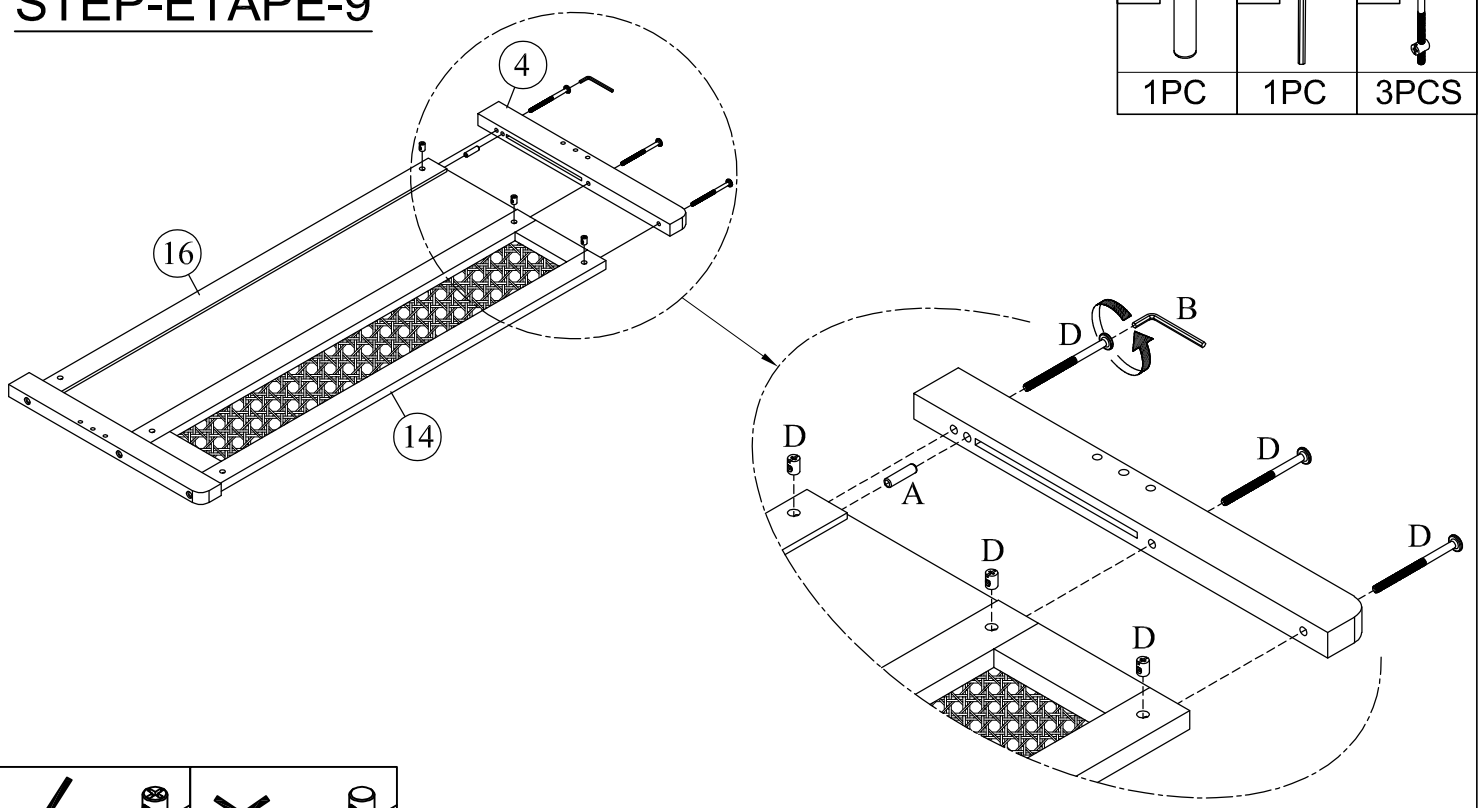
Remarque : la partie (D) sera orientée vers le haut avec la marque « x » dessus, sinon elle ne pourra pas être serrée.

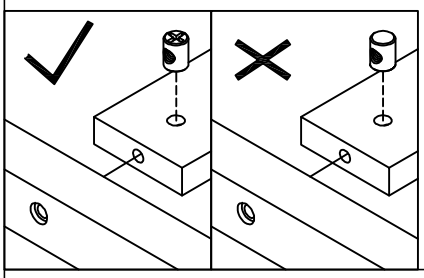
STEP-ÉTAPE-8



STEP-ÉTAPE-9

A	B	D
1PC	1PC	3PCS



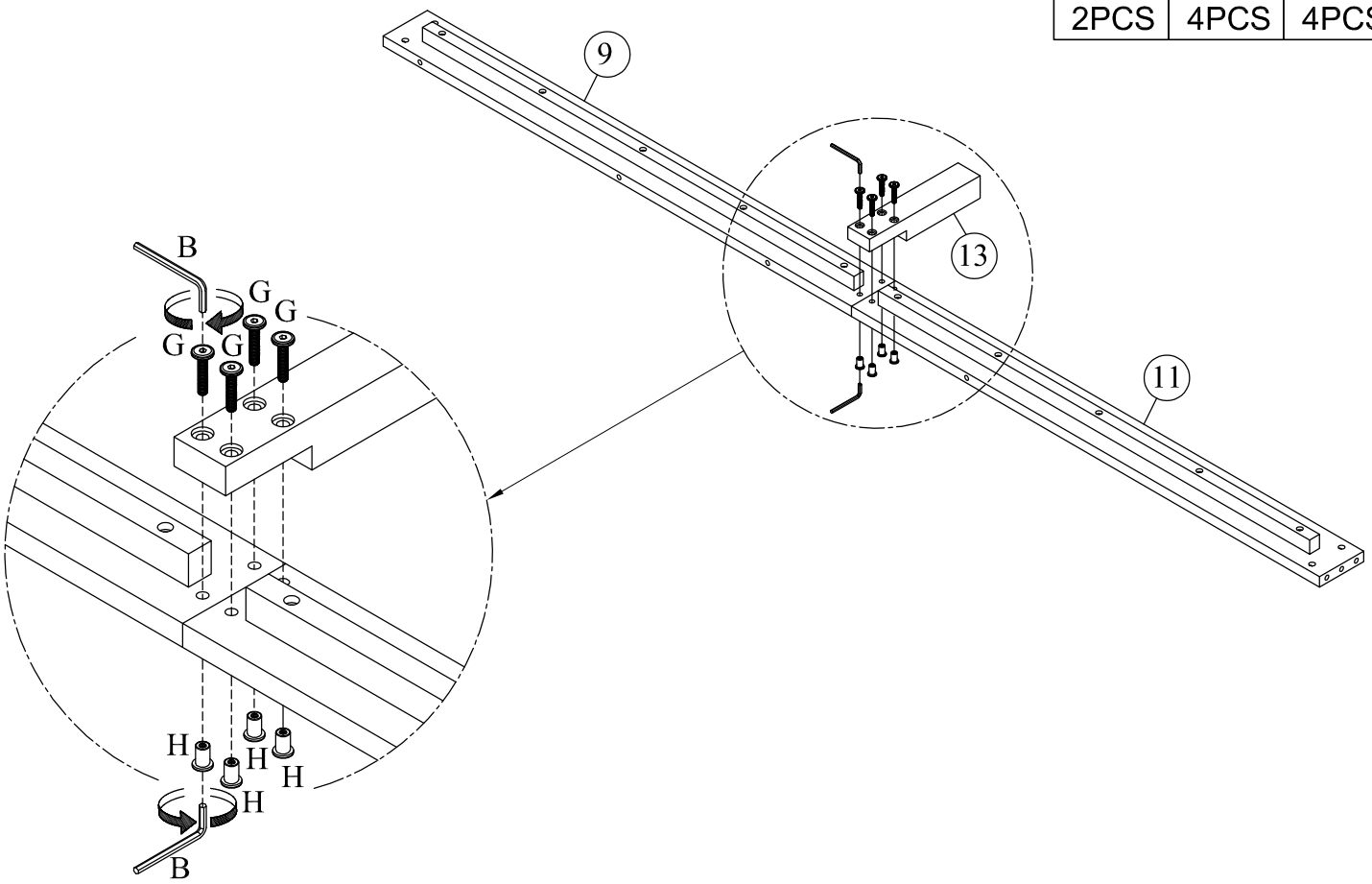


Note:Part (D) will face up with the "x" mark on it,otherwise it cannot be tightened.

Remarque : la partie (D) sera orientée vers le haut avec la marque « x » dessus, sinon elle ne pourra pas être serrée.

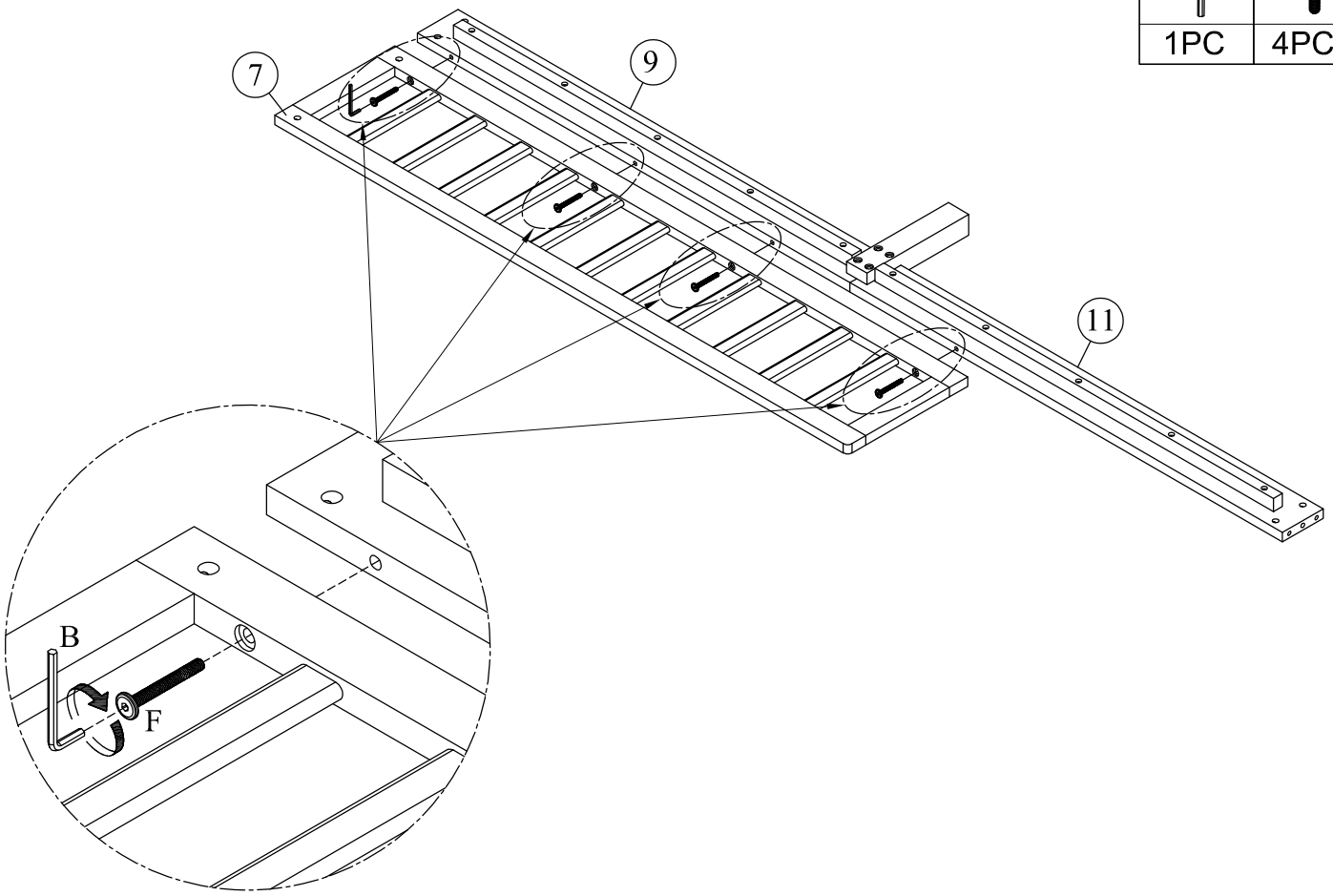
STEP-ÉTAPE-10

B	G	H
2PCS	4PCS	4PCS



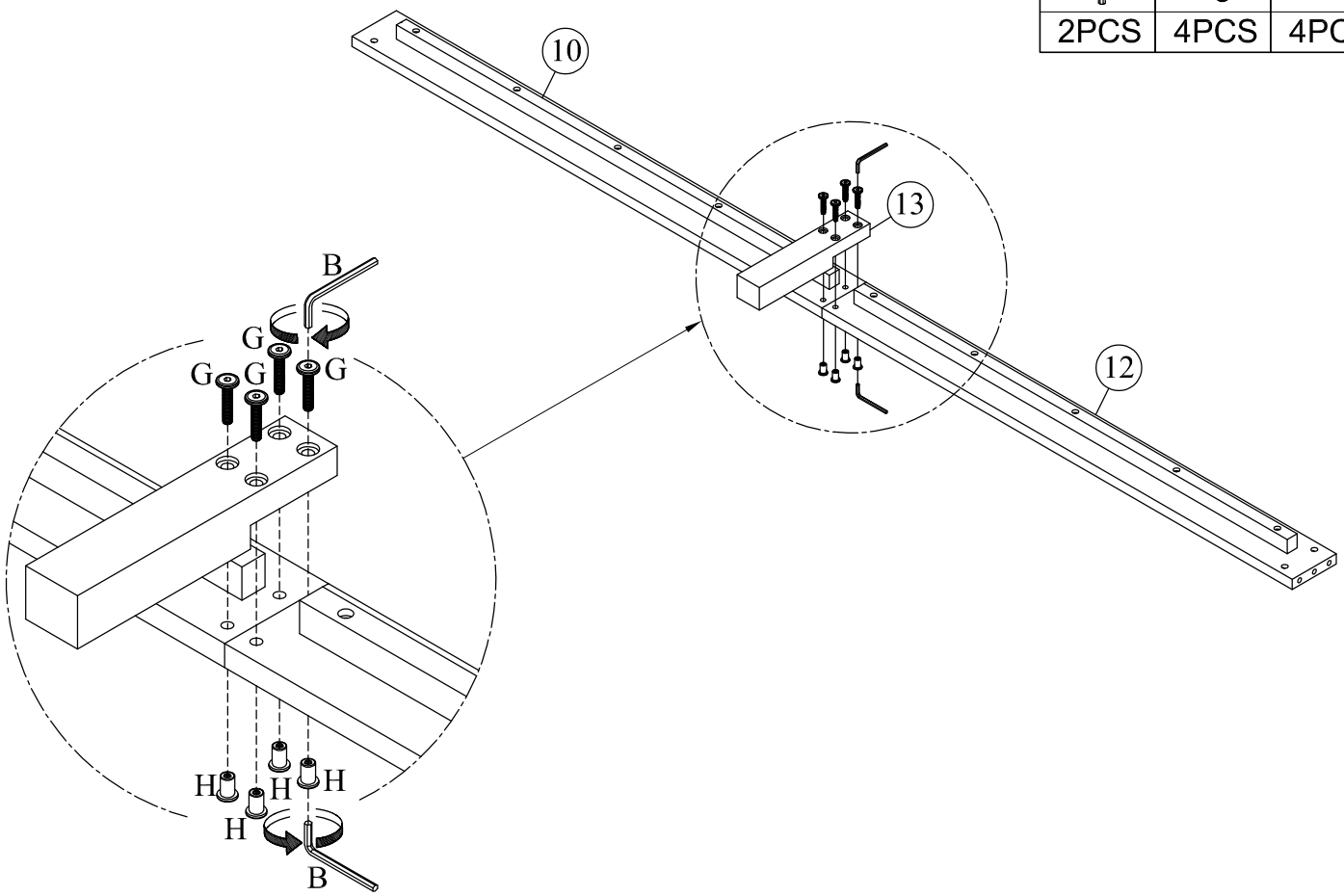
STEP-ÉTAPE-11

B	F
1PC	4PCS



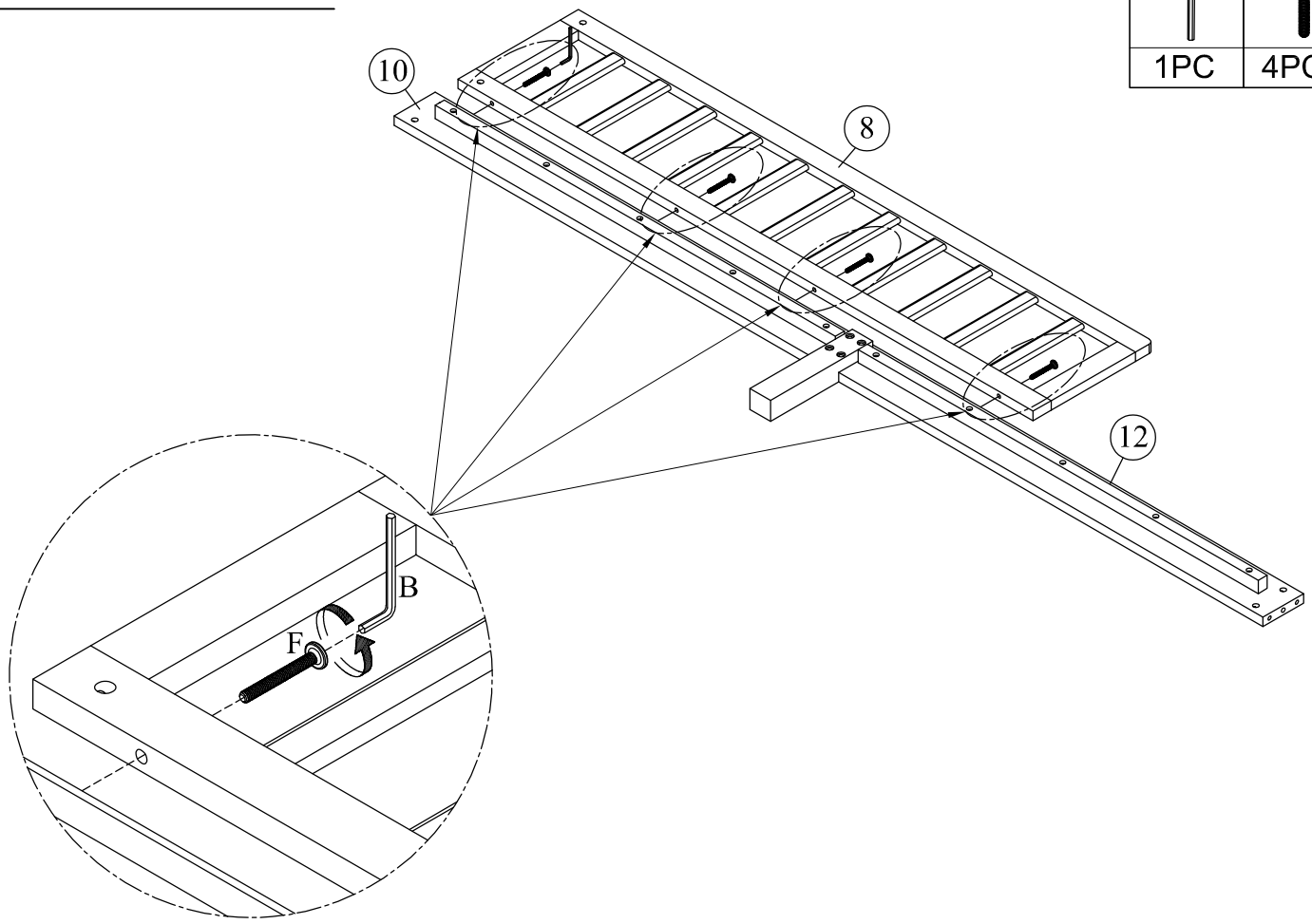
STEP-ÉTAPE-12

B	G	H
2PCS	4PCS	4PCS



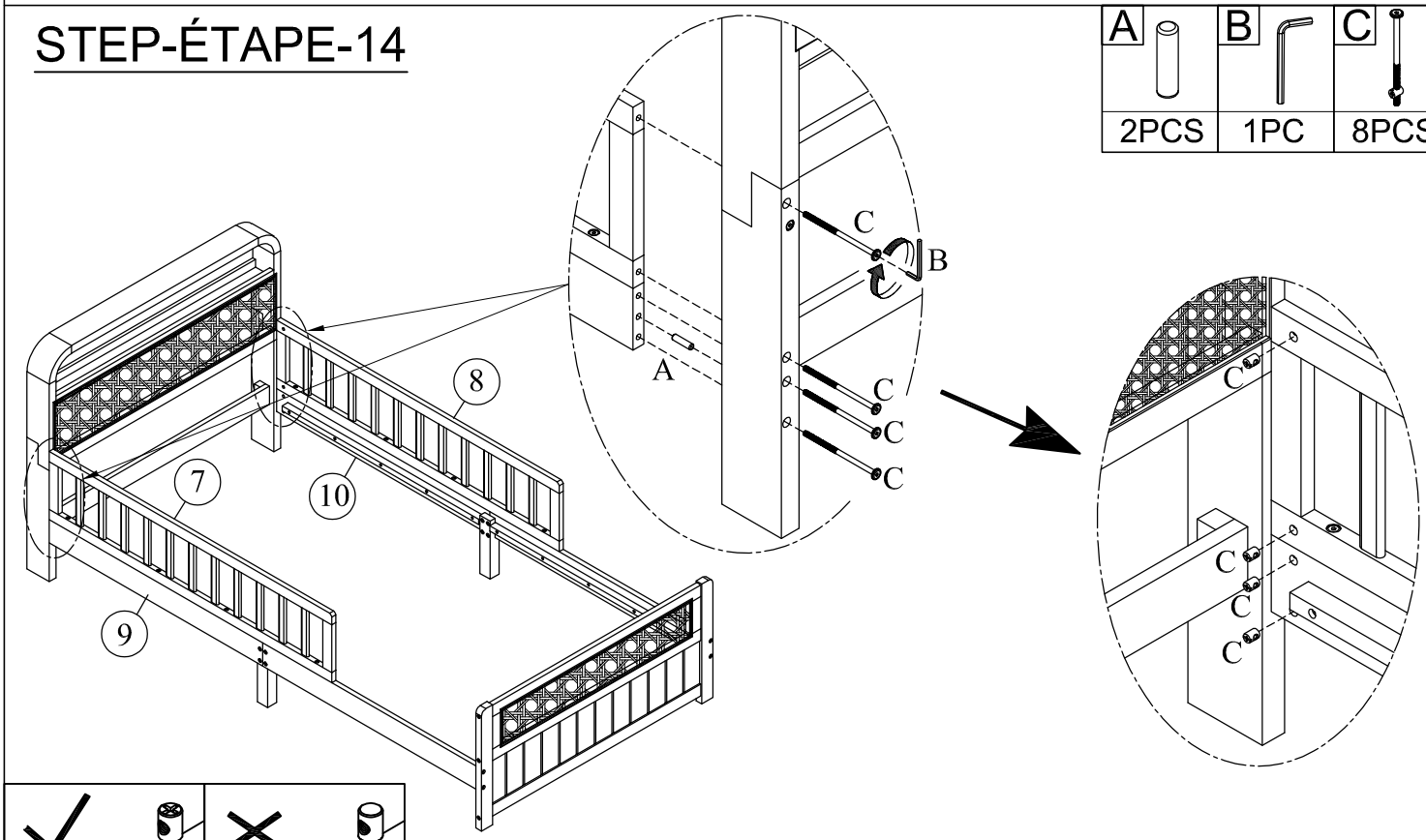
STEP-ÉTAPE-13

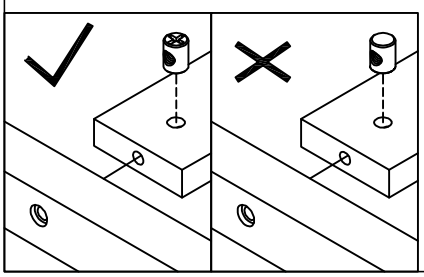
B	F
1PC	4PCS



STEP-ÉTAPE-14

A	B	C
2PCS	1PC	8PCS



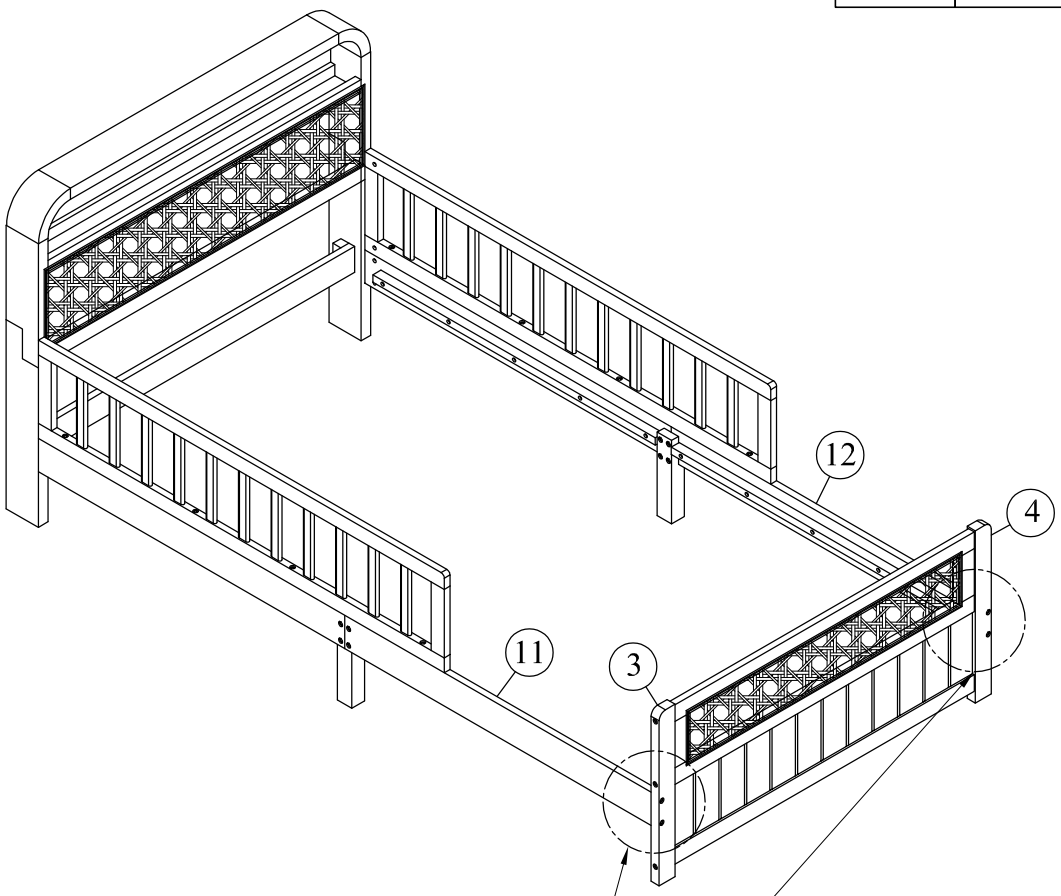


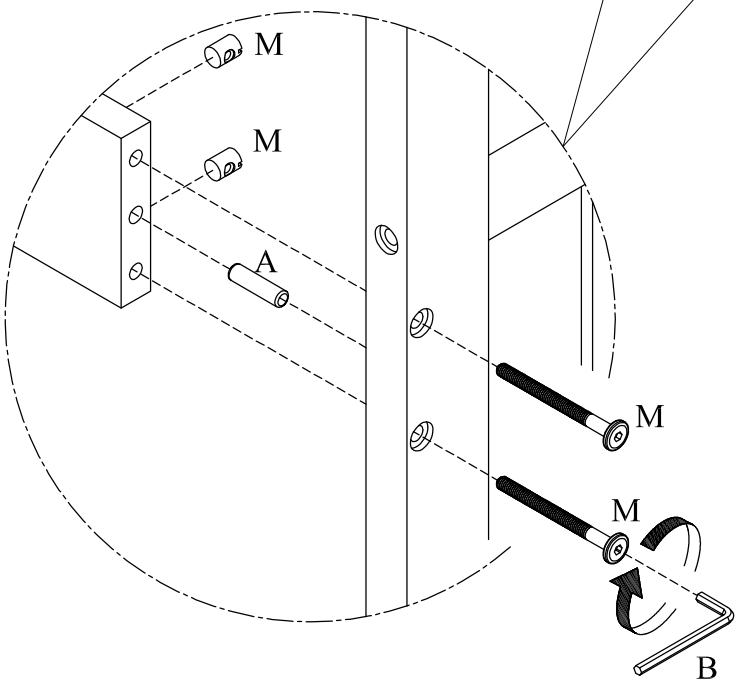
Note:Part (C) will face up with the "x" mark on it,otherwise it cannot be tightened.

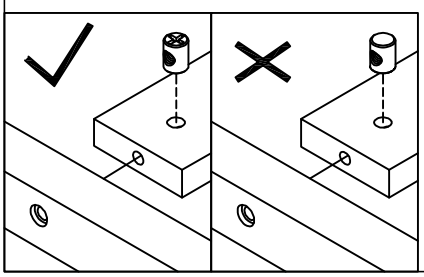
Remarque : la partie (C) sera orientée vers le haut avec la marque « x » dessus, sinon elle ne pourra pas être serrée.

STEP-ÉTAPE-15

A	B	M
2PCS	1PC	4PCS



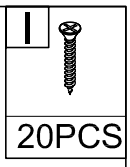


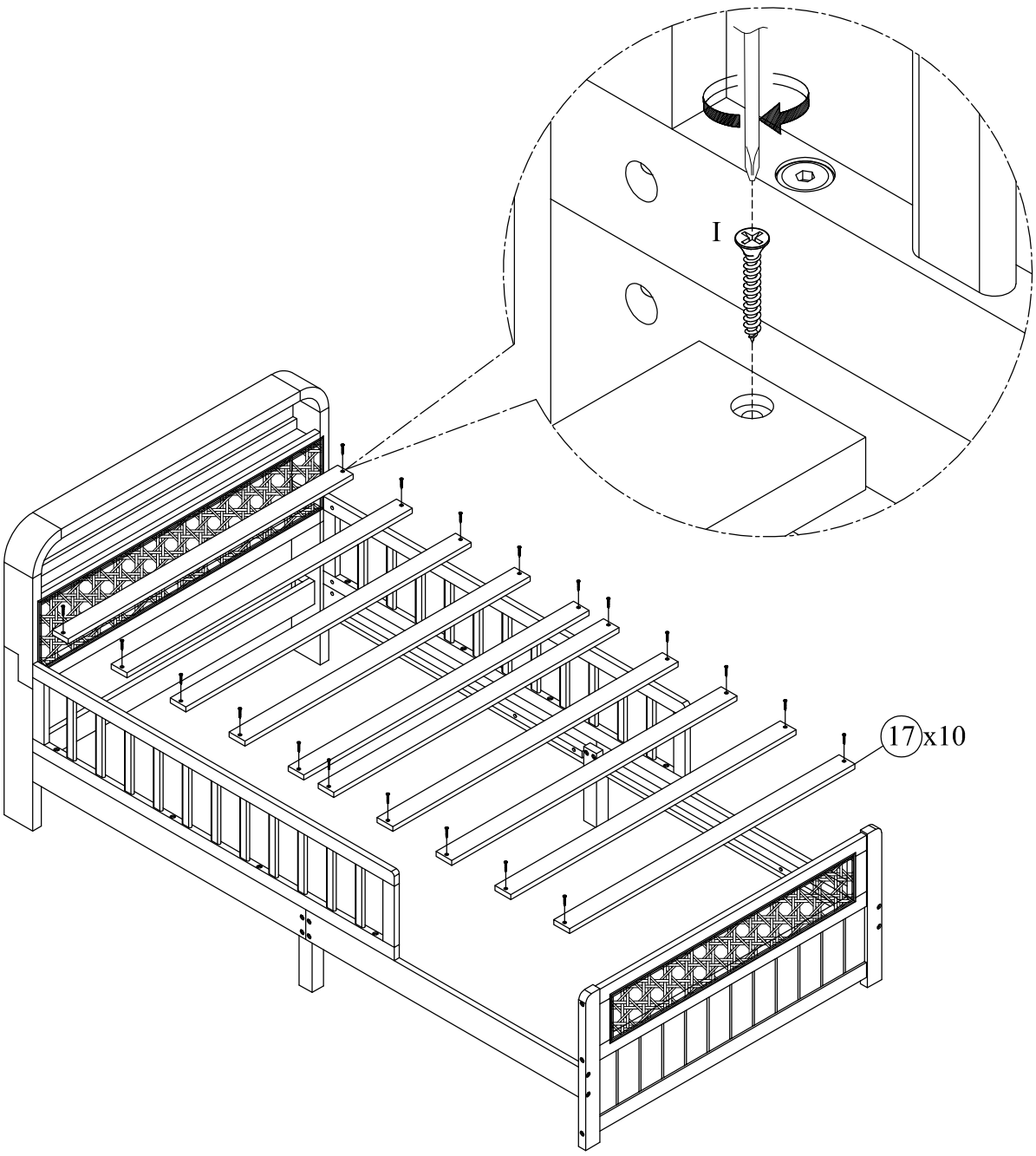


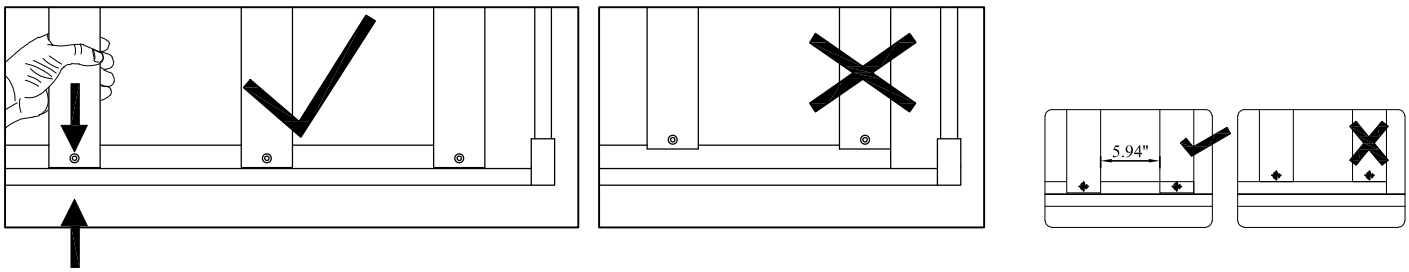
Note:Part (M) will face up with the "x" mark on it,otherwise it cannot be tightened.

Remarque : la partie (M) sera orientée vers le haut avec la marque « x » dessus, sinon elle ne pourra pas être serrée.

STEP-ÉTAPE-16

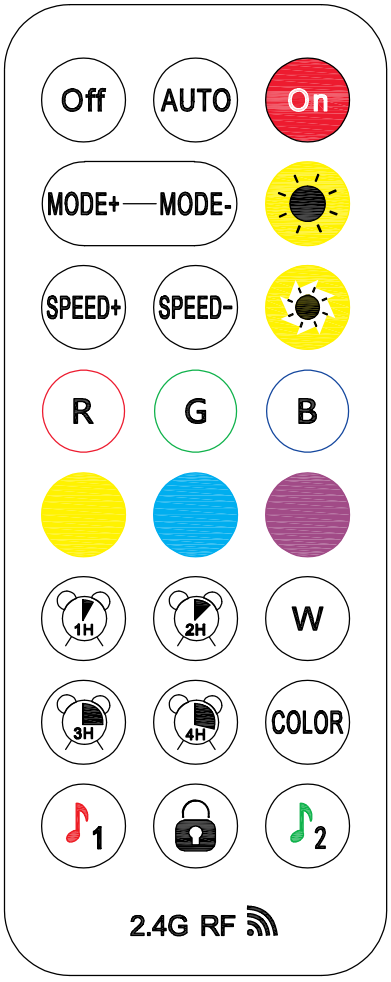


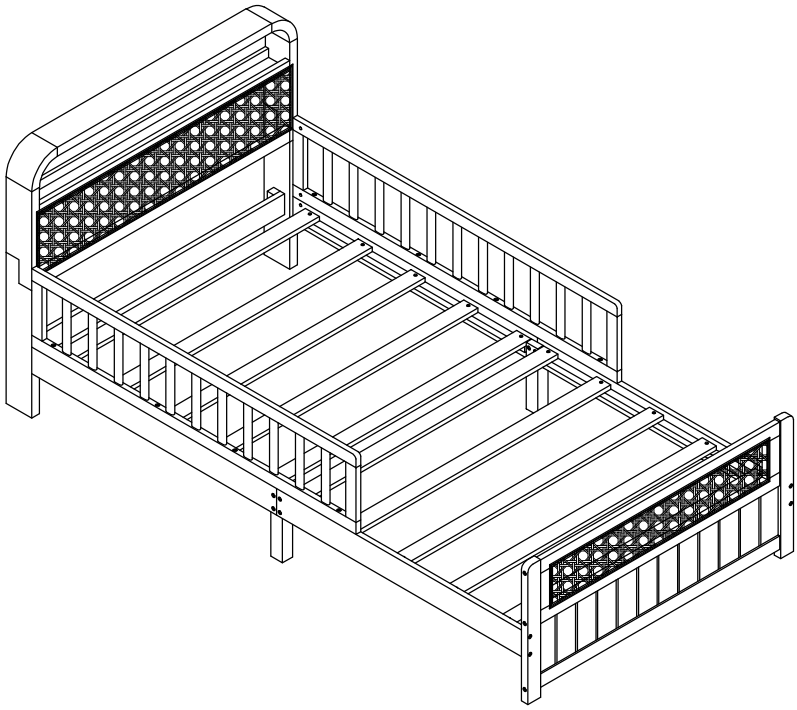




NOTE: Please make sure the bed slats close to the side rail before locking the screws to avoid breakage. This step is required for both the left and right sides. Moreover,please do not lock the screws of the bed slats at the outermost edge to avoid damaging.

REMARQUE : Assurez-vous que les lattes du lit sont proches du rail latéral avant de verrouiller les vis pour éviter toute casse. Cette étape est nécessaire pour les côtés gauche et droit. De plus, ne verrouillez pas les vis des lattes du lit sur le bord le plus extérieur pour éviter de les endommager.





WasherThe remote control comes with its own assembly instructions.
Laveuse : La télécommande est fournie avec ses propres instructions de montage.

ASSEMBLY COMPLETED
ASSEMBLAGE TERMINÉ

