UPDF
WWW.UPDF.CN

PARTS

A x 1

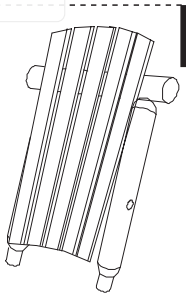

B x 1

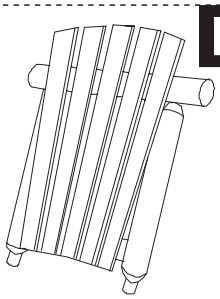

C x 1

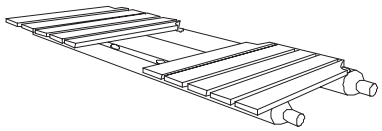

D x 2

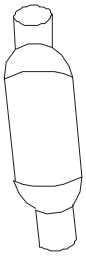

E x 1

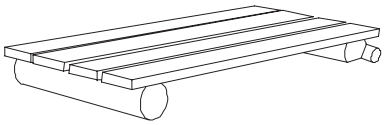

F x 2

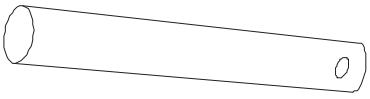

G x 1

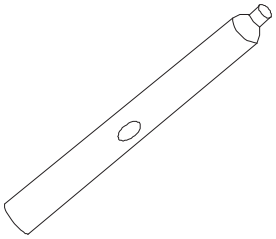

H x 1

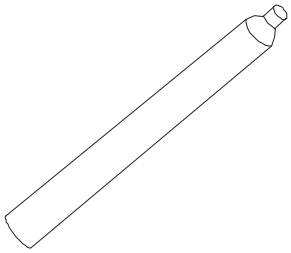

I x 2

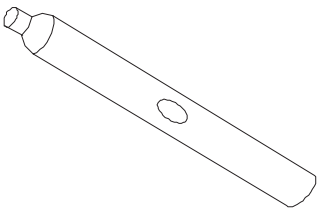

J x 2

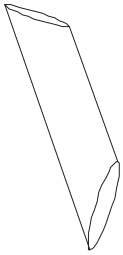

HARDWARE

K x 2
M8*140

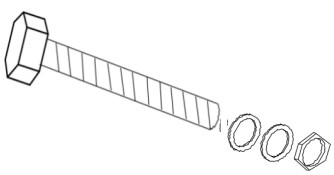

L x32
M4*30
+1(spare)

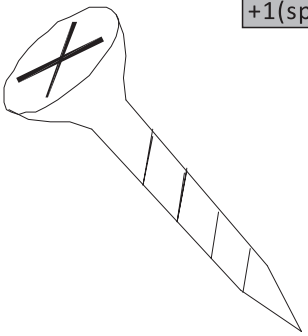

M x 4
M5*50

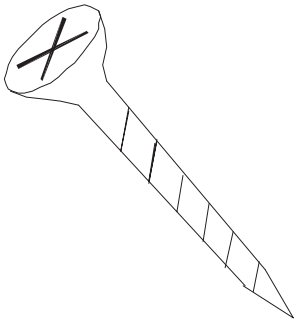

UPDF
WWW.UPDF.CN

01

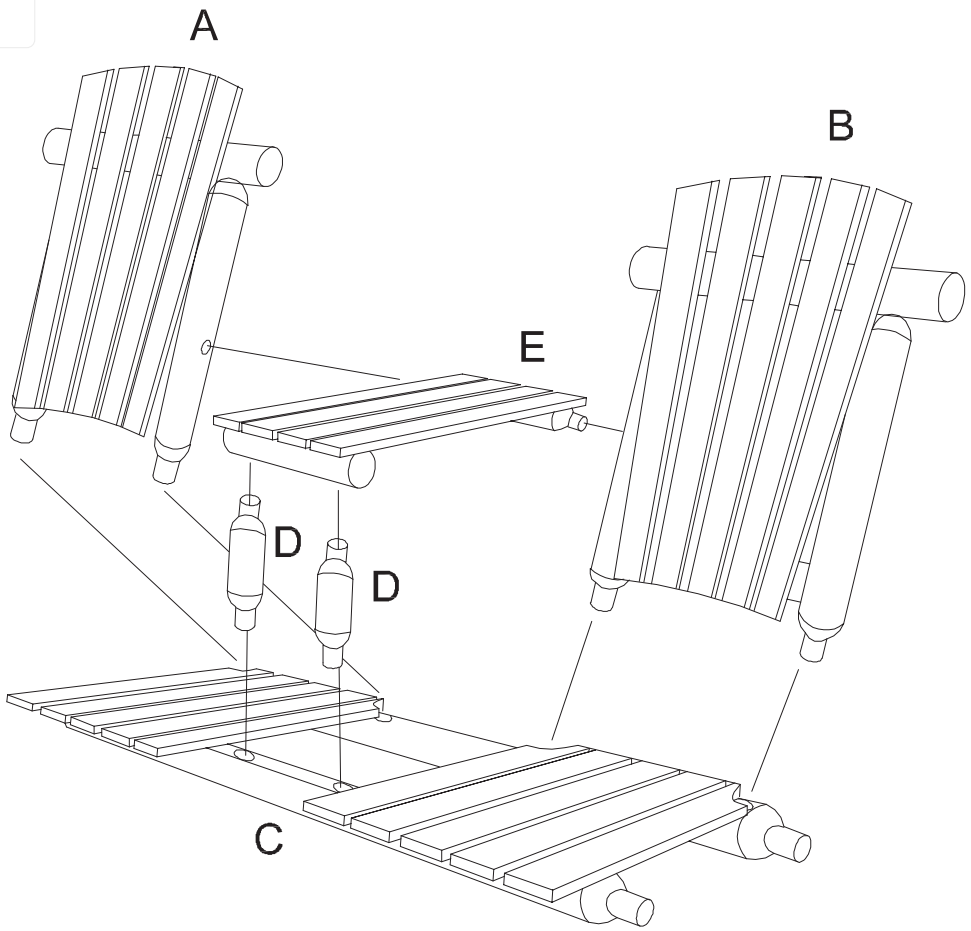

02

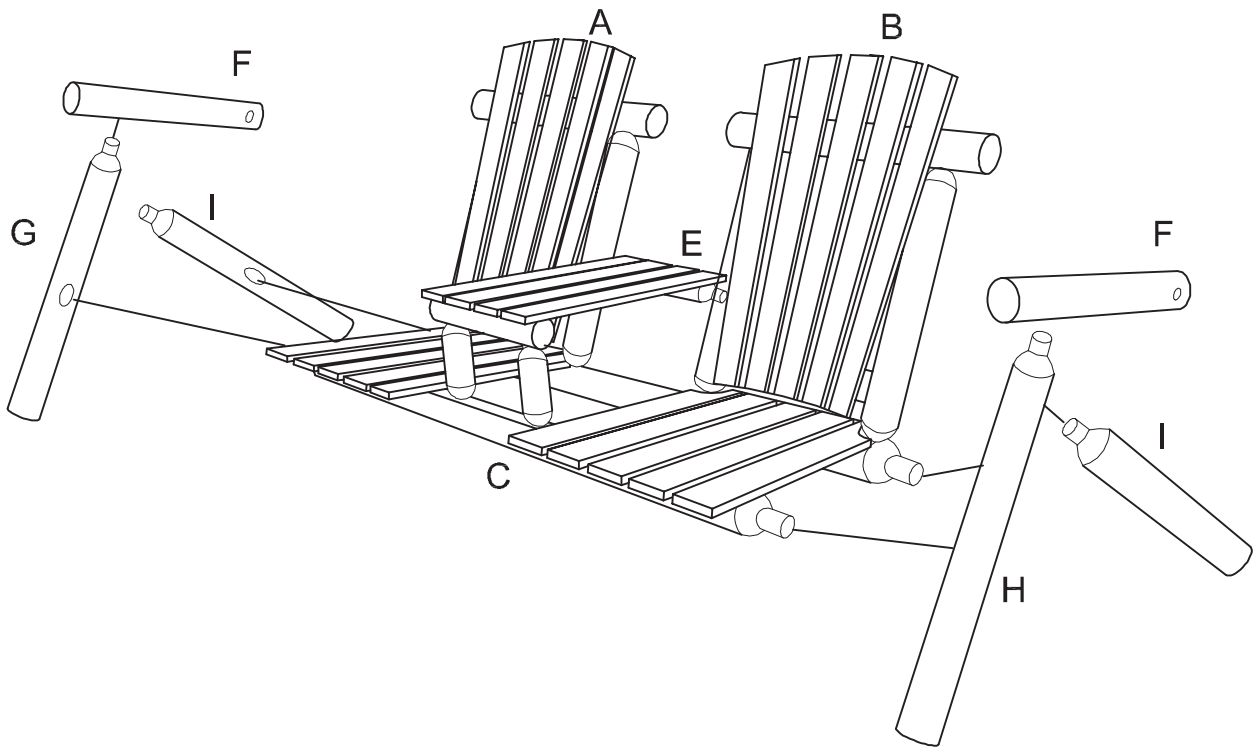

UPDF
WWW.UPDF.CN

03

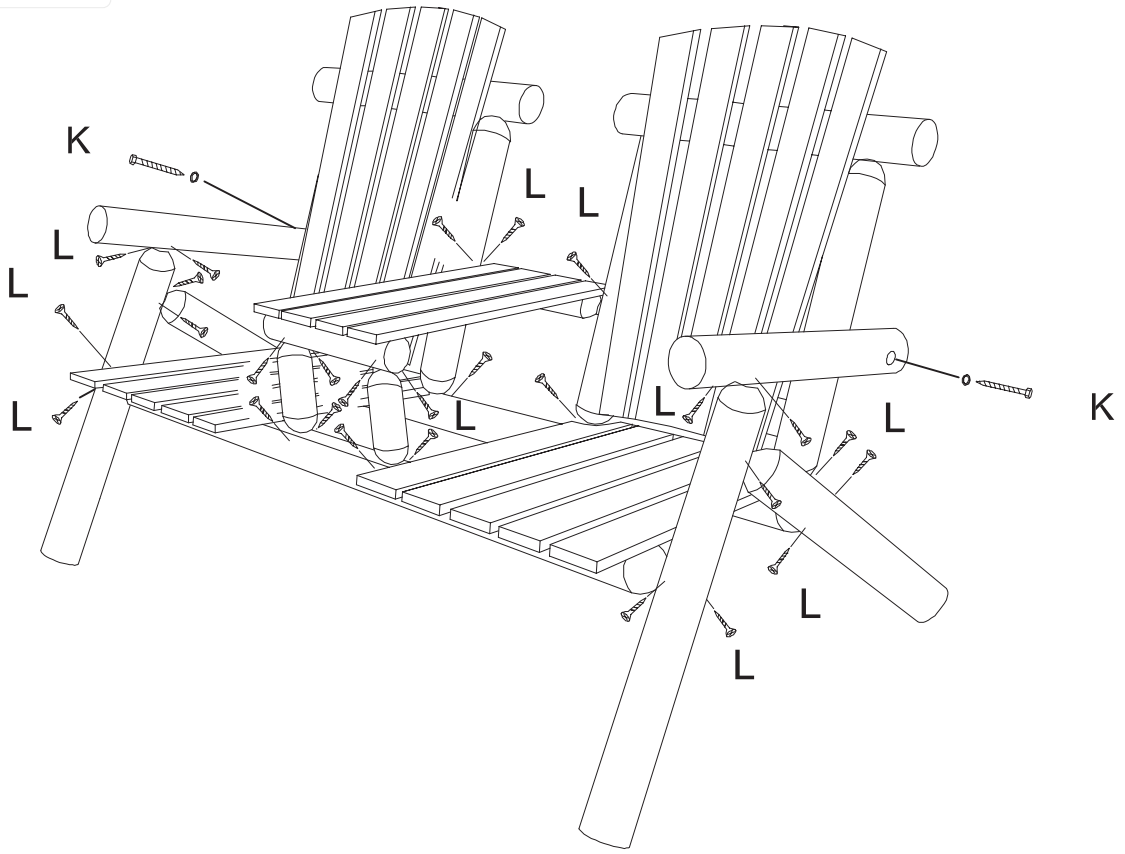

04

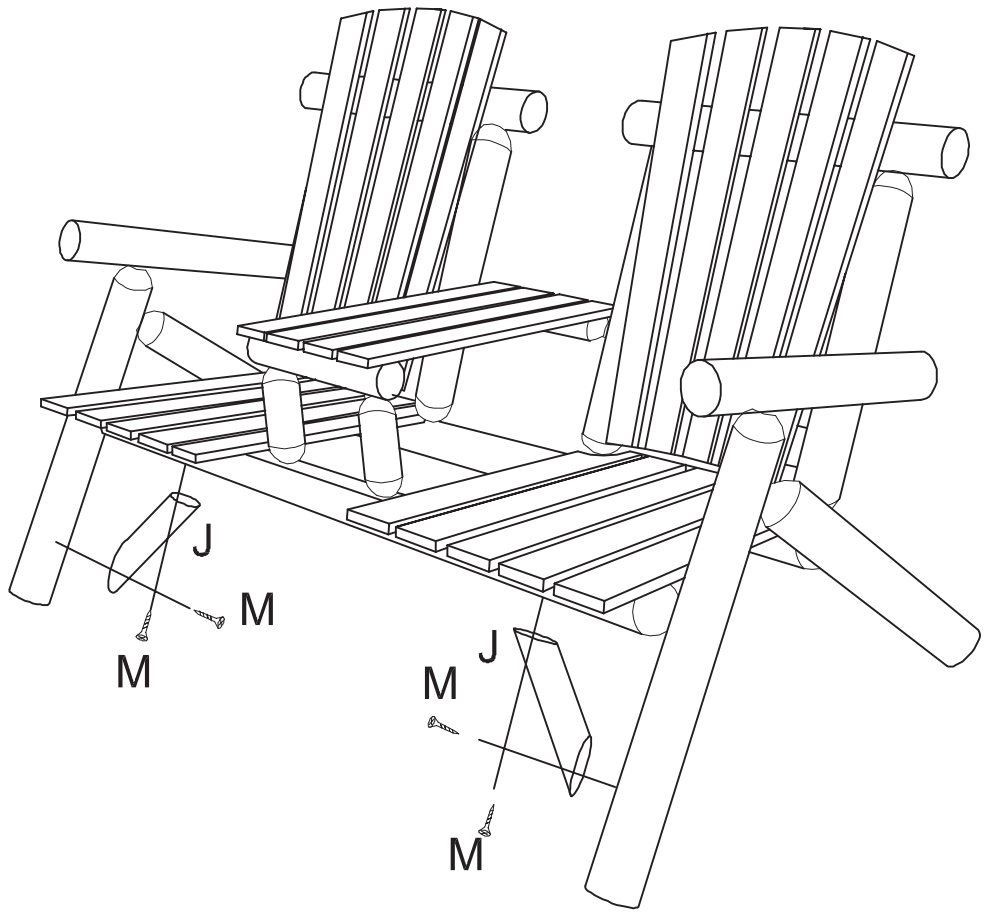

UPDF
WWW.UPDF.CN

Done

