Assembly Instruction

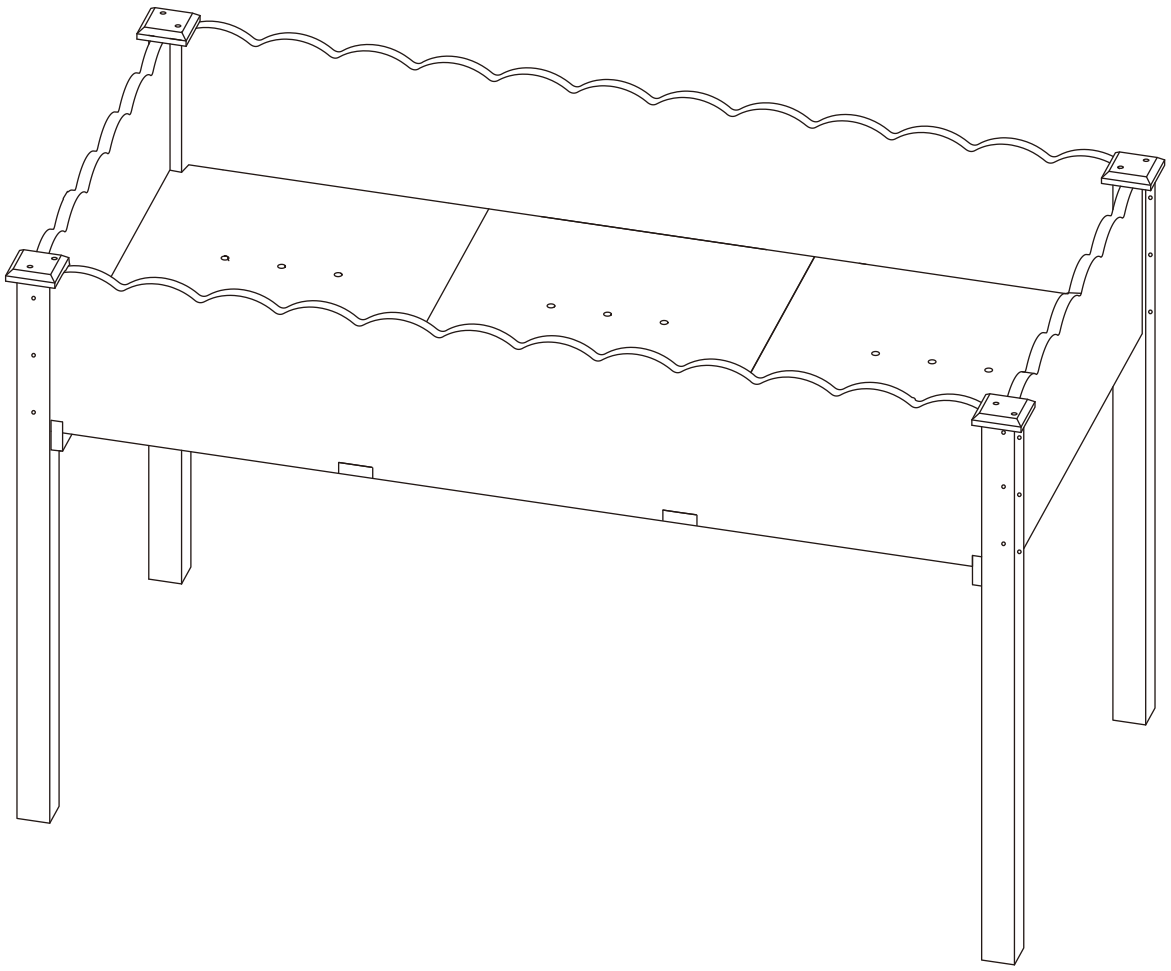

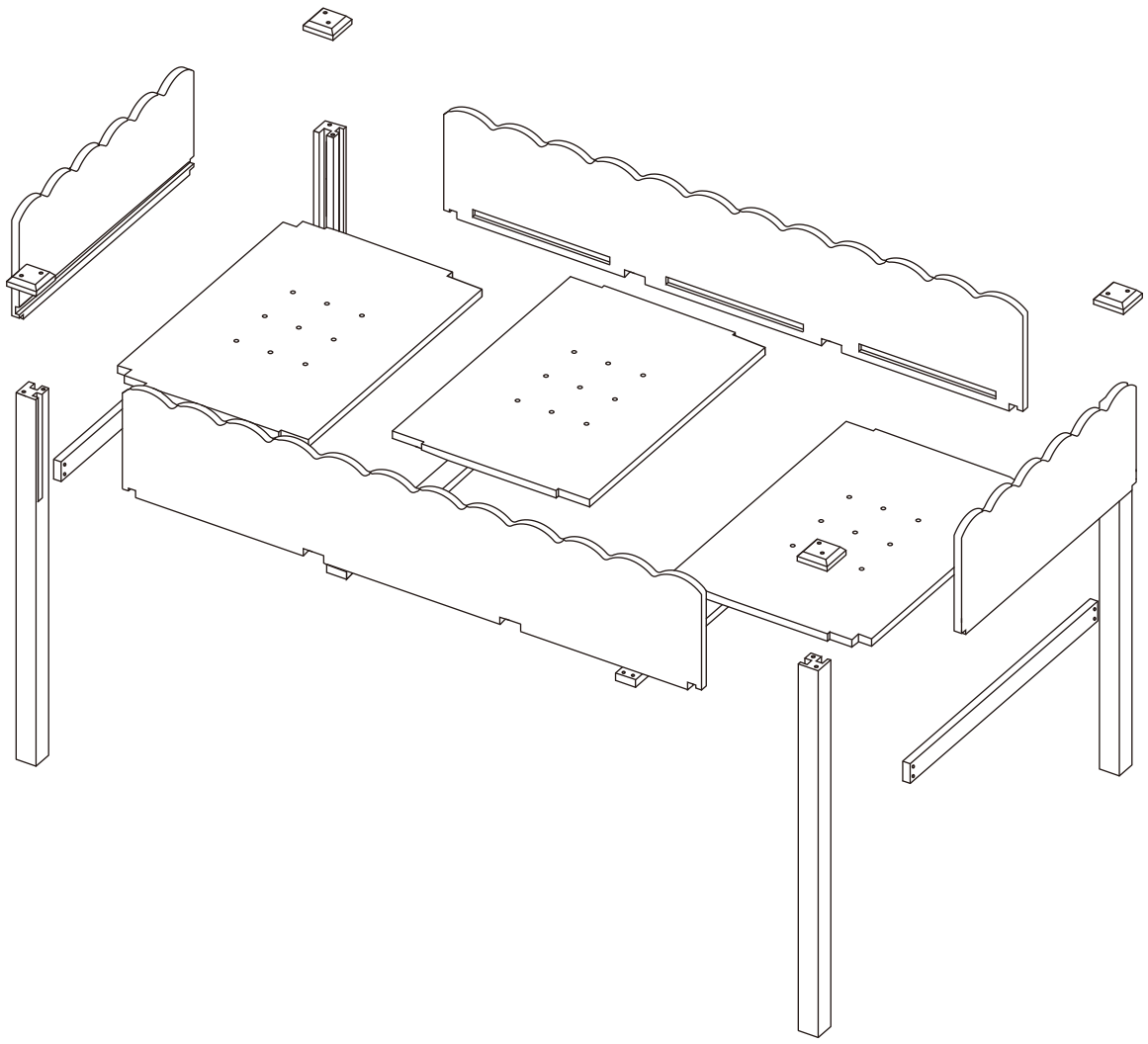

	
4*50	4*35
①	②

Step 1

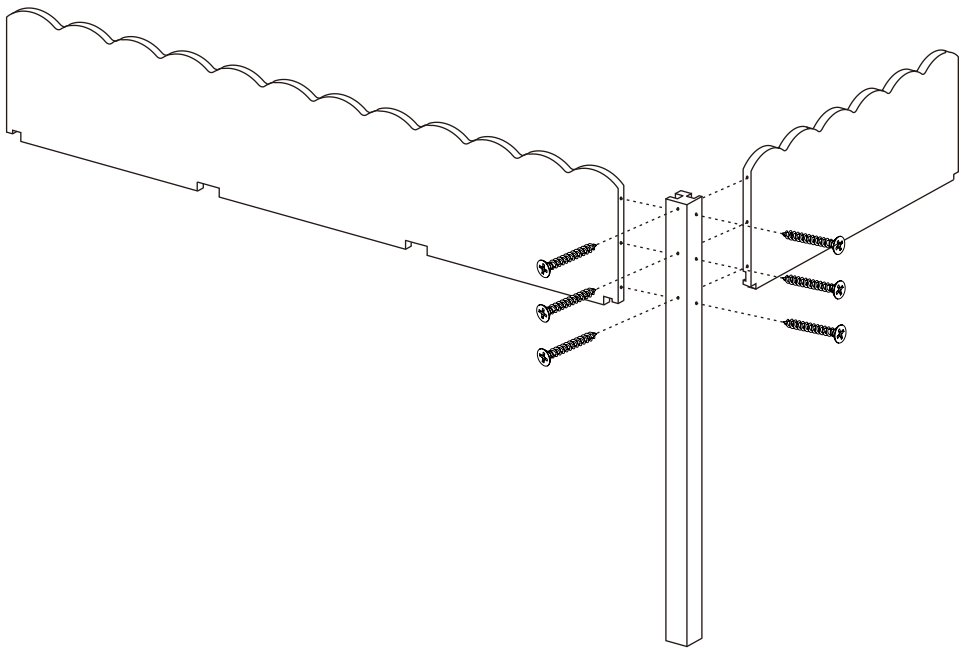



4*50

①

Step 2

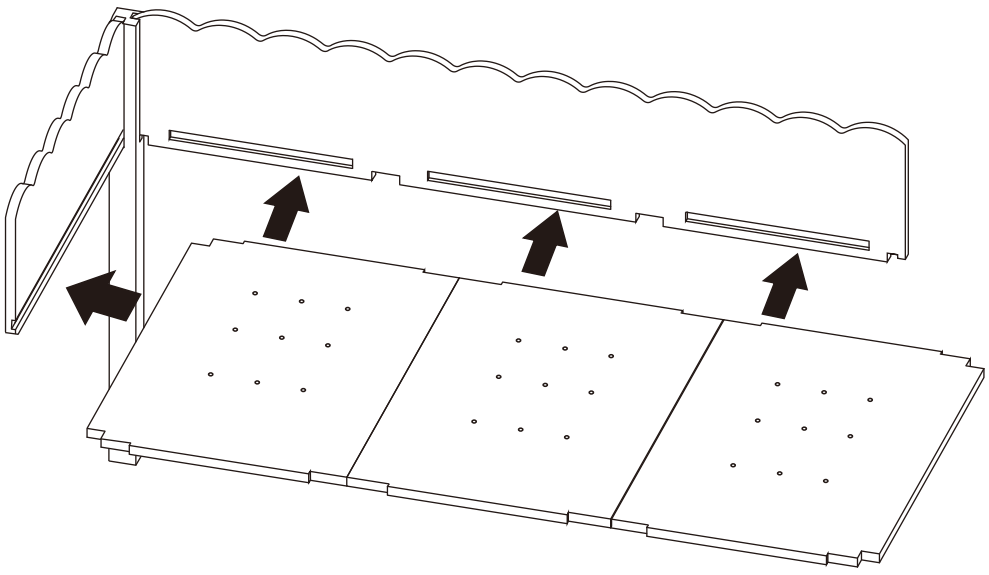

Step 3

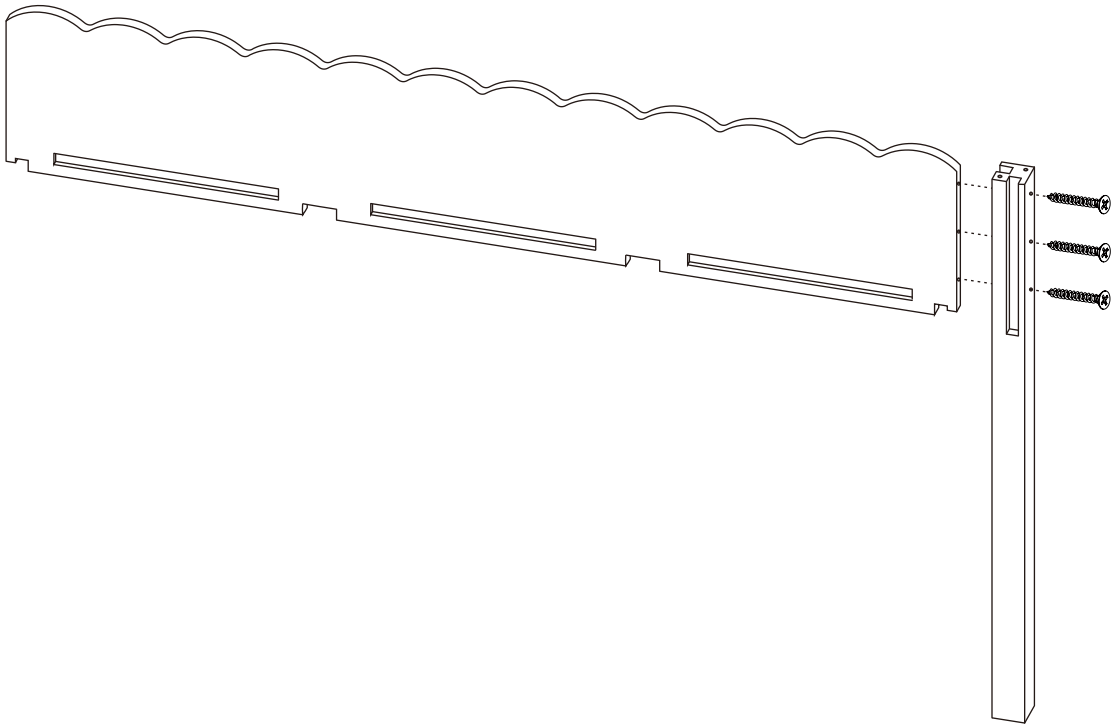



4*50

①

Step 4

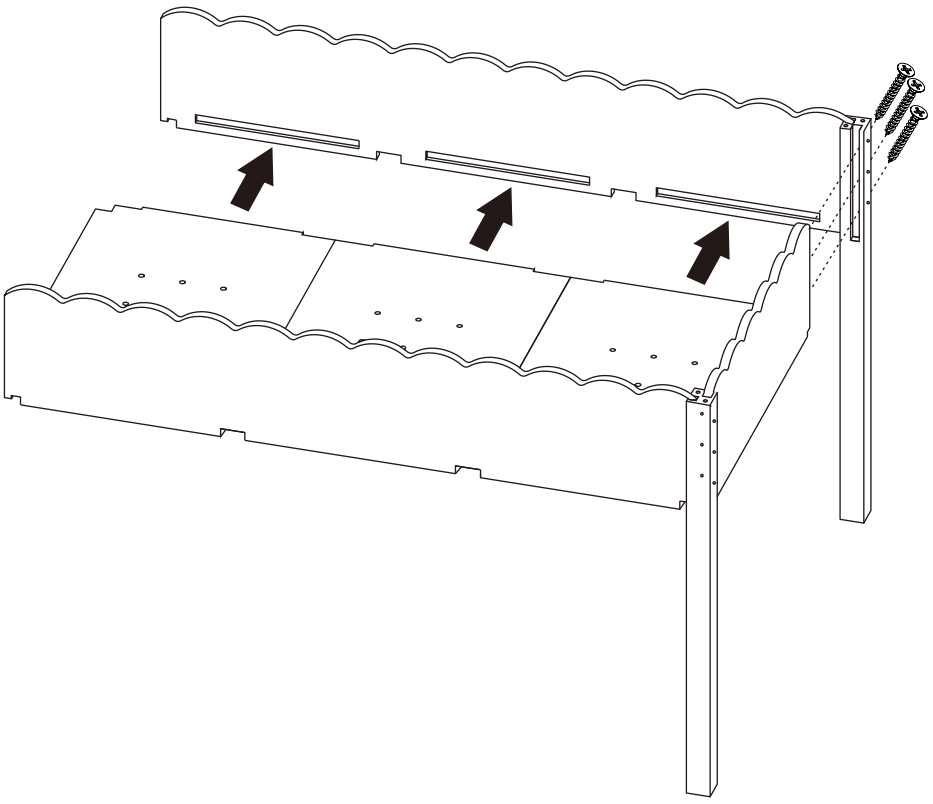



4*50

①

Step 5

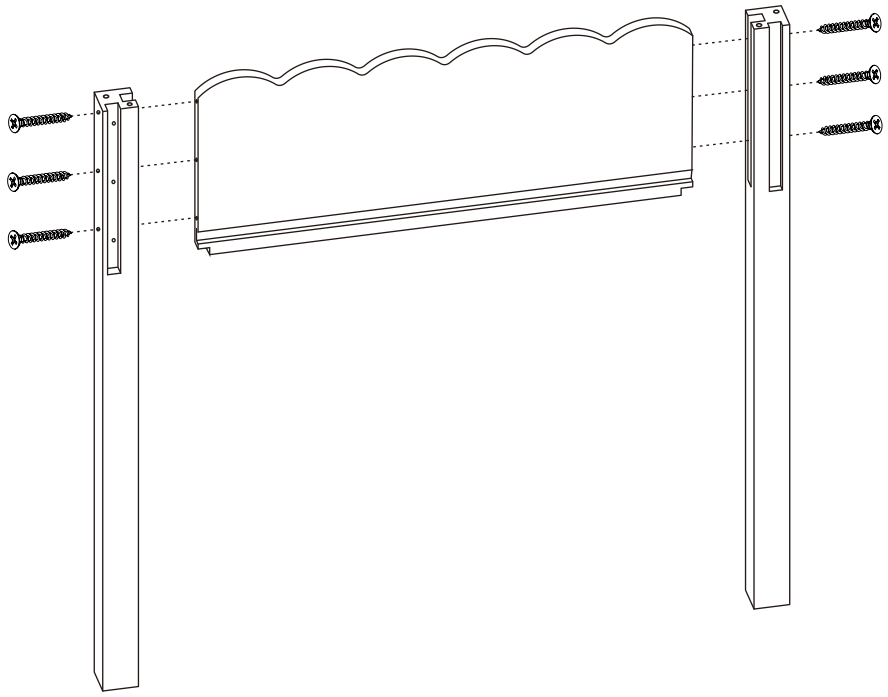



4*50

①

Step 6

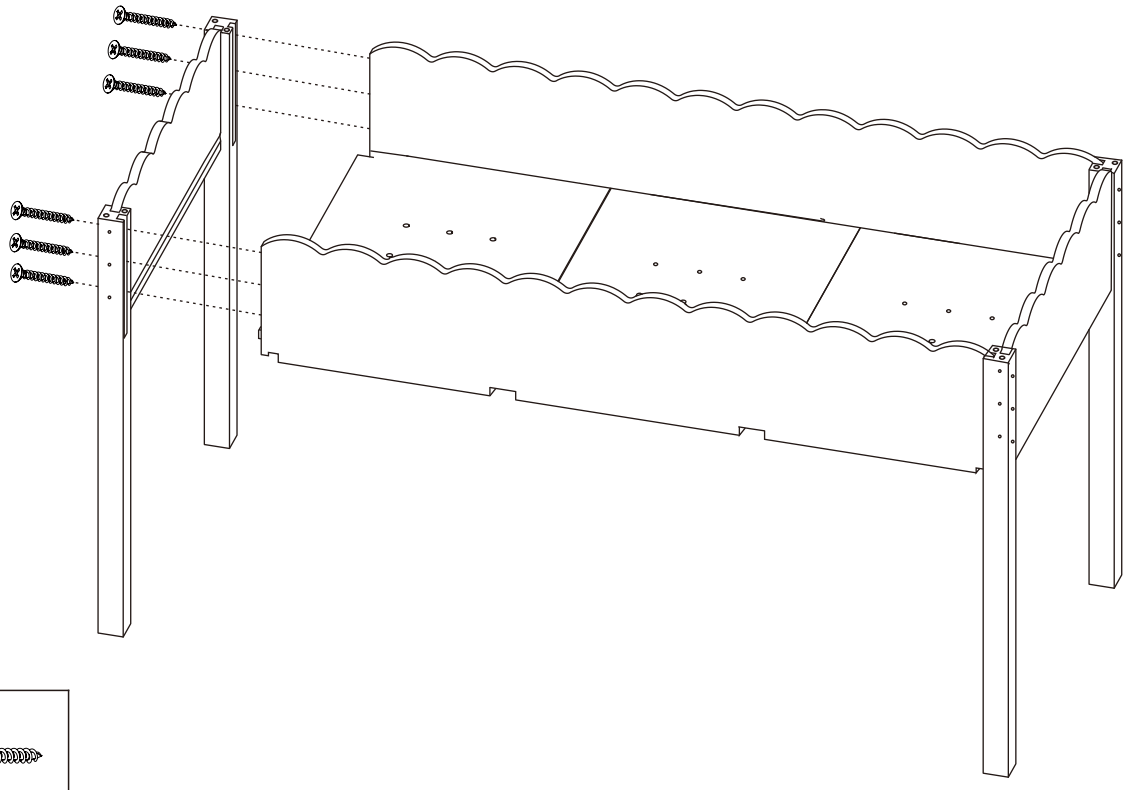

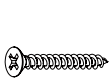

4*50

①

Step 7

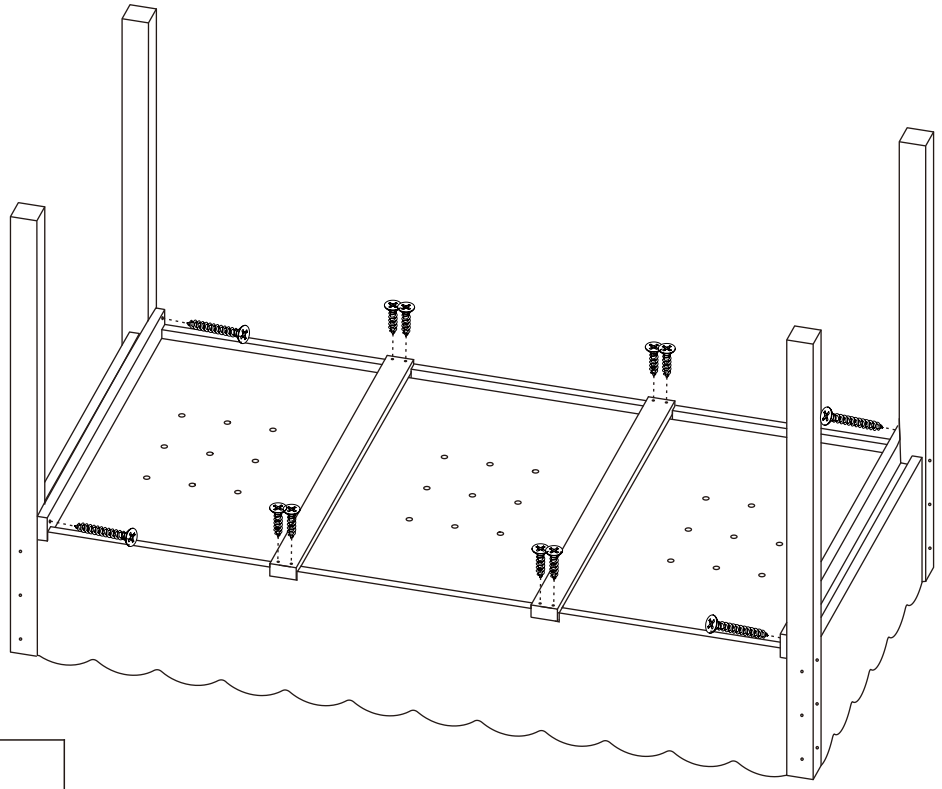

	
4*50	4*35
①	②

Step 8

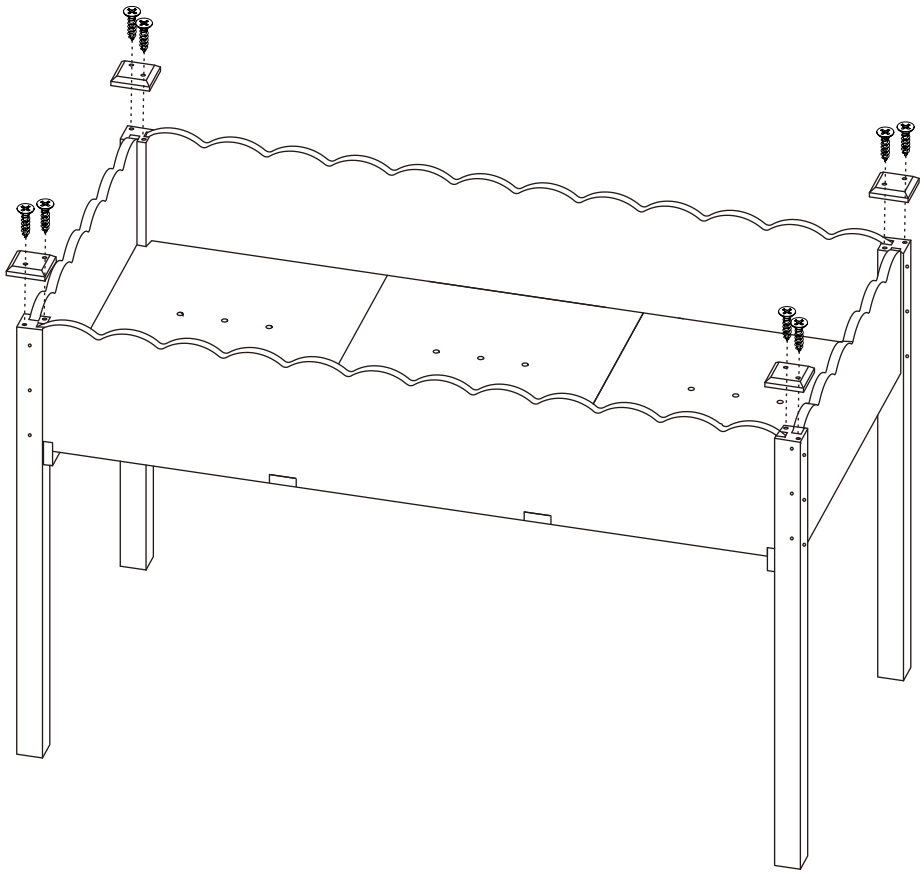


4*35
②