HEALTHCRAFT

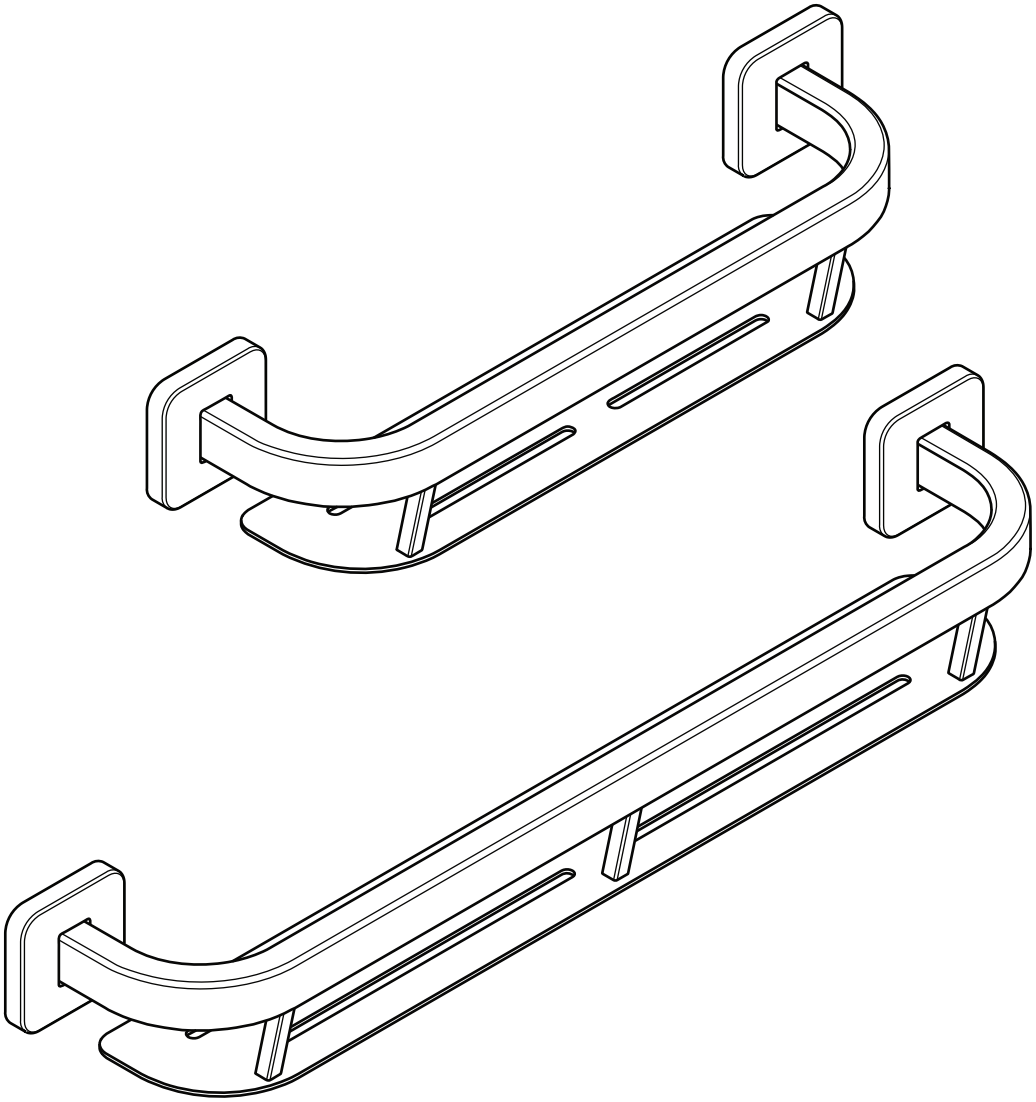

DUO Shampoo Shelf

DUO-SHS16, DUO-SHS24
(DC208 - RevA)

healthcraftproducts.com

English

OVERVIEW

Thank you for choosing the DUO Shampoo Shelf. Please read and understand the instructions in this manual; keep manual for future reference. It is your responsibility to see that your DUO Shampoo Shelf is properly installed and cared for. Failure to follow instructions in this manual could result in serious injury or death. If you are not equipped to undertake the outlined work, we would recommend that you have your DUO Shampoo Shelf installed by a qualified contractor.

The DUO Shampoo Shelf is a combination grab bar and shelf, designed to disguise safety within a bathroom accessory. It is intended to be used as a grab bar and its secondary function is to store bottles and other shower/bath products. It is intended for moderate vertical and horizontal load-bearing, providing sitting and standing support for people with disabilities. It should be installed with appropriate fasteners to a structural wall. The tray (which holds bottles) is NOT intended to be a support product. The maximum user weight for this product is 500lbs / 227kgs.

NOTE: Product is not intended to support full body weight. The DUO Shampoo Shelf is not to be used in any other way than described above.

LIMITED LIFETIME WARRANTY

Products are covered by a limited lifetime warranty against defects in materials and workmanship for the original purchaser. Warranty excludes products that have been damaged through misuse, accidental damage, alteration, normal wear and tear, wood material and stain, or the use of corrosive or abrasive cleaning products.

Buyer hereby indemnifies, agrees to hold harmless and defend HealthCraft Products Inc. from and against any and all liabilities, claims, (founded and unfounded), losses, damages, costs and expenses (including without limitation consequential damages and reasonable professional fees) resulting from buyers specification, application, or improper use of goods described hereon; buyers omission or neglect. HealthCraft Products Inc. does not assume any liability for damage resulting from services performed by others or faulty installation, misuse or misapplication of goods sold by HealthCraft Products Inc. HealthCraft Products Inc. shall not be liable for prospective profits or special, indirect, or consequential damages, or for the cost of any corrective work done without HealthCraft Products Inc. prior approval. HealthCraft Products Inc. total liability hereunder shall in no event exceed the purchase price of the goods specified hereon.

Specifications subject to change without notice.

Manufacturer: HealthCraft Products Inc. 2790 Fenton Road, Ottawa, CA, K1T 3T7. 1-888-619-9992. Patent Pending. © 2026 HealthCraft Products Inc.

DELIVERY CONTENTS — FIGURE A.

1. Shampoo Shelf with Grab Bar
2. #10 x 2" wood screw, S/S (x6)

INSTALLATION WARNINGS — FIGURE B.

1. Bar must be installed to walls that are structurally sound. Bar may be mounted horizontally across two studs or vertically on one stud.
2a. CAUTION - Do not install if there is no structure behind drywall or if there is no structure for one side.
2b. If desired installation location does not have adequate structure, add wood blocking OR
2c. To reinforce hollow walls, we recommend Easy-Mount™ Anchors (each sold separately). Weight capacity 300lbs.
3a. CAUTION - Do not install in fiberglass / acrylic shower enclosures with insufficient stiffness and strength.
3b. Add wood blocking if required.
3c. To reinforce fiberglass, we recommend Easy-Mount™ Anchors (each sold separately). Weight capacity 300lbs.
4. CAUTION - Do not install into metal studs.
5. CAUTION - Do not install if structure behind walls is unknown.

SUGGESTED PRODUCT LOCATION — FIGURE C.

Align the notch on the flange with the center of vertical studs – so that, ideally, 3 screws will contact a stud. To determine the optimal mounting location, we recommend holding the bar in place and walking through the motions of a transfer (sitting, standing, reaching, etc.). ADA recommended bar height of 33-36" / 838-914mm.

INSTALLATION — FIGURE D.

1. Slide flange covers off and out of the way. Hold the bar against the wall, adjust using a level, and mark the screw hole locations.
2. Drill pilot holes for fasteners.
3. Fasten the bar to the wall using appropriate fasteners and sealant.
4. Slide flange covers back onto flanges. Inspect the hardware monthly, and tighten if required.

PRODUCT USAGE — FIGURE E.

CAUTION - Grab bar and bathtub are slippery when wet.

TECHNICAL DATA — FIGURE F.

*Complies with ADA 609.2 Cross Section - Grab Bars.
*Complies with ADA 609.8 Structural Strength - Grab Bars.

Français

APERÇU

Merci d'avoir choisi l'étagère à shampoing DUO. Veuillez lire et comprendre les instructions de ce manuel ; gardez-le pour référence ultérieure. Il est de votre responsabilité de vous assurer que votre étagère à shampoing DUO est bien installée et entretenue. Le non-respect des instructions de ce manuel peut entraîner des blessures graves, voire mortelles. Si vous n'êtes pas équipé pour effectuer les travaux décrits, nous vous recommandons de faire installer votre étagère à shampoing DUO par un entrepreneur qualifié.

L'étagère à shampoing DUO combine barre d'appui et étagère, dissimulant ainsi sa fonction de sécurité dans un accessoire de salle de bain. Elle est conçue pour servir de barre d'appui et sa fonction secondaire est de ranger des bouteilles et autres produits de douche/bain. Elle est conçue pour supporter des charges verticales et horizontales modérées afin de fournir un soutien assis et debout aux personnes handicapées. Elle doit être fixée à un mur porteur à l'aide de fixations appropriées. Le plateau (qui contient les bouteilles) n'est PAS conçu comme un produit de support. Le poids maximal de l'utilisateur de ce produit est de 500 lb / 227 kg. **Remarque**: Ce produit n'est pas conçu pour supporter le poids total du corps. L'étagère à shampoing DUO ne doit pas être utilisée d'une autre manière que celle décrite ci-dessus.

GARANTIE À VIE LIMITÉE

Les produits sont couverts par une garantie à vie limitée contre les défauts de matériaux et de fabrication pour l'acheteur initial. La garantie exclut les produits endommagés suite à une mauvaise utilisation, un accident, une modification, l'usure normale, l'utilisation de bois et de teintures, ou l'utilisation de produits de nettoyage corrosifs ou abrasifs.

Par les présentes, l'acheteur s'engage à indemniser et à défendre HealthCraft Products Inc. contre toute responsabilité, réclamation (fondée ou non), perte, dommage, coût et dépense (y compris, sans s'y limiter, les dommages indirects et les honoraires professionnels raisonnables) résultant des spécifications, de l'application ou de la mauvaise utilisation des produits décrits dans les présentes par l'acheteur, ainsi que de toute omission ou négligence de sa part. HealthCraft Products Inc. décline toute responsabilité pour les dommages résultant de services effectués par des tiers, d'une installation défectueuse, d'une mauvaise utilisation ou d'une mauvaise application des produits vendus par HealthCraft Products Inc. HealthCraft Products Inc. ne sera pas responsable des bénéfices potentiels, des dommages spéciaux, indirects ou consécutifs, ni du coût de toute intervention corrective effectuée sans l'approbation préalable de HealthCraft Products Inc. La responsabilité totale de HealthCraft Products Inc. en vertu des présentes ne saurait en aucun cas ne dépasse le prix d'achat des produits spécifiés aux présentes.

Spécifications susceptibles d'être modifiées sans préavis.

Fabricant : HealthCraft Products Inc. 2790, chemin Fenton, Ottawa (CA) K1T 3T7. 1 888 619-9992. Brevet en instance. © 2026 HealthCraft Products Inc.

CONTENU DE LA LIVRAISON — FIGURE A.

1. Étagère à shampoing avec barre d'appui
2. Vis à bois n° 10 x 2 po, acier inoxydable (x6)

AVERTISSEMENTS D'INSTALLATION — FIGURE B.

1. La barre doit être installée sur des murs structurellement sains. Elle peut être fixée horizontalement sur deux montants ou verticalement sur un seul.
2a. ATTENTION : Ne pas installer si aucune structure n'est présente derrière la cloison sèche ou si l'un des côtés est dépourvu de structure.
2b. Si l'emplacement d'installation souhaité ne présente pas une structure adéquate, ajouter des cales en bois OU
2c. Pour renforcer les murs creux, nous recommandons les ancrages Easy-Mount™ (vendus séparément). Capacité de charge:136 kg (300 lb).
3a. ATTENTION : Ne pas installer dans les parois de douche en fibre de verre/acrylique insuffisamment rigides et résistantes.
3b. Ajouter des cales en bois si nécessaire.
3c. Pour renforcer la fibre de verre, nous recommandons les ancrages Easy-Mount™ (vendus séparément). Capacité de charge:136 kg (300 lb).
4. ATTENTION : Ne pas installer dans des montants métalliques.
5. ATTENTION : Ne pas installer si la structure derrière les murs est inconnue.

EMPLACEMENT SUGGÉRÉ DU PRODUIT — FIGURE C.

Alignez l'encoche sur la bride avec le centre des montants verticaux – de sorte que, idéalement, 3 vis entrent en contact avec un montant. Pour déterminer l'emplacement de montage optimal, nous recommandons de maintenir la barre en place et d'effectuer les mouvements d'un transfert (assis, debout, étirement, etc.). Hauteur de barre recommandée par l'ADA de 838-914mm / 33-36po.

INSTALLATION — FIGURE D.

1. Retirez les caches des brides. Tenez la barre contre le mur, ajustez-la avec un niveau et marquez l'emplacement des trous de vis.
2. Percer des avant-trous pour les fixations.
3. Fixez la barre au mur à l'aide des fixations et du scellant appropriés.
4. Remettez les couvercles des brides en place. Inspectez la quincaillerie chaque mois et resserrez-la si nécessaire.

UTILISATION DU PRODUIT — FIGURE E.

ATTENTION – La barre d'appui et la baignoire sont glissantes lorsqu'elles sont mouillées.

DONNÉES TECHNIQUES — FIGURE F.

*Conforme à la section transversale des barres d'appui (norme ADA 609.2)
*Conforme à la résistance structurelle des barres d'appui (norme ADA 609.8)

Español

DESCRIPCIÓN GENERAL

Gracias por elegir el estante para champú DUO. Lea y comprenda las instrucciones de este manual; consérvelo para futuras consultas. Es su responsabilidad asegurarse de que su estante para champú DUO se instale y mantenga correctamente. No seguir las instrucciones de este manual podría provocar lesiones graves o la muerte. Si no cuenta con el equipo necesario para realizar el trabajo descrito, le recomendamos que un contratista cualificado instale su estante para champú DUO.

El estante para champú DUO es una combinación de barra de apoyo y estante, diseñado para disimular la seguridad dentro de un accesorio de baño. Está diseñado para usarse como barra de apoyo y su función secundaria es guardar botellas y otros productos de ducha/baño. Está diseñado para soportar cargas verticales y horizontales moderadas para brindar apoyo para sentarse y pararse a personas con discapacidad. Debe instalarse con sujetadores apropiados a una pared estructural. La bandeja (que sostiene las botellas) NO está destinada a ser un producto de apoyo. El peso máximo del usuario para este producto es de 227 kg (500 lb). **Nota**: El producto no está diseñado para soportar todo el peso corporal. El estante para champú DUO no debe utilizarse de ninguna otra manera que la descrita anteriormente.

GARANTÍA LIMITADA DE POR VIDA

Los productos están cubiertos por una garantía limitada de por vida contra defectos de materiales y mano de obra para el comprador original. La garantía excluye los productos dañados por mal uso, daños accidentales, alteraciones, desgaste normal, materiales de madera y tintes, o el uso de productos de limpieza corrosivos o abrasivos.

Por la presente, el comprador indemniza y se compromete a eximir de responsabilidad y defender a HealthCraft Products Inc. de toda responsabilidad, reclamación (fundada o infundada), pérdida, daño, costo y gasto (incluidos, entre otros, daños emergentes y honorarios profesionales razonables) que resulten de la especificación, aplicación o uso indebido de los productos aquí descritos por parte del comprador, o de la omisión o negligencia del comprador. HealthCraft Products Inc. no asume ninguna responsabilidad por daños resultantes de servicios prestados por terceros ni por la instalación defectuosa, el mal uso o la aplicación incorrecta de los productos vendidos por HealthCraft Products Inc. HealthCraft Products Inc. no será responsable de posibles ganancias ni de daños especiales, indirectos o emergentes, ni del costo de cualquier trabajo correctivo realizado sin la aprobación previa de HealthCraft Products Inc. La responsabilidad total de HealthCraft Products Inc. en virtud del presente documento no excederá en ningún caso el precio de compra de los productos aquí especificados.

Las especificaciones están sujetas a cambios sin previo aviso.

Fabricante: HealthCraft Products Inc. 2790 Fenton Road, Ottawa, CA, K1T 3T7. 1-888-619-9992. Patente en trámite. © 2026 HealthCraft Products Inc.

CONTENIDO DE LA ENTREGA — FIGURA A.

1. Estante para champú avec barra de apoyo
2. Tornillo para madera n.° 10 x 2", acero inoxidable (x6)

ADVERTENCIAS DE INSTALACIÓN — FIGURA B.

1. La barra debe instalarse en paredes estructuralmente sólidas. Puede montarse horizontalmente sobre dos montantes o verticalmente sobre uno.
2a. PRECAUCIÓN: No la instale si no hay estructura detrás del panel de yeso o si no hay estructura en un lado.
2b. Si el lugar de instalación no tiene una estructura adecuada, agregue bloques de madera. O
2c. Para reforzar paredes huecas, recomendamos anclajes Easy-Mount™ (se venden por separado). Capacidad de peso: 136 kg (300 lb).
3a. PRECAUCIÓN: No la instale en mamparas de ducha de fibra de vidrio/acrílico con poca rigidez y resistencia.
3b. Agregue bloques de madera si es necesario.
3c. Para reforzar la fibra de vidrio, recomendamos anclajes Easy-Mount™ (se venden por separado). Capacidad de peso: 136 kg (300 lb).
4. PRECAUCIÓN: No la instale en montantes metálicos.
5. PRECAUCIÓN: No la instale si desconoce la estructura detrás de las paredes.

UBICACIÓN SUGERIDA DEL PRODUCTO — FIGURA C.

Alinee la muesca en la brida con el centro de los montantes verticales, de modo que, idealmente, 3 tornillos entren en contacto con un montante. Para determinar la ubicación óptima de montaje, recomendamos sujetar la barra en su lugar y realizar los movimientos necesarios para una transferencia (sentarse, levantarse, alcanzar objetos, etc.). Altura de barra recomendada por ADA de 33-36" / 838-914 mm.

INSTALACIÓN — FIGURA D.

1. Retire las tapas de las bridas. Sostenga la barra contra la pared, ajústela con un nivel y marque la ubicación de los agujeros para los tornillos.
2. Taladre agujeros guía para los sujetadores.
3. Fije la barra a la pared con los sujetadores y el sellador adecuados.
4. Vuelva a colocar las tapas de las bridas en las bridas. Inspeccione los herrajes mensualmente y ajústelos si es necesario.

USO DEL PRODUCTO — FIGURA E.

PRECAUCIÓN – La barra de apoyo y la bañera están resbaladizas cuando están mojadas.

DATOS TÉCNICOS — FIGURA F.

*Cumple con la norma ADA 609.2 Sección transversal - Barras de apoyo.
*Cumple con la norma ADA 609.8 Resistencia estructural - Barras de apoyo.

A - DELIVERY CONTENTS

1

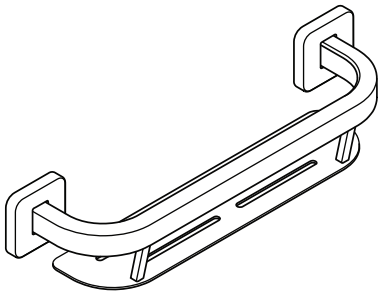

2



x6

B - INSTALLATION WARNINGS

1

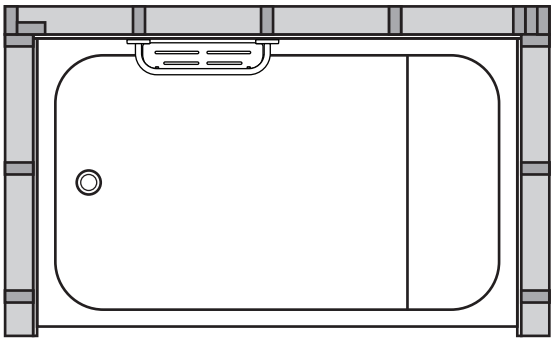

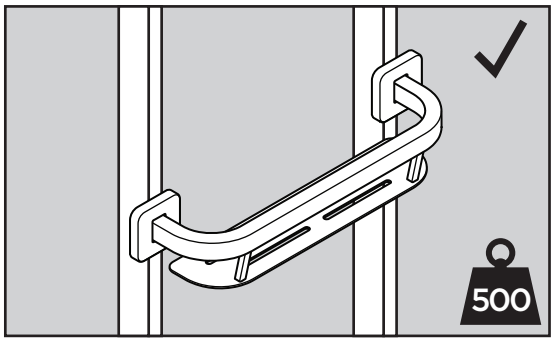

2a

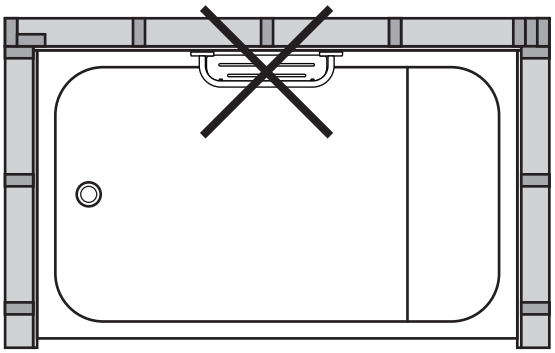

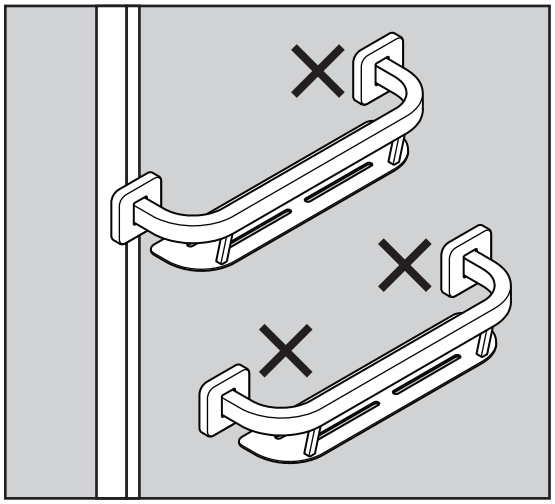

2b

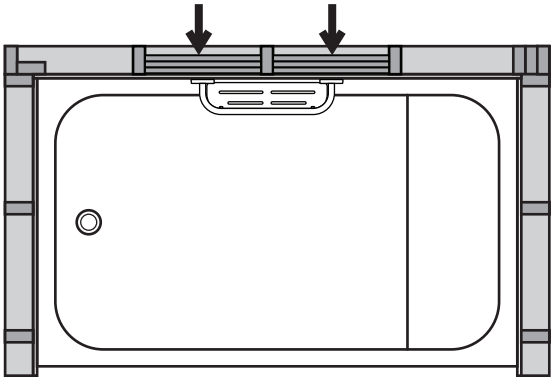

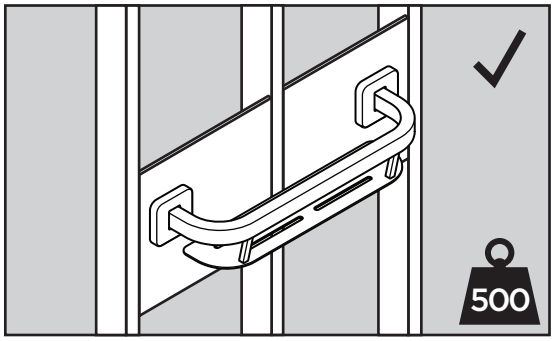

2c

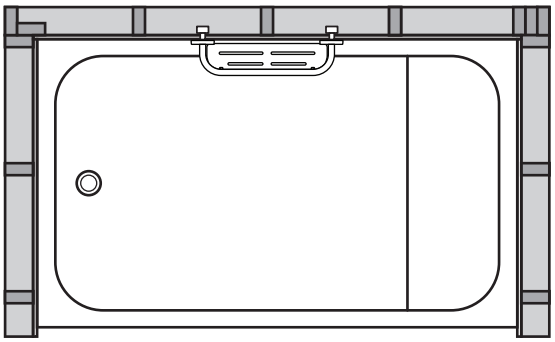

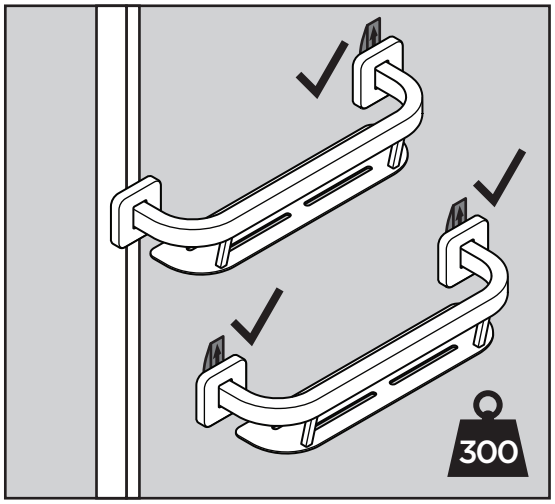

3a

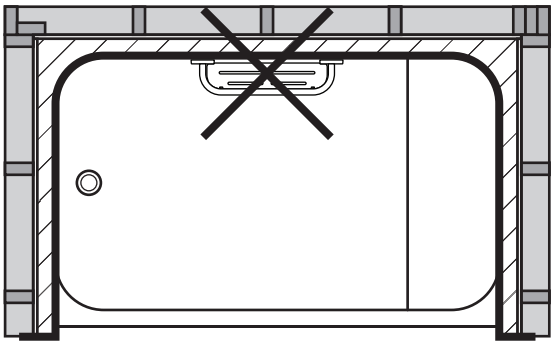

3b

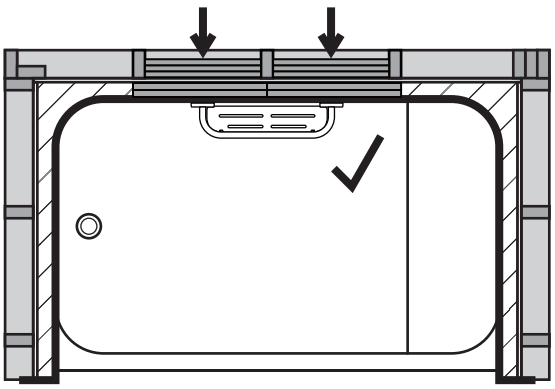

3c

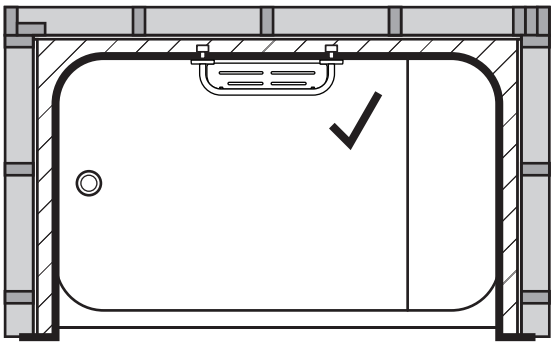

4

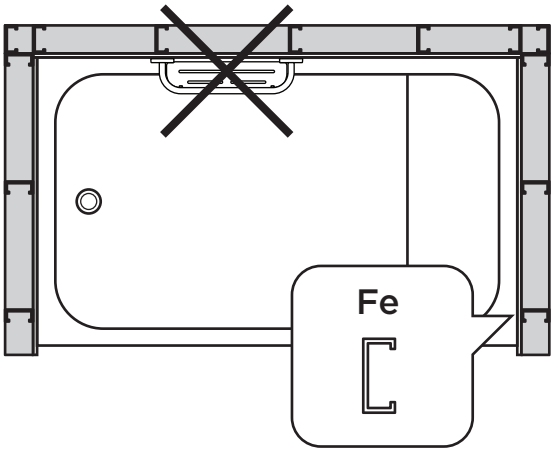

5

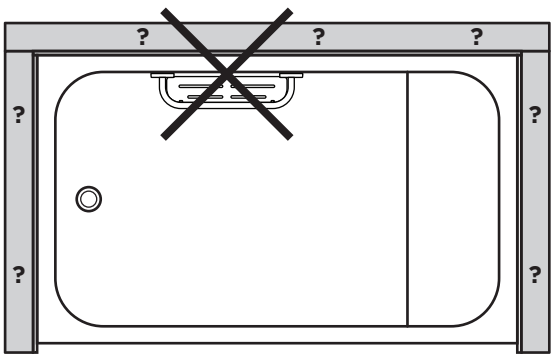

C - SUGGESTED PRODUCT LOCATION

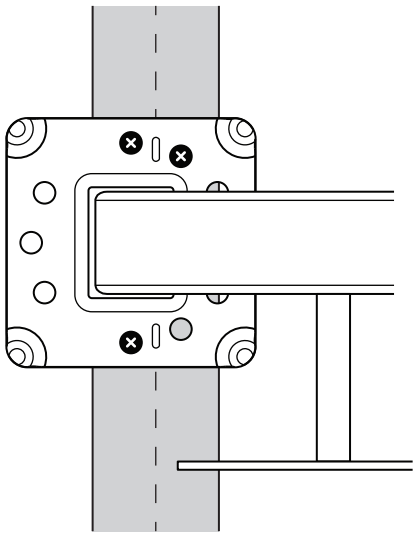

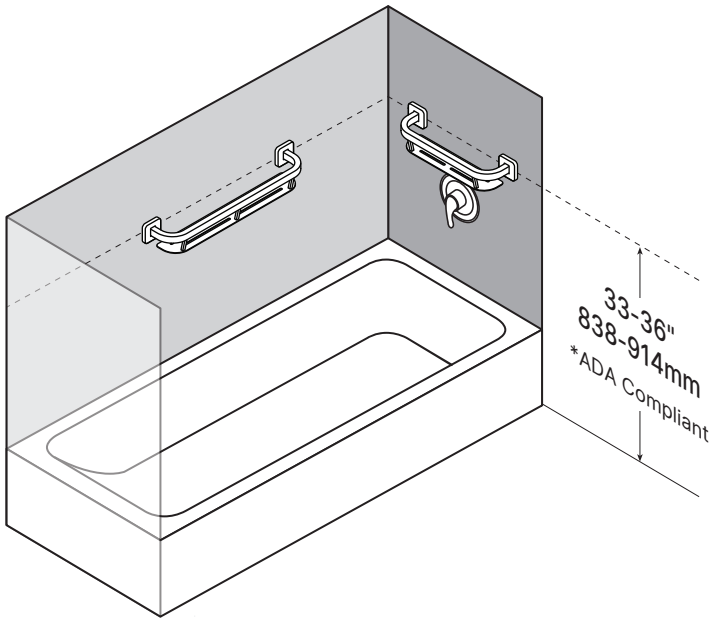

D - INSTALLATION

1

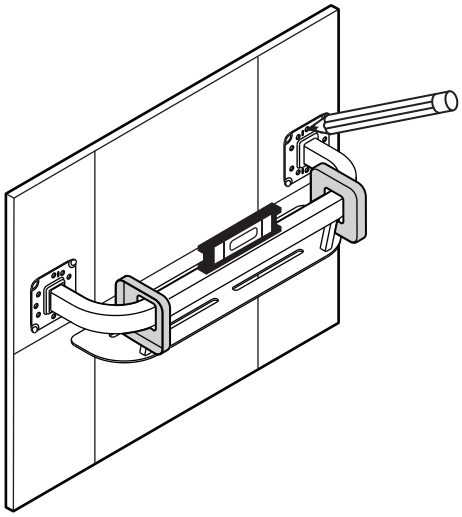

2

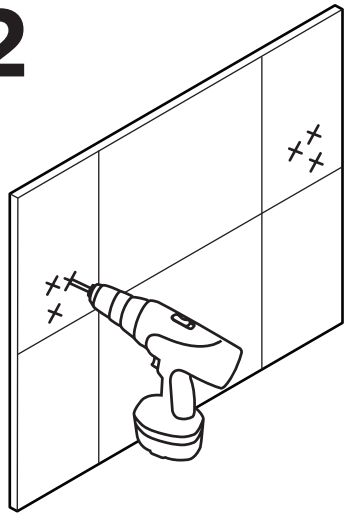

3

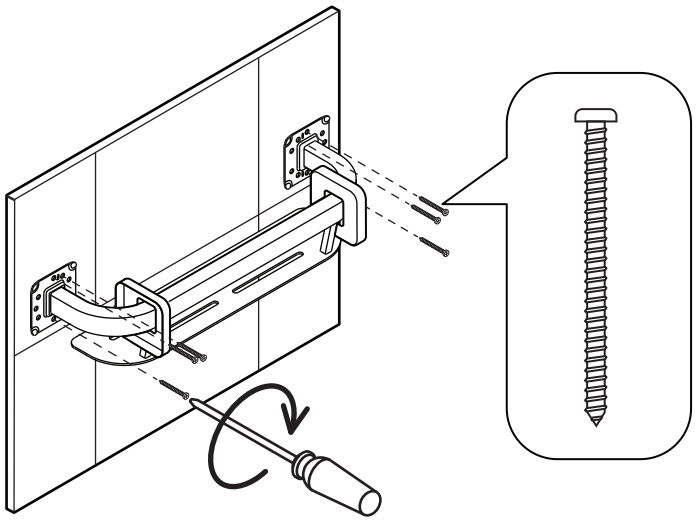

4

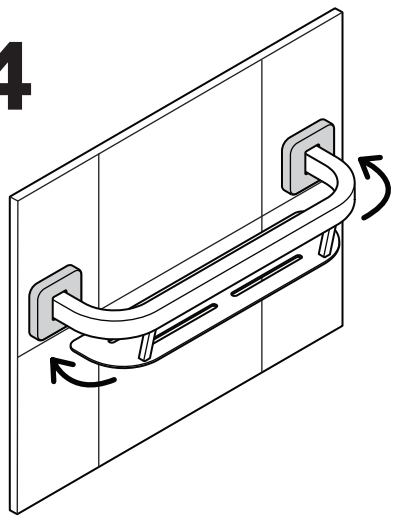

E - PRODUCT USAGE

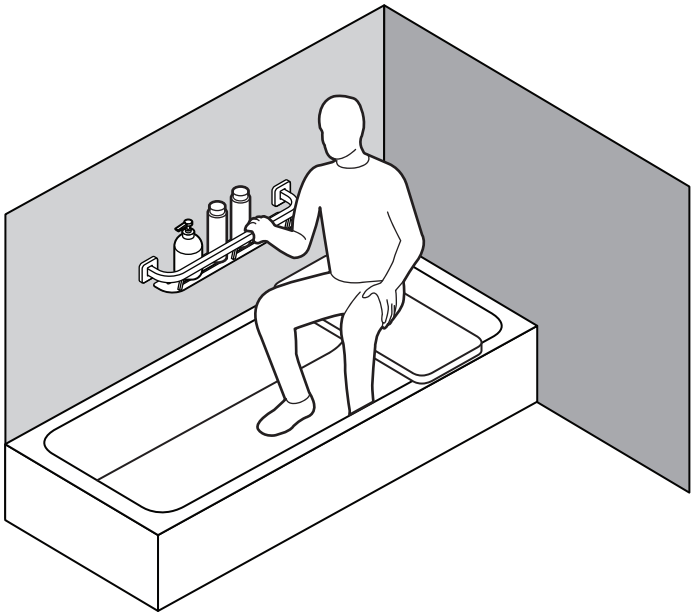

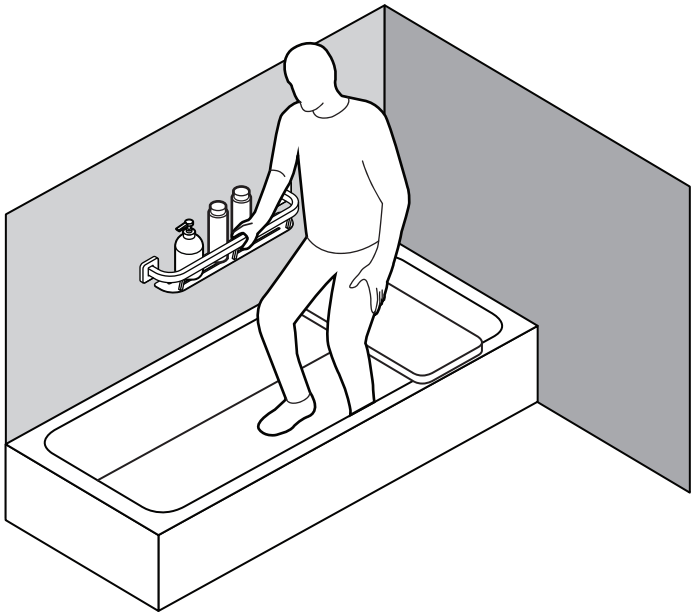



F - TECHNICAL DATA

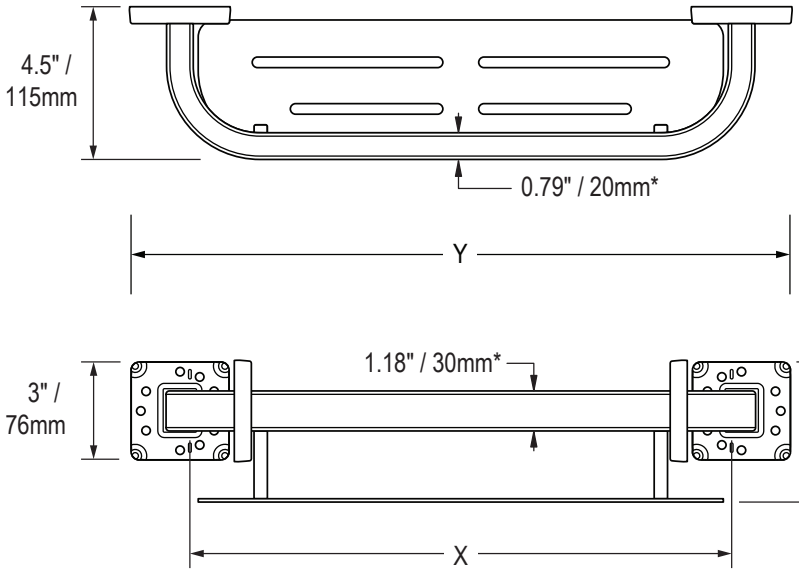

LENGTH (X)		LENGTH (Y)		WEIGHT	
16″	406 mm	19.5″	497 mm	3.8lbs	1.7kg
24″	610 mm	27.5″	699 mm	5.2lbs	2.3kg

SS

MAX
500 lbs
227kg

*ADA Compliant