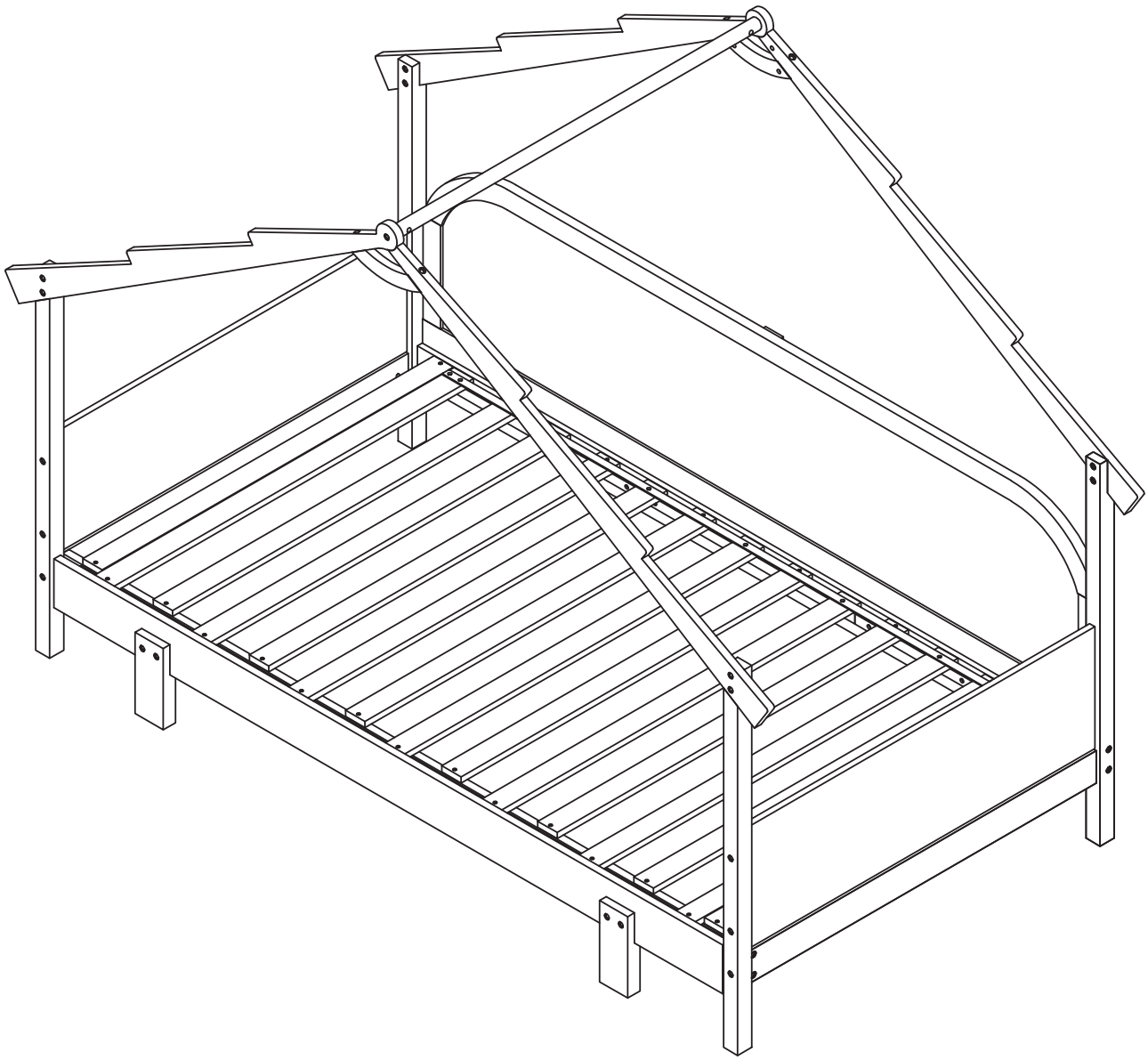
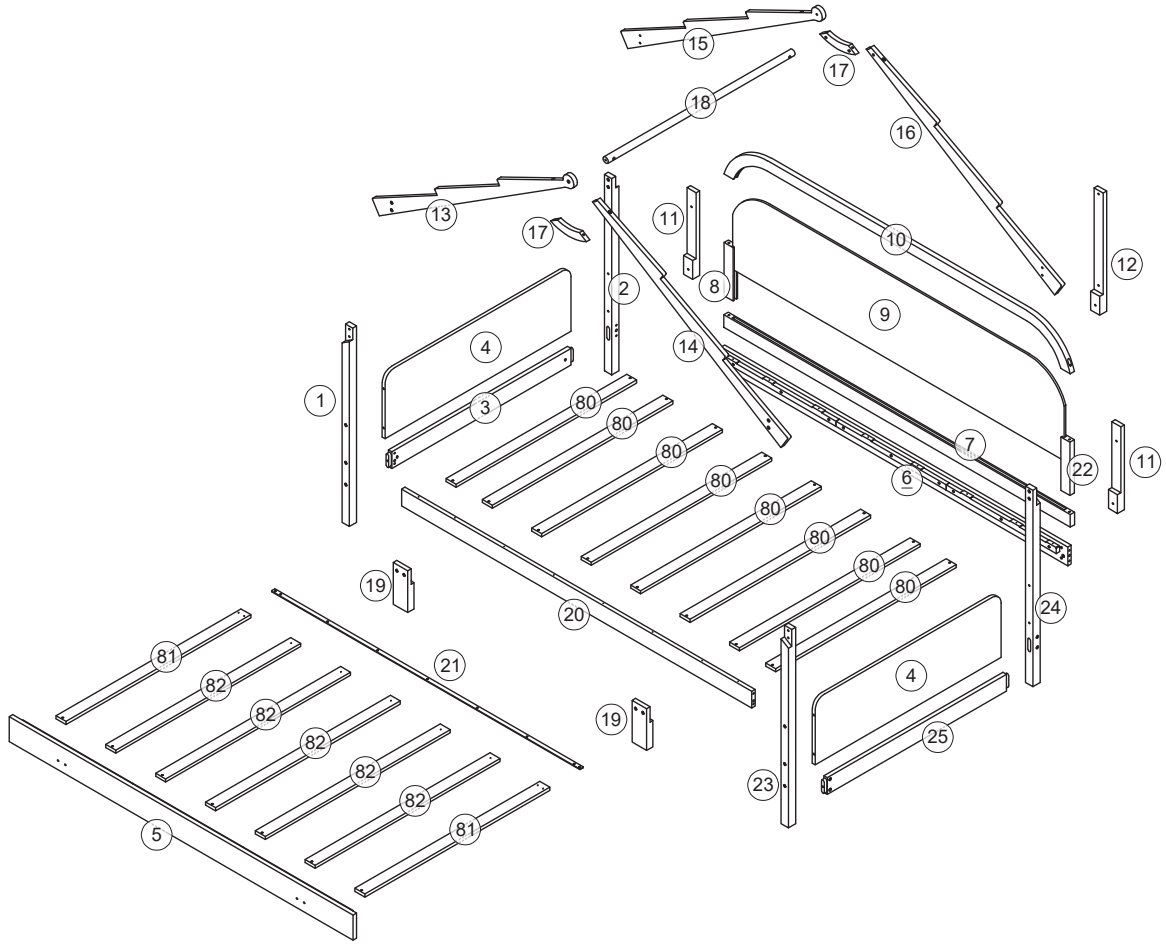
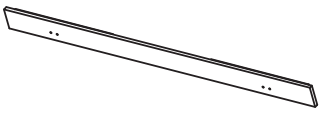
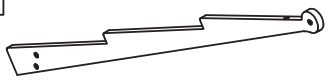
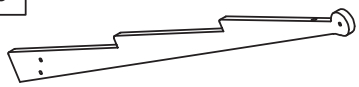
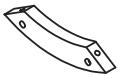
ASSEMBLY INSTRUCTION
INSTRUCTIONS DE MONTAGE



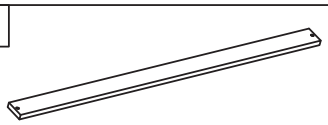
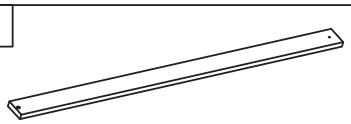
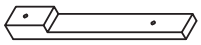
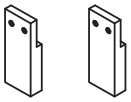
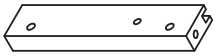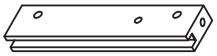
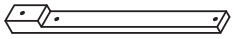
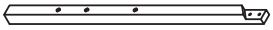
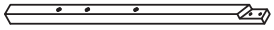
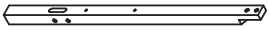
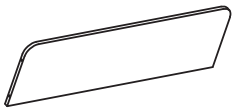
Detail View/Vue détaillée



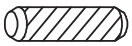
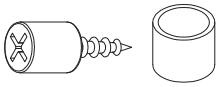
Part Lists/Listes de pièces

9 	5 	6 
Curved back board/Panneau arrière incurvé - 1pc/pièce	Lower bed shoulder/Épaule du lit inférieur - 1pc/pièce	Upper back shoulder/Haut du dos, épaules - 1pc/pièce
7 	13 	15 
Back bar/Bar arrière - 1pc/pièce	Front left roof beam/Poutre de toit avant gauche - 1pc/pièce	Rear left roof beam/Poutre de toit arrière gauche - 1pc/pièce
10 	17 	18 
Rear curved frame/Cadre arrière incurvé - 1pc/pièce	Middle curved puzzle/Puzzle incurvé central - 2pcs/pièces	Roof round bar/Barre ronde sur le toit - 1pc/pièce
20 	21 	14 
Front upper shoulder/épaule supérieure avant - 1pc/pièce	Iron bar/Barre de fer - 1pc/pièce	Front left roof beam/Poutre de toit avant gauche - 1pc/pièce
16 		
Rear left roof beam/Poutre de toit arrière gauche - 1pc/pièce		

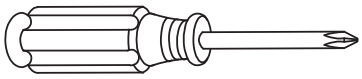
Part Lists/Listes de pièces

80 	81 	82 
Slats/Lattes - 8pcs/pièces	Slats/Lattes - 2pcs/pièces	Slats/Lattes - 5pcs/pièces
3 	11 	19 
Lower hip bar/Barre de hanche inférieure - 1pc/pièce	Splint/Éclisse - 2pcs/pièces	Support leg/Jambe de soutien - 2pcs/pièces
8 	22 	12 
Puzzle frame/Cadre de puzzle - 1pc/pièce	Puzzle frame/Cadre de puzzle - 1pc/pièce	Center bar/Barre centrale - 1pc/pièce
1 	2 	23 
Left front leg/Patte avant gauche - 1pc/pièce	Left hind leg/Patte arrière gauche - 1pc/pièce	Left front leg/Patte avant gauche - 1pc/pièce
24 	4 	25 
Left hind leg/Patte arrière gauche - 1pc/pièce	Sideboard (L/R)/Buffet (G/D) - 2pcs/pièces	Lower hip bar/Barre de hanche inférieure - 1pc/pièce

Hardware Lists/Listes de matériel

A  Ø10*30mm Wood dowel/Cheville en bois (4pcs/pièces)	B  Ø1/4"*80mm Hex-Head bolt/Boulon à tête hexagonale (8pcs/pièces)	C  Ø1/4"*55mm Hex-Head bolt/Boulon à tête hexagonale (18pcs/pièces)
D  Ø1/4"*9.5*12mm Hex-Head bolt/Boulon à tête hexagonale (24pcs/pièces)	O  Ø1/4"15mm Nut/Noix (15pcs/pièces)	F  Ø1/4"*65mm Hex-Head bolt/Boulon à tête hexagonale (2pcs/pièces)
G  Ø1/4"*100mm Hex-Head bolt/Boulon à tête hexagonale (4pcs/pièces)	R  Ø1/4"*50mm Hex-Head bolt/Boulon à tête hexagonale (3pcs/pièces)	J  #4*30mm Screw/Vis (23pcs/pièces)
K  K4mm Allen key/Clé Allen (2pcs/pièces)	X  Ø1/4"*30mm Hex-Head bolt/Boulon à tête hexagonale (12pcs/pièces)	M/M1  Nut/Noix (2pcs/pièces)
N  #3.5*12mm Screw/Vis (21pcs/pièces)	E  Pass L (3pcs/pièces)	T  Ø1/4"*25mm Hex-Head bolt/Boulon à tête hexagonale (4pcs/pièces)
Z/Z1  Screw + Pass/Vis + Passage (1set/ensemble)		

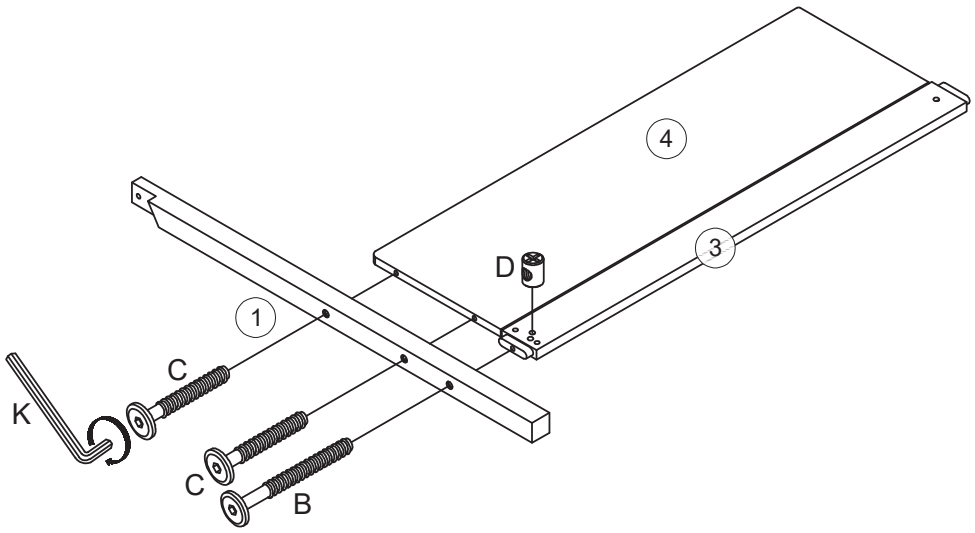
ASSEMBLY TOOLS REQUIRED (NOT INCLUDED)



PLEASE BE CAREFUL DO NOT DAMAGE THE HOLE POSITION WHEN YOU USE POWER TOOLS !

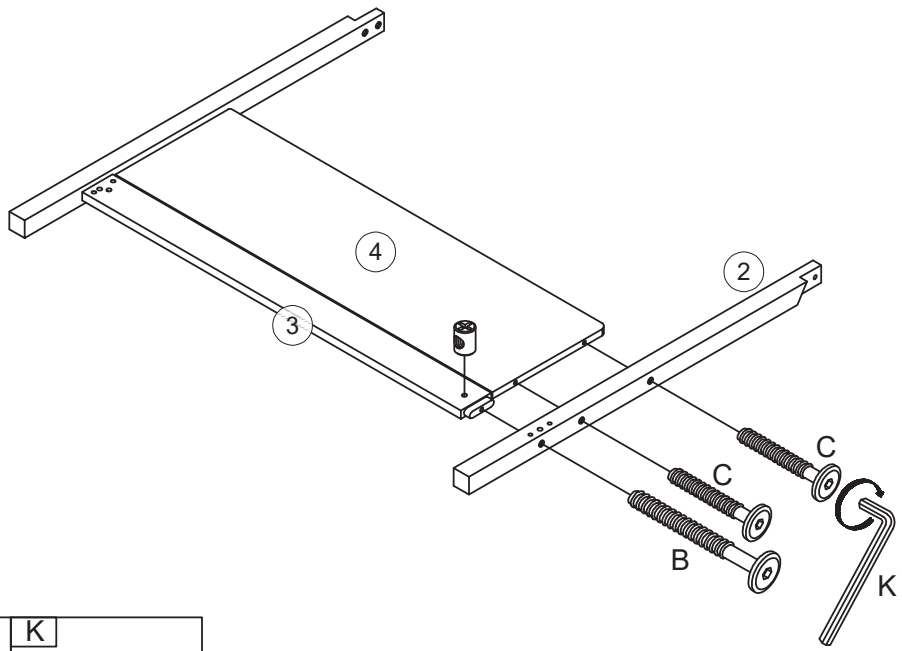
ATTENTION À NE PAS ENDOMMAGER LA POSITION DU TROU LORSQUE VOUS UTILISEZ DES OUTILS ÉLECTRIQUES !

Step/Étape 1



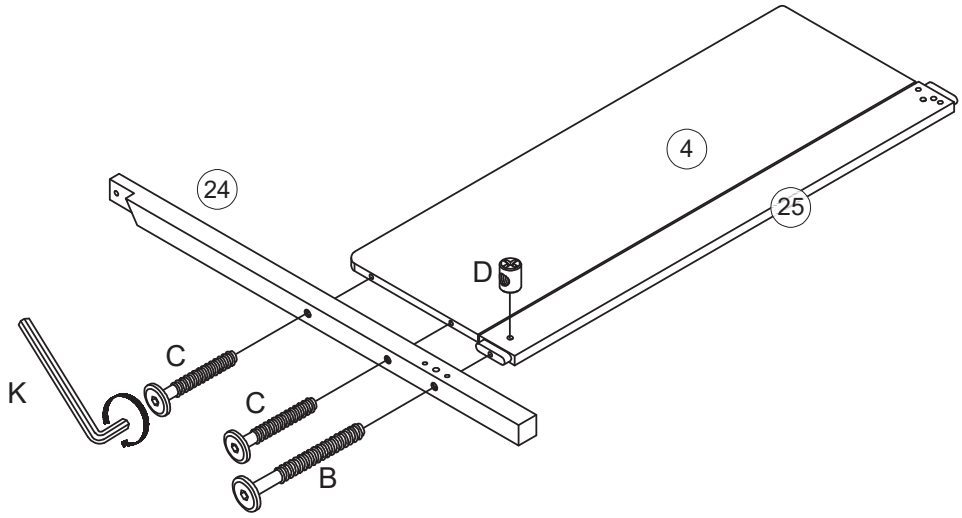
B	K
1pc/pièce	
D	C
1pc/pièce	2pcs/pièces

Step/Étape 2



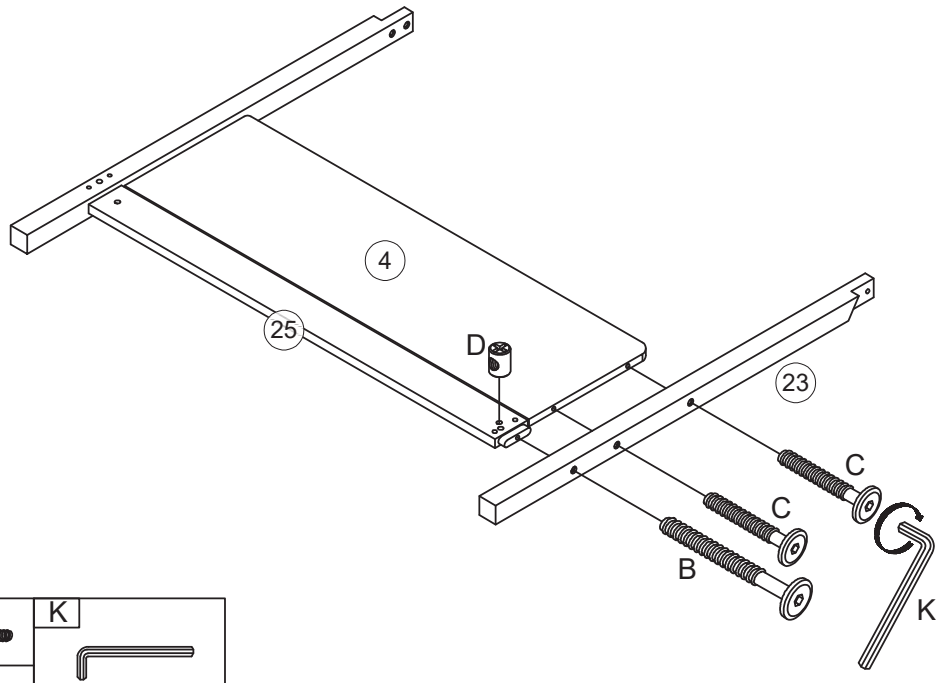
B	K
1pc/pièce	
D	C
1pc/pièce	2pcs/pièces

Step/Étape 3



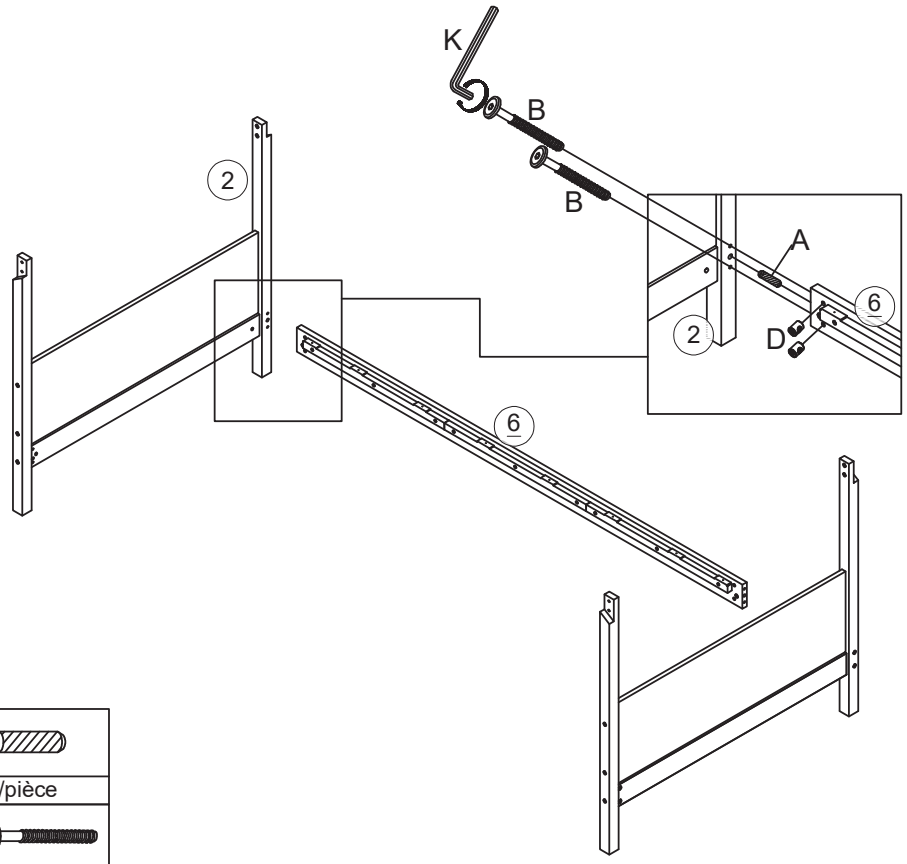
B	K
1pc/pièce	
D	C
1pc/pièce	2pcs/pièces

Step/Étape 4



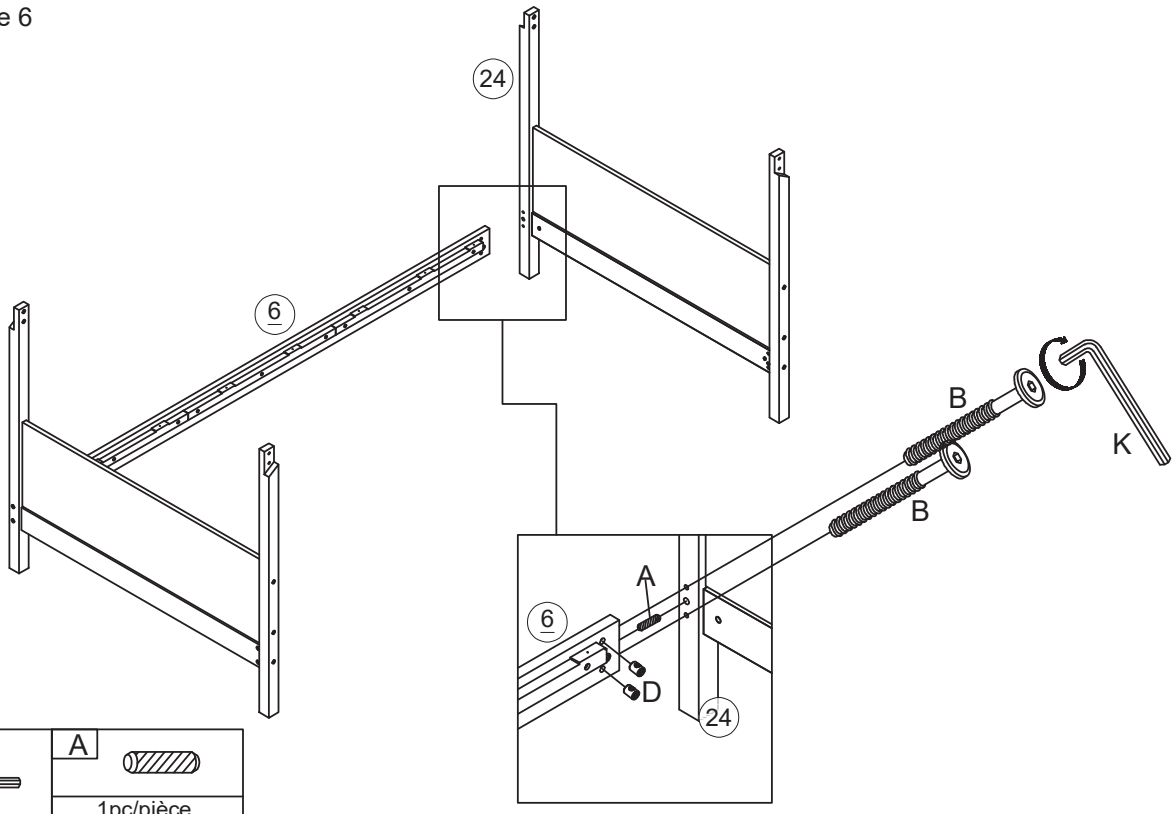
B	K
1pc/pièce	
D	C
1pc/pièce	2pcs/pièces

Step/Étape 5



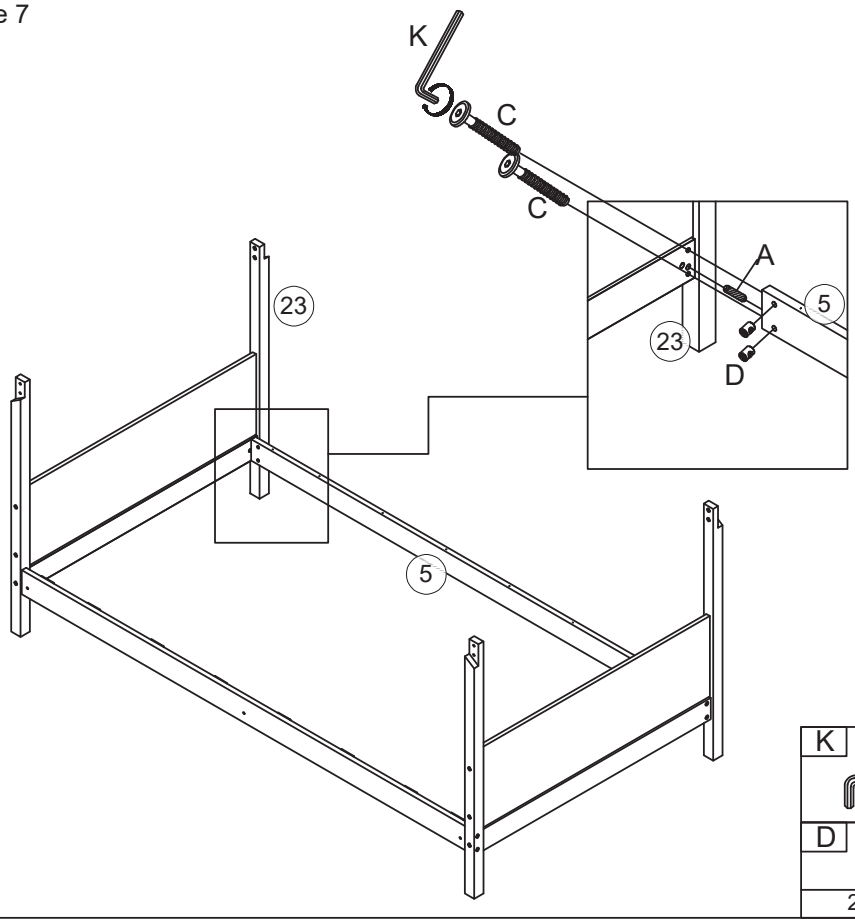
K	A 1pc/pièce
D 2pcs/pièces	B 2pcs/pièces

Step/Étape 6



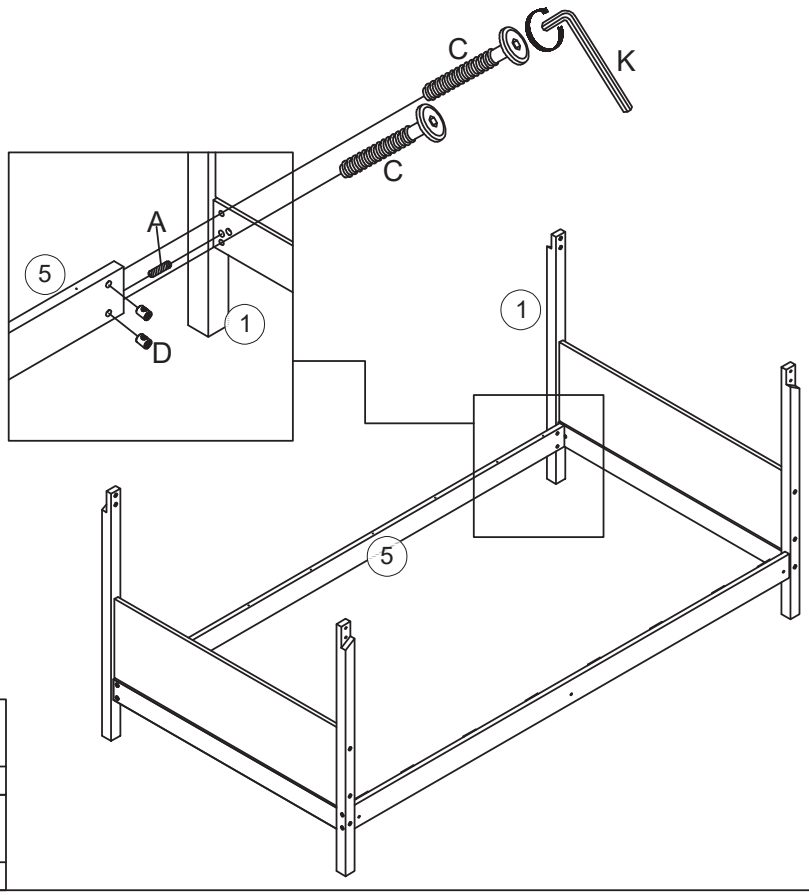
K	A 1pc/pièce
D 2pcs/pièces	B 2pcs/pièces

Step/Étape 7



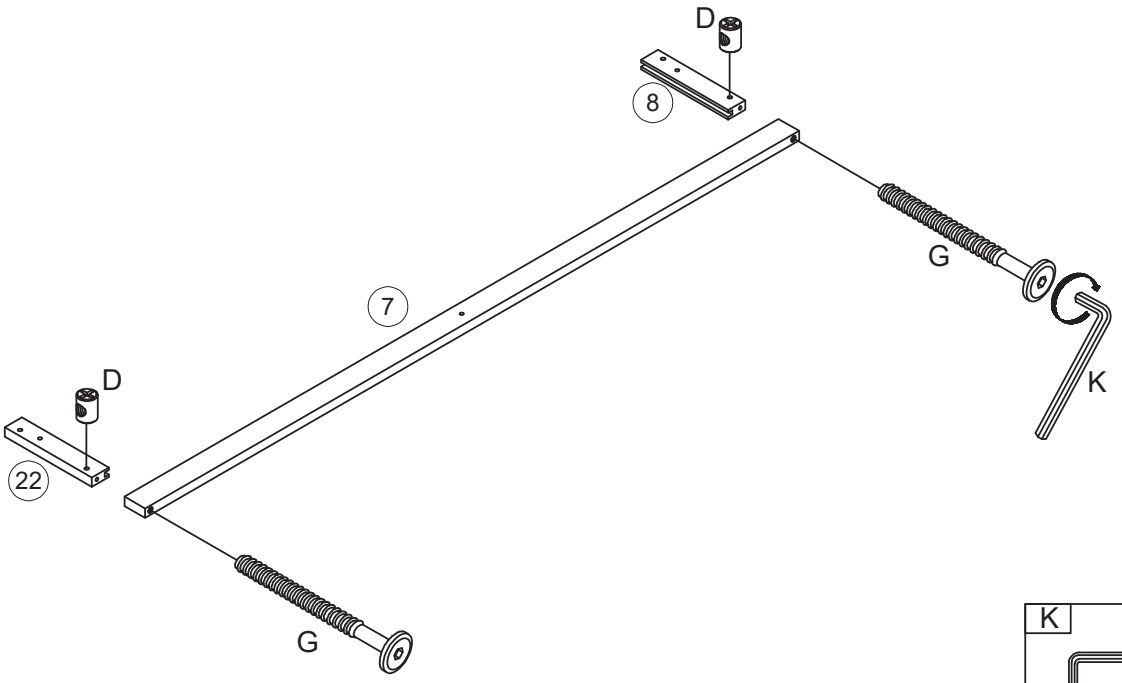
K	A 1pc/pièce
D 2pcs/pièces	C 2pcs/pièces

Step/Étape 8



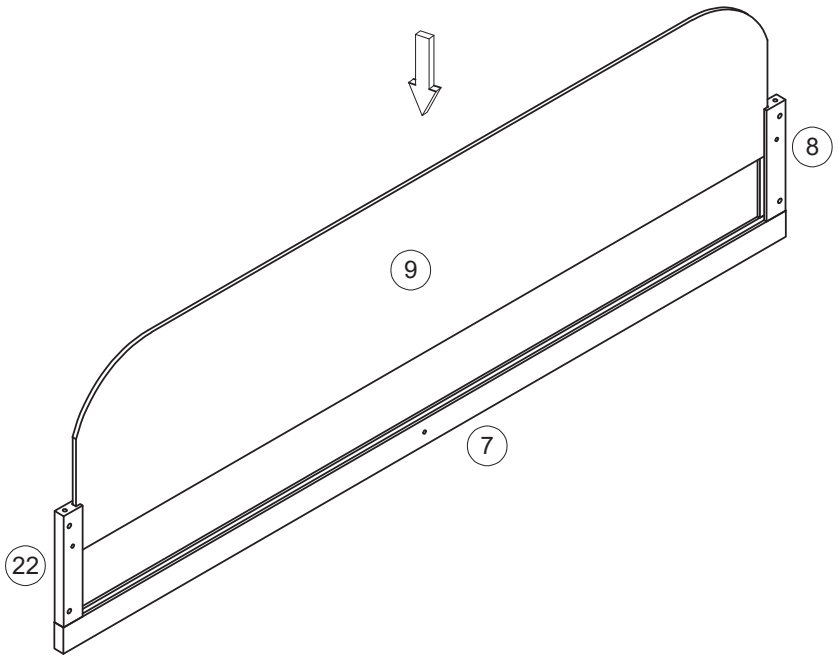
K	A 1pc/pièce
D 2pcs/pièces	C 2pcs/pièces

Step/Étape 9

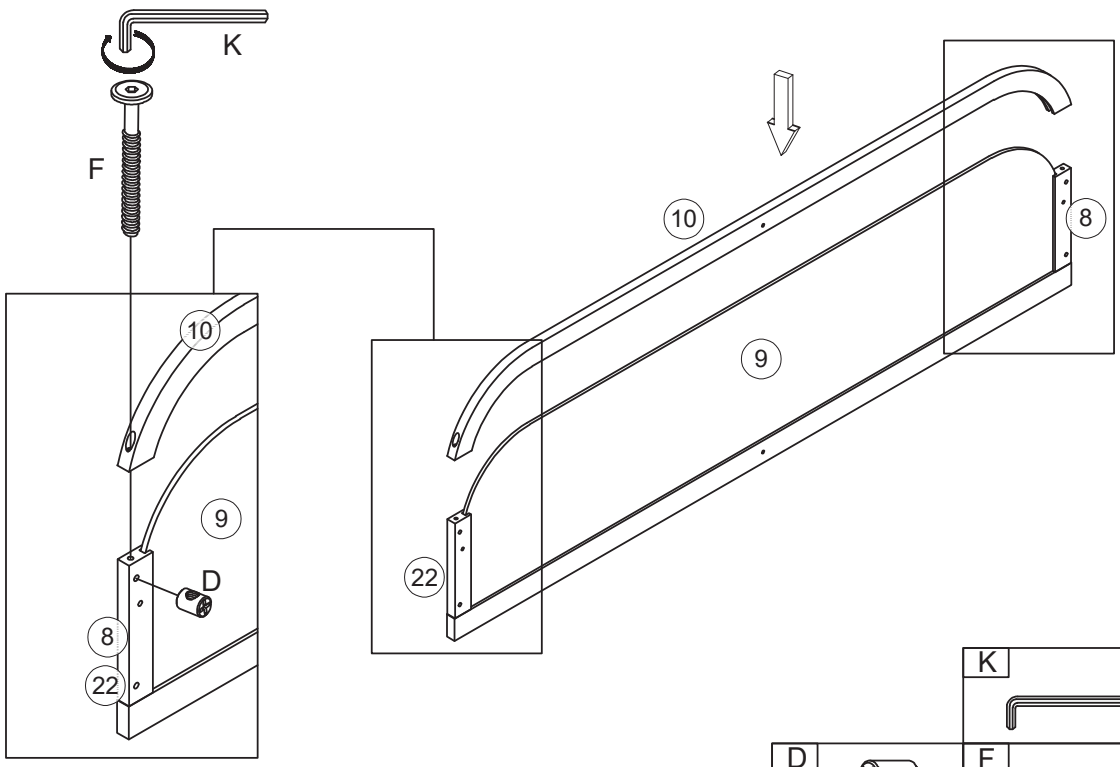


K	
D	G
2pcs/pièces	2pcs/pièces

Step/Étape 10

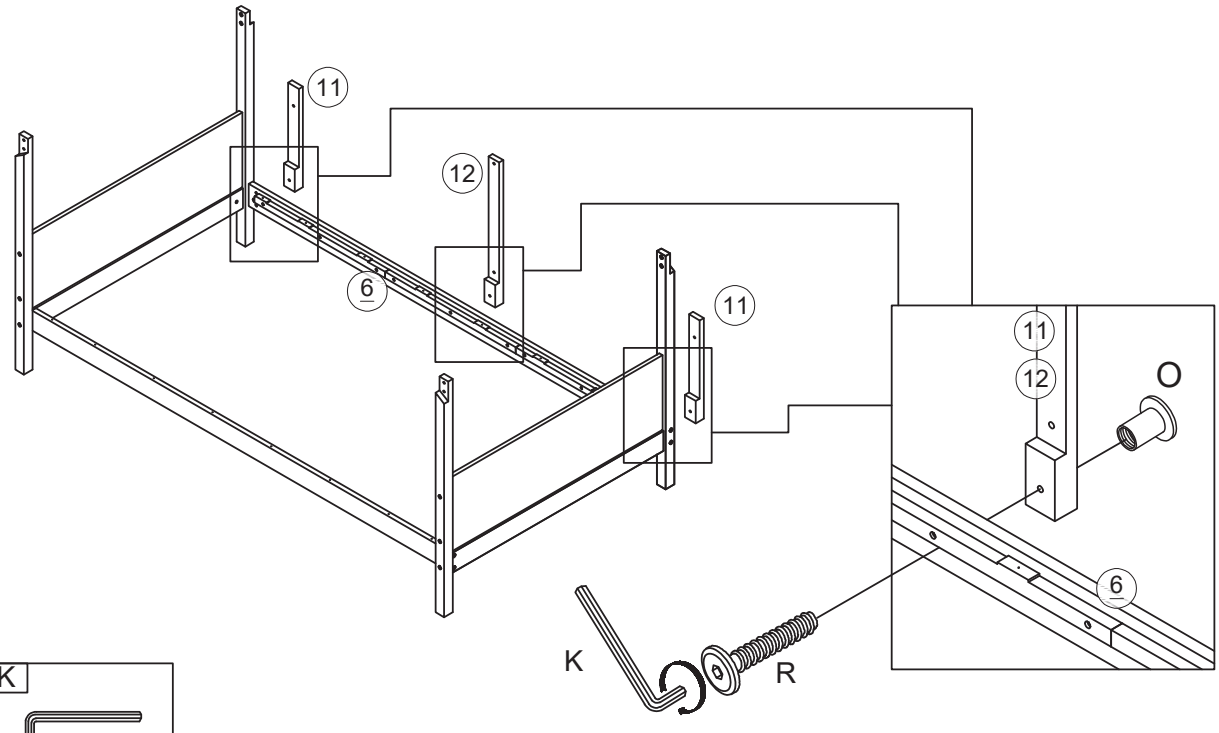


Step/Étape 11



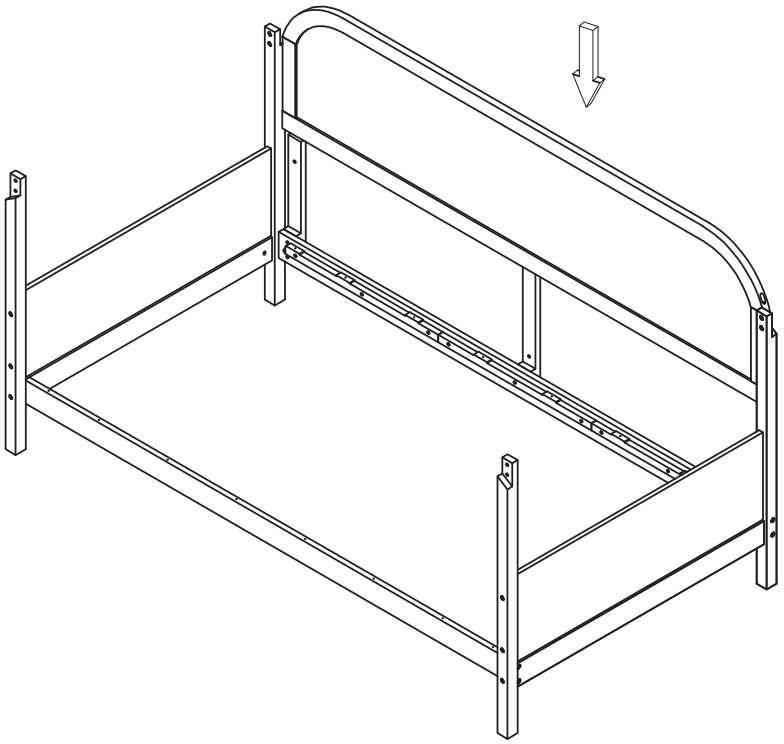
K	
D	F
2pcs/pièces	2pcs/pièces

Step/Étape 12

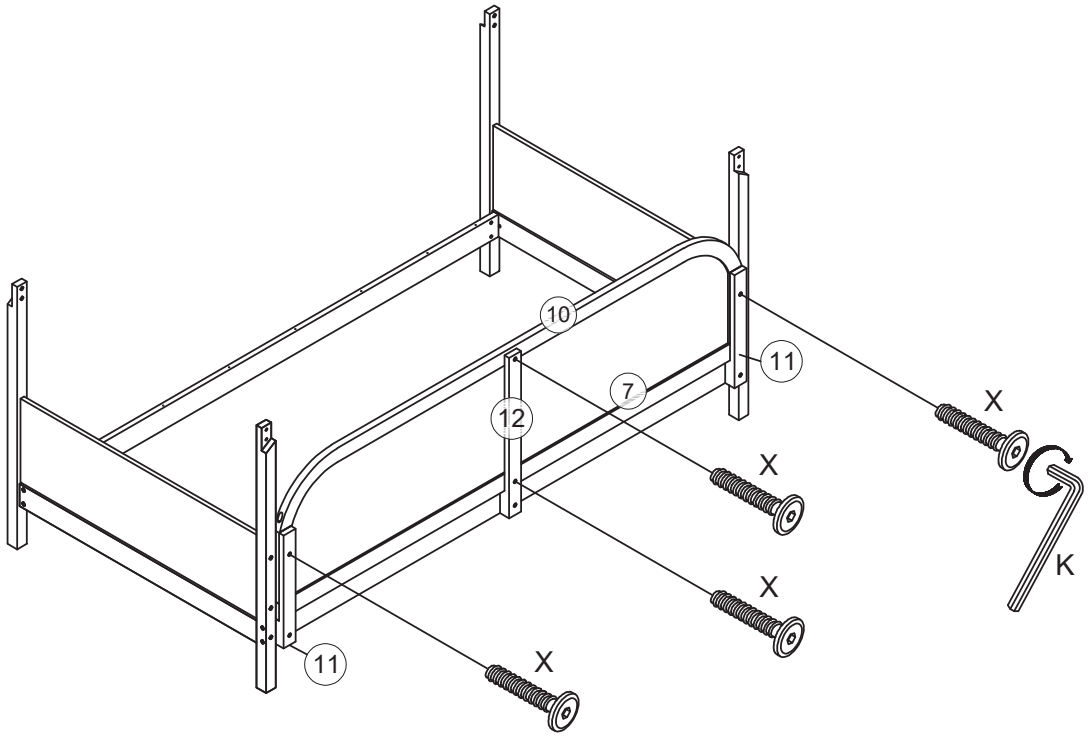


K		
R	O	
3pcs/pièces	3pcs/pièces	

Step/Étape 13

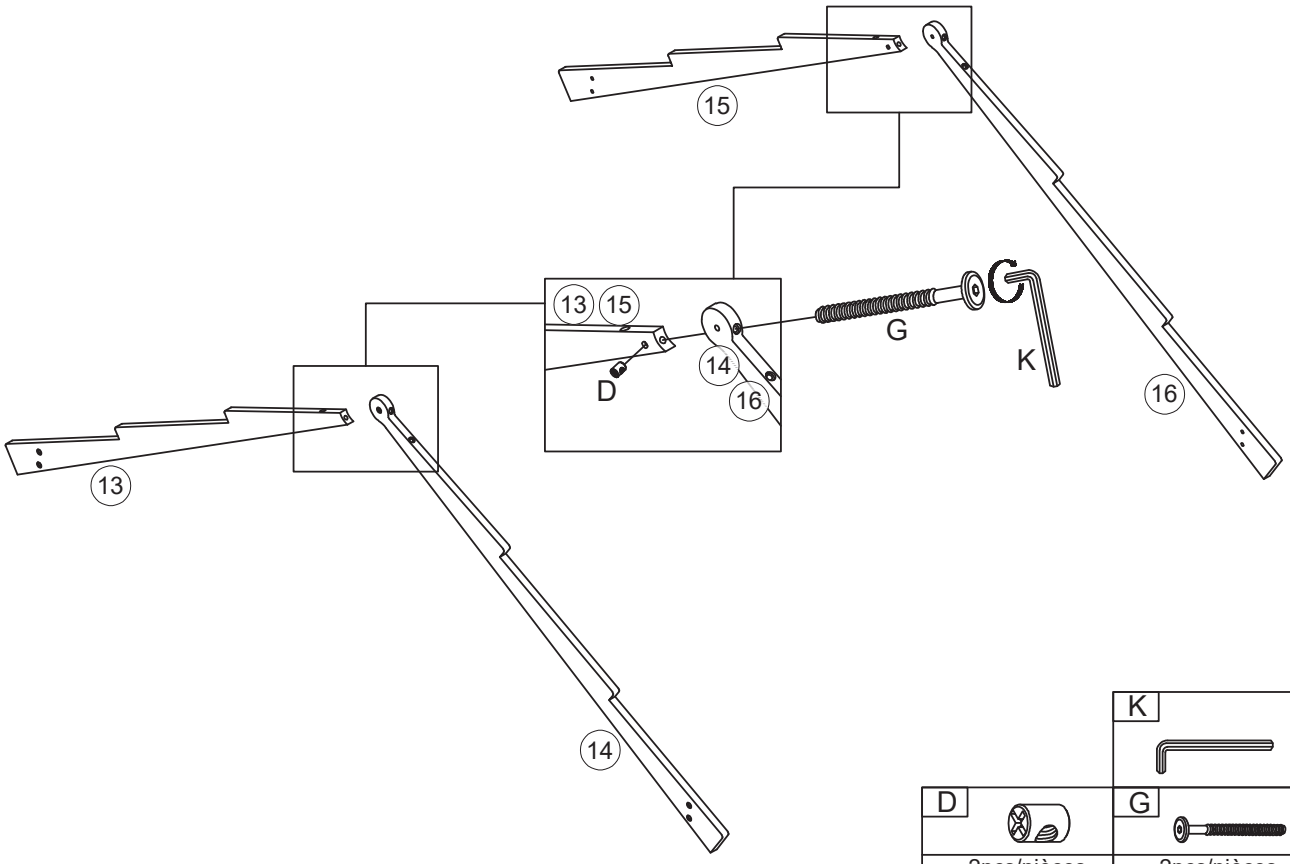


Step/Étape 14

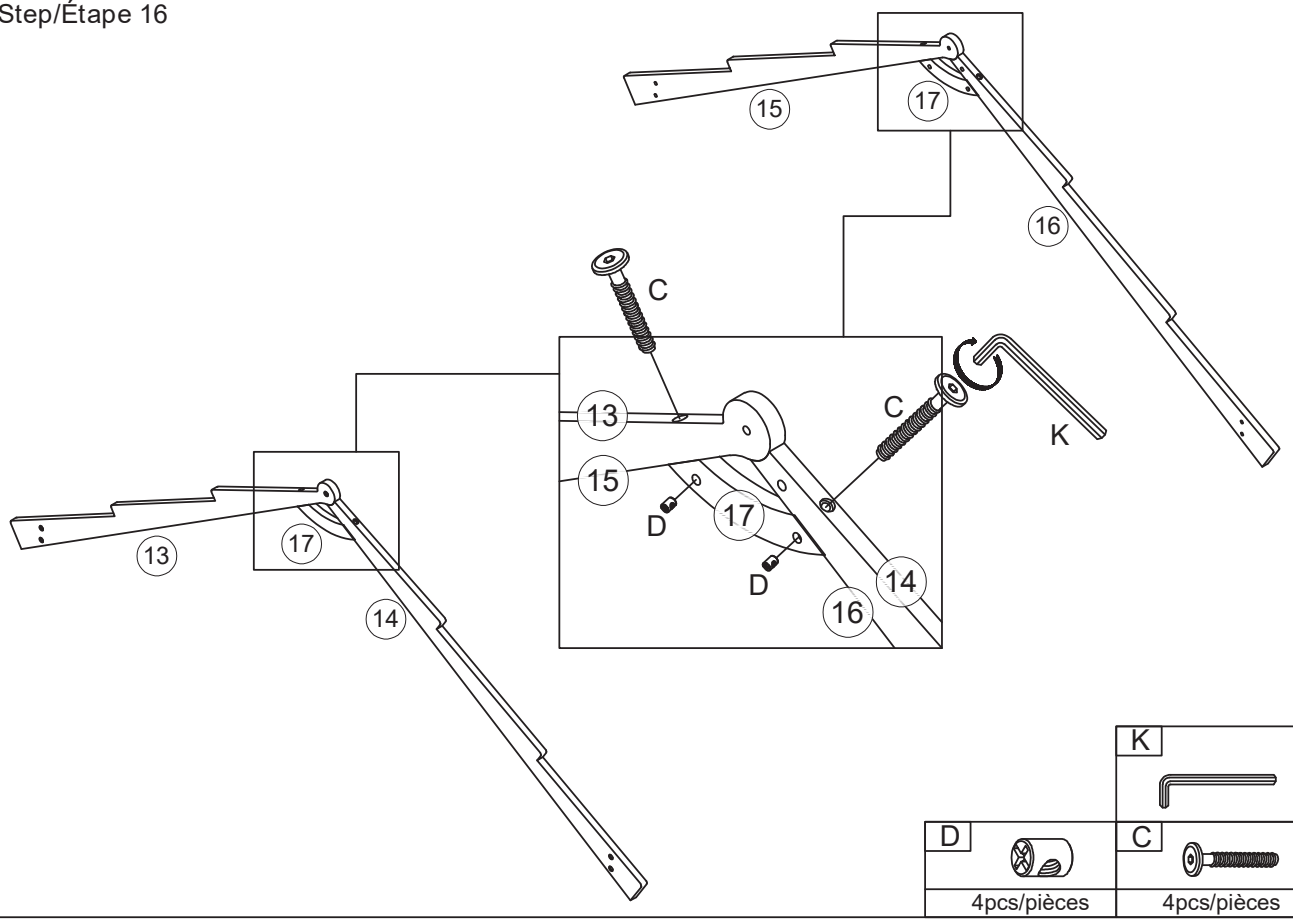


K	X
	 4pcs/pièces

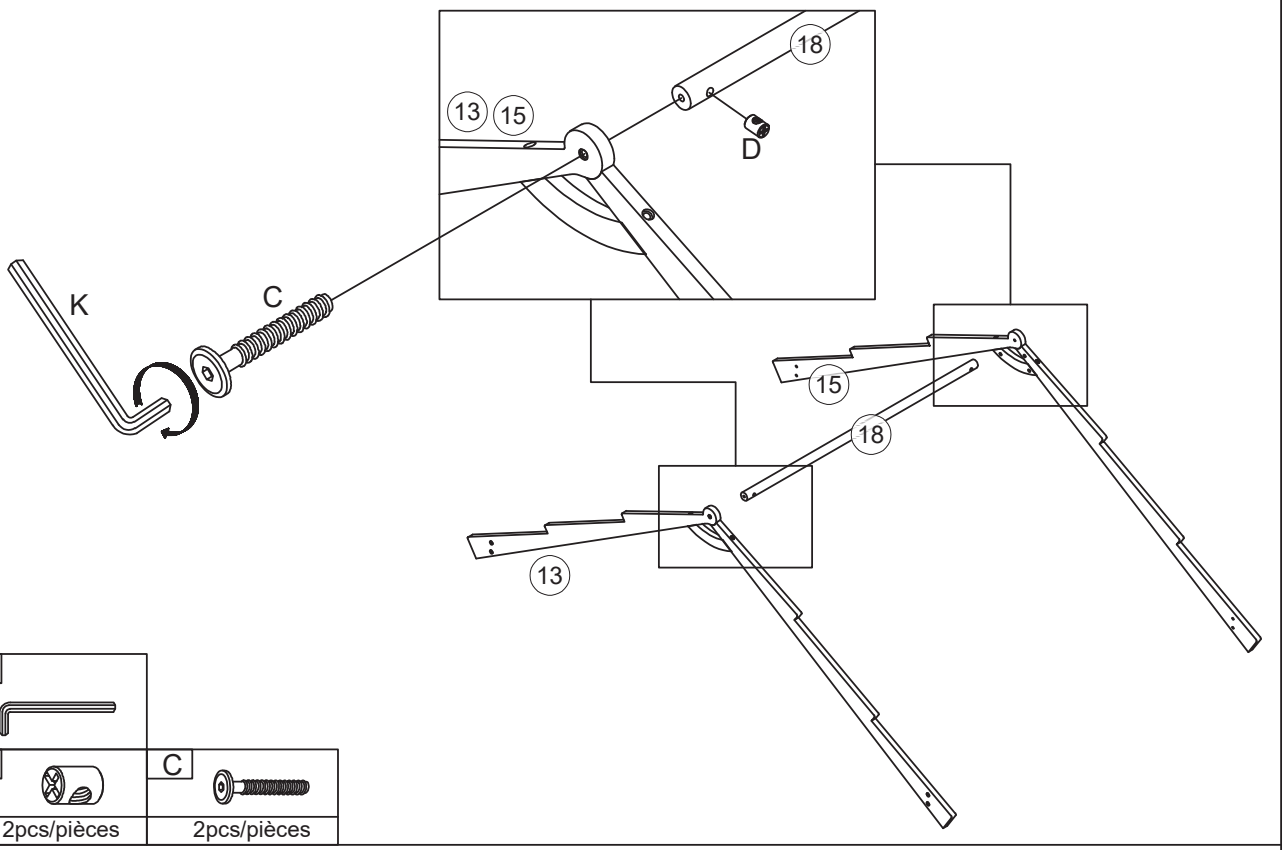
Step/Étape 15



Step/Étape 16

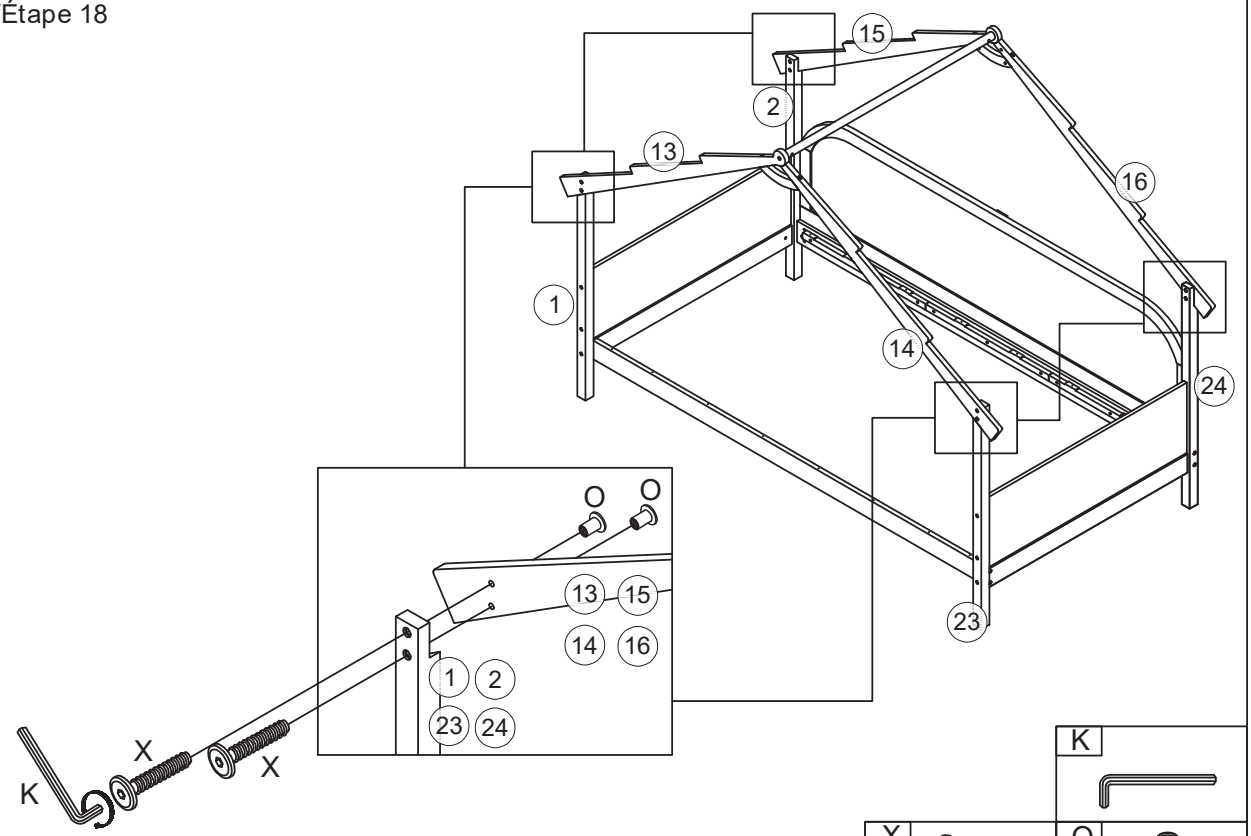


Step/Étape 17

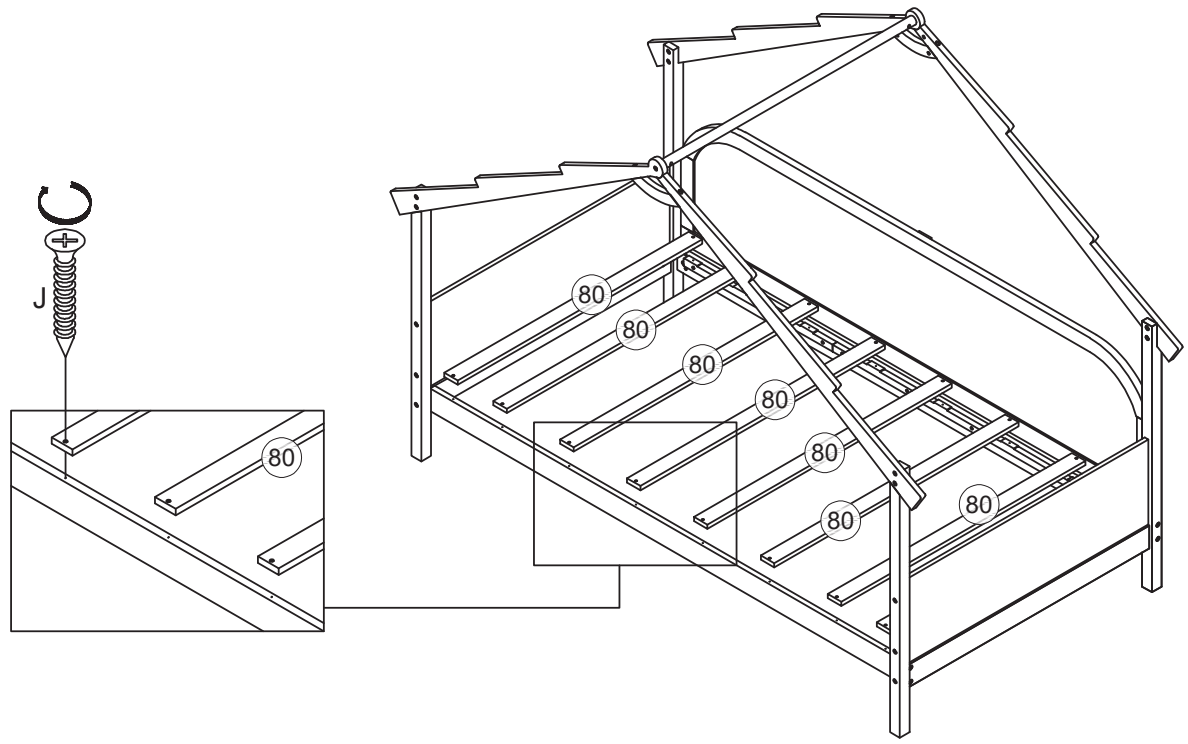


K		
D		C
2pcs/pièces		2pcs/pièces

Step/Étape 18

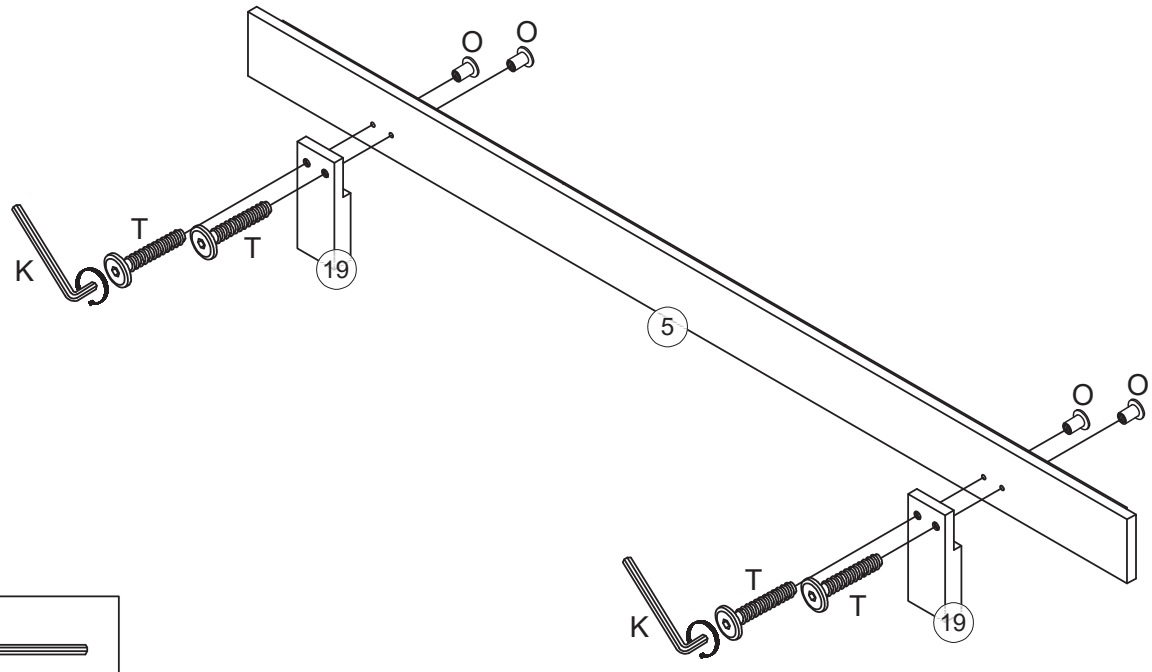


Step/Étape 19



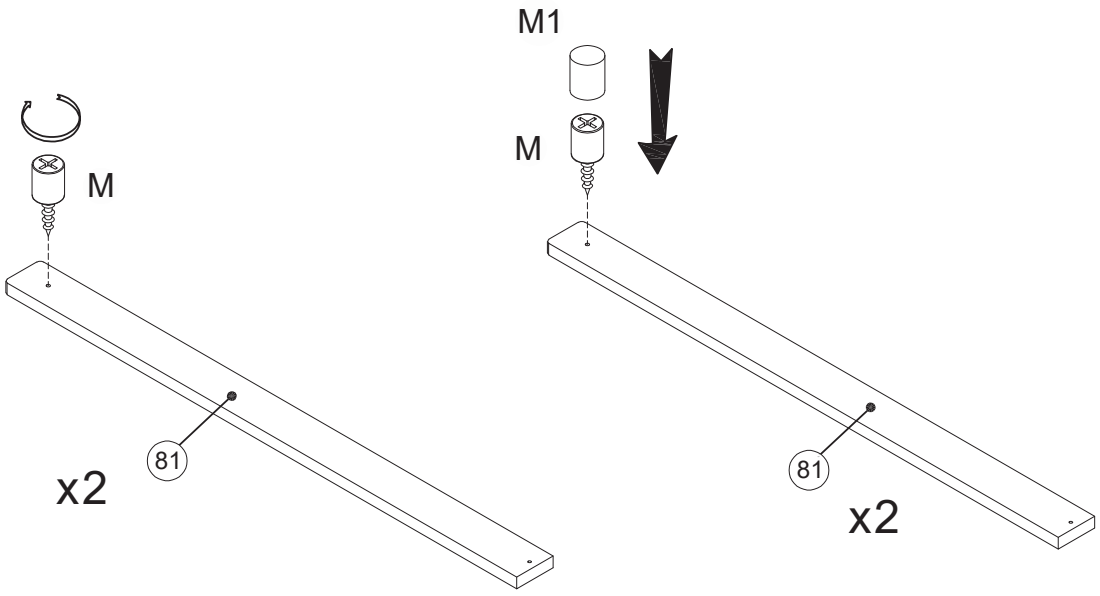
J
16pcs/pièces

Step/Étape 20



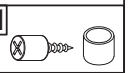
K		
T		O
4pcs/pièces		4pcs/pièces

Step/Étape 21



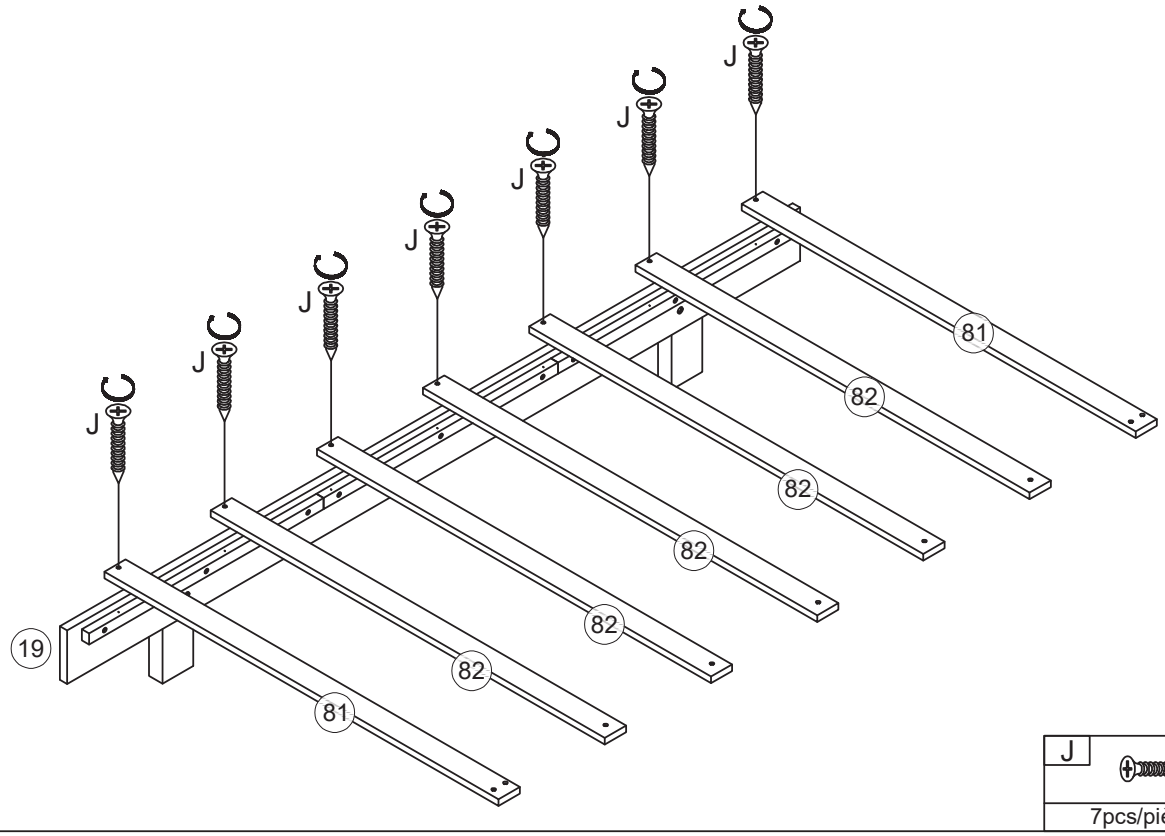
Assemble the stopper onto the slat bar, then fit the rubber cap on to reduce friction.
Assembler la butée sur la barre de latte, puis poser le capuchon en caoutchouc pour réduire le frottement.

M/M1



2pcs/pièces

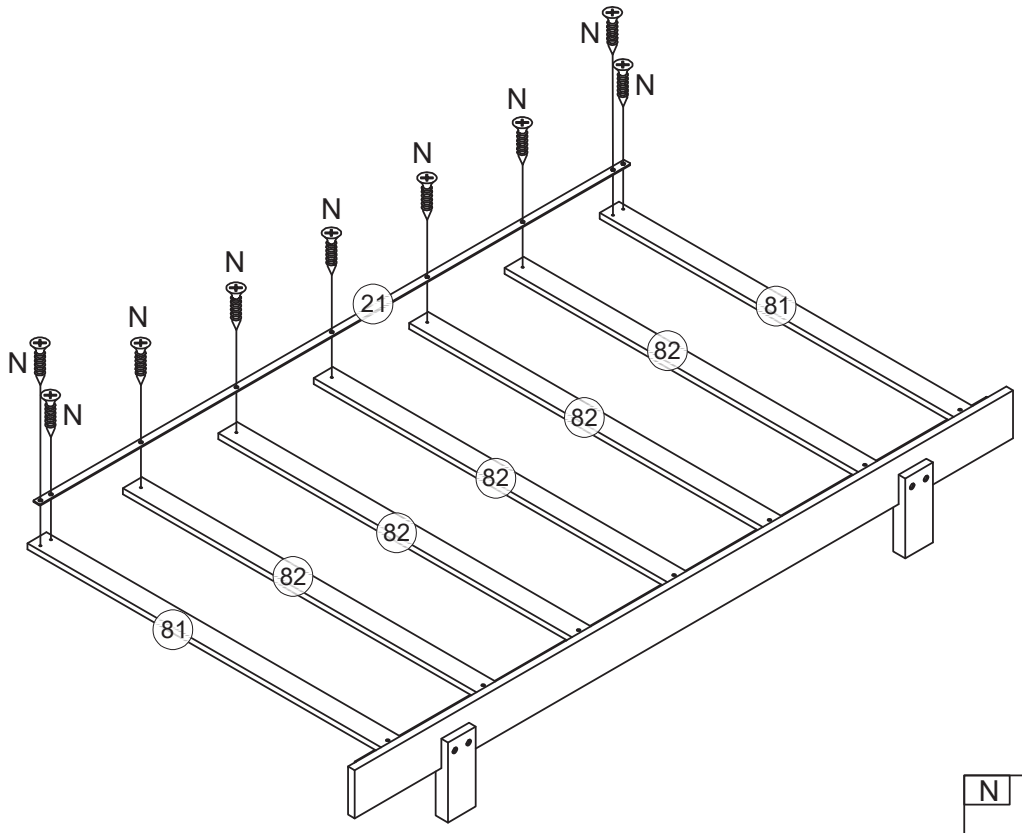
Step/Étape 22



J

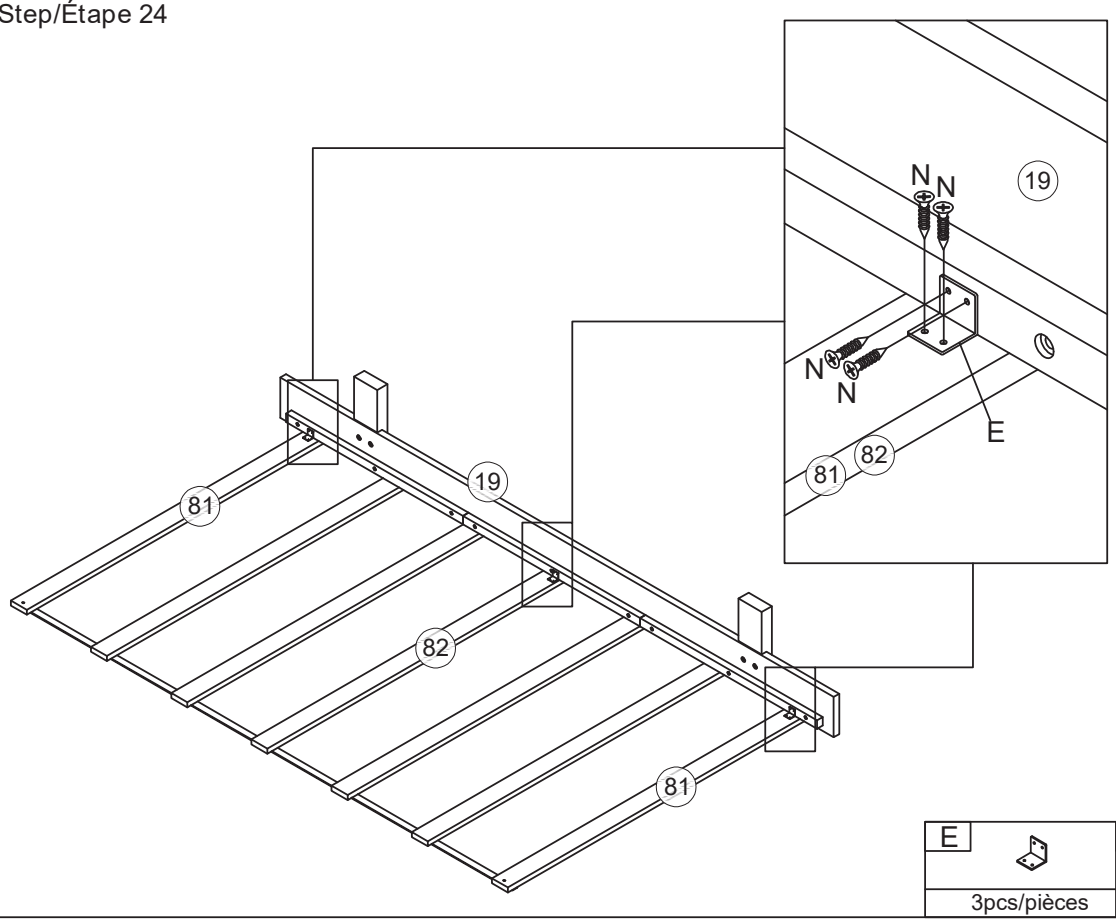
7pcs/pièces

Step/Étape 23



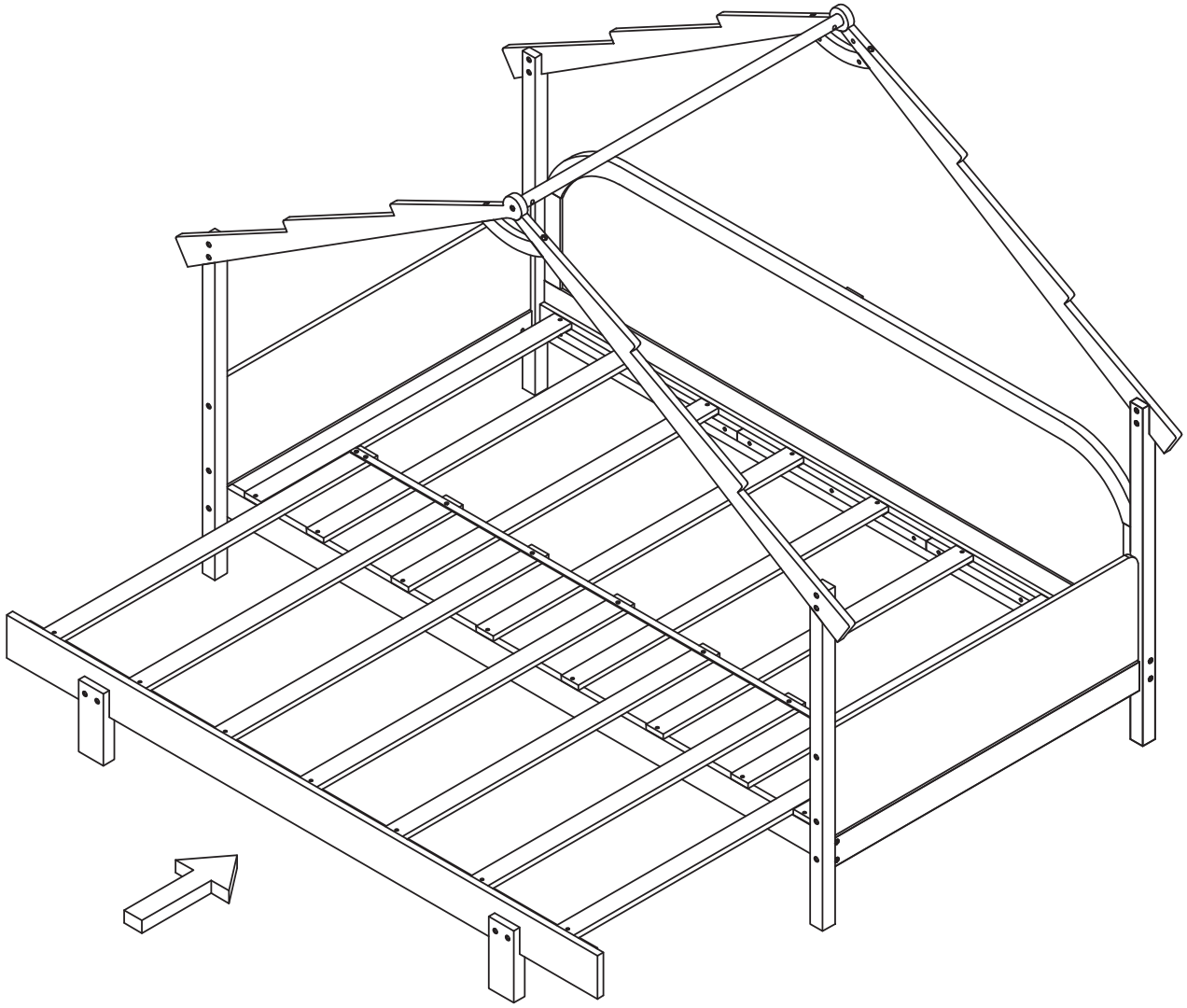
N
9pcs/pièces

Step/Étape 24

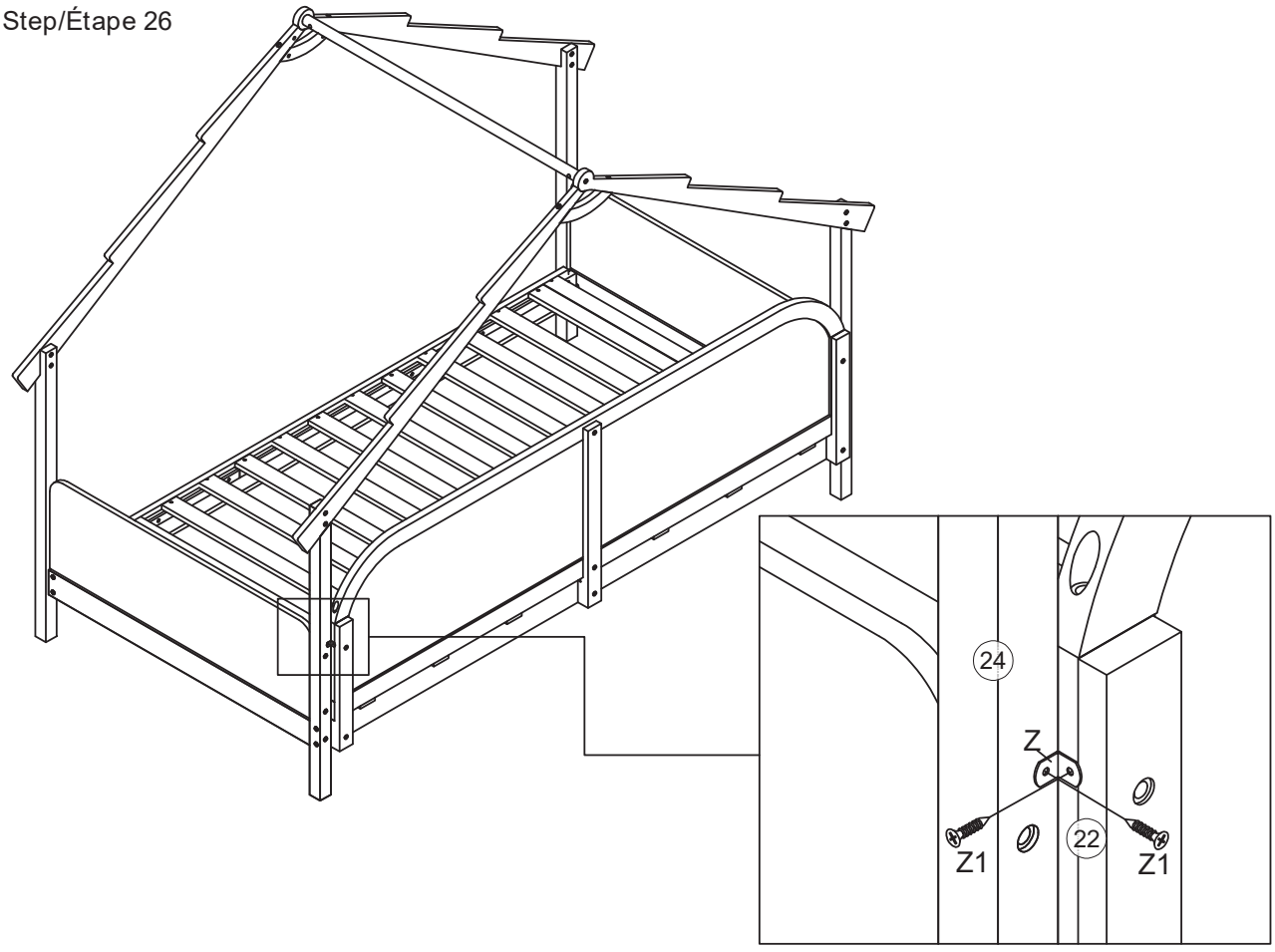


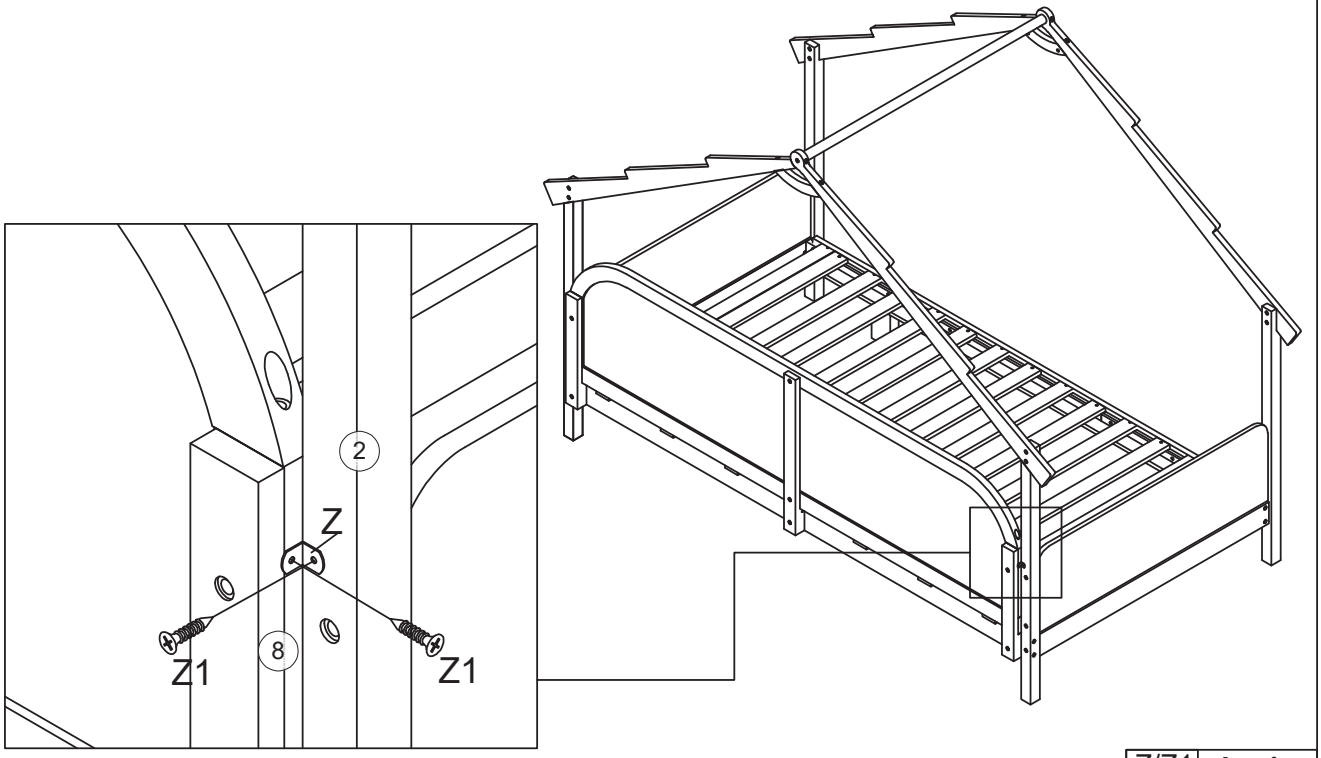
E	N
3pcs/pièces	12pcs/pièces

Step/Étape 25



Step/Étape 26





Z/Z1	
1set/ensemble	

COMPLETED - COMPLÉTÉ

