	Ø7*35	38	A
	Ø15*12	38	B
	M4*20	3	C
		3	D
	M4*12	35	E
		2	F
	M6*35	2	G
		1	H
	M10*30	3	I
	Ø50*60	3	J
		1	
	M10*25	3	K
		2	L
		2	M
		2	Z
		2	Y

	320*150*15	2	N
	300*96*15	4	O
	233*96*15	2	P
	243*295*5	2	Q
	623*366*15	1	R
	623*364*15	1	S
	382*322*15	1	T
	623*289*15	1	U
	366*320*15	1	V
	1100*450*25	1	W
	332*320*15	1	X

		1

1.

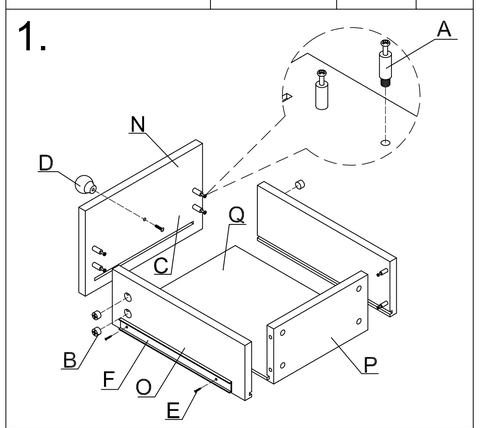

2.

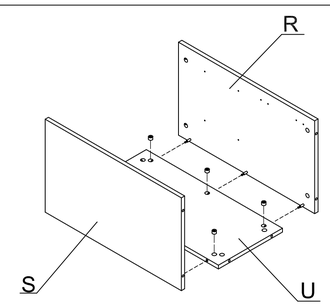

3.

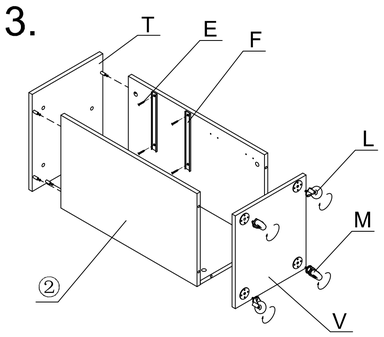

4.

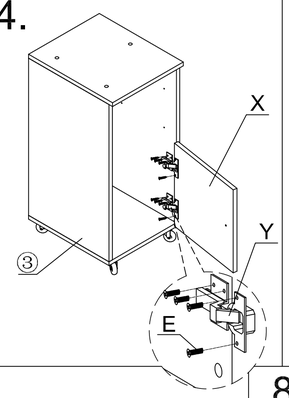

5.

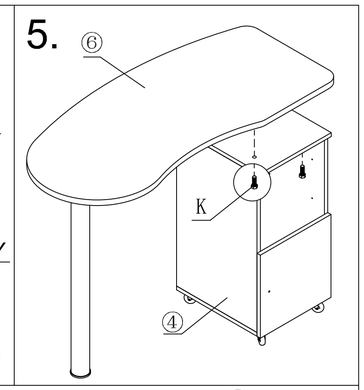

6.

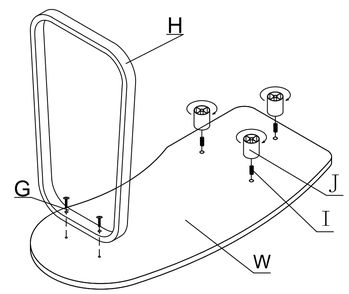

7.

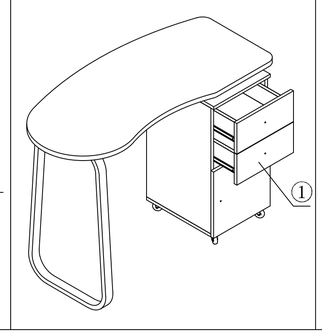
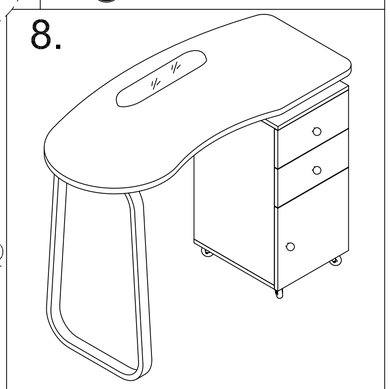
8.