VEVOR

Upgrade · The Home Creator Way

BENCH GRINDER PEDESTAL

MODEL: GS-C

VEVOR | Upgrade
The Home Creator Way

MODEL:GS-C



This is the original instruction, please read all manual instructions carefully before operating. VEVOR reserves a clear interpretation of our user manual. The appearance of the product shall be subject to the product you received. Please forgive us that we won't inform you again if there are any technology or software updates on our product.

	Warning-To reduce the risk of injury, user must read instructions manual carefully.

INSTRUCTIONS

Thank you for purchasing a VEVOR product. Manufactured to a high standard, this product will, if used according to these instructions, and properly maintained, give you years of trouble free performance.

 Read the instruction manual.

IMPORTANT: please read these instructions carefully. note the safe operational requirements, warnings & cautions. use the product correctly and with care for the purpose for which it is intended. failure to do so may cause damage and/or personal injury and will invalidate the warranty. keep these instructions safe for future use.

1. Only use on firm, level, unobstructed surfaces which are capable of supporting the bench grinder floor stand and bench grinder.
2. Ensure bench grinder floor stand is fixed to surface capable of supporting stand, bench grinder and work piece.
3. Always use bench grinder floor stand in a well lit clean and dry place.

Make sure surface is firm under foot. preferably concrete.

4. Enlist help to place and remove the bench grinder from its working position.
5. Replace or repair damaged parts. Use only recommended parts. Unauthorised parts may be dangerous and will invalidate the warranty.
6. Keep bench grinder floor stand dry.
7. Keep children and unauthorised persons away from the work area.

Ensure that the unit is properly and securely assembled before use.

WARNING! Failure to comply with these instructions may result in damage to the stand or other property and/or personal injury.

WARNING! The warnings, cautions and instructions discussed in this instruction manual cannot cover all possible conditions and situations that may occur. It must be understood that common sense and caution are factors which cannot be built into this product, but must be applied by the operator.

INTRODUCTION

Sturdy bench grinder stand with floor mounting holes for added security.
Heavy-duty cast iron base. Features accessory two compartments for the storage of grinding wheels. Compatible with the VOVER range of bench grinders, and also suitable for other leading brands of bench grinders.
NOTE: Dimensions of the mesa mounting holes, Consumers can choose the appropriate fixing hole position according to the installation size of the fixed machine base.

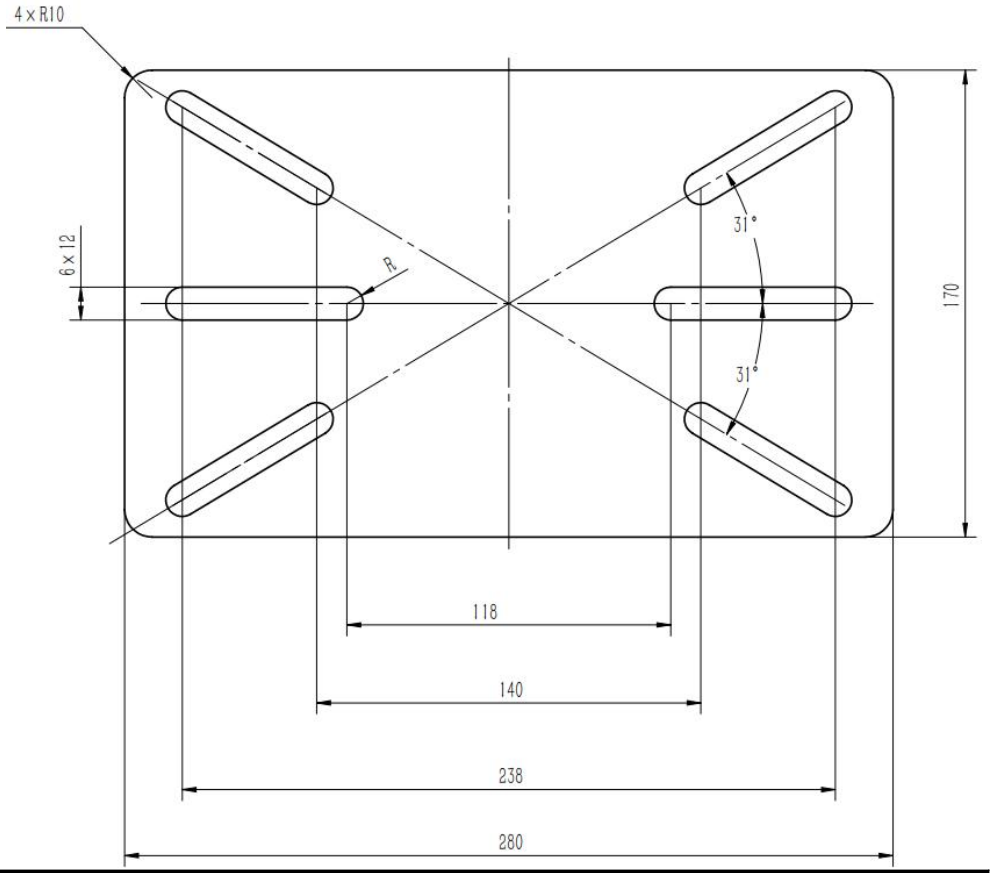

ASSEMBLY

Numbers refer to attached parts list.

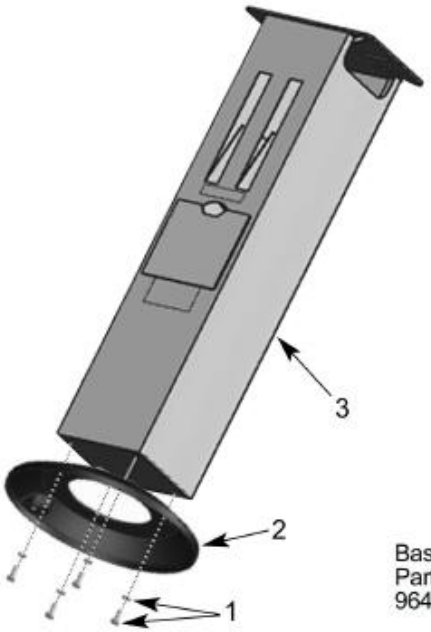

Figure A

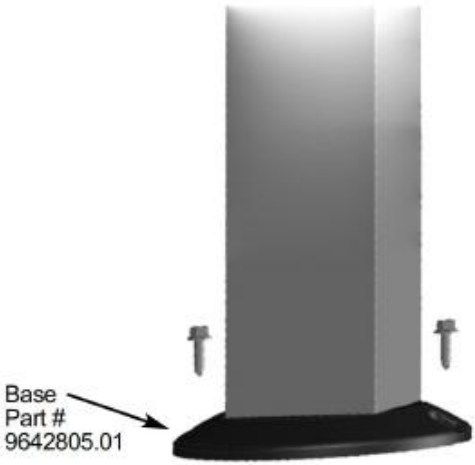

Figure B

Assemble Stand

Refer to Figure A. Using the screws and washers (1) provided, screw together the footplate (2) and column (3), as illustrated. Tighten the screws securely. Position stand 400H50 securely.

Mount Stand to Surface

Refer to Figure B. Ensure it is steady. Install the stand on a level, stable and robust ground surface and secure it against falling over with screws that are appropriate for the ground surface.

The screws must securely anchor the stand in the ground surface. (Screws not included in scope of delivery).

Secure Bench Grinder to Stand

Using appropriate screws, secure the bench grinder to be attached to the

stand. (Screws not included in scope of delivery).

ENVIRONMENT PROTECTION

Recycle unwanted materials instead of disposing of them as waste. All tools, accessories and packaging should be sorted, taken to a recycling centre and disposed of in a manner which is compatible with the environment. When the product becomes completely unserviceable and requires disposal, drain any fluids (if applicable) into approved containers and dispose of the product and fluids according to local regulations.

Note: It is our policy to continually improve products and as such we reserve the right to alter data, specifications and component parts without prior notice.

Important: No Liability is accepted for incorrect use of this product.

CARE & MAINTENANCE

1. Maintain the tool with care. A tool in good condition is efficient, easier to control and will have fewer problems.

2. Inspect the tool components periodically. Repair or replace damaged or worn components. Only use identical replacement parts when servicing.

3. Maintain the tool's labels and name plates. These carry important information. If unreadable or missing, contact Princess Auto Ltd.

for replacements.

WARNING! Only qualified service personnel should repair the tool. An improperly repaired tool may present a hazard to the user and/or others.

BREAKDOWN AND PARTS

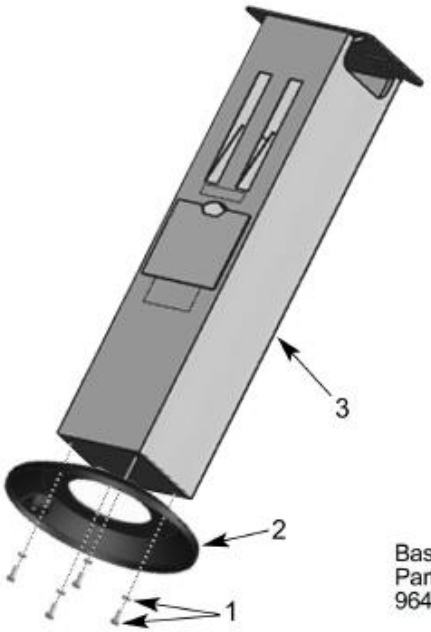

Figure A

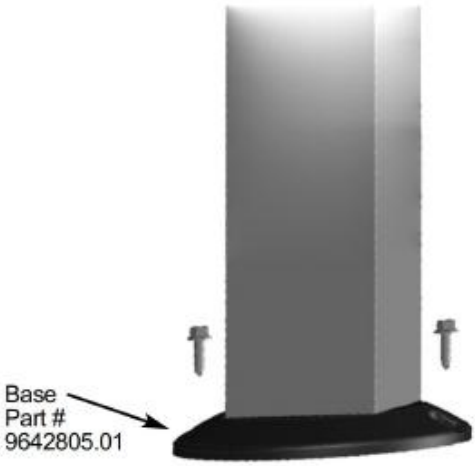

Figure B

Item	Description	Qty
1	Screw assembly M8 x 20mm	4
2	Base	1
3	Support Pole	1
4	Grinding wheel storage compartment	1
5	socket cap Bolt M8 x 60mm	2

SPECIFICATIONS

Model	GS-C
Color	Black
The steel table size	280*170mm
Other functions	A tank for the grinding wheel
Net weight	12kg



VEVOR

Upgrade · The Home Creator Way

SOCLE DE MEULEUSE D'ÉTABLI

MODÈLE : GS- C

VEVOR | Upgrade
The Home Creator Way

MODÈLE : GS- C



Voici le mode d'emploi original. Veuillez lire attentivement toutes les instructions du manuel avant utilisation. VEVOR se réserve le droit d'interpréter ce manuel à sa guise. L'apparence du produit que vous recevrez peut différer. Nous vous prions de nous excuser si nous ne vous informons pas des mises à jour techniques ou logicielles concernant notre produit.

	Avertissement – Afin de réduire les risques de blessure, l'utilisateur doit lire attentivement le manuel d'instructions.

INSTRUCTIONS

Merci d'avoir acheté un produit VEVOR . Fabriqué selon des normes élevées, ce produit, utilisé conformément à ces instructions, et correctement entretenues, elles vous offriront des années de fonctionnement sans problème.

 Lisez le manuel d'instructions.

IMPORTANT : veuillez lire attentivement ces instructions. Prenez note des exigences de sécurité d'utilisation. Avertissements et précautions. Utilisez le produit correctement et avec soin, conformément à sa destination. est prévu. Le non-respect de cette consigne peut entraîner des dommages et/ou des blessures corporelles et invalidera le contrat. garantie. Conservez ces instructions pour une utilisation ultérieure.

1. À utiliser uniquement sur des surfaces fermes, planes et dégagées qui peuvent supporter support pour la meuleuse d'établi et son support au sol.
2. Assurez-vous que le support de la meuleuse d'établi est fixé sur une surface capable de supporter le support, la meuleuse d'établi et la pièce à travailler.
3. Utilisez toujours le support de sol de la meuleuse d'établi dans un endroit propre, sec et bien éclairé.

Assurez-vous que la surface sous vos pieds est ferme, de préférence en béton.

4. Demandez de l'aide pour installer et retirer la meuleuse d'établi de sa position de travail.
5. Remplacez ou réparez les pièces endommagées. Utilisez uniquement les pièces recommandées. Les pièces non autorisées peuvent être dangereuses et annuleront la garantie.
6. Gardez le support de la meuleuse d'établi au sec.

7. Tenez les enfants et les personnes non autorisées à l'écart de la zone de travail.
Assurez-vous que l'appareil est correctement et solidement assemblé avant utilisation.
AVERTISSEMENT! Le non-respect de ces instructions peut entraîner des dommages au support ou à d'autres biens et/ou des blessures corporelles.
AVERTISSEMENT! Les avertissements, mises en garde et instructions présentés dans ce manuel d'instructions ne peuvent pas couvrir toutes les situations possibles et des situations peuvent survenir. Il faut comprendre que le bon sens et la prudence sont des facteurs qui ne peuvent être intégrés à ce produit, mais doit être appliquée par l'opérateur.

INTRODUCTION

Support robuste pour meuleuse d'établi, avec trous de fixation au sol pour une sécurité accrue. Socle en fonte renforcé. Comprend deux compartiments pour le rangement des meules. Compatible avec la gamme de meuleuses d'établi VOVER et convient également aux autres grandes marques.
REMARQUE : Dimensions des trous de montage de la table. Les consommateurs peuvent choisir la position appropriée des trous de fixation en fonction de la taille d'installation de la base de la machine fixe .

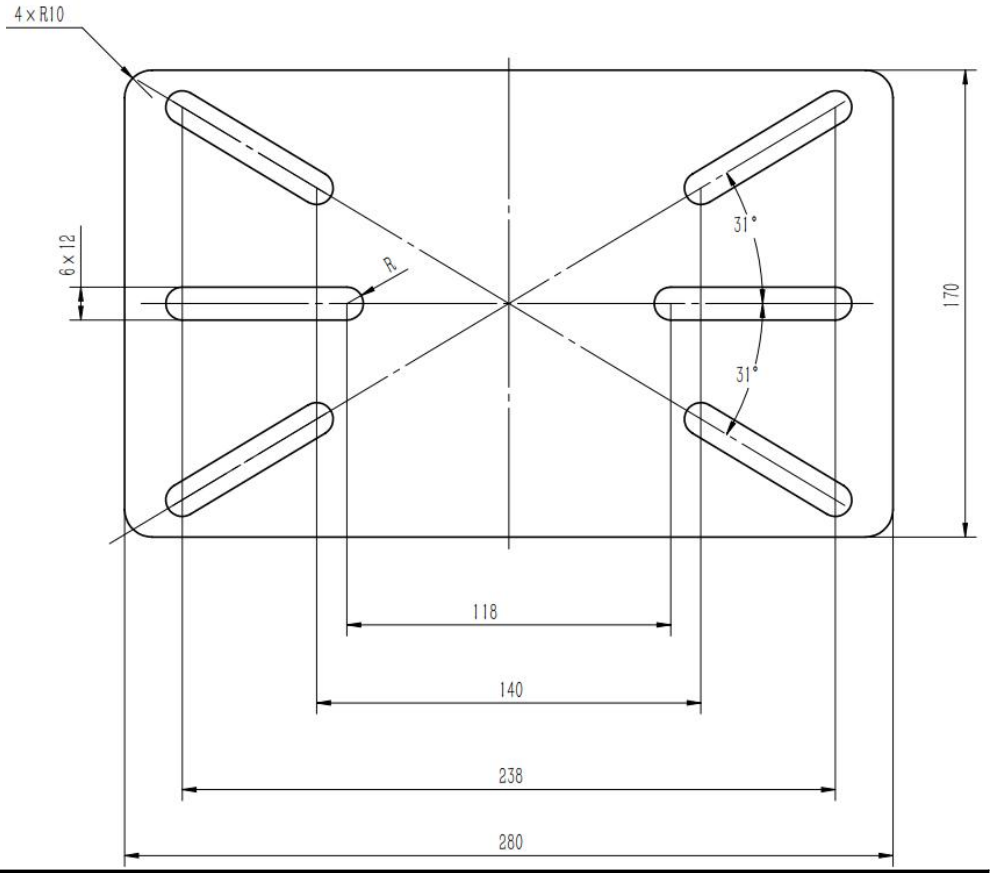

ASSEMBLÉE

Les numéros font référence à la liste des pièces jointe.

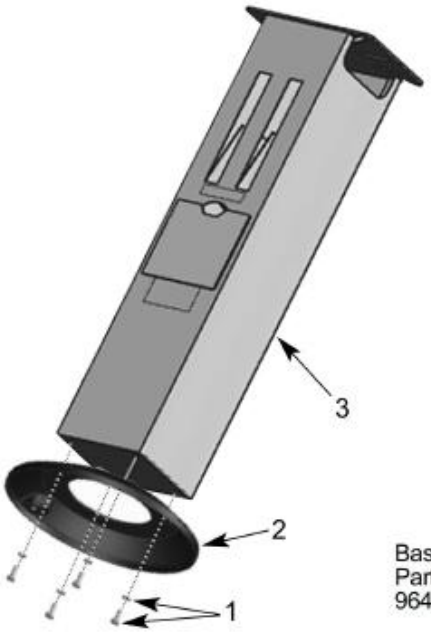

Figure A

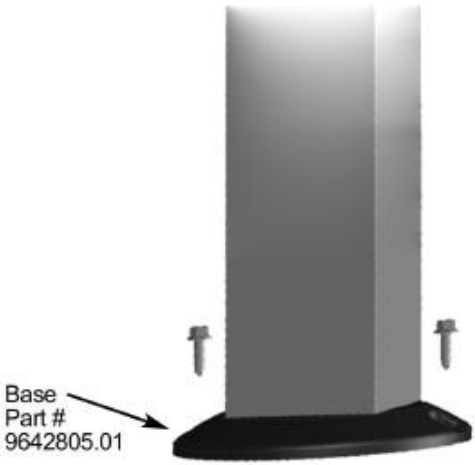

Figure B

Support à assembler

Reportez-vous à la figure A. À l'aide des vis et rondelles (1) fournies, vissez ensemble la plaque de base (2). et la colonne (3), comme illustré. Serrez fermement les vis. Positionnez le support 400H50 de manière stable.

Fixez le support à la surface.

Reportez-vous à la figure B. Assurez-vous de sa stabilité. Installez le support sur un sol plat, stable et robuste. fixer la surface et l'empêcher de tomber à l'aide de vis adaptées à la surface du sol.

Les vis doivent solidement ancrer le support au sol. (Vis non incluses) de livraison).

Fixer la meuleuse d'établi au support

À l'aide de vis appropriées, fixez la meuleuse d'établi au support. (Vis non

inclus dans le périmètre de la livraison).

PROTECTION DE L'ENVIRONNEMENT

Recyclez les matériaux dont vous n'avez plus besoin au lieu de les jeter. Tous les outils, accessoires et emballages doivent être recyclés. triés, acheminés vers un centre de recyclage et éliminés d'une manière compatible avec l'environnement. Le produit devient complètement inutilisable et doit être mis au rebut. Vidangez les fluides (le cas échéant) dans un récipient agréé. Les conteneurs doivent être utilisés pour éliminer le produit et les liquides conformément à la réglementation locale.

Remarque : Notre politique est d'améliorer constamment nos produits et, à ce titre, nous nous réservons le droit de modifier les données, les spécifications et les composants sans préavis.

Important : Aucune responsabilité n'est acceptée en cas d'utilisation incorrecte de ce produit.

ENTRETIEN ET MAINTENANCE

1. Entretenez l'outil avec soin. Un outil en bon état est efficace. Plus facile à contrôler et avec moins de problèmes.

2. Inspectez périodiquement les composants de l'outil. Réparez ou remplacez-les. composants endommagés ou usés. Utiliser uniquement des pièces de rechange identiques. lors de l'entretien.

3. Conservez les étiquettes et les plaques signalétiques de l'outil. Elles contiennent des informations importantes. Si ces informations sont illisibles ou manquantes, veuillez contacter Princess Auto Ltd.

pour les remplacements.

ATTENTION ! Seul un personnel de service qualifié est habilité à réparer le L'outil. Un outil mal réparé peut présenter un danger pour l'outil. utilisateur et/ou autres.

DÉMONTAGE ET PIÈCES

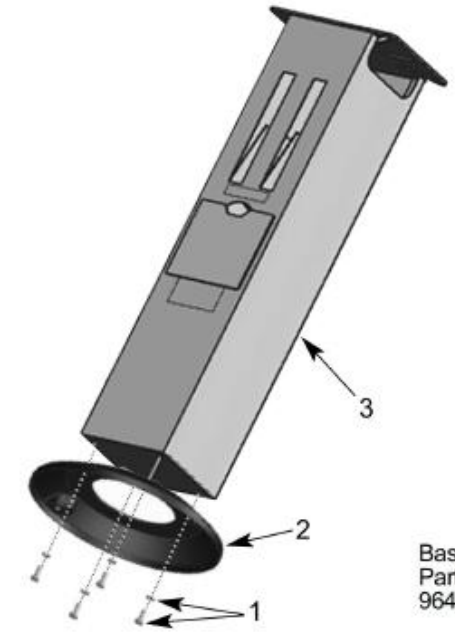

Figure A

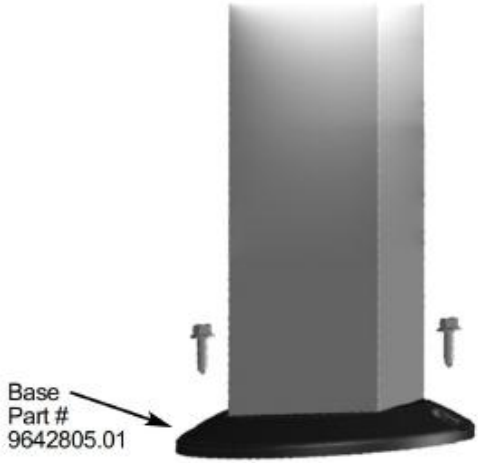

Figure B

Article	Description	Qté
1	Assemblage de vis M 8 x 20 mm	4
2	Base	1
3	Poteau de soutien	1
4	compartiment de rangement pour meule	1
5	Vis à tête creuse M 8 x 60 mm	2

CARACTÉRISTIQUES

Modèle	GS-C
Couleur	Noir
La taille de la table en acier	280*170 mm
Autres fonctions	Un réservoir pour la meule
Poids net	12 kg



VEVOR

Upgrade · The Home Creator Way

TISCHSCHLEIFMASCHINEN-SOCKEL

MODELL: GS- C

VEVOR | Upgrade
The Home Creator Way

MODELL: GS- C



Dies ist die Originalanleitung. Bitte lesen Sie die gesamte Bedienungsanleitung vor der Inbetriebnahme sorgfältig durch. VEVOR behält sich die Auslegung der Bedienungsanleitung vor. Das Aussehen des Produkts kann von dem gelieferten Produkt abweichen. Wir bitten um Verständnis, dass wir Sie nicht erneut über etwaige Technologie- oder Software-Updates informieren werden .

	Warnung – Um das Verletzungsrisiko zu verringern, muss der Benutzer die Bedienungsanleitung sorgfältig lesen.

ANWEISUNGEN

Vielen Dank für den Kauf eines VEVOR- Produkts. Dieses nach hohen Standards gefertigte Produkt wird bei sachgemäßer Anwendung gemäß dieser Anleitung folgende Eigenschaften aufweisen: Bei ordnungsgemäßer Wartung bieten sie Ihnen jahrelangen störungsfreien Betrieb.

 Lesen Sie die Bedienungsanleitung.

WICHTIG : Bitte lesen Sie diese Anweisungen sorgfältig durch. Beachten Sie die Sicherheitsvorgaben für den Betrieb. Warnhinweise und Vorsichtsmaßnahmen. Verwenden Sie das Produkt sachgemäß und sorgfältig nur für den vorgesehenen Zweck. Dies ist beabsichtigt. Andernfalls kann es zu Schäden und/oder Personenschäden kommen und die Gewährleistung erlischt. Garantie. Bewahren Sie diese Anleitung für zukünftige Verwendung sicher auf.

1. Nur auf festen, ebenen und hindernisfreien Oberflächen verwenden, die geeignet sind für Unterstützung des Tischschleifmaschinen-Bodenständers und der Tischschleifmaschine.
2. Stellen Sie sicher, dass der Bodenständer der Tischschleifmaschine auf einer Oberfläche befestigt ist, die Ständer, Tischschleifmaschine und Werkstück tragen kann.
3. Verwenden Sie den Tischschleiferständer immer an einem gut beleuchteten, sauberen und trockenen Ort.

Achten Sie darauf, dass der Untergrund fest ist, vorzugsweise Beton.

4. Bitten Sie um Hilfe, um die Tischschleifmaschine an ihrem Arbeitsplatz aufzustellen und wieder herauszunehmen.
5. Beschädigte Teile ersetzen oder reparieren. Nur empfohlene Teile verwenden.

Nicht autorisierte Teile können gefährlich sein und führen zum Erlöschen der Garantie.

6. Halten Sie den Unterbau der Tischschleifmaschine trocken.
7. Kinder und unbefugte Personen sind vom Arbeitsbereich fernzuhalten.

Stellen Sie vor der Benutzung sicher, dass das Gerät ordnungsgemäß und sicher montiert ist.

WARNUNG! Die Nichtbeachtung dieser Anweisungen kann zu Schäden am Ständer oder anderem Eigentum und/oder zu Personenschäden führen.

WARNUNG! Die in dieser Bedienungsanleitung enthaltenen Warnungen, Vorsichtsmaßnahmen und Anweisungen können nicht alle möglichen Bedingungen abdecken und Situationen, die eintreten können. Es muss verstanden werden, dass gesunder Menschenverstand und Vorsicht Faktoren sind, die in dieses Produkt nicht integriert werden können, aber muss vom Bediener angewendet werden.

EINFÜHRUNG

Stabiler Tischschleiferständer mit Bodenbefestigungslöchern für zusätzliche Sicherheit. Robuster Gusseisenfuß. Zwei praktische Fächer zur Aufbewahrung von Schleifscheiben. Kompatibel mit Tischschleifern der VOVER-Serie und auch für andere führende Marken geeignet.

HINWEIS: Abmessungen der Montagelöcher der Tischplatte. Der Kunde kann die geeignete Position der Befestigungslöcher entsprechend der Installationsgröße des festen Maschinenfundaments auswählen .

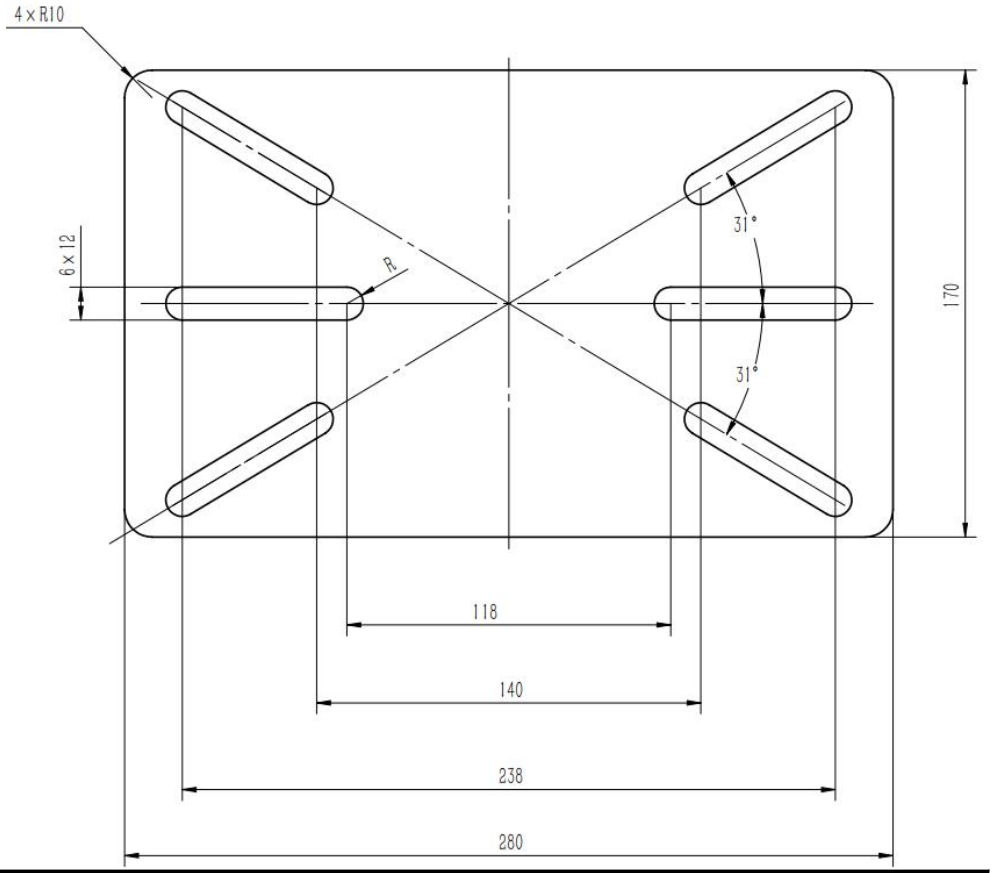

MONTAGE

Die Nummern beziehen sich auf die beigefügte Teileliste.

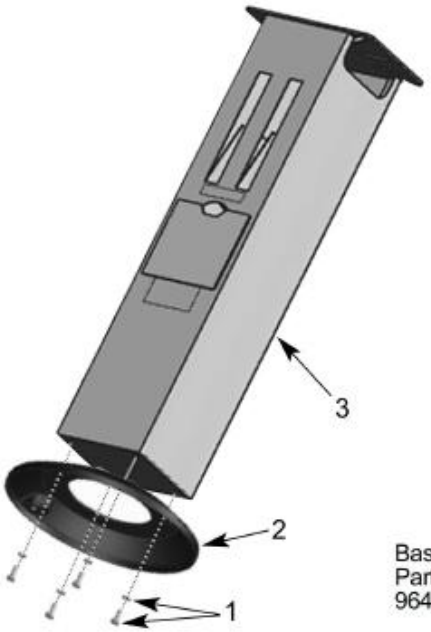

Figure A

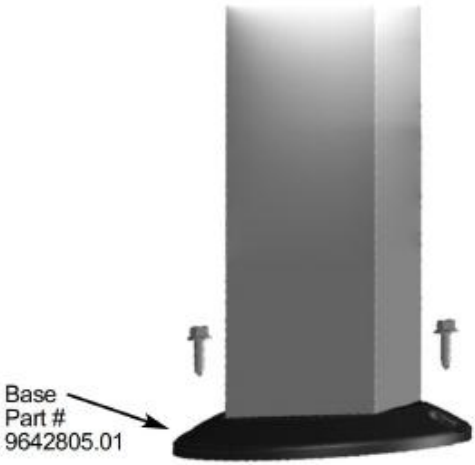

Figure B

Stand zusammenbauen

Siehe Abbildung A. Verschrauben Sie die Fußplatte (2) mit den mitgelieferten Schrauben und Unterlegscheiben (1). und Säule (3), wie abgebildet. Schrauben fest anziehen. Ständer 400H50 sicher positionieren.

Stativ an der Oberfläche befestigen

Siehe Abbildung B. Stellen Sie sicher, dass der Ständer stabil steht. Installieren Sie den Ständer auf einem ebenen, festen und robusten Untergrund. Die Oberfläche sollte mit für den Untergrund geeigneten Schrauben gegen Umkippen gesichert werden.

Die Schrauben müssen den Ständer sicher im Boden verankern. (Schrauben nicht im Lieferumfang enthalten) (Lieferung).

Tischschleifmaschine am Ständer befestigen

Befestigen Sie die Tischschleifmaschine mithilfe geeigneter Schrauben am Ständer. (Schrauben nicht) (im Lieferumfang enthalten).

UMWELTSCHUTZ

Unnötige Materialien sollten recycelt werden, anstatt sie im Abfall zu entsorgen. Alle Werkzeuge, Zubehörteile und Verpackungen sollten recycelt werden. sortiert, zu einem Recyclingzentrum gebracht und umweltgerecht entsorgt. Das Produkt ist dann vollständig unbrauchbar und muss entsorgt werden. Flüssigkeiten (falls vorhanden) in dafür vorgesehene Behälter ablassen. Behälter und Entsorgung des Produkts und der Flüssigkeiten gemäß den örtlichen Vorschriften.

Hinweis : Es entspricht unserer Unternehmenspolitik, Produkte kontinuierlich zu verbessern. Daher behalten wir uns das Recht vor, Daten, Spezifikationen und Bauteile ohne vorherige Ankündigung zu ändern.

Wichtig: Für unsachgemäße Verwendung dieses Produkts wird keine Haftung übernommen.

PFLEGE & WARTUNG

1. Pflegen Sie das Werkzeug sorgfältig. Ein Werkzeug in gutem Zustand ist effizient. leichter zu kontrollieren und weniger fehleranfällig.

2. Überprüfen Sie die Werkzeugkomponenten regelmäßig. Reparieren oder ersetzen Sie sie. Beschädigte oder verschlissene Bauteile. Verwenden Sie ausschließlich identische Ersatzteile. bei der Wartung.

3. Die Etiketten und Typenschilder der Werkzeuge müssen intakt bleiben. Sie enthalten wichtige Informationen. Informationen. Sollten diese unleserlich oder unvollständig sein, wenden Sie sich bitte an Princess Auto Ltd.

für Ersatzteile.

WARNUNG! Reparaturen sollten nur von qualifiziertem Fachpersonal durchgeführt werden. Ein unsachgemäß repariertes Werkzeug kann eine Gefahr für das Werkzeug darstellen. Benutzer und/oder andere.

DEPLATZIERUNG UND ERSATZTEILE

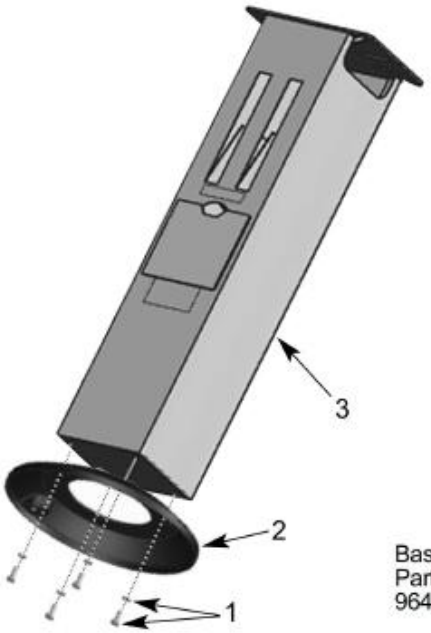

Figure A

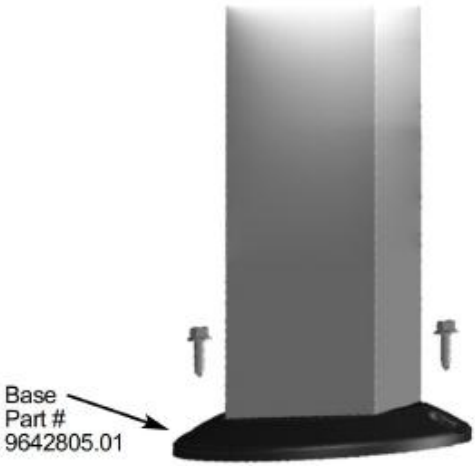

Figure B

Artikel	Beschreibung	Menge
1	Schraubenbaugruppe M 8 x 20 mm	4
2	Base	1
3	Stützpfosten	1
4	Aufbewahrungsfach für Schleifscheiben	1
5	Innensechskantschraube M 8 x 60 mm	2

SPEZIFIKATIONEN

Modell	GS-C
Farbe	Schwarz
Die Größe des Stahltisches	280 x 170 mm
Weitere Funktionen	Ein Behälter für die Schleifscheibe
Nettogewicht	12 kg



VEVOR

Upgrade · The Home Creator Way

SUPPORTO PER SMERIGLIATRICE DA BANCO

MODELLO: GS- C

VEVOR | Upgrade
The Home Creator Way

MODELLO: GS- C



Queste sono le istruzioni originali, si prega di leggere attentamente tutte le istruzioni del manuale prima dell'uso. VEVOR si riserva il diritto di interpretare a proprio piacimento il presente manuale d'uso. L'aspetto del prodotto potrebbe differire leggermente da quello del prodotto ricevuto. Ci scusiamo se non vi informeremo tempestivamente di eventuali aggiornamenti tecnologici o software del nostro prodotto.

	Attenzione: per ridurre il rischio di lesioni, l'utente deve leggere attentamente il manuale di istruzioni.

ISTRUZIONI

Grazie per aver acquistato un prodotto VEVOR . Realizzato secondo standard elevati, questo prodotto, se utilizzato secondo queste istruzioni, Se sottoposta a una corretta manutenzione, garantisce anni di prestazioni senza problemi.

 Leggere il manuale di istruzioni.

IMPORTANTE : leggere attentamente queste istruzioni. Notare i requisiti di sicurezza operativa, Avvertenze e precauzioni. Utilizzare il prodotto correttamente e con cura per lo scopo per cui è destinato. è previsto. La mancata osservanza di tale obbligo può causare danni e/o lesioni personali e invaliderà il garanzia. Conservare queste istruzioni in un luogo sicuro per usi futuri.

1. Utilizzare solo su superfici solide, piane e libere da ostacoli, in grado di Supporto per smerigliatrice da banco, cavalletto da pavimento e smerigliatrice da banco.
2. Assicurarsi che il supporto da banco della smerigliatrice sia fissato a una superficie in grado di sostenere il supporto stesso, la smerigliatrice e il pezzo in lavorazione.
3. Utilizzare sempre il supporto da banco per la smerigliatrice in un luogo ben illuminato, pulito e asciutto.

Assicurati che la superficie sia solida sotto i piedi, preferibilmente in cemento.

4. Richiedete aiuto per posizionare e rimuovere la smerigliatrice da banco dalla sua postazione di lavoro.
5. Sostituire o riparare le parti danneggiate. Utilizzare solo ricambi consigliati. I ricambi non autorizzati possono essere pericolosi e invalideranno la garanzia.
6. Mantenere asciutto il supporto da pavimento della smerigliatrice da banco.

7. Tenere i bambini e le persone non autorizzate lontani dall'area di lavoro. Assicurarsi che l'unità sia assemblata correttamente e in modo sicuro prima dell'uso.

AVVERTIMENTO! La mancata osservanza di queste istruzioni può causare danni al supporto o ad altre proprietà e/o lesioni personali.

AVVERTIMENTO! Gli avvertimenti, le precauzioni e le istruzioni discusse in questo manuale di istruzioni non possono coprire tutte le possibili condizioni e situazioni che possono verificarsi. Bisogna comprendere che il buon senso e la cautela sono fattori che non possono essere incorporati in questo prodotto, ma deve essere applicato dall'operatore.

INTRODUZIONE

Robusto supporto per smerigliatrice da banco con fori per il fissaggio a pavimento per una maggiore sicurezza. Base in ghisa resistente. Dotato di due scomparti per riporre le mole abrasive. Compatibile con la gamma di smerigliatrici da banco VOVER e adatto anche ad altre marche leader del settore.

NOTA: Dimensioni dei fori di montaggio del piano, i consumatori possono scegliere la posizione del foro di fissaggio appropriata in base alle dimensioni di installazione della base fissa della macchina .

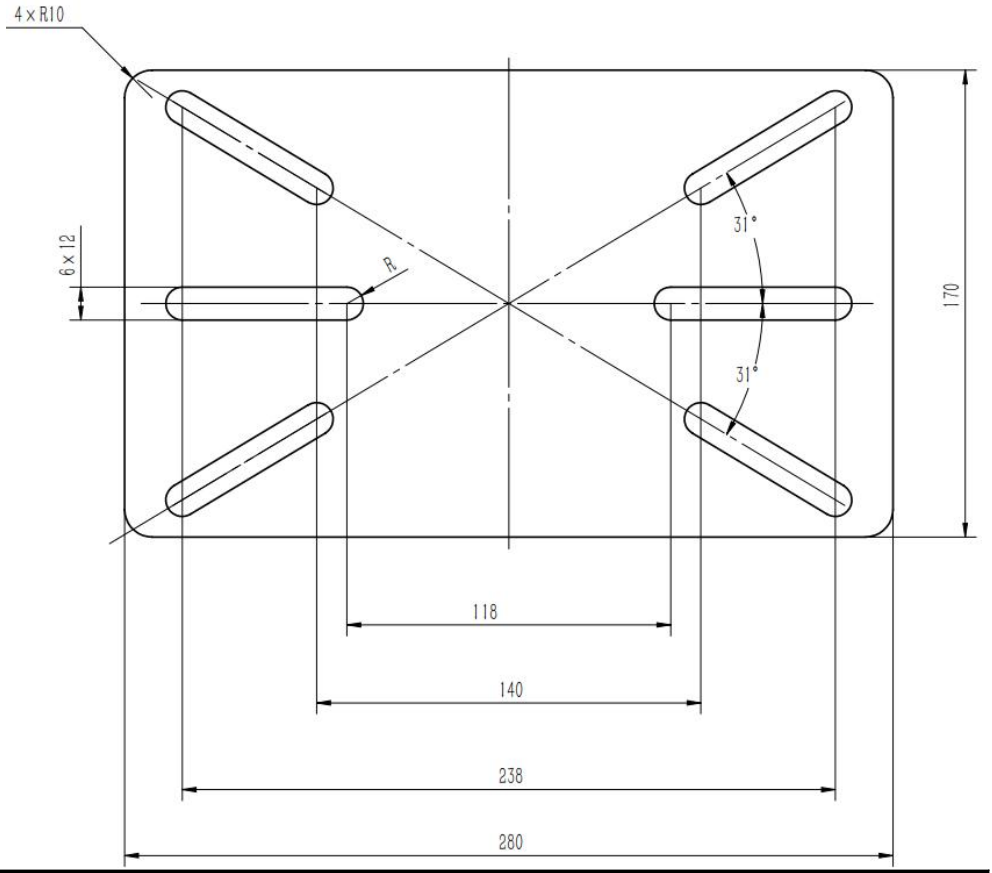

ASSEMBLAGGIO

I numeri si riferiscono all'elenco dei componenti allegato.

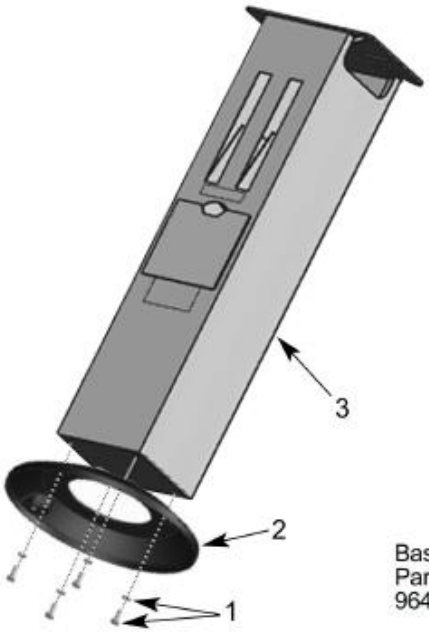

Figure A

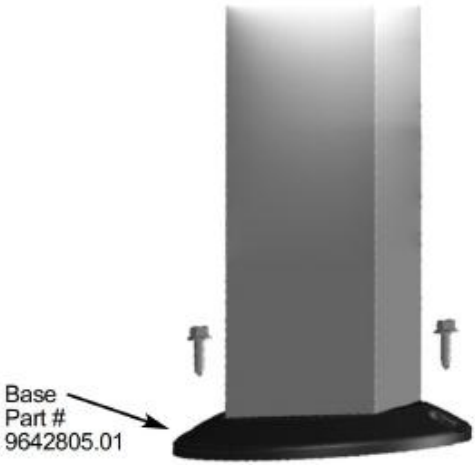

Figure B

Assemblare il supporto

Fare riferimento alla Figura A. Utilizzando le viti e le rondelle (1) fornite, avvitare insieme la piastra di base (2) e colonna (3), come illustrato. Serrare saldamente le viti. Posizionare saldamente il supporto 400H50.

Montare il supporto sulla superficie

Fare riferimento alla Figura B. Assicurarsi che sia stabile. Installare il supporto su una superficie piana, stabile e robusta. fissare la superficie e assicurarla in modo che non cada con viti adatte al tipo di terreno.

Le viti devono ancorare saldamente il supporto alla superficie del terreno. (Viti non incluse nella confezione) della consegna).

Fissare saldamente la smerigliatrice da banco al supporto

Utilizzando viti appropriate, fissare la smerigliatrice da banco al supporto.

(Viti non (incluso nell'ambito della fornitura).

PROTEZIONE DELL'AMBIENTE

Ricicla i materiali indesiderati invece di smaltirli come rifiuti. Tutti gli strumenti, gli accessori e gli imballaggi devono essere selezionati, portati a un centro di riciclaggio e smaltiti in modo compatibile con l'ambiente. Quando il prodotto diventa completamente inutilizzabile e richiede lo smaltimento, drenare eventuali fluidi (se presenti) in contenitori approvati contenitori e smaltire il prodotto e i fluidi in conformità alle normative locali.

Nota : La nostra politica prevede il miglioramento continuo dei prodotti e, pertanto, ci riserviamo il diritto di modificare dati, specifiche e componenti senza preavviso.

Importante: Non ci assumiamo alcuna responsabilità per l'uso improprio di questo prodotto.

CURA E MANUTENZIONE

1. Mantieni l'utensile con cura. Un utensile in buone condizioni è efficiente, più facile da controllare e con meno problemi.

2. Ispezionare periodicamente i componenti dell'utensile. Riparare o sostituire Componenti danneggiati o usurati. Utilizzare solo ricambi identici. durante la manutenzione.

3. Mantenere intatte le etichette e le targhette identificative degli utensili. Queste contengono informazioni importanti Informazioni. Se illeggibili o mancanti, contattare Princess Auto Ltd.

per le sostituzioni.

ATTENZIONE! Solo il personale di assistenza qualificato deve riparare il strumento. Uno strumento riparato in modo improprio può rappresentare un pericolo per l' utente e/o altri.

ANELLINO E PARTI DI RICAMBIO



Figure A

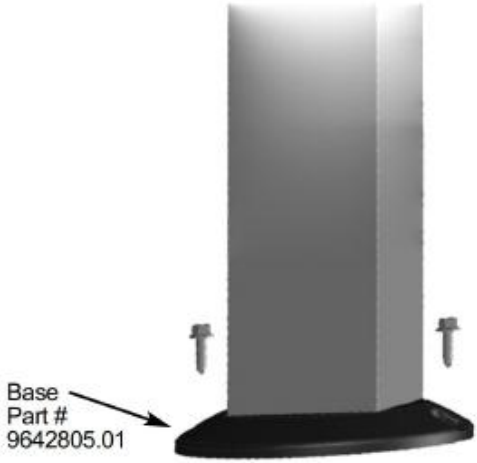

Figure B

Articolo	Descrizione	Quantità
1	Montaggio a vite M 8 x 20 mm	4
2	Base	1
3	Palo di supporto	1
4	Vano portaoggetti per mole abrasive	1
5	Tappo a bussola Bullone M 8 x 60 mm	2

SPECIFICHE

Modello	GS-C
Colore	Nero
Le dimensioni del tavolo in acciaio	280*170 mm
Altre funzioni	Un serbatoio per la mola
Peso netto	12 kg



VEVOR

Upgrade · The Home Creator Way

PEDESTAL PARA AMOLADORA DE BANCO

MODELO: GS- C

VEVOR | Upgrade
The Home Creator Way

MODELO: GS- C



Estas son las instrucciones originales. Lea atentamente todo el manual antes de usar el producto. VEVOR se reserva el derecho de interpretar el manual de usuario. El aspecto del producto puede variar con respecto al que reciba. Le pedimos disculpas si no le informamos nuevamente sobre actualizaciones de tecnología o software.

	Advertencia: Para reducir el riesgo de lesiones, el usuario debe leer atentamente el manual de instrucciones.

INSTRUCCIONES

Gracias por adquirir un producto VEVOR . Fabricado con un alto estándar, este producto, si se utiliza de acuerdo con estas instrucciones, Si se les da el mantenimiento adecuado, le brindarán años de funcionamiento sin problemas.

 Lea el manual de instrucciones.

IMPORTANTE : lea atentamente estas instrucciones. Tenga en cuenta los requisitos de funcionamiento seguro. Advertencias y precauciones. Utilice el producto correctamente y con cuidado para el propósito para el que fue diseñado. está previsto. No hacerlo puede causar daños y/o lesiones personales y invalidará el Garantía. Guarde estas instrucciones para futuras consultas.

1. Utilizar únicamente sobre superficies firmes, niveladas y despejadas que sean aptas para su uso. Soporte para la amoladora de banco, soporte de suelo y amoladora de banco.
2. Asegúrese de que el soporte de suelo para la amoladora de banco esté fijado a una superficie capaz de soportar el soporte, la amoladora de banco y la pieza de trabajo.
3. Utilice siempre el soporte para amoladora de banco en un lugar bien iluminado, limpio y seco.

Asegúrese de que la superficie sea firme bajo los pies, preferiblemente de hormigón.

4. Solicite ayuda para colocar y retirar la amoladora de banco de su posición de trabajo.
5. Reemplace o repare las piezas dañadas. Utilice únicamente piezas recomendadas. El uso de piezas no autorizadas puede ser peligroso e invalidará

la garantía.

6. Mantenga seco el soporte de la amoladora de banco.
7. Mantenga a los niños y a las personas no autorizadas alejados del área de trabajo.

Asegúrese de que la unidad esté correctamente y de forma segura ensamblada antes de usarla.

¡ADVERTENCIA! El incumplimiento de estas instrucciones puede ocasionar daños al soporte u otros bienes y/o lesiones personales.

¡ADVERTENCIA! Las advertencias, precauciones e instrucciones que se tratan en este manual de instrucciones no pueden cubrir todas las condiciones posibles y situaciones que pueden ocurrir. Debe entenderse que el sentido común y la precaución son factores que no se pueden incorporar a este producto, pero Debe ser aplicado por el operador.

INTRODUCCIÓN

Soporte robusto para amoladora de banco con orificios de fijación al suelo para mayor seguridad. Base de hierro fundido de alta resistencia. Incluye dos compartimentos para guardar los discos abrasivos. Compatible con la gama de amoladoras de banco VOVER y también con otras marcas líderes.

NOTA: Dimensiones de los orificios de montaje de la mesa. Los consumidores pueden elegir la posición adecuada de los orificios de fijación según el tamaño de instalación de la base fija de la máquina .

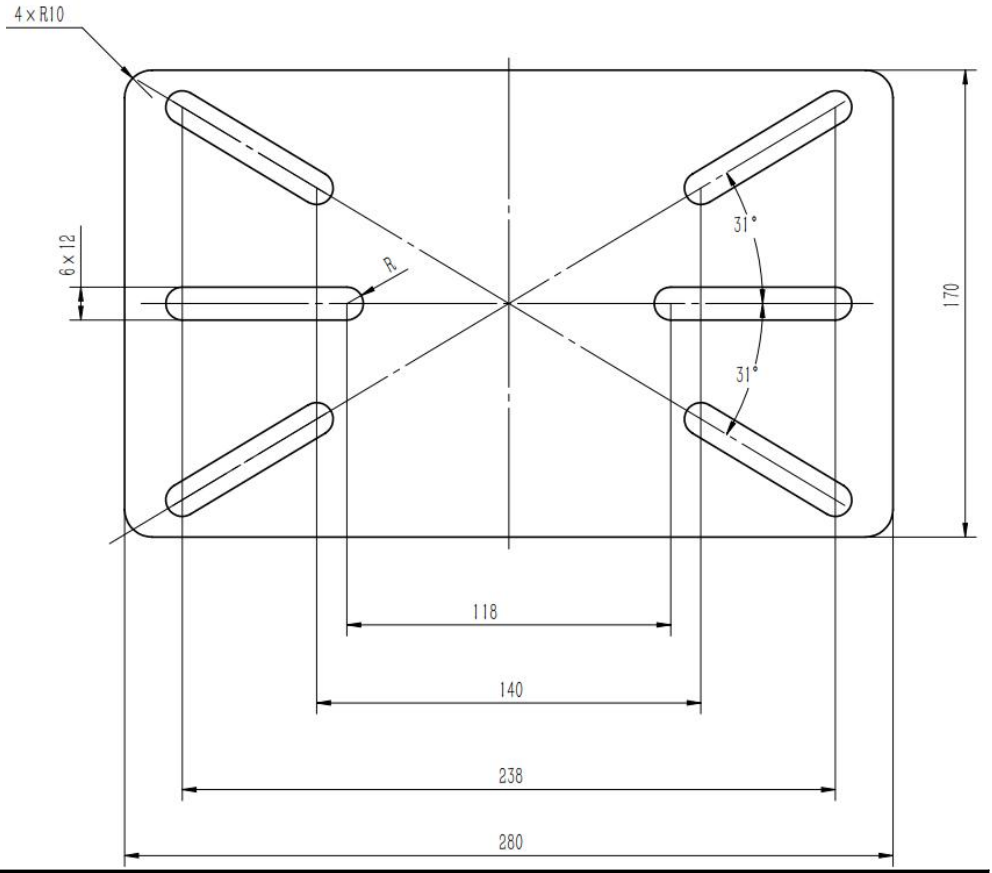

ASAMBLEA

Los números hacen referencia a la lista de piezas adjunta.

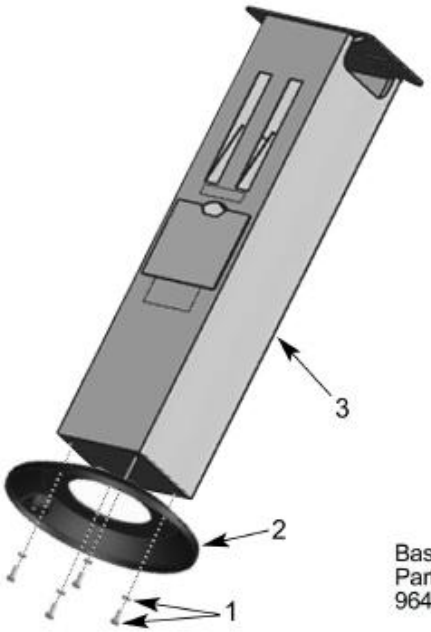

Figure A

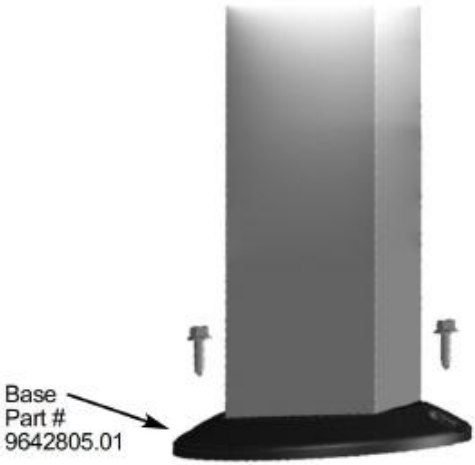

Figure B

Soporte de montaje

Consulte la figura A. Utilizando los tornillos y arandelas (1) suministrados, atornille la placa base (2). y la columna (3), como se ilustra. Apriete bien los tornillos. Coloque el soporte 400H50 de forma segura.

Soporte de montaje a la superficie

Consulte la figura B. Asegúrese de que esté estable. Instale el soporte sobre un terreno nivelado, estable y robusto. la superficie y fíjela para evitar que se caiga con tornillos adecuados para el tipo de suelo.

Los tornillos deben fijar firmemente el soporte a la superficie del suelo. (Tornillos no incluidos en el alcance) de entrega).

Fije la amoladora de banco al soporte.

Utilizando los tornillos adecuados, fije la amoladora de banco al soporte.

(Tornillos no incluidos) incluido en el alcance de la entrega).

PROTECCIÓN DEL MEDIO AMBIENTE

Recicle los materiales no deseados en lugar de desecharlos como basura. Todas las herramientas, accesorios y embalajes deben ser reciclados. clasificados, llevados a un centro de reciclaje y eliminados de una manera compatible con el medio ambiente. Cuando El producto queda completamente inservible y requiere ser desechado; drene cualquier fluido (si corresponde) en un recipiente aprobado. Los envases deben desecharse de acuerdo con la normativa local.

Nota : Nuestra política es mejorar continuamente nuestros productos y, por lo tanto, nos reservamos el derecho de modificar datos, especificaciones y componentes sin previo aviso.

Importante: No se acepta ninguna responsabilidad por el uso incorrecto de este producto.

CUIDADO Y MANTENIMIENTO

1. Mantenga la herramienta con cuidado. Una herramienta en buen estado es eficiente, Más fácil de controlar y tendrá menos problemas.

2. Inspeccione periódicamente los componentes de la herramienta. Repare o reemplace. Componentes dañados o desgastados. Utilice únicamente piezas de repuesto idénticas. al realizar el mantenimiento.

3. Mantenga las etiquetas y placas de identificación de la herramienta. Estas contienen información importante. Información. Si no se puede leer o falta, póngase en contacto con Princess Auto Ltd.

para reemplazos.

¡ADVERTENCIA! Solo personal de servicio calificado debe reparar el herramienta. Una herramienta reparada incorrectamente puede representar un peligro para la usuario y/u otros.

DESMONTAJE Y PIEZAS

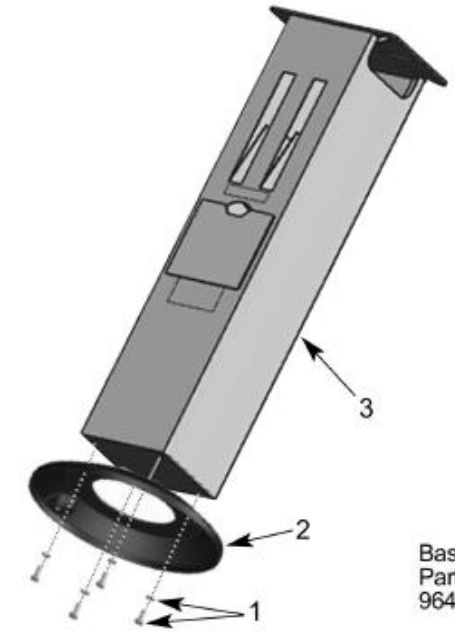

Figure A

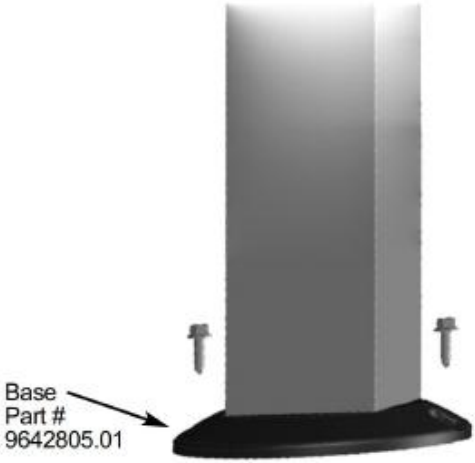

Figure B

Artículo	Descripción	Cantidad
1	Conjunto de tornillos M 8 x 20 mm	4
2	Base	1
3	Poste de soporte	1
4	Compartimento de almacenamiento de muelas abrasivas	1
5	Tornillo de cabeza hexagonal M 8 x 60 mm	2

PRESUPUESTO

Modelo	GS-C
Color	Negro
El tamaño de la mesa de acero	280*170 mm
Otras funciones	Un depósito para la muela abrasiva
Peso neto	12 kg



VEVOR

Upgrade · The Home Creator Way

PODSTAWA SZLIFIERKI STOŁOWEJ

MODEL: GS- C

VEVOR | Upgrade
The Home Creator Way

MODEL: GS- C



To jest oryginalna instrukcja obsługi. Przed użyciem prosimy o dokładne zapoznanie się z treścią instrukcji. Firma VEVOR zastrzega sobie prawo do jednoznacznej interpretacji niniejszej instrukcji obsługi. Wygląd produktu zależy od stanu, w jakim go otrzymali Państwo. Prosimy o wyrozumiałość, ale nie będziemy Państwa ponownie informować o aktualizacjach technologicznych lub oprogramowania naszego produktu.

	Ostrzeżenie: Aby zminimalizować ryzyko obrażeń, użytkownik powinien uważnie przeczytać instrukcję obsługi.

INSTRUKCJE

Dziękujemy za zakup produktu VEVOR . Produkt ten, wyprodukowany zgodnie z najwyższymi standardami, będzie działał, jeśli będzie używany zgodnie z niniejszą instrukcją. i prawidłowo konserwowane, zapewnią Ci lata bezproblemowej pracy.

 Przeczytaj instrukcję obsługi.

WAŻNE : prosimy o dokładne zapoznanie się z niniejszą instrukcją. Należy zwrócić uwagę na wymogi bezpieczeństwa dotyczące eksploatacji, ostrzeżenia i środki ostrożności. Używaj produktu prawidłowo i ostrożnie, zgodnie z jego przeznaczeniem. jest zamierzone. Niedopełnienie tego obowiązku może spowodować uszkodzenie i/lub obrażenia ciała i unieważnienie gwarancja. Zachowaj tę instrukcję w bezpiecznym miejscu, aby móc z niej skorzystać w przyszłości.

1. Stosować wyłącznie na stabilnych, równych i niezakłóconych powierzchniach, które są w stanie podtrzymujący stojak pod szlifierkę stołową i samą szlifierkę stołową.
2. Upewnij się, że stojak szlifierki stołowej jest przymocowany do powierzchni, która utrzyma stojak, szlifierkę stołową i obrabiany przedmiot.
3. Zawsze używaj stojaka szlifierki stołowej w dobrze oświetlonym, czystym i suchym miejscu.

Upewnij się, że podłoże jest stabilne, najlepiej betonowe.

4. Poproś o pomoc przy ustawianiu i zdejmowaniu szlifierki stołowej z miejsca pracy.
5. Wymień lub napraw uszkodzone części. Używaj wyłącznie zalecanych części. Nieautoryzowane części mogą być niebezpieczne i unieważnią gwarancję.

6. Utrzymuj stojak pod szlifierką stołową w stanie suchym.
7. Trzymaj dzieci i osoby nieupoważnione z dala od miejsca pracy.

Przed użyciem należy upewnić się, że urządzenie jest prawidłowo i bezpiecznie zmontowane.

OSTRZEŻENIE! Niezastosowanie się do tych instrukcji może spowodować uszkodzenie stoiska lub innego mienia i/lub obrażenia ciała.

OSTRZEŻENIE! Ostrzeżenia, uwagi i instrukcje zawarte w niniejszej instrukcji obsługi nie mogą obejmować wszystkich możliwych warunków i sytuacje, które mogą wystąpić. Należy zrozumieć, że zdrowy rozsądek i ostrożność to czynniki, których nie da się wbudować w ten produkt, ale muszą być stosowane przez operatora.

WSTĘP

Solidny stojak pod szlifierkę stołową z otworami do montażu na podłodze dla dodatkowego bezpieczeństwa. Wytrzymała żeliwna podstawa. Posiada dwie przegrody na akcesoria do przechowywania tarcz szlifierskich. Kompatybilny z serią szlifierek stołowych VOVER, a także z innymi wiodącymi markami szlifierek stołowych.

UWAGA: Wymiary otworów montażowych stołu montażowego. Klienci mogą wybrać odpowiednie położenie otworu montażowego w zależności od rozmiaru instalacji stałej podstawy maszyny .

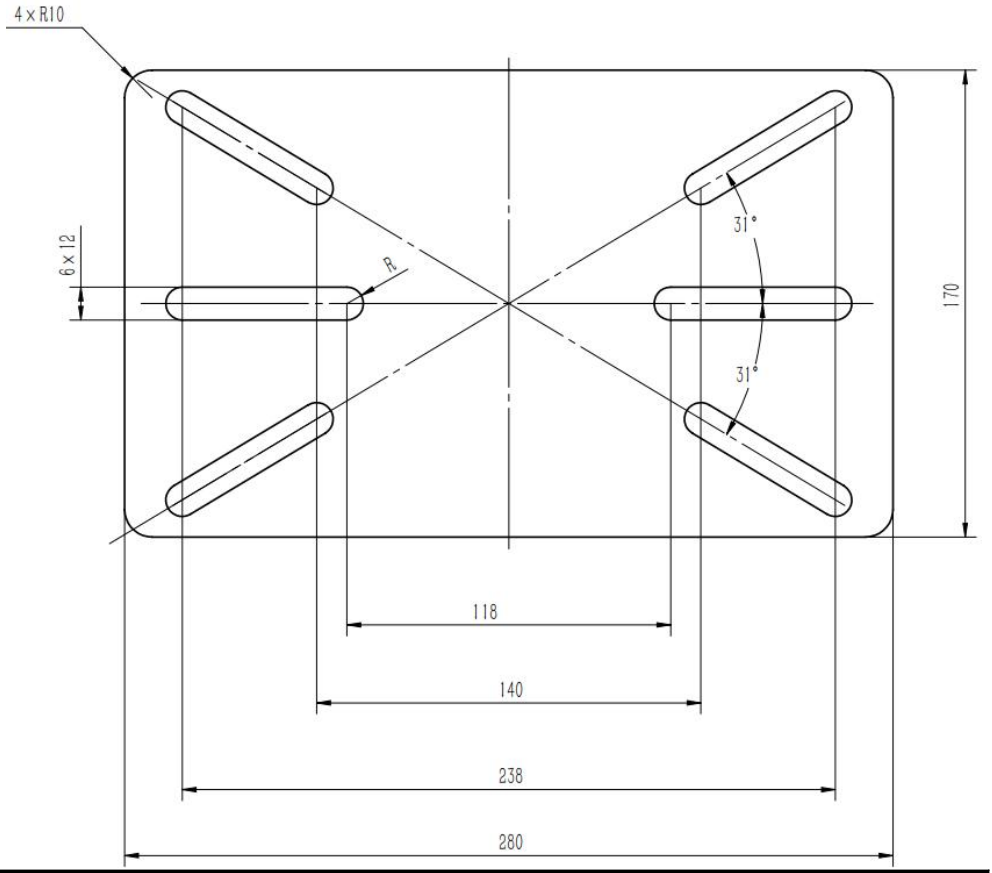

MONTAŻ

Numery odnoszą się do załączonej listy części.

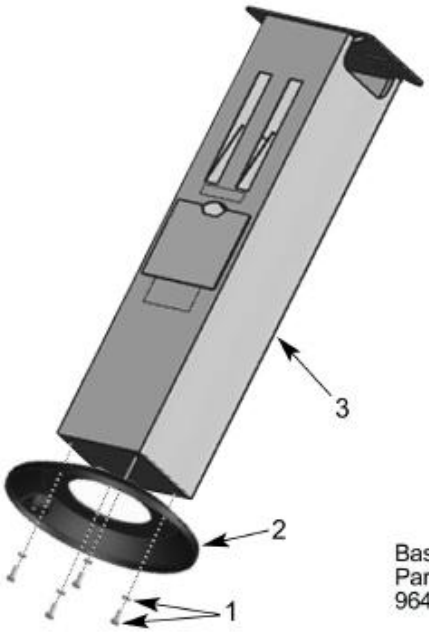

Figure A

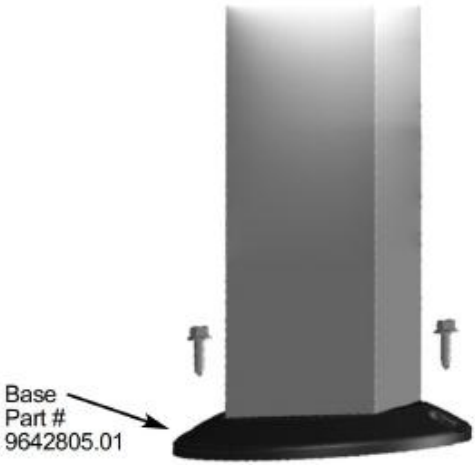

Figure B

Złóż stojak

Zobacz rysunek A. Za pomocą dołączonych śrub i podkładek (1) skręć ze sobą podnóżek (2). i kolumnę (3), jak pokazano na ilustracji. Dokręć śruby mocno. Ustaw podstawkę 400H50 stabilnie.

Montaż stojaka na powierzchni

Zapoznaj się z rysunkiem B. Upewnij się, że jest stabilny. Zamontuj stojak na równym, stabilnym i wytrzymałym podłożu. powierzchnię i zabezpieczyć ją przed przewróceniem przy pomocy śrub odpowiednich do rodzaju podłoża.

Śruby muszą solidnie zakotwiczyć stojak w podłożu. (Śruby nie są objęte zakresem dostawy) dostawy).

Zabezpiecz szlifierkę stołową przed ustawieniem na stojaku

Przy użyciu odpowiednich śrub przymocuj szlifierkę stołową do stojaka.

(Śruby nie są wymagane) (wliczone w zakres dostawy).



OCHRONA ŚRODOWISKA

Poddaj niepotrzebne materiały recyklingowi zamiast wyrzucać je jako odpady. Wszystkie narzędzia, akcesoria i opakowania powinny być posortowane, przekazane do punktu recyklingu i zutylizowane w sposób nieszkodliwy dla środowiska. produkt staje się całkowicie niezdatny do użytku i wymaga utylizacji, należy spuścić wszelkie płyny (jeśli dotyczy) do zatwierdzonego pojemniki i usuwać produkt i płyny zgodnie z lokalnymi przepisami.

Uwaga : Naszą polityką jest ciągłe udoskonalanie produktów, dlatego zastrzegamy sobie prawo do zmiany danych, specyfikacji i części składowych bez wcześniejszego powiadomienia.

Ważne: Nie ponosimy odpowiedzialności za niewłaściwe użycie tego produktu.

PIELĘGNACJA I KONSERWACJA

1. Dbaj o narzędzie. Narzędzie w dobrym stanie jest wydajne, łatwiejsze do kontrolowania i będą sprawiać mniej problemów.

2. Regularnie sprawdzaj elementy narzędzia. Napraw lub wymień. uszkodzone lub zużyte podzespoły. Używaj wyłącznie identycznych części zamiennych. podczas serwisowania.

3. Utrzymuj etykiety i tabliczki znamionowe narzędzi. Zawierają one ważne informacje. Informacje. W przypadku braku informacji lub ich nieczytelności prosimy o kontakt z Princess Auto Ltd.

na wymianę.

OSTRZEŻENIE! Naprawy urządzenia powinien dokonywać wyłącznie wykwalifikowany personel serwisowy. narzędzie. Nieprawidłowo naprawione narzędzie może stanowić zagrożenie dla użytkownik i/lub inni.

AWARIE I CZĘŚCI

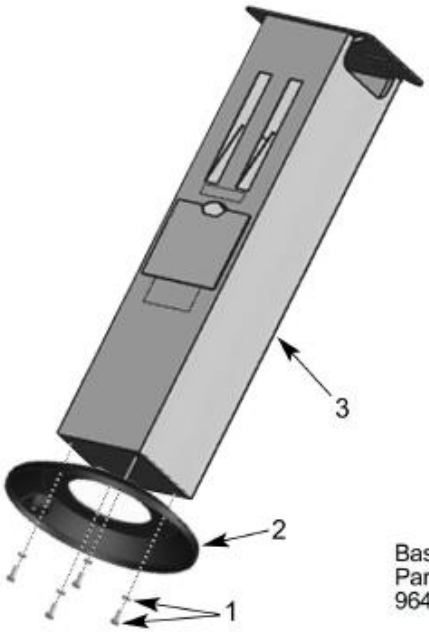

Figure A

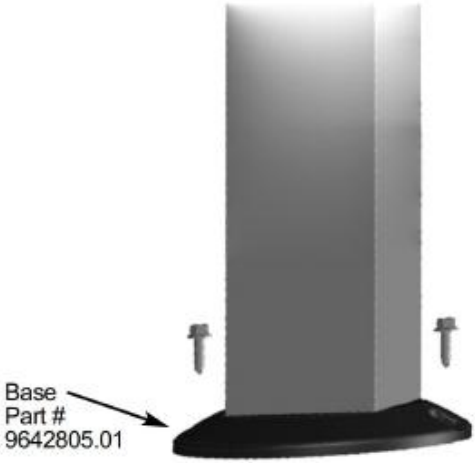

Figure B

Przedmiot	Opis	Ilość
1	Montaż śrub M 8 x 20 mm	4
2	Opierać	1
3	Słup podporowy	1
4	Schowek na ściernicę	1
5	śruba z łbem gniazdowym M 8 x 60 mm	2

SPECYFIKACJE

Model	GS-C
Kolor	Czarny
Rozmiar stołu stalowego	280*170 mm
Inne funkcje	Zbiornik na ściernicę
Waga netto	12 kg



VEVOR

Upgrade · The Home Creator Way

SOKKEL VOOR SLIJPMACHINE

MODEL: GS- C

VEVOR | Upgrade
The Home Creator Way

MODEL: GS- C



Dit is de originele handleiding. Lees alle instructies in de handleiding zorgvuldig door voordat u het product in gebruik neemt. VEVOR behoudt zich het recht voor om de gebruikershandleiding anders te interpreteren. Het uiterlijk van het product kan afwijken van het product dat u ontvangt. Wij zullen u niet opnieuw informeren over eventuele technologische of software-updates voor ons product.

	Waarschuwing: Om het risico op letsel te verminderen, dient de gebruiker de gebruiksaanwijzing zorgvuldig te lezen.

INSTRUCTIES

Bedankt voor de aanschaf van een VEVOR -product. Dit product is vervaardigd volgens hoge kwaliteitsnormen en zal, indien gebruikt volgens deze instructies, En mits goed onderhouden, bieden ze jarenlang probleemloze prestaties.

 Lees de gebruiksaanwijzing.

BELANGRIJK : Lees deze instructies aandachtig door. Let op de veiligheidsvoorschriften voor het gebruik. Waarschuwingen en voorzorgsmaatregelen. Gebruik het product correct en met zorg voor het beoogde doel. is de bedoeling. Het niet naleven hiervan kan schade en/of persoonlijk letsel veroorzaken en maakt de overeenkomst ongeldig. Garantie. Bewaar deze instructies goed voor toekomstig gebruik.

1. Uitsluitend gebruiken op stevige, vlakke en onbelemmerde ondergronden die bestand zijn tegen ondersteuning voor de vloerstandaard en de slijpmachine zelf.
2. Zorg ervoor dat de vloerstandaard van de slijpmachine stevig vastzit aan een oppervlak dat de standaard, de slijpmachine en het werkstuk kan dragen.
3. Gebruik de vloerstandaard van de tafelslijpmachine altijd op een goed verlichte, schone en droge plaats.

Zorg ervoor dat de ondergrond stevig is, bij voorkeur van beton.

4. Vraag hulp bij het plaatsen en verwijderen van de slijpmachine.
5. Vervang of repareer beschadigde onderdelen. Gebruik uitsluitend aanbevolen onderdelen. Niet-geautoriseerde onderdelen kunnen gevaarlijk zijn en de garantie ongeldig maken.
6. Houd de vloerstandaard van de slijpmachine droog.
7. Houd kinderen en onbevoegde personen uit de buurt van het werkgebied.

Zorg ervoor dat het apparaat voor gebruik correct en stevig is gemonteerd.
WAARSCHUWING! Het niet naleven van deze instructies kan leiden tot schade aan de stand of andere eigendommen en/of persoonlijk letsel.
WAARSCHUWING! De waarschuwingen, voorzorgsmaatregelen en instructies in deze handleiding dekken niet alle mogelijke omstandigheden. situaties die zich kunnen voordoen. Het is belangrijk te begrijpen dat gezond verstand en voorzichtigheid factoren zijn die niet in dit product kunnen worden ingebouwd, maar moet door de operator worden aangebracht.

INVOERING

Stevige tafel slijpmachine standaard met vloerbevestigingsgaten voor extra stabiliteit. Robuuste gietijzeren voet. Voorzien van twee accessoirevakken voor het opbergen van slijpschijven. Compatibel met de VOVER-serie tafel slijpmachines en ook geschikt voor andere toonaangevende merken tafel slijpmachines.
LET OP: Afmetingen van de montagegaten voor de tafel. Consumenten kunnen de juiste positie van de bevestigingsgaten kiezen op basis van de afmetingen van de vaste machinebasis .

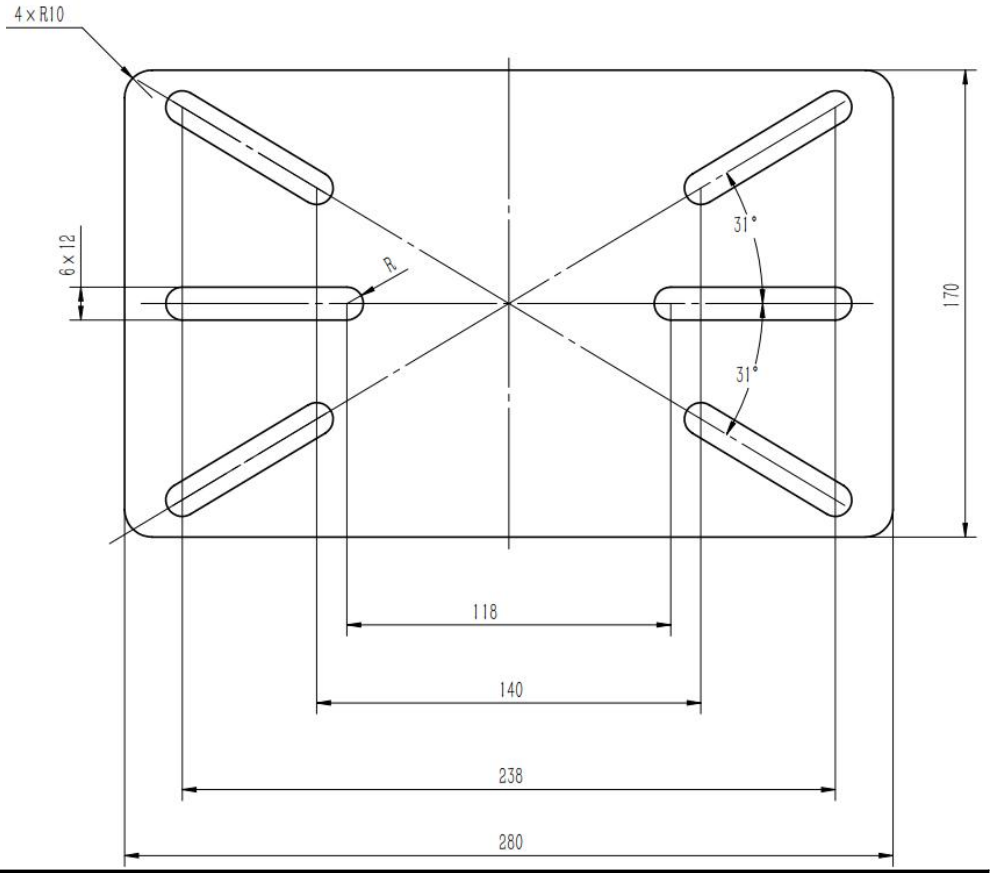

MONTAGE

De nummers verwijzen naar de bijgevoegde onderdelenlijst.

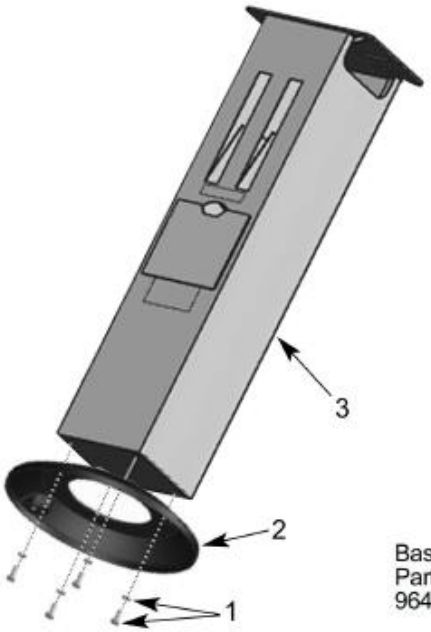

Figure A

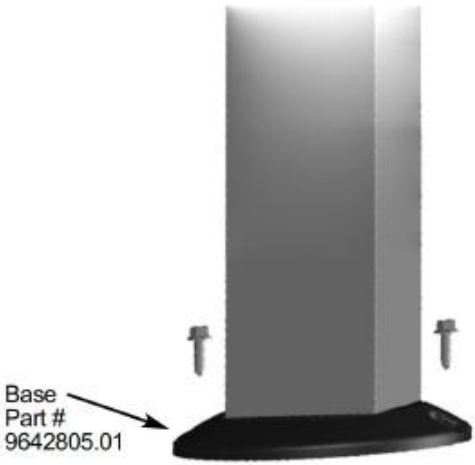

Figure B

Monteer de standaard

Raadpleeg afbeelding A. Gebruik de meegeleverde schroeven en ringen (1) om de voetplaat (2) in elkaar te schroeven. en kolom (3), zoals afgebeeld. Draai de schroeven stevig vast. Plaats de standaard 400H50 stevig.

Bevestig de standaard aan het oppervlak.

Raadpleeg afbeelding B. Zorg ervoor dat het stabiel staat. Installeer de standaard op een vlakke, stabiele en stevige ondergrond. Bevestig het oppervlak en zet het vast met schroeven die geschikt zijn voor de ondergrond, zodat het niet omvalt.

De schroeven moeten de standaard stevig in de grond verankeren. (Schroeven niet inbegrepen) van de levering).

Bevestig de slijpmachine stevig aan de standaard

Bevestig de slijpmachine met de juiste schroeven aan de standaard.

(Schroeven zijn niet geschikt voor de standaard.) inbegrepen in de leveringsomvang).

MILIEUBESCHERMING

Recycle ongewenste materialen in plaats van ze als afval weg te gooien. Alle gereedschappen, accessoires en verpakkingen moeten worden gerecycled. gesorteerd, naar een recyclingcentrum gebracht en op een milieuvriendelijke manier afgevoerd. Wanneer Als het product volledig onbruikbaar wordt en moet worden afgevoerd, dient u eventuele vloeistoffen (indien van toepassing) af te voeren naar een daarvoor bestemde afvoer. containers en voer het product en de vloeistoffen af volgens de plaatselijke voorschriften.

Let op : Het is ons beleid om producten continu te verbeteren en daarom behouden wij ons het recht voor om gegevens, specificaties en onderdelen zonder voorafgaande kennisgeving te wijzigen.

Belangrijk: Er wordt geen aansprakelijkheid aanvaard voor onjuist gebruik van dit product.

VERZORGING & ONDERHOUD

1. Onderhoud het gereedschap zorgvuldig. Een gereedschap in goede staat is efficiënt. Makkelijker te controleren en zal minder problemen opleveren.

2. Controleer de gereedschapsonderdelen regelmatig. Repareer of vervang ze. beschadigde of versleten onderdelen. Gebruik uitsluitend identieke vervangingsonderdelen. bij onderhoud.

3. Zorg ervoor dat de labels en naamplaatjes van het gereedschap intact blijven. Deze bevatten belangrijke informatie. Informatie. Indien onleesbaar of ontbrekend, neem dan contact op met Princess Auto Ltd.

voor vervangingen.

WAARSCHUWING! Alleen gekwalificeerd servicepersoneel mag de reparatie uitvoeren. gereedschap. Een onjuist gerepareerd gereedschap kan een gevaar

vormen voor de gebruiker. gebruiker en/of anderen.

DEMONTAGE EN ONDERDELEN

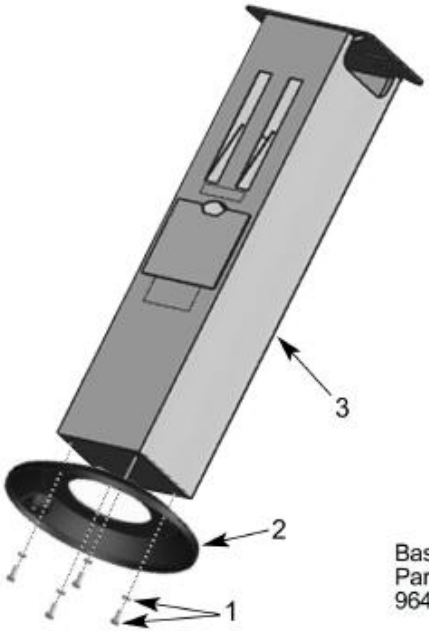

Figure A

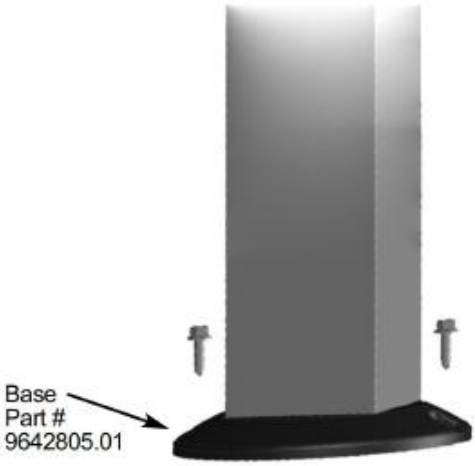

Figure B

Item	Beschrijving	Aantal
1	Schroefmontage M 8 x 20 mm	4
2	Baseren	1
3	Steunpaal	1
4	Opbergvak voor slijpschijf	1
5	Inbusbout M 8 x 60 mm	2

SPECIFICATIES

Model	GS-C
Kleur	Zwart
De afmetingen van de stalen tafel	280*170 mm
Overige functies	Een reservoir voor de slijpschijf
Nettogewicht	12 kg



VEVOR

Upgrade · The Home Creator Way

BÄNKSLIPSTATIV

MODELL: GS- C

VEVOR | Upgrade
The Home Creator Way

MODELL: GS- C



Detta är originalinstruktionerna, vänligen läs alla instruktioner noggrant innan du använder produkten. VEVOR förbehåller sig en tydlig tolkning av vår användarmanual. Produktens utseende ska vara beroende av den produkt du mottagit. Vi ber om ursäkt för att vi inte kommer att informera dig igen om det finns några teknik- eller programuppdateringar för vår produkt.

	Varning – För att minska risken för skador måste användaren läsa instruktionsmanualen noggrant.

INSTRUKTIONER

Tack för att du köpt en VEVOR -produkt. Produkten är tillverkad enligt hög standard och kommer, om den används enligt dessa instruktioner, och korrekt underhållna, ger dig många års problemfri prestanda.

 Läs instruktionsboken.

VIKTIGT : läs dessa instruktioner noggrant. Observera kraven för säker drift, varningar och försiktighetsåtgärder. Använd produkten korrekt och med omsorg för det ändamål den är avsedd för. är avsedd. Underlåtenhet att göra det kan orsaka skada och/eller personskada och ogiltigförklara garanti. Förvara dessa instruktioner på ett säkert ställe för framtida bruk.

1. Använd endast på fasta, jämna, fria ytor som klarar av stöd för golvslipmaskinen och bänkslipmaskinen.
2. Se till att slipmaskinens golvstativ är fäst vid en yta som kan bära stativet, slipmaskinen och arbetsstycket.
3. Använd alltid golvslipens stativ på en väl upplyst, ren och torr plats.

Se till att underlaget är fast under fötterna, helst betong.

4. Be om hjälp med att placera och ta bort bänkslipen från dess arbetsläge.
5. Byt ut eller reparera skadade delar. Använd endast rekommenderade delar.

Icke godkända delar kan vara farliga och upphäver garantin.

6. Håll slipmaskinens golvstativ torrt.
7. Håll barn och obehöriga personer borta från arbetsområdet.

Se till att enheten är korrekt och säkert monterad före användning.

VARNING! Underlåtenhet att följa dessa instruktioner kan leda till skador på stativet eller annan egendom och/eller personskador.

VARNING! Varningarna, försiktighetsåtgärderna och instruktionerna som diskuteras i denna bruksanvisning kan inte täcka alla möjliga tillstånd och situationer som kan uppstå. Det måste förstås att sunt förnuft och försiktighet är faktorer som inte kan byggas in i denna produkt, men måste tillämpas av operatören.

INTRODUKTION

Robust stativ för bänkslipmaskin med golvmonteringshål för extra säkerhet. Kraftig gjutjärnsbas. Har två extra fack för förvaring av slipskivor. Kompatibel med VOVER-serien av bänkslipmaskiner och även lämplig för andra ledande märken av bänkslipmaskiner.
OBS: Mått på mesa-monteringshålen. Konsumenter kan välja lämplig position för fästhålet beroende på installationsstorleken på den fasta maskinbasen .

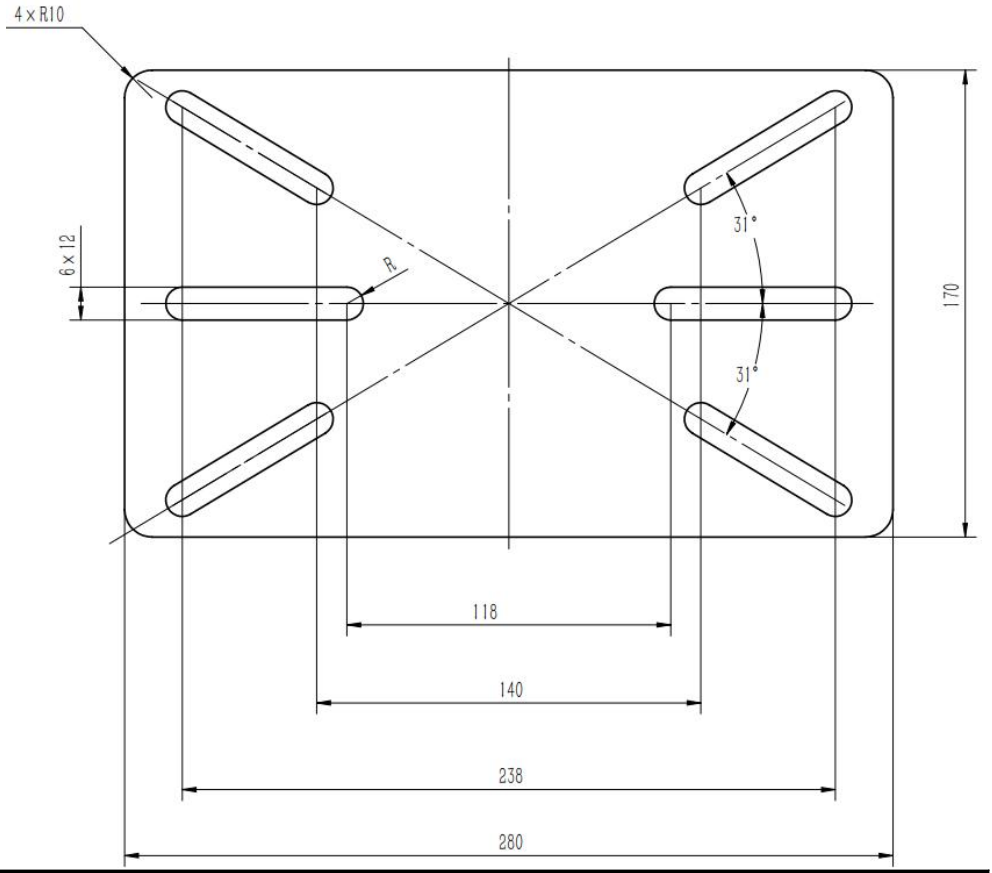

MONTERING

Siffrorna hänvisar till bifogad reservdelslista.

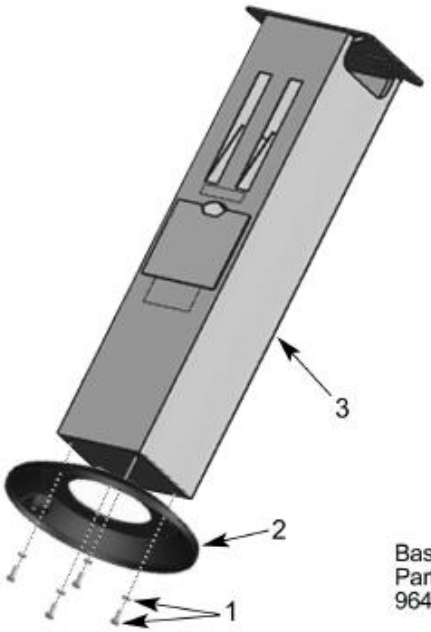

Figure A

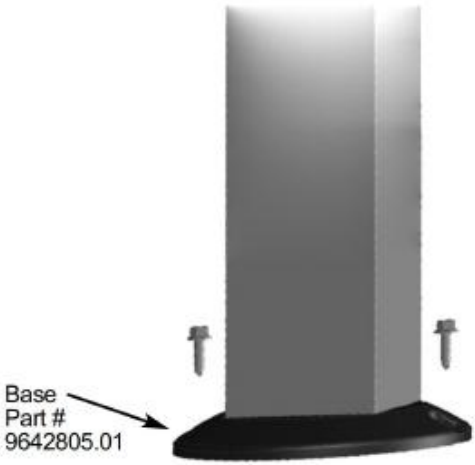

Figure B

Montera stativet

Se figur A. Använd de medföljande skruvarna och brickorna (1) för att skruva ihop fotplattan (2). och kolumn (3), enligt bilden. Dra åt skruvarna ordentligt. Placera stativet 400H50 ordentligt.

Montera stativet på ytan

Se figur B. Se till att den står stadigt. Installera stativet på ett jämnt, stabilt och robust underlag. ytan och säkra den mot att välta med skruvar som är lämpliga för markytan.

Skruvarna måste förankra stativet ordentligt i markytan. (Skruvar ingår ej i omfattningen) av leverans).

Fäst bänkslipen på stativet

Använd lämpliga skruvar för att fästa slipmaskinen som ska fästas på

stativet. (Skruvarna är inte ingår i leveransen).

MILJÖSKYDD

Återvinn oönskat material istället för att slänga det som avfall. Alla verktyg, tillbehör och förpackningar ska sorteras, tas till en återvinningscentral och kasseras på ett sätt som är förenligt med miljön. produkten blir helt obrukbar och måste kasseras, töm eventuella vätskor (om tillämpligt) i godkända behållare och kassera produkten och vätskorna enligt lokala föreskrifter.

Obs : Det är vår policy att ständigt förbättra produkter och vi förbehåller oss därför rätten att ändra data, specifikationer och komponenter utan föregående meddelande.

Viktigt: Vi tar inget ansvar för felaktig användning av denna produkt.

SKÖTSEL OCH UNDERHÅLL

1. Underhåll verktyget varsamt. Ett verktyg i gott skick är effektivt, lättare att kontrollera och kommer att ha färre problem.

2. Kontrollera verktygskomponenterna regelbundet. Reparera eller byt ut skadade eller slitna komponenter. Använd endast identiska reservdelar vid service.

3. Behåll verktygets etiketter och namnskyltar. Dessa innehåller viktig information information. Om den är oläslig eller saknas, kontakta Princess Auto Ltd.

för ersättare.

VARNING! Endast kvalificerad servicepersonal får reparera verktyg. Ett felaktigt reparerat verktyg kan utgöra en fara för användaren och/eller andra.

HAVARIER OCH DELAR

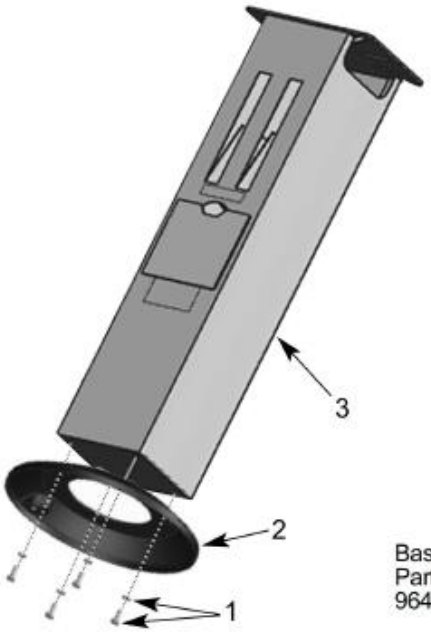

Figure A

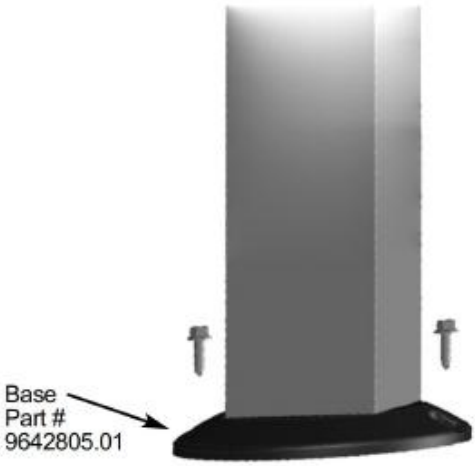

Figure B

Punkt	Beskrivning	Antal
1	Skruvmontering M 8 x 20 mm	4
2	Bas	1
3	Stödstång	1
4	Förvaringsfack för slipskiva	1
5	Hylshylsa Bult M 8 x 60 mm	2

SPECIFIKATIONER

Modell	GS-C
Färg	Svart
Stålbordets storlek	280*170mm
Andra funktioner	En tank för slipskivan
Nettovikt	12 kg

