edishine

Flush Mounted Sconce
Applique Murale Affleurante
Aplique de Pared Adosado

SPU: HIWS09A
[Instruction Manual]

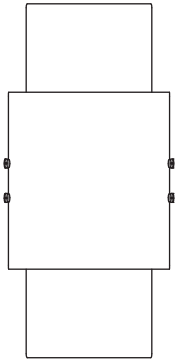

Please pay attention to the warning signs
Read the instructions with caution before operating
and keep it properly

V60824

WARNING:

Risk of fire. Min 167°F/75°C supply conductors. Consult a qualified electrician to ensure correct installation.Before installation, please turn off the main power of the circuit breaker to prevent possible electric shock.

INSTALLATION INSTRUCTIONS

FIG.1. Turn the wall switch to the "OFF" position. Depending on whether your home has a breaker panel or a fuse box, follow FIG.2 or FIG.3.
FIG.2. Either turn the main (Master) switch to the "OFF" position to cut off the power supply of the entire home, or turn off the individual switch that supplies power to where the fixture will be installed.
OR
FIG.3. Either turn the main (Master) switch to the "OFF" position to cut off the power supply of the entire home, or unscrew the fuse that supplies power to where the fixture will be installed.

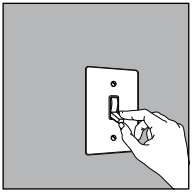

FIG.1 WALL SWITCH

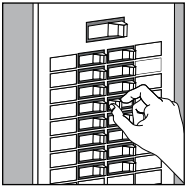

FIG.2 BREAKER PANEL

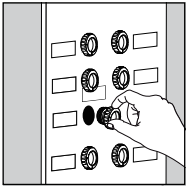

FIG.3 FUSE BOX

PACKING LIST

AA/DD are pre-installed on the base plate.

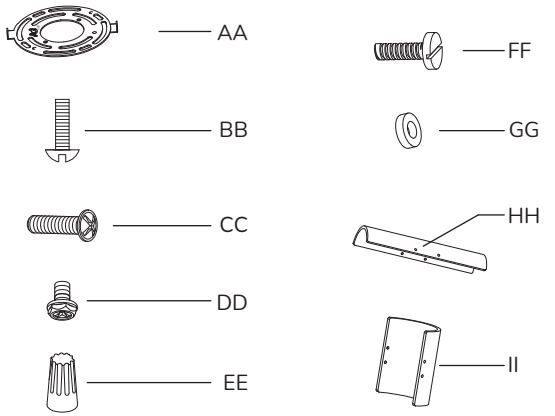

Part	Description	Quantity
A	Light fixture body	1
AA	Mounting plate	1
BB	Mounting screws	2
CC	Mounting plate screws	2
DD	Ground screw	1
EE	Wire connectors	3
FF	Flat-head screws	8
GG	Silicone pads	8
HH	Long curved glass panel	1
II	Short curved glass panel	1

INSTALLATION

Step 1. Secure the Mounting Plate and Connect the Wiring

1. Secure the mounting plate (AA) inside the junction box using the mounting screws (BB). (AA/DD are pre-installed on the base plate.)
2. Connect the positive wire, negative wire, and ground wire of the light fixture (A) to the corresponding wires reserved in the junction box.
3. After completing the connections, organize and place the wires into the wire connectors (EE).

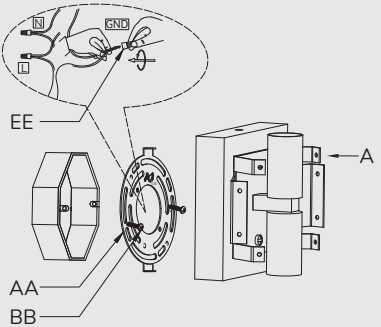

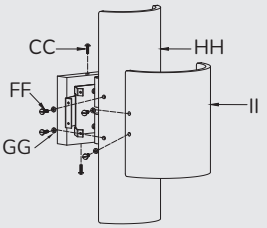

Step 2. Secure the Light Fixture and Install the Glass Panels

1. Use the mounting plate screws (CC) to secure the light fixture (A) onto the mounting plate (AA).
2. Take the curved glass panels (HH) and (II), and place the silicone pads (GG) at the screw hole positions.
3. Use the flat-head screws (FF) to secure the two curved glass panels (HH and II) onto the light fixture (A) in sequence.

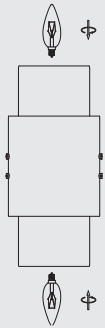

Step 3. Install the Light Bulbs and Test the Fixture

Select E12 base bulbs that match the product's rated wattage (bulbs are not included with the product and must be purchased separately). Install the bulbs into the corresponding positions on the top and bottom of the light fixture (A), then turn them clockwise until securely tightened to ensure proper electrical contact and stable illumination. Temporarily restore power and test whether the bulbs light up properly to confirm that the wiring connections are correct.

SPECIFICATIONS

- Input Voltage: 120VAC 60Hz
- Socket Type: Standard E12
- Max. Load Power: Incandescent Bulb 40W, LED Bulb 12W

ONE YEAR LIMITED WARRANTY

Backed by our professional R&D and QC teams, we provide a one-year warranty for materials and workmanship from the purchase date. Please note that the warranty does not cover damage caused by personal misuse or improper installation. Please attach your Order ID and Name so that our dedicated customer service team can help you better.

Made in China

AVERTISSEMENT :

Risque d'incendie. Les conducteurs d'alimentation doivent supporter une température minimale de 75 °C/167 °F. Consultez un électricien qualifié pour garantir une installation correcte. Avant l'installation, coupez l'alimentation principale au niveau du disjoncteur afin d'éviter tout risque de choc électrique.

INSTRUCTIONS D'INSTALLATION :

FIG.1. Mettez l'interrupteur mural sur la position « OFF ». Selon si votre logement dispose d'un tableau électrique ou d'une boîte à fusibles, suivez la FIG.2 ou la FIG.3.
FIG.2. Soit mettez l'interrupteur principal (« Master ») sur « OFF » pour couper l'alimentation de toute la maison, soit coupez l'interrupteur individuel qui alimente l'emplacement où le luminaire sera installé.
OU
FIG.3. Soit mettez l'interrupteur principal sur « OFF », soit retirez le fusible qui alimente l'emplacement où le luminaire sera installé.

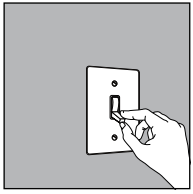

FIG.1 INTERRUPTEUR MURAL

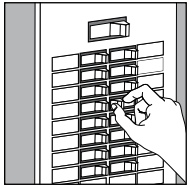

FIG.2 TABLEAU ÉLECTRIQUE

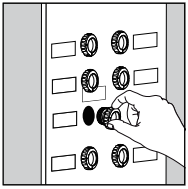

FIG.3 BOÎTE À FUSIBLES

LISTE DE COLISAGE

AA/DD are pre-installed on the base plate.

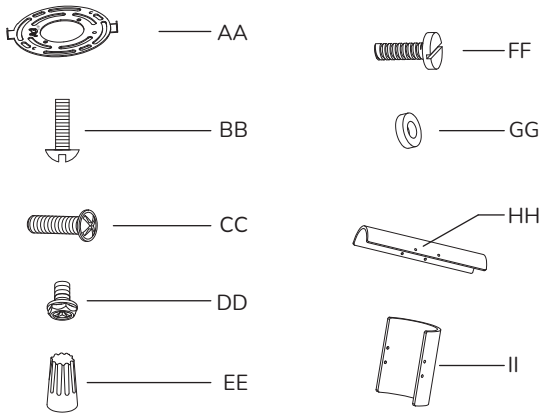

Pièce	Description	Quantité
A	Corps du luminaire	1
AA	Plaque de montage	1
BB	Vis de montage	2
CC	Vis de la plaque de montage	2
DD	Vis de mise à la terre	1
EE	Connecteurs de fils	3
FF	Vis à tête plate	8
GG	Patins en silicone	8
HH	Panneau en verre incurvé long	1
II	Panneau en verre incurvé court	1

INSTALLATION

Étape 1. Fixer la plaque de montage et effectuer le raccordement électrique

1. Fixez la plaque de montage (AA) à l'intérieur de la boîte de jonction à l'aide des vis de montage (BB). (AA/DD sont préinstallés sur la plaque de base.)
2. Raccordez les fils positif, négatif et de mise à la terre du luminaire (A) aux fils correspondants prévus dans la boîte de jonction.
3. Une fois les raccordements terminés, rangez les fils et placez-les dans les connecteurs de fils (EE).

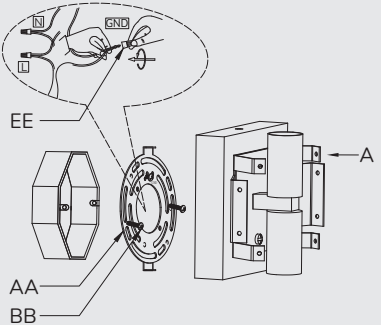

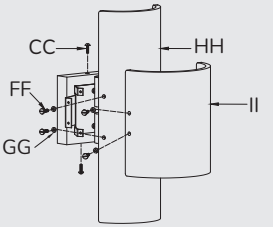

Étape 2. Fixer le luminaire et installer les panneaux en verre

1. Utilisez les vis de la plaque de montage (CC) pour fixer le luminaire (A) à la plaque de montage (AA).
2. Prenez les panneaux en verre incurvés (HH) et (II), puis placez les coussinets en silicone (GG) au niveau des trous de vis.
3. Utilisez les vis à tête plate (FF) pour fixer les deux panneaux en verre incurvés (HH et II) au luminaire (A) l'un après l'autre.

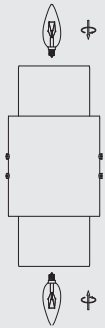

Étape 3. Installer les ampoules et tester le luminaire

Choisissez des ampoules avec un culot E12 correspondant à la puissance nominale du produit (les ampoules ne sont pas incluses avec le produit et doivent être achetées séparément). Installez les ampoules dans les emplacements correspondants en haut et en bas du luminaire (A), puis tournez-les dans le sens des aiguilles d'une montre jusqu'à ce qu'elles soient bien serrées afin d'assurer un bon contact électrique et un éclairage stable. Rétablissez temporairement l'alimentation et vérifiez que les ampoules s'allument correctement afin de confirmer que les connexions électriques sont correctes.

SPÉCIFICATIONS

- Tension d'entrée : 120 VAC/120 V, 60 Hz
- Type de culot : E12 standard
- Puissance de charge maximale : ampoule à incandescence 40W, ampoule LED 12 W

GARANTIE LIMITÉE D'UN AN

Soutenu par notre équipe professionnelle de R&D et contrôle qualité, nous offrons une garantie d'un an sur les matériaux et la fabrication à compter de la date d'achat. Veuillez noter que la garantie ne couvre pas les dommages causés par une utilisation inappropriée ou une installation incorrecte. Merci de fournir votre numéro de commande et votre nom afin que notre équipe de service client dédiée puisse mieux vous aider.

Made in China

ADVERTENCIA:

Riesgo de incendio. Los conductores de alimentación deben soportar una temperatura mínima de 75 °C/167 °F. Consulte a un electricista cualificado para garantizar una instalación correcta. Antes de la instalación, desconecte la alimentación principal desde el disyuntor para evitar posibles descargas eléctricas.

INSTRUCCIONES DE INSTALACIÓN:

FIG.1. Ponga el interruptor de pared en la posición « OFF ». Según si su hogar cuenta con panel eléctrico o caja de fusibles, siga la FIG.2 o la FIG.3.
FIG.2. O bien apague el interruptor principal (« Master ») para cortar la alimentación de toda la casa, o apague el interruptor individual que suministra electricidad al lugar donde se instalará la lámpara.
O
FIG.3. O bien apague el interruptor principal, o desenrosque el fusible que suministra electricidad al lugar donde se instalará la lámpara.

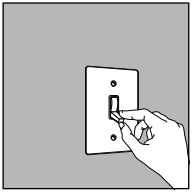

FIG.1 INTERRUPTOR DE PARED

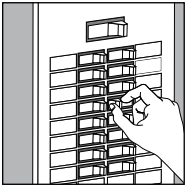

FIG.2 PANEL ELÉCTRICO

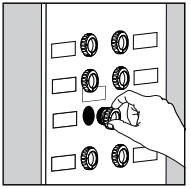

FIG.3 CAJA DE FUSIBLES

LISTA DE EMBALAJE

AA/DD are pre-installed on the base plate.

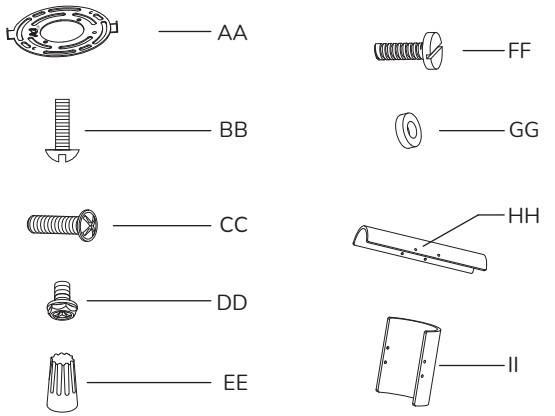

Pieza	Descripción	Cantidad
A	Cuerpo de la luminaria	1
AA	Placa de montaje	1
BB	Tornillos de montaje	2
CC	Tornillos de la placa de montaje	2
DD	Tornillo de conexión a tierra	1
EE	Conectores de cables	3
FF	Tornillos de cabeza plana	8
GG	Almohadillas de silicona	8
HH	Panel de vidrio curvado largo	1
II	Panel de vidrio curvado corto	1

INSTALACIÓN

Paso 1. Fijar la placa de montaje y conectar el cableado

1. Fije la placa de montaje (AA) dentro de la caja de conexiones utilizando los tornillos de montaje (BB). (AA/DD vienen preinstalados en la placa base.)
2. Conecte los cables positivo, negativo y de tierra de la luminaria (A) a los cables correspondientes disponibles en la caja de conexiones.
3. Después de completar las conexiones, ordene los cables y colóquelos en los conectores de cables (EE).

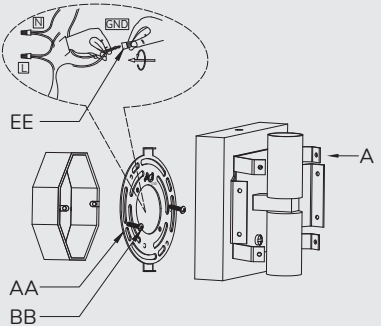

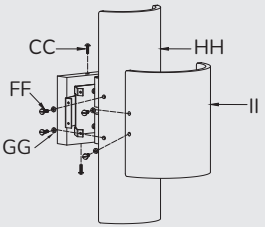

Paso 2. Fijar la luminaria e instalar los paneles de vidrio

1. Utilice los tornillos de la placa de montaje (CC) para fijar la luminaria (A) a la placa de montaje (AA).
2. Tome los paneles de vidrio curvos (HH) e (II) y coloque las almohadillas de silicona (GG) en los orificios para los tornillos.
3. Utilice los tornillos de cabeza plana (FF) para fijar los dos paneles de vidrio curvos (HH e II) a la luminaria (A) uno tras otro.

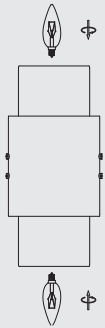

Paso 3. Instale las bombillas y pruebe la luminaria

Seleccione bombillas con casquillo E12 que coincidan con la potencia nominal del producto (las bombillas no están incluidas con el producto y deben adquirirse por separado). Instale las bombillas en las posiciones correspondientes de la parte superior e inferior de la luminaria (A) y gírelas en el sentido de las agujas del reloj hasta que queden bien ajustadas para garantizar un contacto eléctrico adecuado y una iluminación estable. Restablezca temporalmente la alimentación y compruebe si las bombillas se encienden correctamente para confirmar que las conexiones eléctricas son correctas.

ESPECIFICACIONES

- Voltaje de entrada: 120 VAC/120 V, 60 Hz
- Tipo de casquillo: E12 estándar
- Potencia máxima de carga: Bombilla incandescente 40W, bombilla LED 12 W

GARANTÍA LIMITADA DE UN AÑO

Con el respaldo de nuestro equipo profesional de I+D y control de calidad, ofrecemos una garantía de un año para materiales y mano de obra desde la fecha de compra. Tenga en cuenta que la garantía no cubre daños causados por uso indebido o instalación incorrecta. Por favor, adjunte su número de pedido y nombre para que nuestro equipo de servicio al cliente pueda ayudarle mejor.

Made in China