EC-10



EC-11



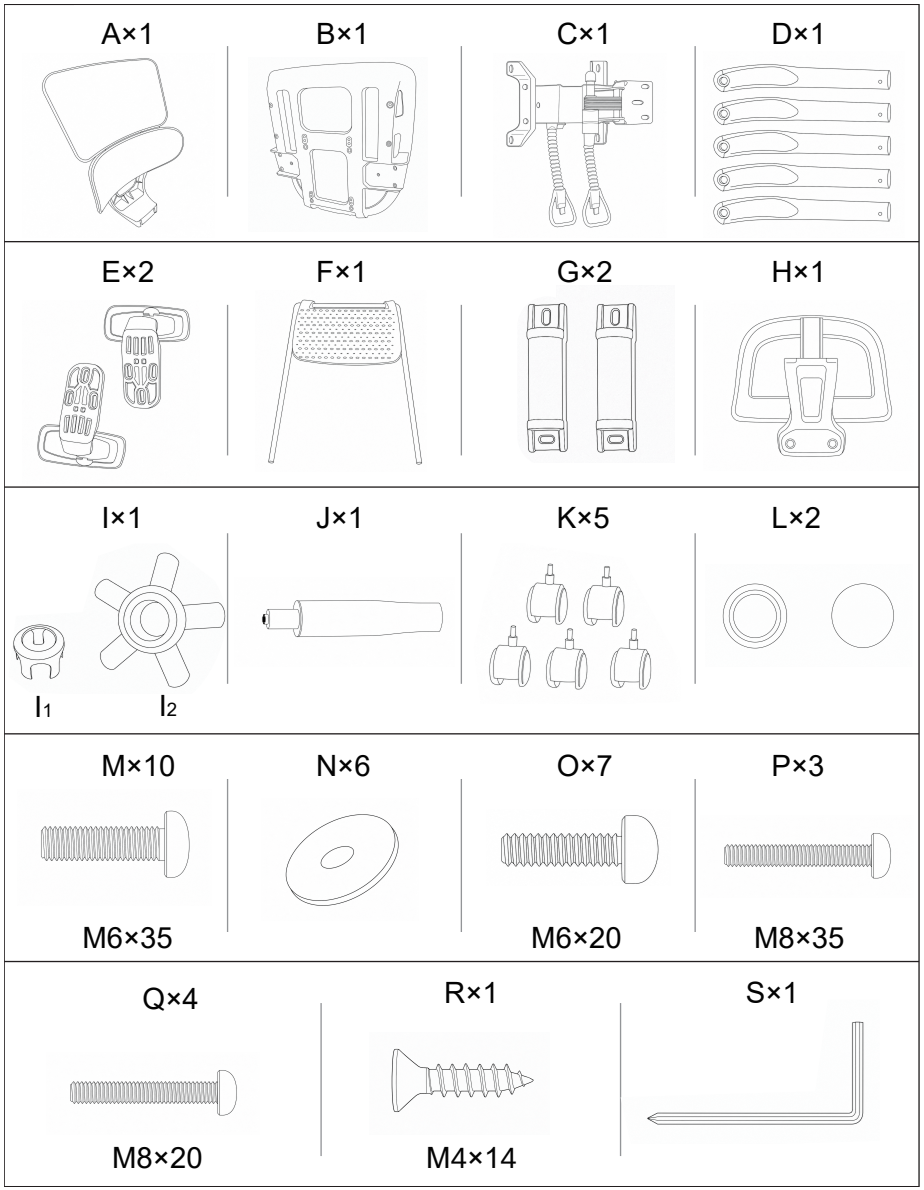
A×1
B×1
C×1
D×1
E×2
F×1
G×2
H×1
I×1
J×1
K×5
L×2
I1
I2
M×10
N×6
O×7
P×3
M6×35
M6×20
M8×35
Q×4
R×1
S×1
M8×20
M4×14

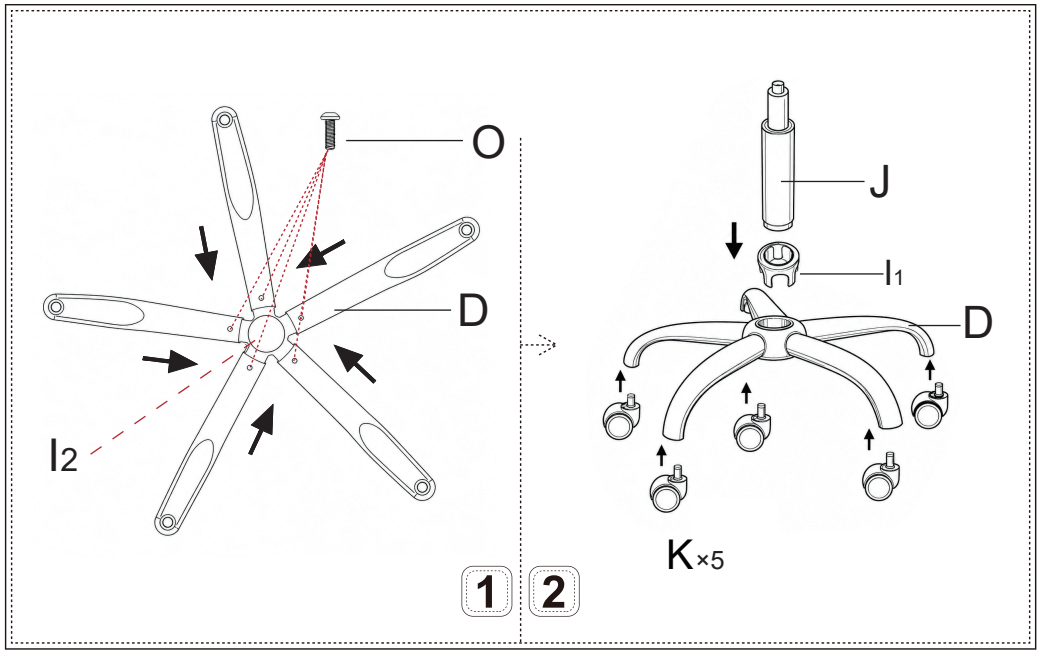
O
D
I2
J
I1
D
K×5
1
2

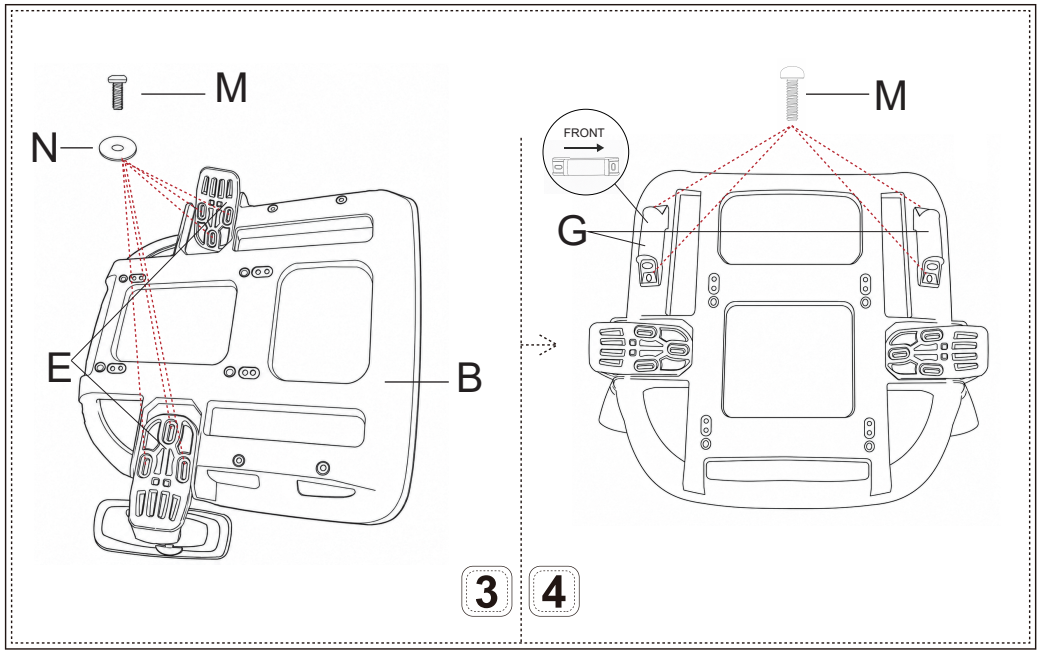
M
N
E
B
FRONT
M
G
3
4

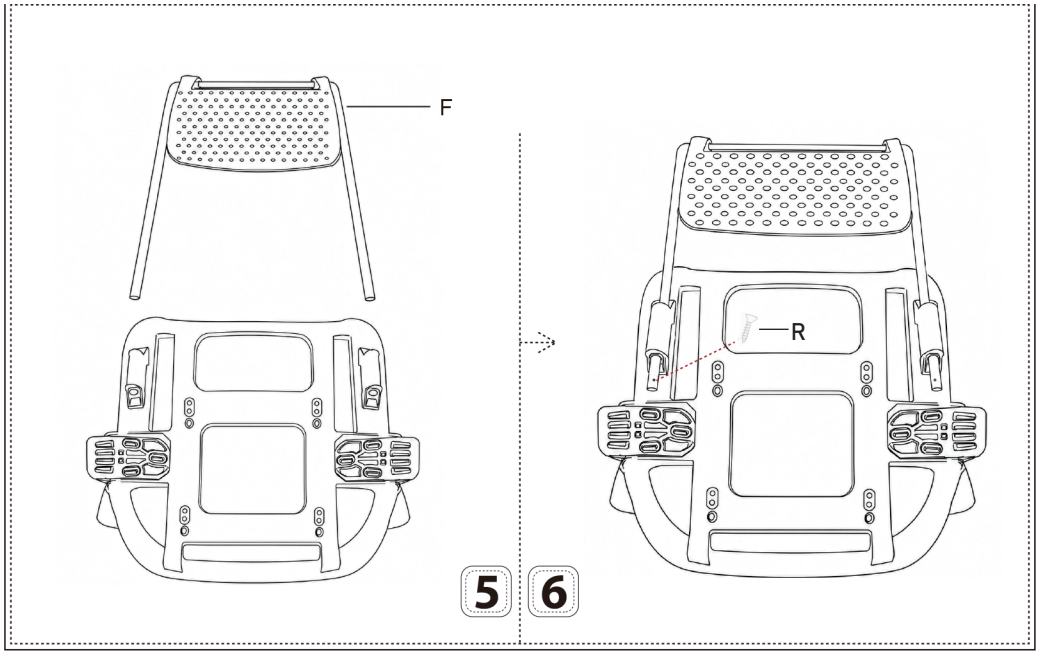
F
R
5
6

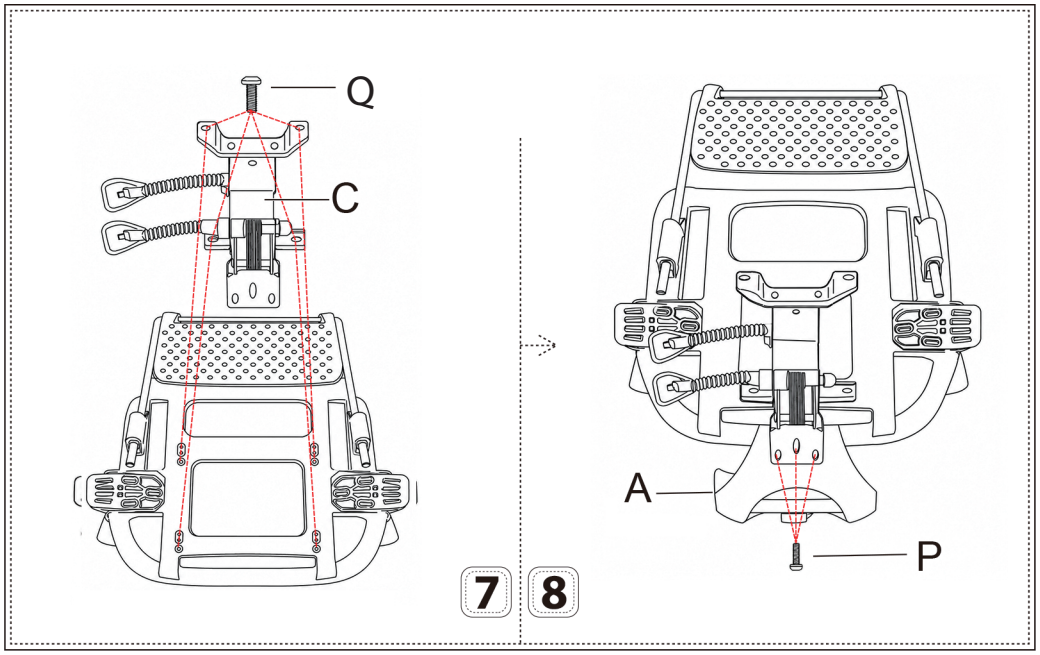
Q
C
A
P
7
8

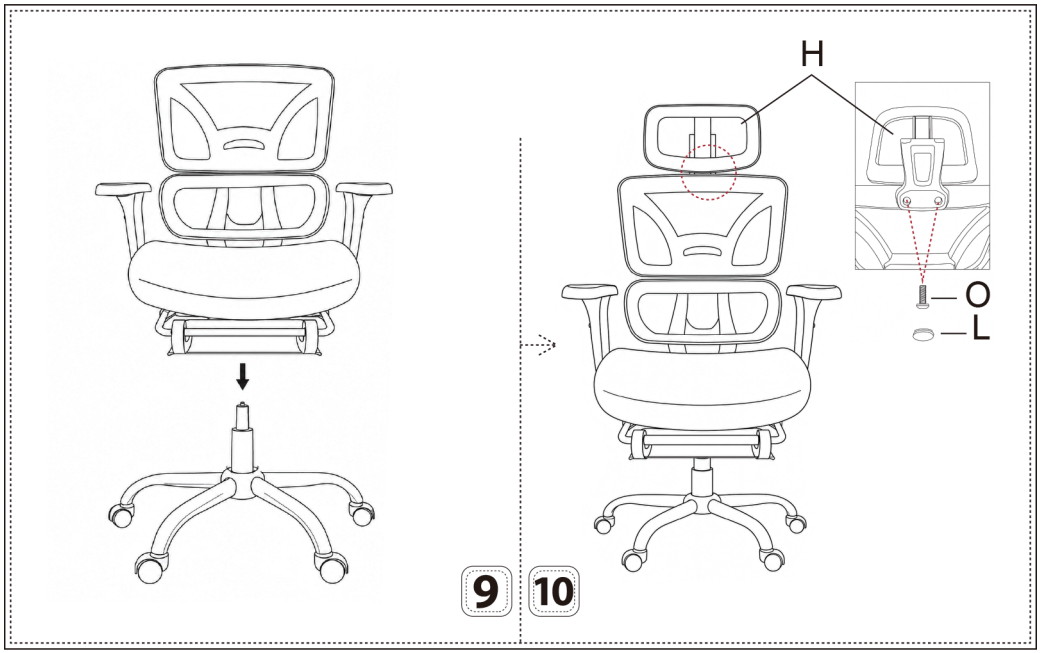
H
O
L
9
10

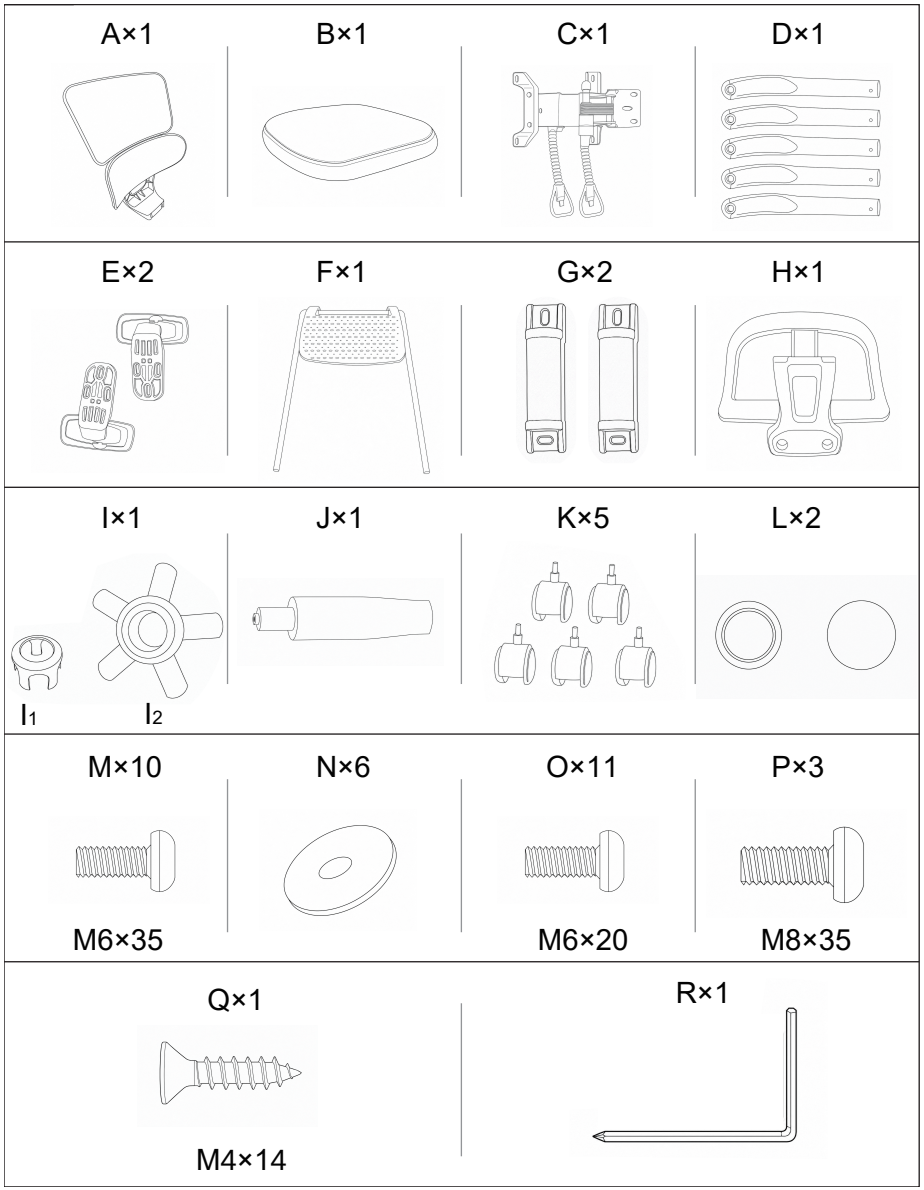
A×1
B×1
C×1
D×1
E×2
F×1
G×2
H×1
I×1
J×1
K×5
L×2
I1
I2
M×10
N×6
O×11
P×3
M6×35
M6×20
M8×35
Q×1
R×1
M4×14

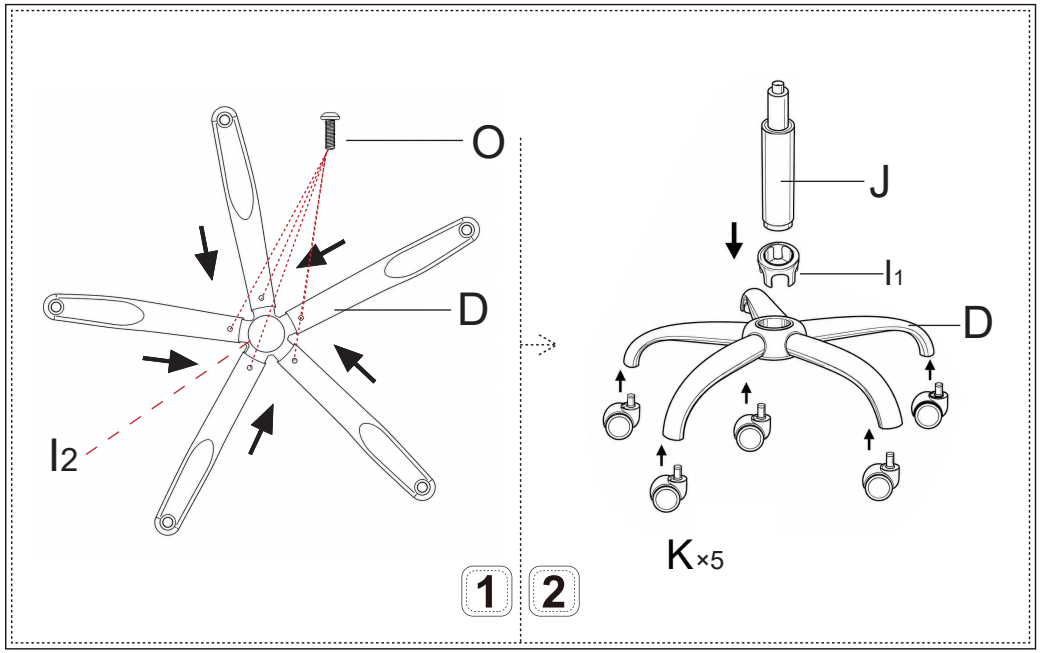
O
D
I2
J
I1
D
K×5
1
2

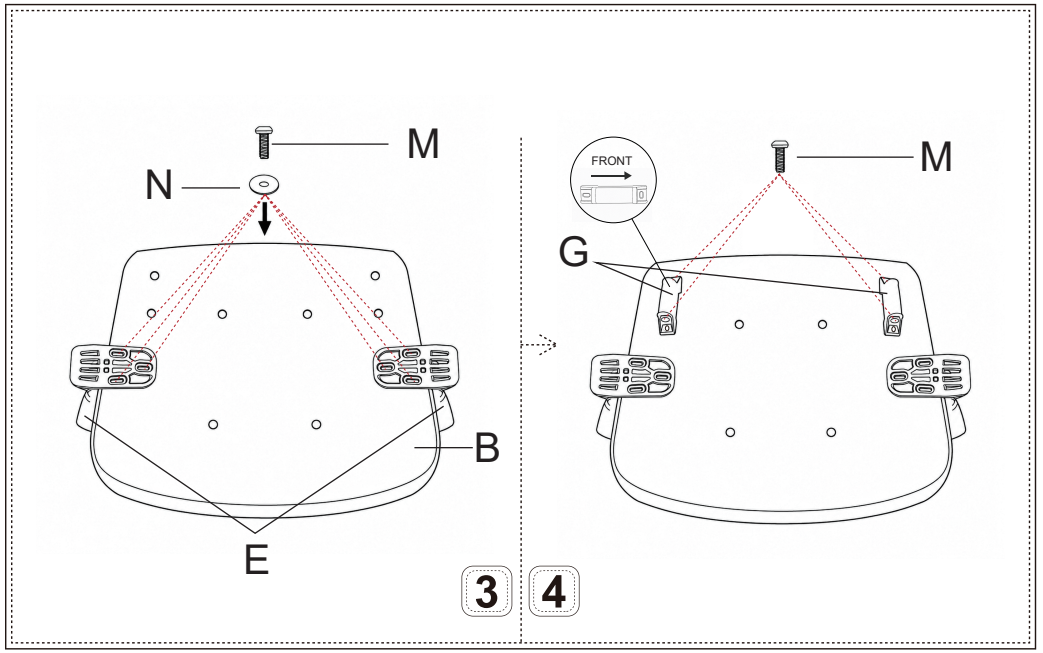
M
N
B
E
FRONT
M
G
3
4

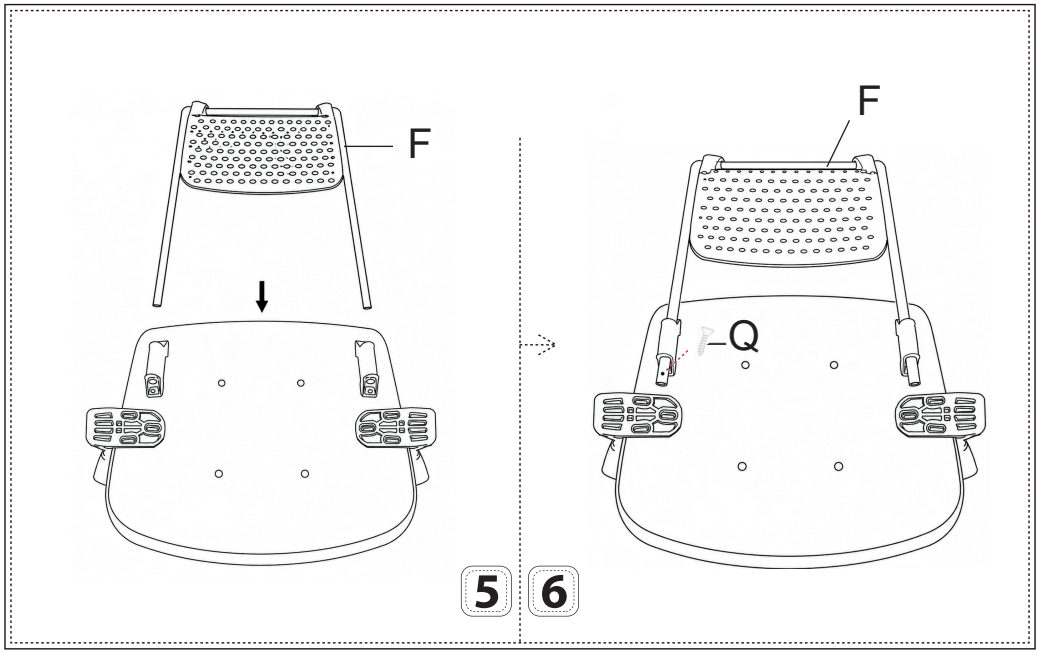
F
F
Q
5
6

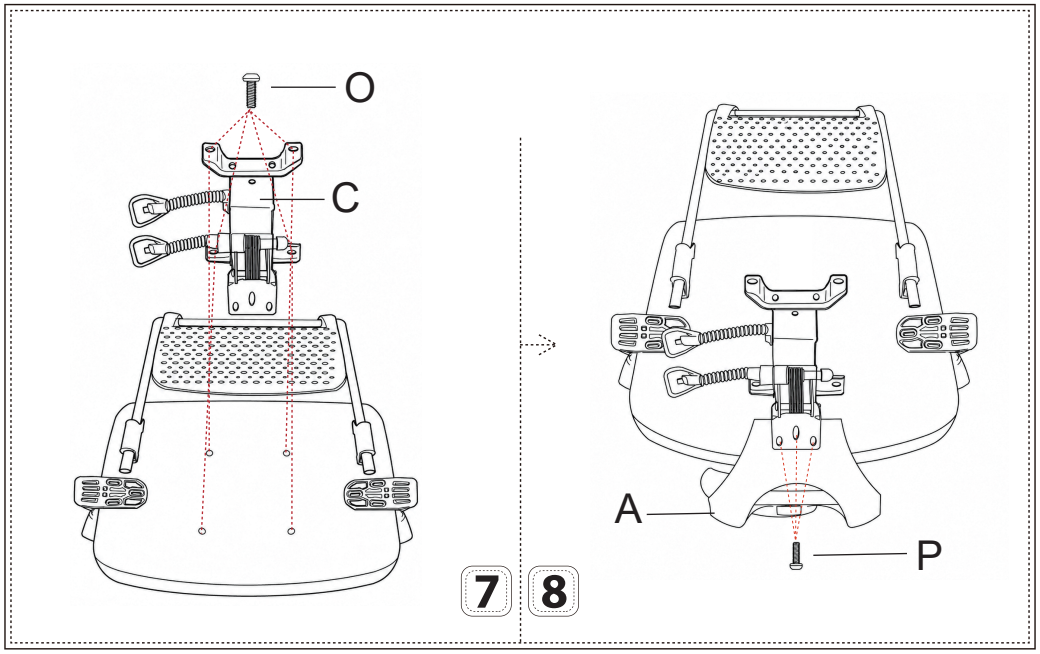
O
C
A
P
7
8

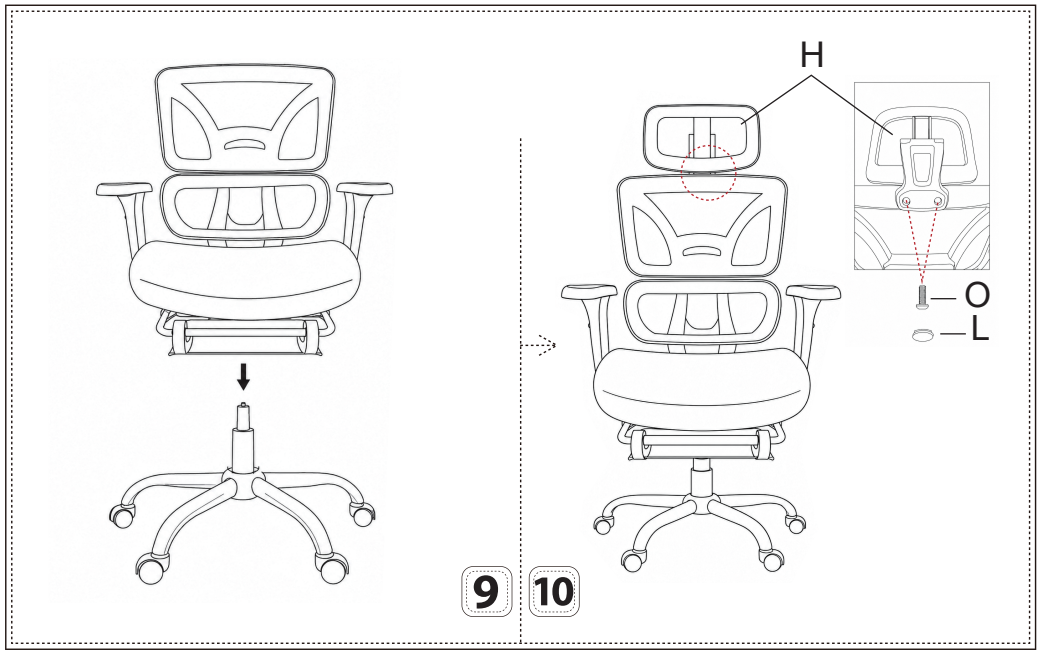
H
O
L
9
10

DE

Einleitung

- Bitte lesen Sie die folgenden Anweisungen sorgfältig durch und verwenden Sie das Produkt wie beschrieben.
- Wenn das Produkt an Dritte weitergegeben wird, geben Sie alle notwendigen Anleitungen mit.
- Um Ihnen eine klare und allgemeine Zusammenfassung zu zeigen, haben wir nicht alle potenziellen Szenarien und Details beschrieben, die beim Verwenden und Aufbauen erscheinen. Wenn Sie weitere Informationen und Unterstützung bei der Anwendung benötigen, wenden Sie sich gerne an uns.

Hinweise

- Vergewissern Sie sich vor dem Aufbau des Produkts anhand der Angaben, dass alle Zubehörteile vorhanden und unbeschädigt sind. Falls nicht, setzen Sie sich rechtzeitig mit uns in Verbindung.
- Legen Sie während der Montage eine weiche Unterlage unter die Bauteile des Produkts, um ebenfalls Kratzer und Beschädigungen zu vermeiden.
- Das Produkt ist nur für die vorgegebene Funktion bestimmt und darf nicht zweckentfremdet werden, wie z. B. die Nutzung als Leiter.
- Sitzhöhe einstellen: Um die Sitzhöhe zu justieren, heben Sie den Hebel am Griff rechts unter der Sitzfläche nach oben. Durch Loslassen des Hebels wird die gewünschte Höhe fixiert.
- Die Gasdruckfeder darf nicht erhitzt oder gewaltsam geöffnet werden. Bei Austausch oder Reparaturen müssen Sie durch Fachpersonal eingewiesen werden.
- Dieses Produkt ist nur für den Gebrauch in Innenräumen vorgesehen und es darf immer nur von einer Person genutzt werden.
- Stellen Sie das Produkt nur auf einem flachen, ebenen Untergrund auf. Setzen Sie sich nicht am Rand des Stuhls, um ein Kippen zu vermeiden.
- Stellen Sie vor dem Gebrauch sicher, dass alle Schrauben und Zubehörteile festgezogen wurden. Wenn sich etwas im Laufe der Nutzung gelockert haben sollte, ziehen Sie die Schrauben bitte erneut nach.
- Die maximale Belastbarkeit beträgt 1136 kg.

Warnung

- Das Produkt ist mit einer Vielzahl von Kleinteilen ausgeliefert. Um ein Verschlucken dieser Kleinteile zu vermeiden, halten Sie Ihre Kinder bei der Montage fern.
- Halten Sie Ihre Kinder und Babys vom Verpackungsmaterial unzugänglich fern. Die Tüten und Folien könnten Erstickungsgefahr und andere unvorhergesehene Gefahren verursachen.

Kundendienst

- Bitte wenden Sie sich bei Problemen an unser Kundenservice-Team. Sie können uns über das Verkaufsportal, bei dem Sie bestellt haben, kontaktieren.

EN

General Guidelines

- Please read the following tips carefully and use the product correctly.
- If you buy the product for others, please keep these tips and send them to the receiver.
- In order for you to have a clear and summary preview, we have not described all possible scenarios and installation details that may be involved. If you need more information and help, please contact us.

Notes

- Please check if all the parts are complete and in good condition according to the instructions before installation. If not, please do not set it up, but contact us as soon as possible.
- To protect your floor from scratches, please install the product on a soft surface, such as carpet.
- This product is only for sitting, please do not use it as a ladder by stepping on the seat.
- Height adjustment: you can adjust the seat height by raising the lever under the seat and stop it at your ideal height. It will be locked at the position automatically.
- Please do not heat or disassemble the gas lift. If you need to replace or repair it, please do it under the guidance of professionals.

- This product is designed for indoor use only, and only one person is allowed to sit on the chair at one time.
- Please use the chair on an even floor and do not sit on the edge of the chair to avoid tilting.
- Please do not expose the product to strong sunlight, and keep away from sharp objects to avoid damage.
- Please make sure that all the parts are fixed well before use. If any parts become loose in use, please fasten them again.
- The weight capacity for this product is up to 1136kg.

Warnings

- Please keep children away during installation to avoid accidental swallowing of tiny accessories.
- After installation, please keep the packaging materials out of reach of children, especially babies to prevent unforeseen hazards such as suffocation caused by the non-woven fabrics, plastic bags, bubble bags, etc. contained in the packaging.

Customer Service

- If any questions, please contact our customer service team through the corresponding purchase platform.

FR

Introduction

- Veuillez lire attentivement les manuels suivants et utiliser correctement le produit, s'il vous plaît!
- Si vous livrez le produit à un tiers, veuillez conserver ces manuels et transmettez-les-leur, s'il vous plaît!
- Afin que vous ayez un aperçu clair et général, nous n'avons pas décrit tous les scénarios possibles et les détails d'installation qui peuvent être impliqués. Si vous avez besoin de plus d'informations et d'aide, n'hésitez pas à nous contacter, s'il vous plaît!

Notes

- Veuillez confirmer que tous les accessoires de ce produit sont complets et en bon état avant de les monter. Si des accessoires sont manquants ou endommagés, veuillez ne pas installer ce produit et nous contacter à temps.
- Afin d'éviter de rayer le plancher pendant le montage, il est recommandé de monter ce produit sur une surface douce, telle qu'un tapis.
- Ce produit ne peut être employé que comme chaise, veuillez ne pas monter sur ce produit et l'utiliser comme échelle.
- Réglage de la hauteur du siège : Soulevez le levier à votre droite sous le siège pour régler sa hauteur. Lorsque le siège atteint la hauteur désirée, relâchez le levier et la hauteur du siège sera fixe à ce point.
- Il est interdit de faire chauffer ou d'ouvrir le vérin. Si vous voulez remplacer ou réparer le vérin, veuillez l'effectuer sous le guide de professionnels.
- Ce produit s'emploie uniquement dans la maison. Une seule personne est autorisée à s'asseoir sur cette chaise à la fois.
- Veuillez utiliser ce produit sur un sol plat, ne vous asseyez pas seulement sur le bord du siège pour éviter de basculer.
- N'exposez pas directement ce produit sous le soleil et évitez toutes les égratignures venant des objets pointus.
- Avant d'utiliser ce produit, veuillez assurer que toutes les vis et tous les accessoires de ce produit sont fermement fixés. S'il arrive que des vis ou des accessoires se détachent pendant l'utilisation, veuillez les serrer à nouveau.
- La capacité de charge maximale de ce produit est de 1136 kg.

Avertissements

- Ne laissez pas les enfants participer au processus du montage pour éviter tout danger, car ce produit contient de petites pièces.
- Une fois le montage terminé, mettez l'emballage du produit dans un endroit hors de portée des enfants, en particulier des nourrissons. L'emballage contient des pièces telles que des non-tissés, des sacs en plastique, du papier bulle qui peuvent entraîner des dangers inattendus tels que la suffocation.

Service après-vente

- Si vous avez des questions, veuillez contacter notre équipe du service de client sur la plateforme d'achat correspondant à votre commande, s'il vous plaît.

IT

Linee guida generali

- Si prega di leggere attentamente le istruzioni riportate di seguito e di utilizzare correttamente il prodotto.
- Se il prodotto deve essere consegnato a terzi, si prega di conservare e includere queste istruzioni.
- Al fine di fornire un'anteprima di riepilogo chiara e generale, non abbiamo descritto tutti i possibili scenari e dettagli di montaggio che possono essere coinvolti. Se hai bisogno di aiuto e maggiori informazioni, non esitare a contattarci.

Note

- Prima del montaggio, controllare che tutte le componenti elencate nelle istruzioni siano presenti e in buone condizioni, in caso di parti mancanti o danneggiate, non procedere al montaggio e contattarci immediatamente.
- Per evitare di rigare il pavimento durante il montaggio, si consiglia di montare questo prodotto su una superficie morbida, es. tappeto.
- Questo prodotto può essere utilizzato solo come sedia, non salire sul prodotto e non utilizzarlo come scala.
- Regolazione altezza del sedile: sollevare la leva in basso a destra del sedile per regolare l'altezza. Quando il sedile raggiunge l'altezza desiderata, rilasciare la maniglia e l'altezza del sedile rimarrà fissa in quel punto.
- È vietato riscaldare o scomporre il pistone a gas, per sostituire o riparare il pistone, operare sotto la guida di un professionista.
- Questo prodotto è progettato solo per uso interno e solo una persona alla volta può sedersi sulla sedia.
- Utilizzare questo prodotto su una superficie piana, non sedersi sul bordo della sedia per evitare ribaltamenti.
- Non esporre il prodotto alla luce diretta del sole, non lasciare il prodotto accanto a oggetti appuntiti per evitare eventuali danneggiamenti.
- Prima di utilizzare il prodotto, assicurarsi che tutte le viti e le componenti siano ben fissate. Se dopo un periodo di utilizzo, certe componenti iniziano ad allentarsi, procedere a fissarle nuovamente.
- La capacità di carico massimo di questo prodotto è di 1136 kg.

Avvertenze

- Questo prodotto contiene piccole parti, non lasciare che i bambini partecipino al processo di montaggio per evitare il rischio di ingestione accidentale.
- Una volta terminato il montaggio posizionare l'imballaggio in un luogo fuori dalla portata dei bambini, in particolar modo dei neonati. L'imballaggio contiene parti come TNT, sacchetti di plastica, pluriball che possono causare pericoli imprevisti come il soffocamento.

Assistenza post-vendita

- Se avete qualsiasi problema, si prega di contattare il nostro servizio clienti attraverso il canale d'acquisto in cui è stato effettuato l'ordine.

ES

Acerca del manual

- Lea las siguientes instrucciones detenidamente y utilice el producto correctamente.
- Si entrega el producto a un tercero, conserve estas instrucciones y entréguelas.
- Para que tenga una vista previa clara y resumida, no hemos descrito todos los escenarios posibles y los detalles de instalación relativos. Si necesita más información y ayuda, comuníquese con nosotros.

Notas

- Antes del montaje, consulte bien el manual de instalación y asegure que todos los componentes estén presentes. Si falta alguna pieza, póngase en contacto con nosotros.
- Para evitar rayar el suelo durante el montaje, se recomienda poner un cojín suave o una capa de espuma.
- Este producto solo se puede usar como silla, por favor no se pare sobre la silla como una escalera de mano.
- Para ajustar la altura: Levanta la palanca de la derecha ubicada bajo el asiento y cuando el asiento llega a la altura adecuada, la suelta y la altura se fijará .
- No caliente la hidráulica ni la deshaga. Si necesita cambiar o repararla, por favor opere bajo la guía de profesionales.

- Este producto solo se puede usar en interiores y solo permite una persona al usar.
- Coloque el taburete en el suelo plano y para evitar la inclinación, no se siente sólo en la parte del borde del asiento.
- No exponga este producto al sol durante mucho tiempo y para evitar daños, no lo toque con objetos agudos.
- No usa este producto hasta que haya asegurado que todos los tornillos y componentes están bien apretados. Si los tornillos están flojos después de usar un tiempo, se puede volver a apretarlos para fijar.
- El soporte máximo del producto es 1136kg.

Advertencias

- Por favor no deje al niño participar en el proceso de montaje porque hay pequeños accesorios que podrían ser tragados accidentalmente por los niños.
- Por favor deja los embalajes fuera del alcance de los niños, sobre todo, a los bebés. El textil no tejido, bolso plástico incluidos en el embalaje podrán causar peligros imprevistos, por ejemplo: asfixia.

Servicio postventa

- Si tiene alguna pregunta, por favor comuníquese con nuestro equipo de servicio al cliente a través de la plataforma de compra de pedidos correspondientes.

JP

ご利用ガイド

* 本製品を正しくご使用いただくため、以下の注意事項をよくお読みください。
* 本製品を他の方へ贈答される場合は、本注意事項を同封し、お受け取り者様にも必ずお伝えください。
* 分かりやすく簡潔にご案内するため、想定されるすべてのシナリオや設置の詳細については記載しておりません。追加の情報やサポートが必要な場合は、お気軽にお問い合わせください。

注意事項

* 組み立て前に、取扱説明書に従いすべての部品が揃っており、破損がないかご確認ください。部品が不足または破損している場合は、組み立てを行わず、速やかにお問い合わせください。
* 床の傷を防ぐため、カーペットなどの柔らかい面の上で組み立て作業を行ってください。
* 本製品は着座専用です。踏み台代わりに椅子の上に乗らないでください。
* 高さ調節：シート下のレバーを操作して高さを調節し、お好みの位置でレバーを離してください。自動的にその位置にロックされます。
* ガスシリンダー（ガス圧棒）の加熱や分解は絶対にしないでください。交換や修理が必要な場合は、必ず専門家の指導のもとで行ってください。
* 本製品は屋内専用であり、一度に1名のみが着座することを想定しています。
* 椅子は平らな床の上でご使用ください。転倒の恐れがあるため、椅子の端には座らないでください。
* 直射日光に当てないでください。また、破損を防ぐため鋭利な物体から遠ざけてください。
* ご使用前に、すべての部品が確実に固定されていることを確認してください。ご使用中に部品の緩みが見つかった場合は、再度締め直してください。
* 本製品の耐荷重は最大1136kgです。

警告

* 組み立て中は、小さな部品の誤飲を防ぐため、お子様を近づけないでください。
* 組み立て完了後は、包装資材をお子様（特に乳幼児）の手の届かない場所に保管してください。包装内の不織布やビニール袋、エアキャップなどによる窒息などの事故を防ぎます。

カスタマーサービス

* ご不明な点がございましたら、ご購入いただいたプラットフォームのカスタマーサポートまでお問い合わせください。

PT

Guia Geral

- Leia atentamente as instruções abaixo e use este produto corretamente.
- Se comprou este produto como presente, guarde estas instruções e envie-as ao destinatário.
- Para oferecer uma visão geral clara e concisa, não descrevemos todos os cenários e detalhes de instalação possíveis. Se precisar de mais informações e assistência, por favor, contacte-nos.

Precauções

- Antes da instalação, verifique se todas as peças estão completas e em bom estado de acordo com o manual. Se houver peças em falta ou danificadas, não prossiga com a instalação e contacte-nos o mais rapidamente possível.
- Para proteger o seu chão de riscos, instale este produto sobre uma superfície macia (como um tapete).
- Este produto destina-se exclusivamente a uso para sentar. Não pise o assento nem o utilize como escada.
- Ajuste de altura: Pode puxar a alavanca sob o assento para ajustar a altura e soltá-la na posição desejada. O mecanismo bloqueará automaticamente nessa posição.
- Não aqueça nem desmonte o cilindro a gás. Se precisar de substituição ou reparação, faça-o sob a orientação de profissionais qualificados.
- Este produto é destinado apenas para uso interno e suporta apenas uma pessoa sentada de cada vez.
- Utilize a cadeira num piso plano e não se sente na borda do assento para evitar inclinação ou tombamento.
- Não exponha este produto à luz solar intensa e mantenha-o afastado de objetos pontiagudos para evitar danos.
- Antes de usar, certifique-se de que todos os componentes estão bem fixados. Se alguma peça ficar solta durante o uso, aperte-a novamente.
- A capacidade de carga deste produto é de até 1136 quilogramas.

Aviso

- Mantenha as crianças afastadas durante a instalação para evitar que engulam pequenas peças.
- Após a conclusão da instalação, guarde as embalagens fora do alcance das crianças (especialmente bebés), a fim de prevenir acidentes como asfixia causados por materiais como tecido não tecido, sacos de plástico e plástico-bolha presentes na embalagem.

Atendimento ao Cliente

- Em caso de dúvidas, por favor, contacte a nossa equipa de atendimento ao cliente através da plataforma de compra correspondente.