N737P184504
N737P184505

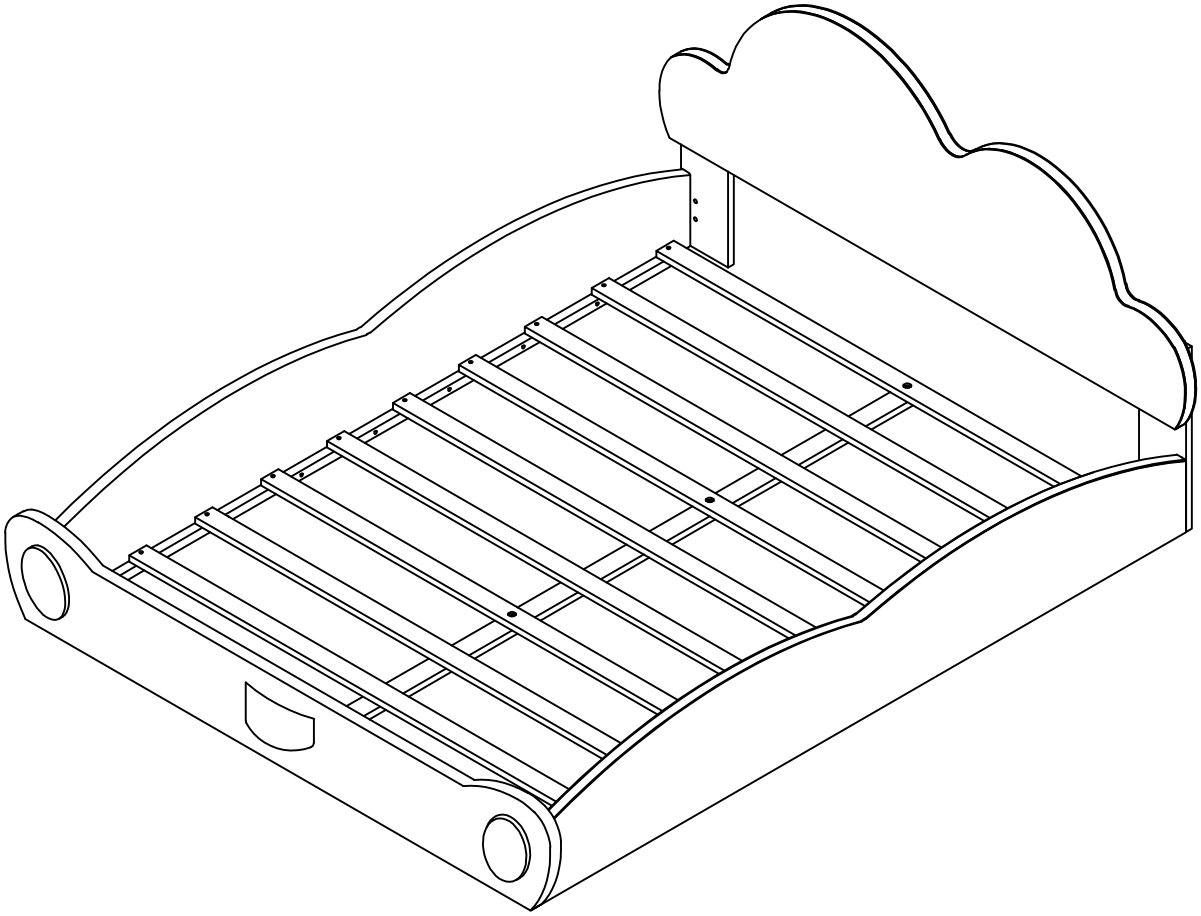

ASSEMBLYINSTRUCTIONS

INSTRUCTIONSDE MONTA

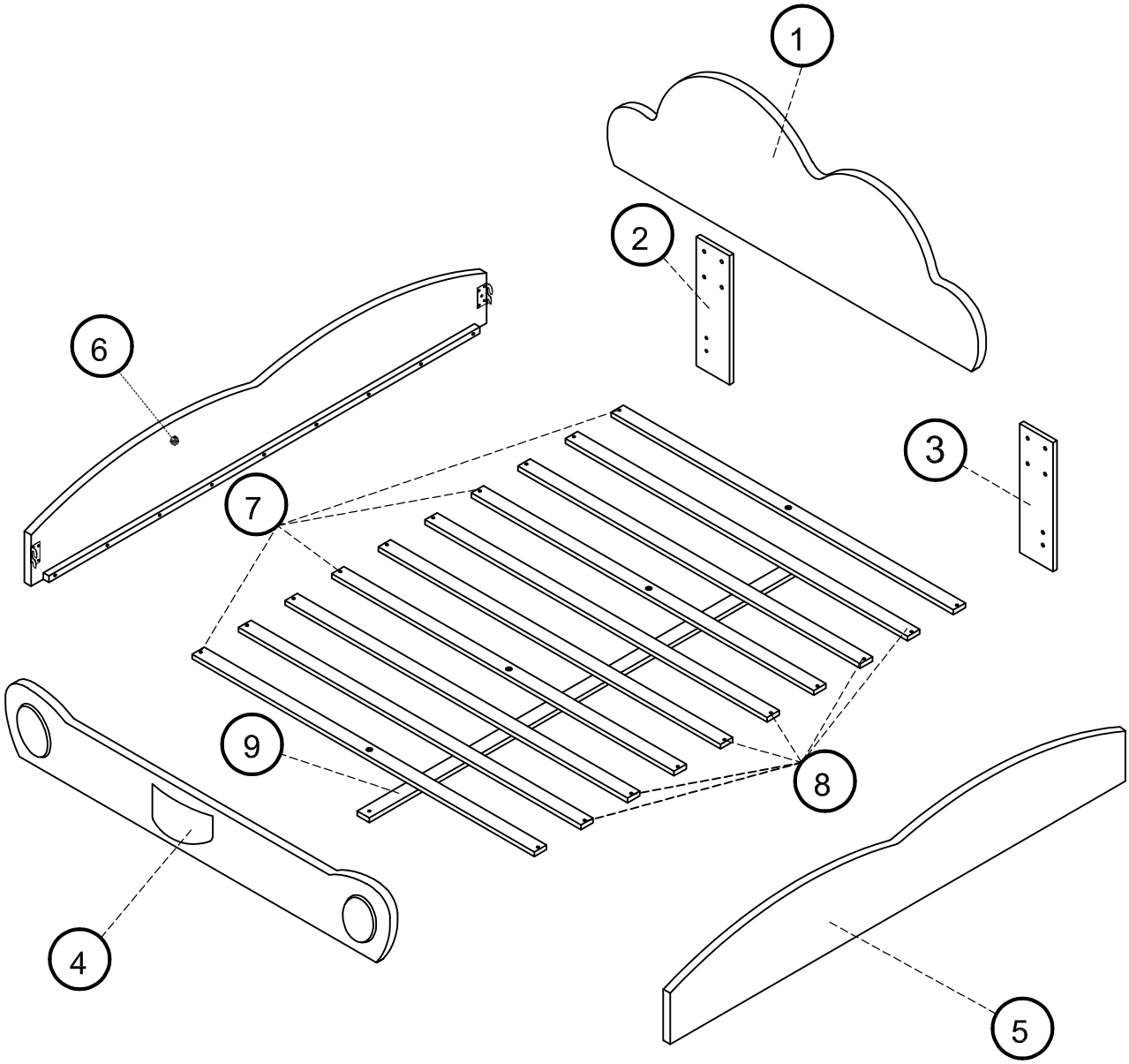
1
2
3
4
5
6
7
8
9

PARTS
LES PIÈCES

N737P184504

check that you've received all parts listed below
vérifiez que vous avez reçu toutes les pièces répertoriées ci-dessous

1x1

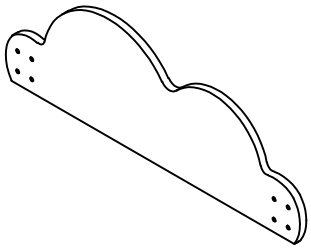

Head Board
Tête de lit

2x1

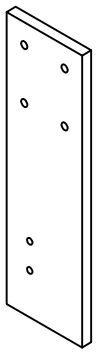

Head Leg left
Tête Jambe gauche

3x1

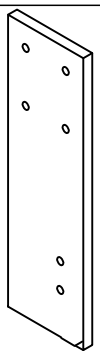

Head Leg Right
Tête Jambe Droite

8x6

Slats
Lattes

7x4

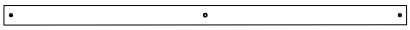

Slats
Lattes

HARDWARE
MATÉRIEL

PARTS
LES PIÈCES

N737P184505

check that you've received all parts listed below
vérifiez que vous avez reçu toutes les pièces répertoriées ci-dessous

9x1

Support Slat
Latte de support

4x1

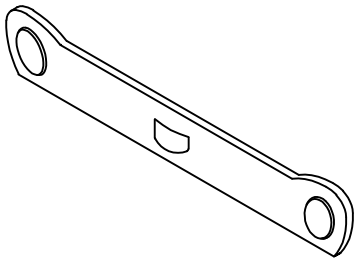

Foot Board
Planche à pied

5x1

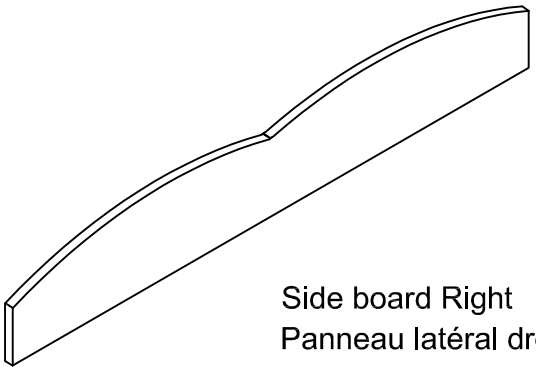

Side board Right
Panneau latéral droit

6x1

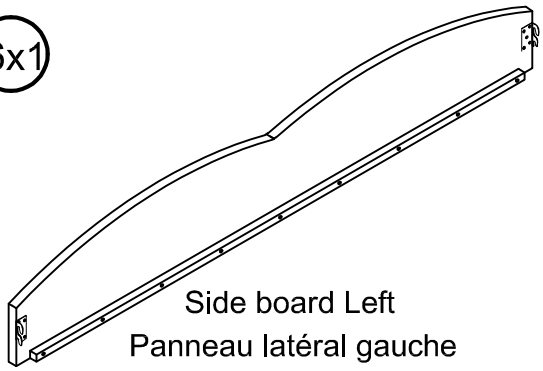

Side board Left
Panneau latéral gauche

HARDWARE LIST
LISTE DU MATÉRIEL

NEIN NON	AUSBLICK PERSPECTIVES	BESCHR/DESCRIPTION	MENGE FOULE
A		Bolts (Boulons) Ø 5/16" x 30 mm	12pcs
B		Bolts (Boulons)Ø 5/16" x 60 mm	8 pcs
C		Plain washer(Rondelle plate) Ø19x1.5 mm	20 pcs
D		Spring washer (Rondelle élastique) Ø13x1 mm	20 pcs
E		Allen key (clé Allen) 80x30x4 mm	1 pcs
F		Screws(Des vis) Ø4x30 mm	20pc
G		Leveler (Niveleur) Ø1/4x20 mm	3 pcs

STEP1
ÉTAPE 1

B x 4	C x 4	D x 4	E x 1	

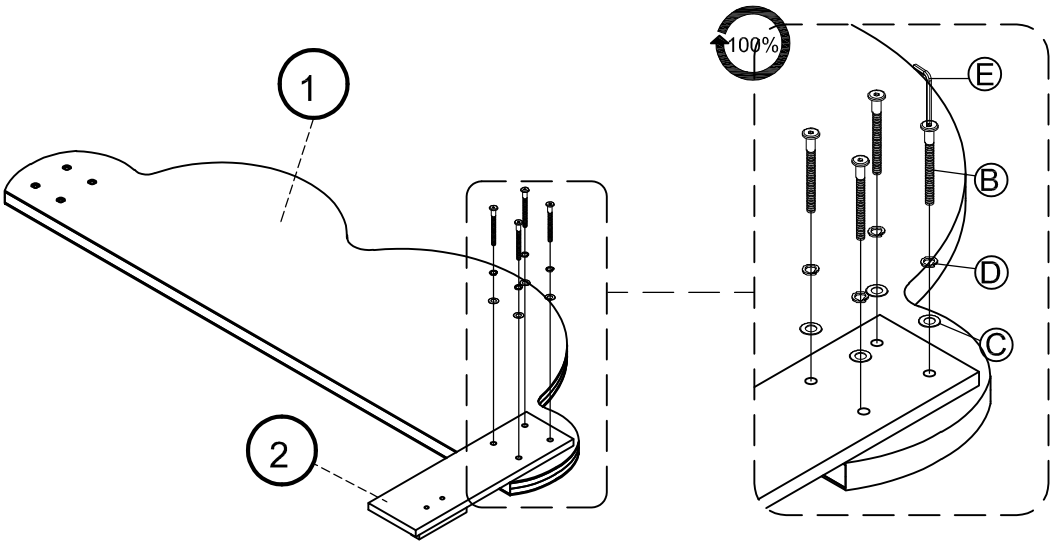

STEP2
ÉTAPE 2

B x 4	C x 4	D x 4	E x 1	

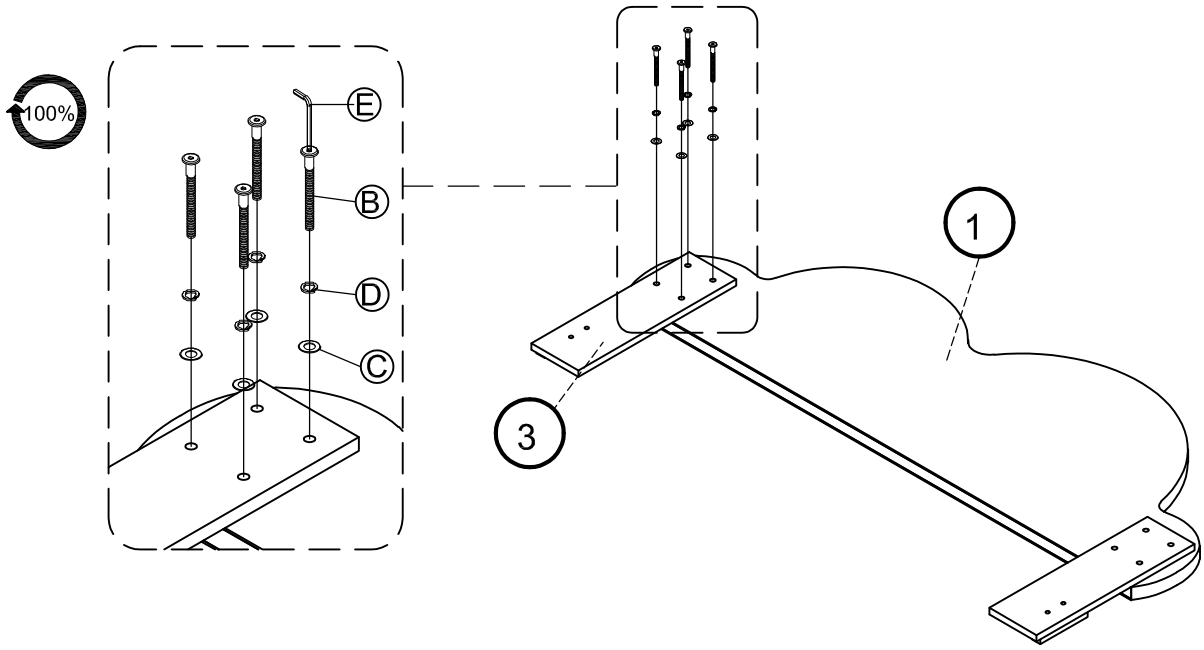

STEP 3
ÉTAPE 3

A x 4	Cx 4	D x 4	Ex 1	

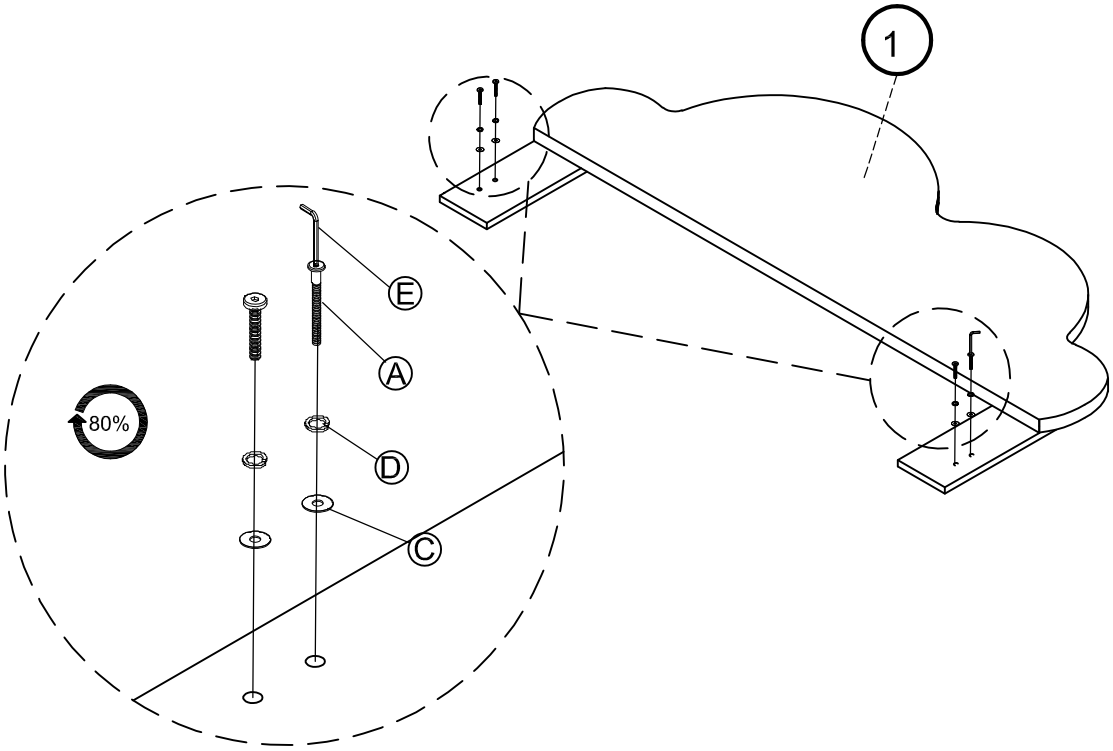

STEP 4
ÉTAPE 4

A x 4	Cx 4	D x 4	Ex 1	

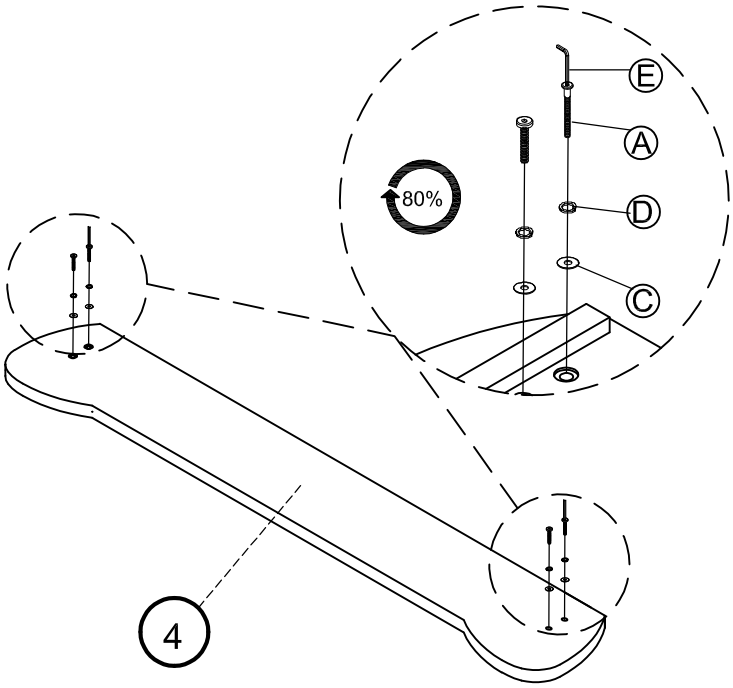

STEP 5
ÉTAPE 5

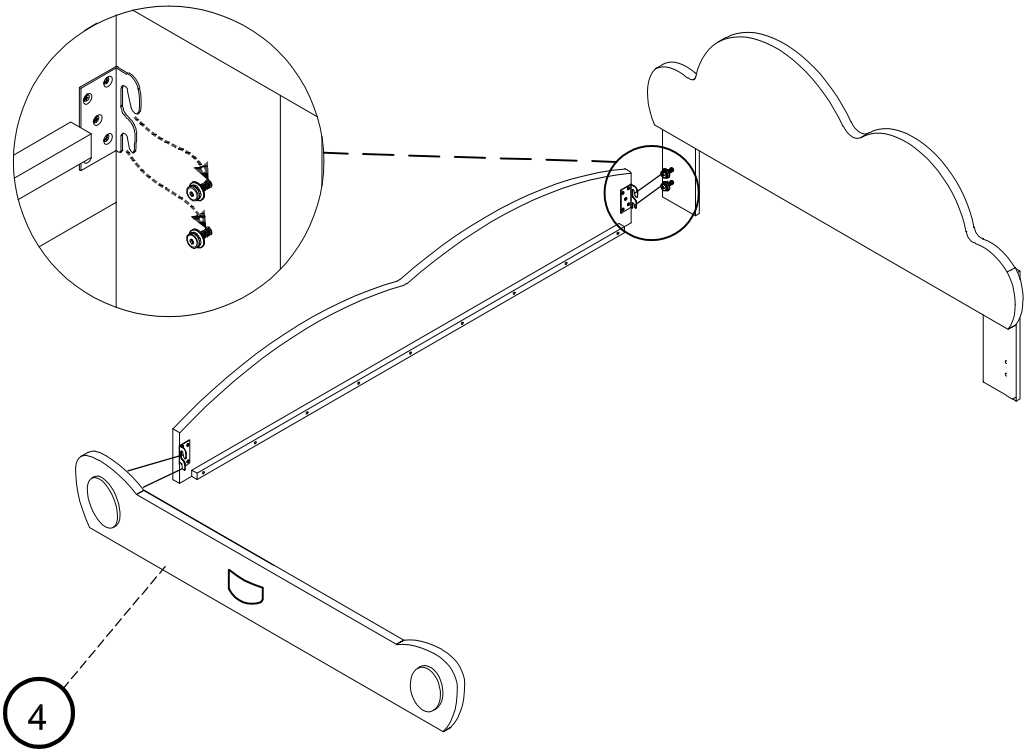

STEP 6
ÉTAPE 6

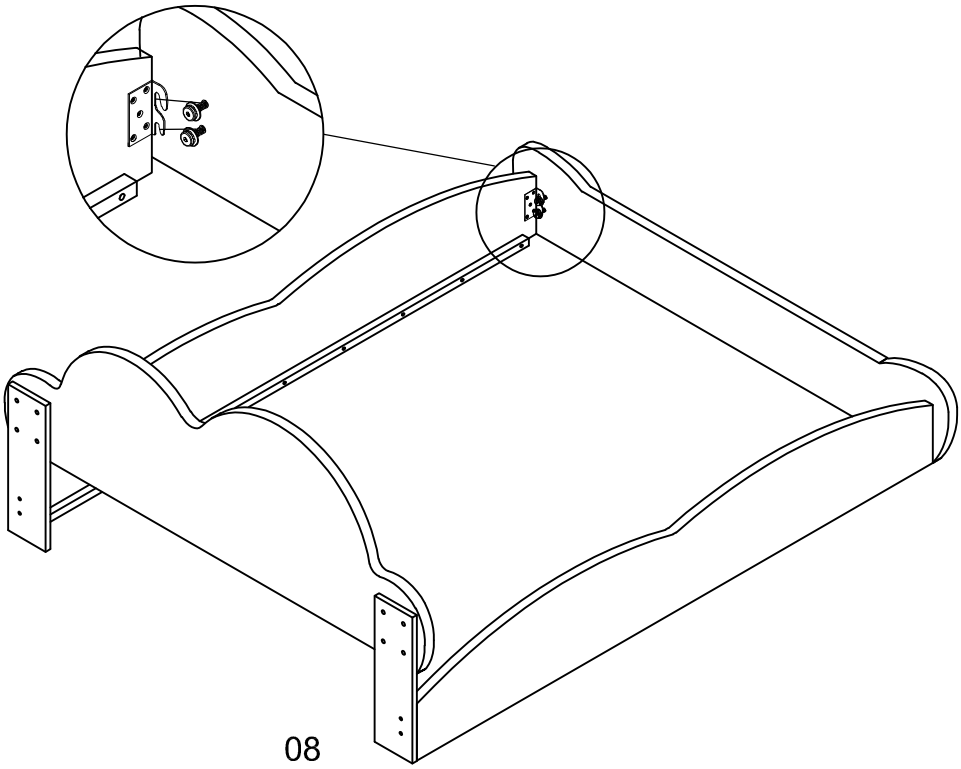

STEP 7
ÉTAPE 7

E x 1				

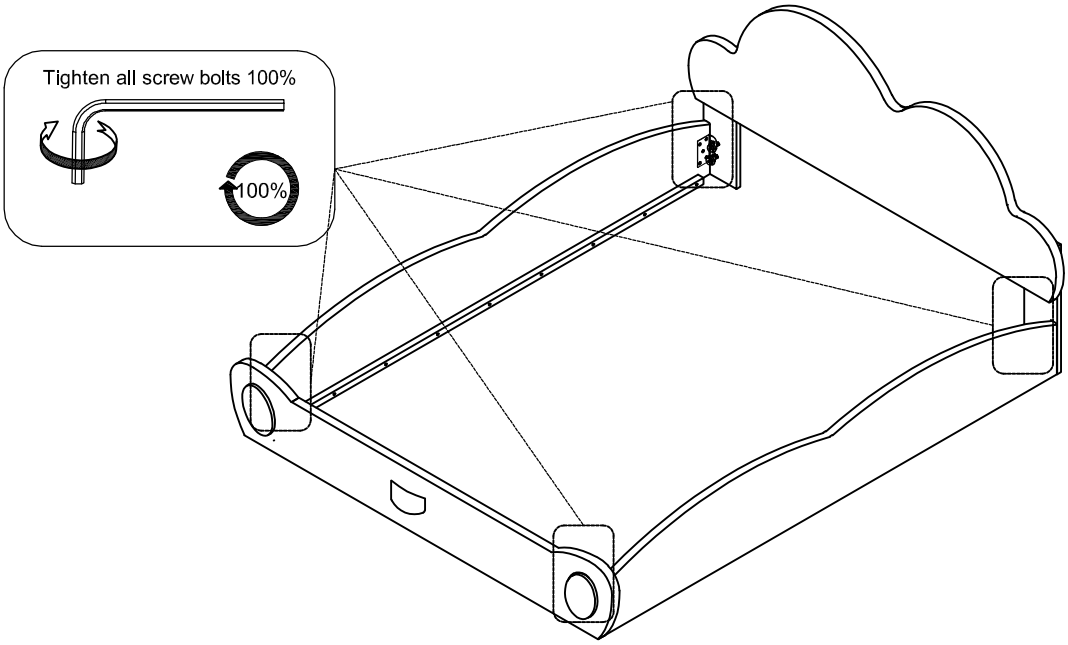

STEP 8
ÉTAPE 8

A x 4	C x 4	D x 4	E x 1	G x 3
				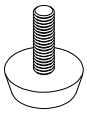

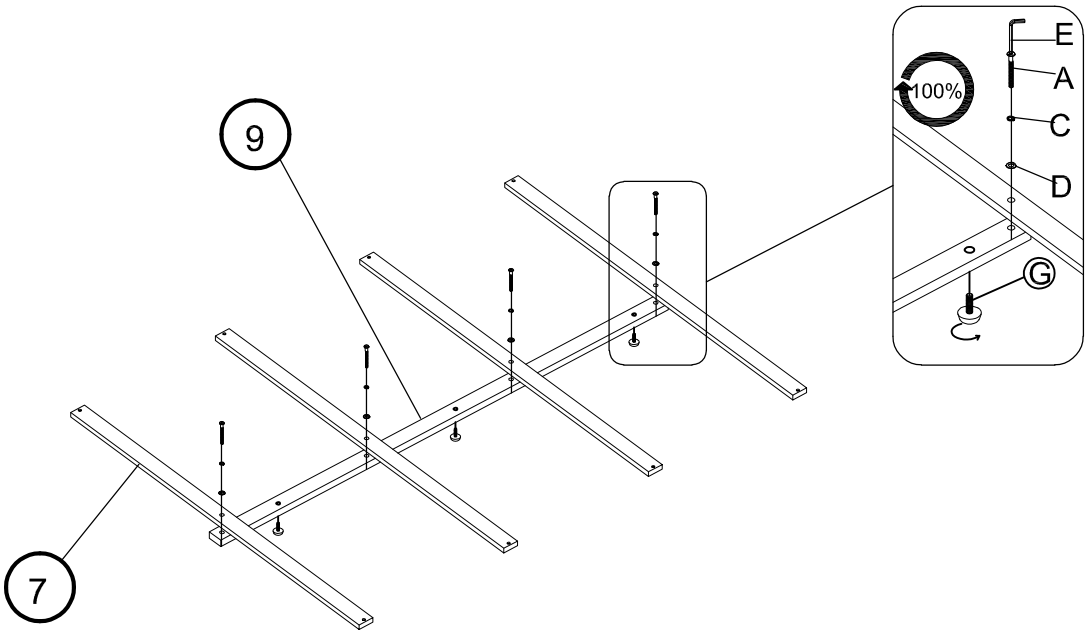

STEP 9
ÉTAPE 9

Fx 20				
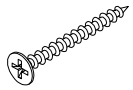				

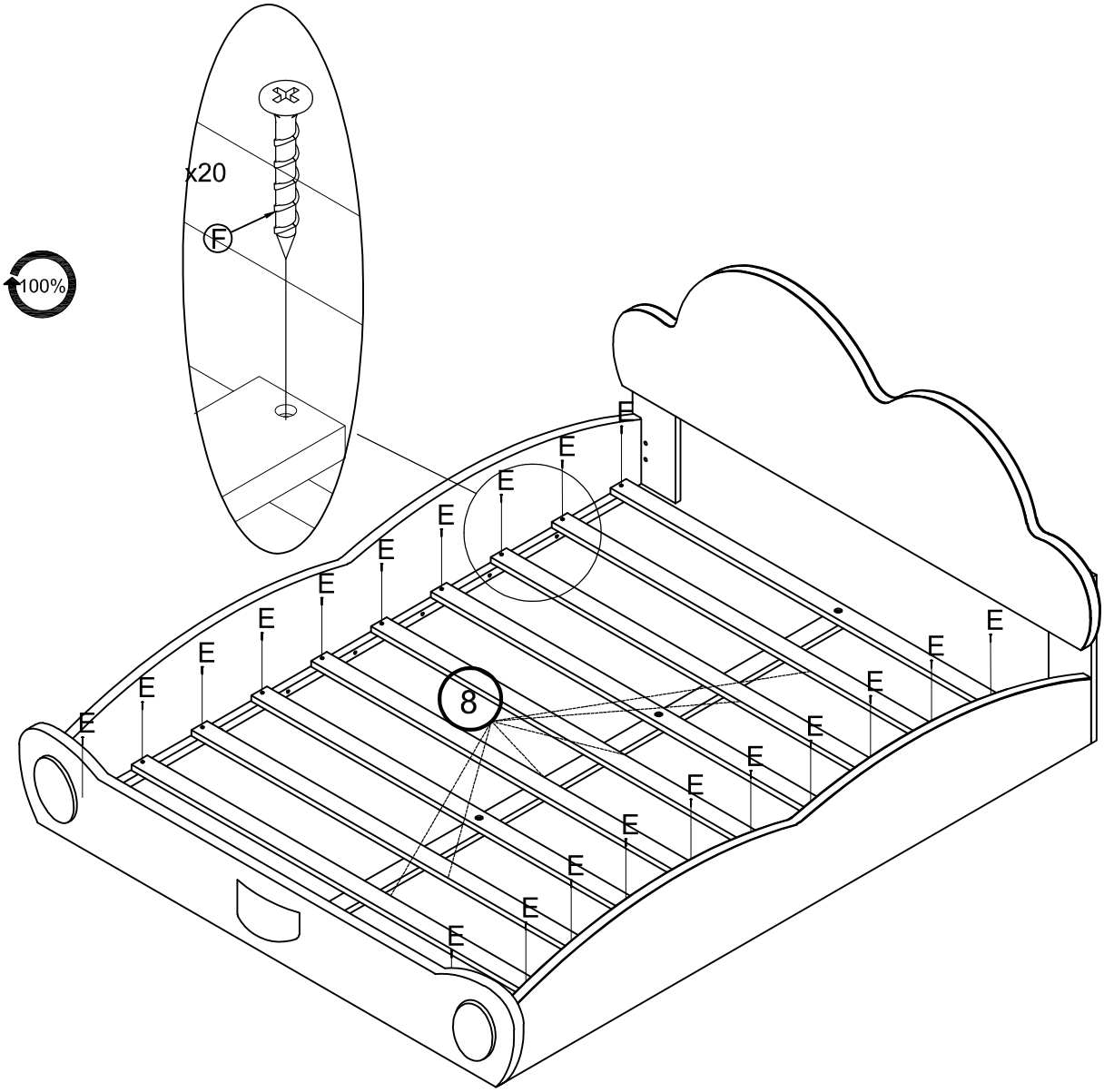
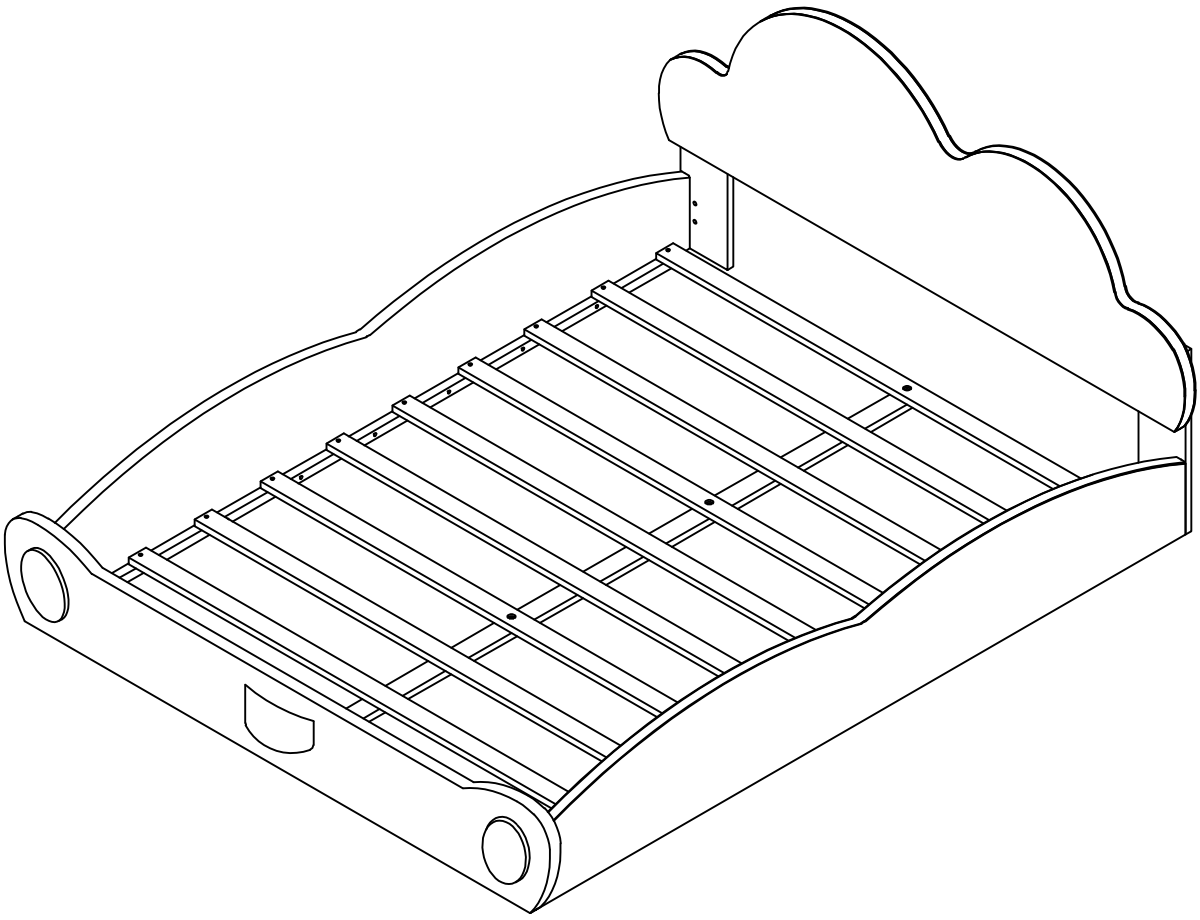
FINISH
FINITION