IN250300055V01_GL

837-602V02

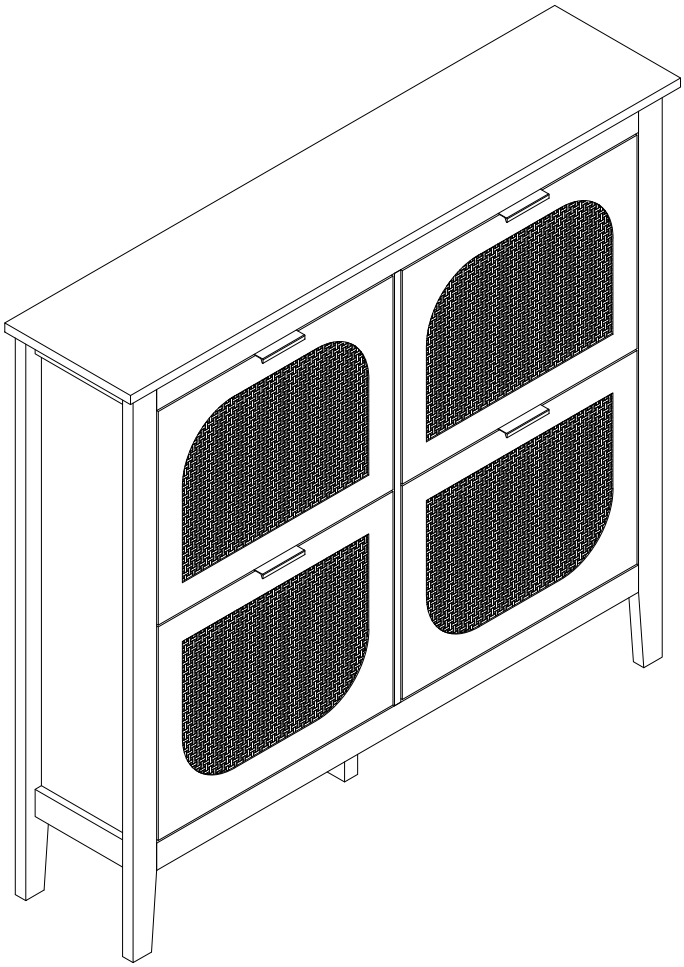



***EN*_IMPORTANT, RETAIN FOR FUTURE REFERENCE: READ CAREFULLY.**

***FR*_IMPORTANT:A LIRE ATTENTIVEMENT ET À CONSERVER POUR CONSULTATION ULTÉRIEURE.**

***ES*_IMPORTANTE, LEA Y GUARDE PARA FUTURAS REFERENCIAS.**

***PT*_IMPORTANTE, RETER PARA REFERÊNCIA FUTURA: LEIA ATENTAMENTE.**

DE_WICHTIG! SORFGFÄLTIG LESEN UND FÜR SPÄTERES NACHSCHLAGEN AUFBEWAHREN.

***IT* _ IMPORTANTE! CONSERVARE IL PRESENTE MANUALE PER FUTURO RIFERIMENTO E LEGGERLO ATTENTAMENTE.**

IF HAVE THIS ACCESSORY

NOTE DIFFERENT MODELS

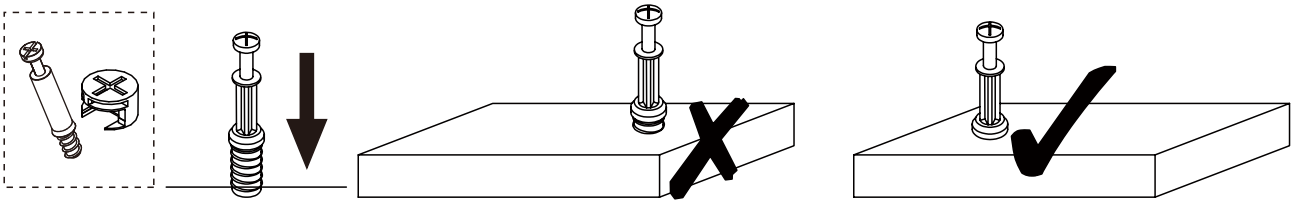

***EN*_QUICKFIT:**Tighten quickfit until shoulder is flush with panel.Do not overtighten or undertighten.
***FR*_RACCORD RAPIDE**:Faites serrer le raccord rapide jusqu'à ce que l'épaulement soit parfaitement encastré dans le panneau. Il ne faut ni trop serrer ni insuffisamment serrer.
***ES*_QUICKFIT**:Apriete quickfit hasta que el hombre se descargue con el panel. NO lo sobreapriete ni lo apriete poco.
***PT*_AJUSTE RÁPIDO:** Aperte o ajuste rápido até estar nivelada com o painel. Não apertar demasiado ou excessivamente.
***DE*_QUICKFIT**:Ziehen Sie den Quickfit fest, bis die Schulter mit der Platte bündig ist. Bitte nicht zu fest oder zu schwach anziehen.
***IT*_MONTAGGIO RAPIDO**:Stringere il montaggio rapido fino a quando la spalla è a filo con il pannello, non stringere troppo o troppo poco.

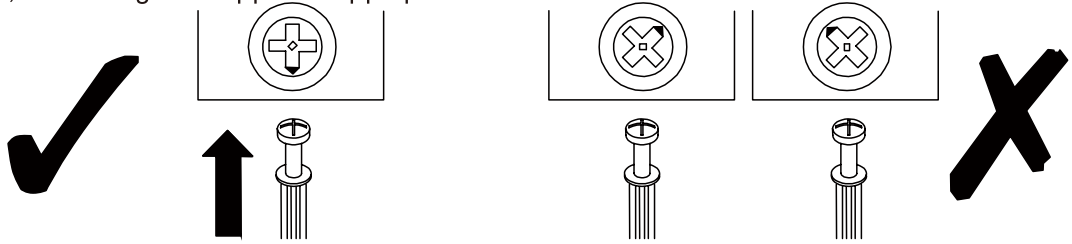

***EN*_CAM LOCK:**When fitting cam lock, ensure starting position is correct before you insert connecting quickfit.
***FR*_SERRURE BATTEUSE**:Avant d'insérer la serrure batteuse, veillez à la bonne orientation avant d'insérer le raccord rapide.
***ES*_CIERRE DE LA CÁMARA**:Cuando instale el cierre de la cámara, asegúrese de que la posición de inicio es correcta antes de que inserte el quickfit conector.
***PT*_BLOQUEIO:** Ao instalar o bloqueio, assegurar-se de que a posição inicial está correcta antes de inserir o encaixe de ligação rápida.
***DE*_CAM-LOCK**:Achten Sie bei der Montage des Cam-Locks auf die richtige Ausgangsposition, bevor Sie den Quickfit einsetzen.
***IT*_BLOCCAGGIO A CAMMA**:Quando si monta il bloccaggio a camma, assicurarsi che la posizione iniziale sia corretta prima di inserire il montaggio rapido di collegamento.

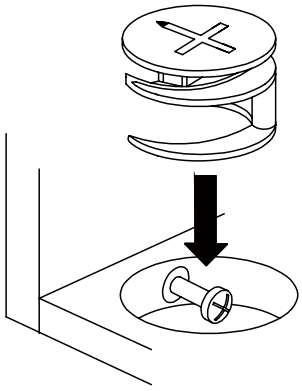

***EN*_**Quickfit head should be in the centre of the cam lock when the two panels are joined.
Cam lock should be inserted before quickfit.
***FR*_**Lorsque les deux panneaux sont assemblés, la tête du raccord rapide doit reposer au centre de la serrure batteuse.
Il faut insérer la serrure batteuse avant le raccord rapide.
***ES*_**El cabezal del quickfit debe estar en el centro del cierre de la cámara cuando se unan los dos paneles.
Se debe insertar el cierre de la cámara antes que el quickfit.
***PT*_**A cabeça de ajuste rápido deve estar no centro da fechadura quando os dois painéis estão unidos.
A fechadura de cames deve ser inserida antes de ser rápida.
***DE*_**Der Quickfit-Kopf sollte sich in der Mitte des Cam-Locks befinden, wenn die beiden Platten zusammengefügt sind.
Der Cam-Lock sollte vor dem Quickfit eingesetzt werden.
***IT*_**La testa del montaggio rapido deve trovarsi al centro del bloccaggio a camma quando i due pannelli sono uniti.
Il Bloccaggio a Camma deve essere inserito prima del montaggio rapido.

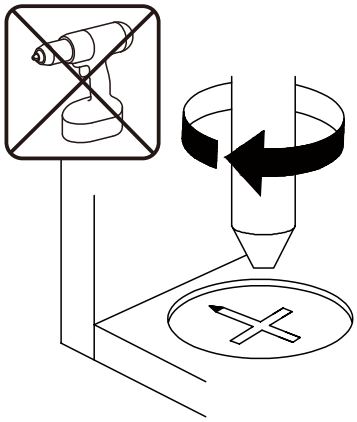

***EN*_**Turn cam lock clockwise to tighten.
***FR*_**Faites tourner la serrure batteuse dans le sens des aiguilles d'une montre pour la resserrer.
***ES*_**Gire el cierre de la cámara en sentido horario para apretarlo.
***PT*_**Rodar o bloqueio no sentido dos ponteiros do relógio para o apertar.
***DE*_**Drehen Sie den Cam-Lock im Uhrzeigersinn, um ihn festzuziehen.
***IT*_**Ruotare il bloccaggio a camma in senso orario per stringere.

IF HAVE THIS ACCESSORY

NOTE DIFFERENT MODELS

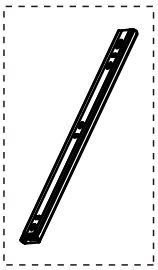

***EN*_NOTE:** Pull inner and outer drawer runners apart before fixing them to panels.
***FR*_REMARQUE:** Avant de fixer les glissières de tiroir aux panneaux, tirez vers l'extérieur et poussez vers l'intérieur de chacun des tiroirs.
***ES*_NOTA:** retire los rieles interiores y exteriores antes de fijarlos a los panales.
***PT*_**NOTA: Separar as corrediças das gavetas interiores e exteriores antes de fixar para os painéis.
***DE*_HINWEIS:** Ziehen Sie die inneren und äußeren Schubladenführung auseinander, bevor Sie sie an den Platten befestigen.
***IT*_NOTA:** Separare le guide interne ed esterne del cassetto prima di fissarle ai pannelli.

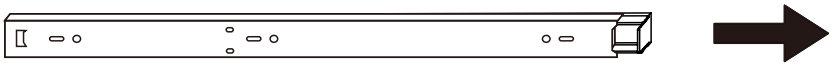

***EN*_**Slide drawer runners apart until the drawer lock can be seen, as shown.
***FR*_**Les glissières de tiroir doivent être ouvertes jusqu'à ce que la serrure du tiroir soit visible, comme indiqué.
***ES*_**Deslice a un lado los rieles del cajón hasta que se pueda ver el cierre del armario, tal y como se muestra.
***PT*_**Deslizam-se as gavetas até?se poder ver o fecho da gaveta, como se mostra.
***DE*_**Schieben Sie die Schubladenführungen auseinander, bis das Schubladenschloss sichtbar ist, gemäß der Abbildung.
***IT*_**Far scorrere le guide del cassetto fino a quando non sia visibile il blocco di scorrimento, come mostrato.

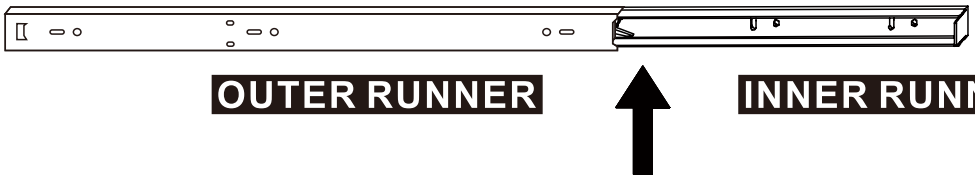

***EN*_**Press and hold the drawer runner lock and then continue to slide drawer runners apart, as shown.
***FR*_**En appuyant et en maintenant le verrouillage des glissières de tiroir, vous pouvez continuer à les écarter l'une de l'autre, comme indiqué.
***ES*_**Mantenga presionado el cierre del riel del cajón y después continúe deslizando a un lado los rieles de los cajones, tal y como se muestra.
***PT*_**Manter pressionado o fecho de gaveta e depois continuar a deslizar as corrediças da gaveta, como mostrado.
***DE*_**Drücken und halten Sie die Verriegelung der Schubladenführung und schieben Sie die Schubladenführungen wie abgebildet weiter auseinander.
***IT*_**Tenere premuto il blocco di scorrimento e quindi continuare a far scorrere la guida, come mostrato.

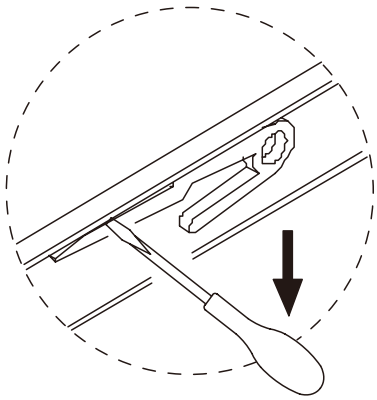

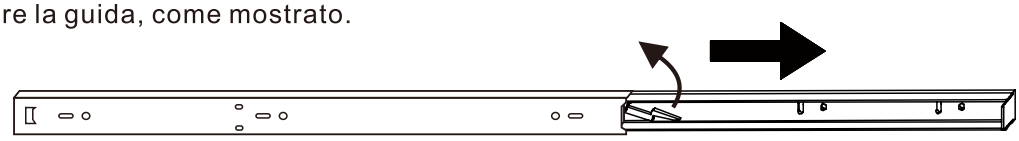

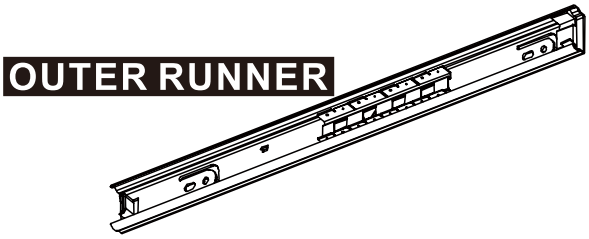

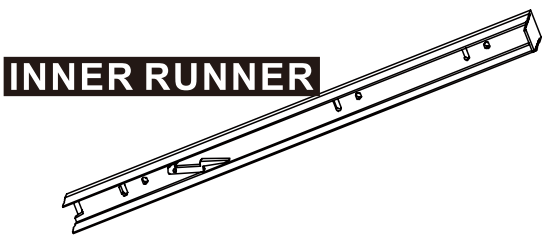

***EN*_**Your inner and outer drawer runners are ready to be fixed to panels.
***FR*_**Il est possible, à présent, de fixer les glissières intérieures et extérieures de vos tiroirs sur des panneaux.
***ES*_**Los rieles interiores y exteriores del cajón están listos para fijarse a los paneles.
***PT*_**As corrediças das gavetas interiores e exteriores estão prontas para serem fixadas nos painéis.
***DE*_**Ihre inneren und äußeren Schubladenführungen sind bereit, an den Platten befestigt zu werden.
***IT*_**Le guide interne ed esterne sono pronte per essere fissate ai pannelli.

IF HAVE THIS ACCESSORY

NOTE DIFFERENT MODELS

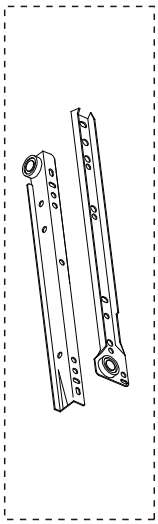

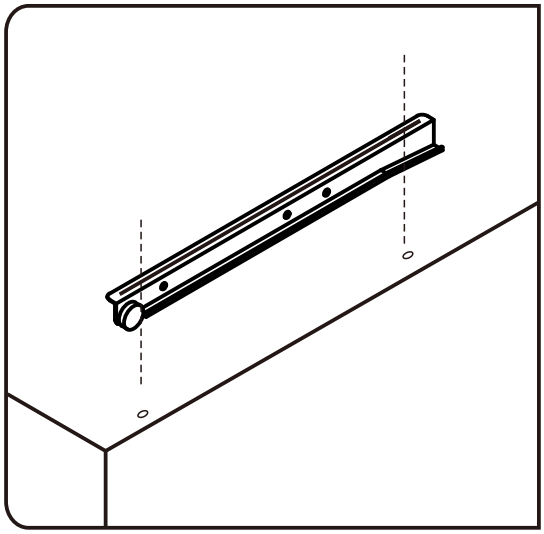

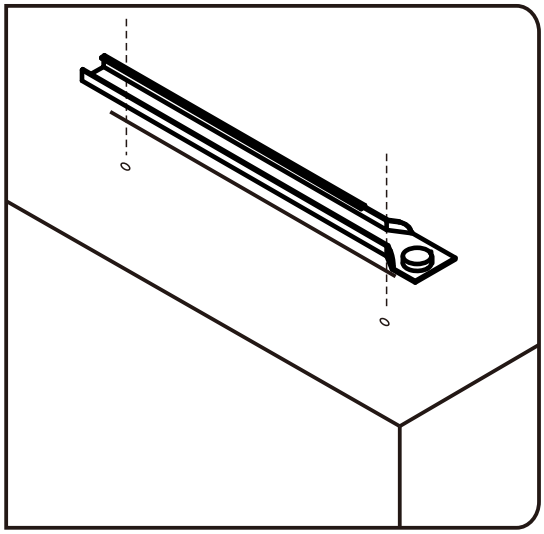

EN_Please find the exact hole for installation, otherwise it will be misaligned.The screws on the drawer slide must be leveled , otherwise it will affect the smoothness of the d rawer.
FR_Identifiez le trou exact pour l'installation, sinon il sera mal aligné. Les vis de la glissière du tiroir doivent être nivelées, sinon cela affectera le fonctionnement du tiroir.
ES_Al instalar, encuentre el orificio exacto; de lo contrario, estará desalineado. Los tornillos en las correderas del cajón deben estar nivelados, de lo contrario, afectará la suavidad al deslizar el cajón.
PT_Por favor encontre o orifício exacto para instalação, caso contrário será desalinhado. Os parafusos na corrediça da gaveta devem ser nivelados, caso contrário afectará a suavidade da abertura da gaveta.
DE_Bitte finden Sie das genaue Loch für die Installation, sonst wird es falsch ausgerichtet werden. Die Schrauben an der Schubladenführung müssen nivelliert werden, da sonst die Leichtgängigkeit der Schublade beeinträchtigt wird.
IT_individuare il foro esatto per l'installazione, altrimenti ci sarà un disallineamento. Le viti sulla guida del cassetto devono essere allineate, altrimenti influirà sulla scorrevolezza del cassetto.

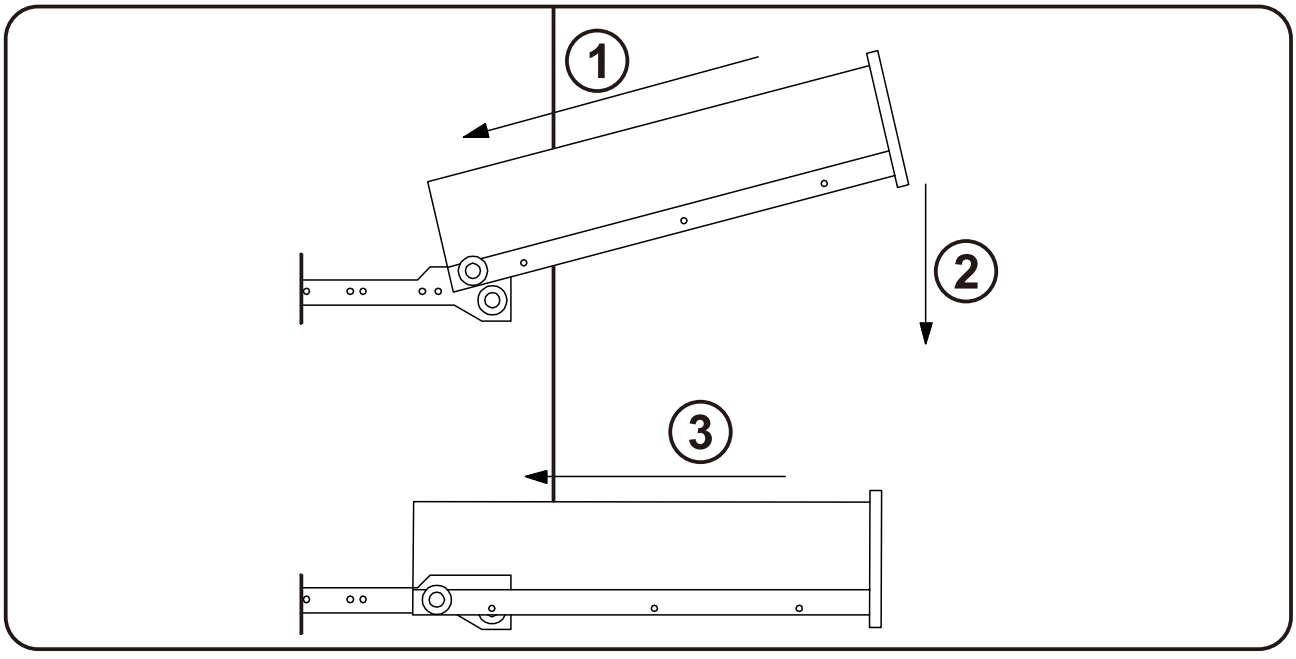

EN_Be careful to push in the board when the both sides slide way been aligned.
FR_Prenez soin d'enfoncer la planche lorsque les deux côtés de la glissière sont alignés.
ES_Empuje con cuidado el tablero después de que los dos lados se hayan alineado.
PT_Ter o cuidado de empurrar a placa quando os dois lados estiverem alinhados.
DE_Achten Sie darauf, dass Sie die Platte einschieben, wenn die beiden Seiten so ausgerichtet sind, dass sie gleiten.
IT_Fare attenzione quando si spinge il cassetto quando le due guide di scorrimento sono state allineati.

IF HAVE THIS ACCESSORY

NOTE DIFFERENT MODELS

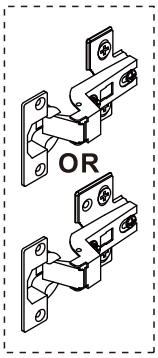

EN_It may be necessary to adjust the hinges so that the doors align.Use the instructions below as a guide.
FR_Il est parfois nécessaire d'ajuster les charnières pour un meilleur alignement des portes. Servez-vous des instructions ci-dessous comme guide.
ES_Puede que sea necesario ajustar los quicios de forma que se alineen las puertas. Use las instrucciones que aparecen debajo como guía.
PT_Pode ser necessá?rio ajustar as dobradiças para que as portas fiquem alinhadas. Utilizar as instruções abaixo como guia.
DE_Möglicherweise müssen Sie die Scharniere so einstellen, dass die Türen ausgerichtet sind. Verwenden Sie die nachstehenden Anweisungen als Leitfaden.
IT_Potrebbe essere necessario regolare le cerniere in modo che le porte siano allineate. Per fare ciò attenersi alle istruzioni sottostanti.

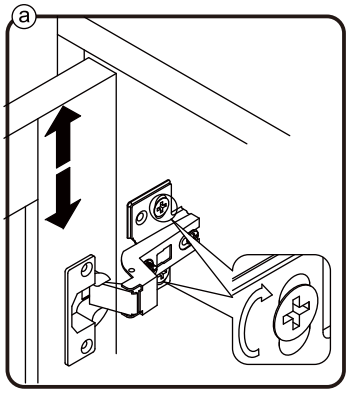

EN_To adjust the door vertically loosen the screw asshown and move up and down as needed.
FR_Si vous souhaitez régler la porte **verticalement**, desserrez la vis comme indiqué et déplacez la porte de haut en bas selon les besoins.
ES_Para ajustar la puerta **verticalmente** afloje el tornillo tal y como se muestra y muévalo hacia arriba o hacia abajo según sea necesario.
PT_Para ajustar a porta na vertical, soltar o parafuso mostrado e mover-se para cima e para baixo, conforme necessário.
DE_Um die Tür **vertikal** auszurichten, lösen Sie die Schraube wie abgebildet und bewegen Sie sie nach Bedarf nach oben oder nach unten.
IT_Per allineare la porta **verticalmente** allentare la vite come mostrato e spostarla in alto o in basso secondo necessità.

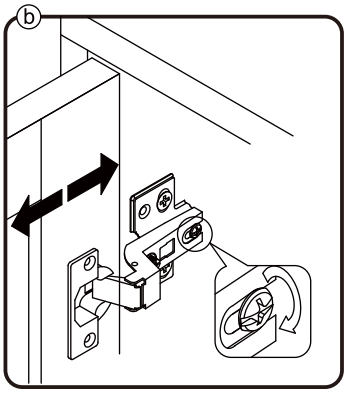

EN_To adjust the gap from the door to the main frame turn the screw clockwise or anti-clockwise as needed.
FR_Si vous souhaitez ajuster **l'écart** entre la porte et le cadre principal, tournez la vis dans le sens des aiguilles d'une montre ou dans le sens inverse, si nécessaire.
ES_Para ajustar el **espacio** desde la puerta al marco principal, gire el tornillo en sentido horario o antihorario, según se necesite.
PT_Para ajustar o espaço entre a porta e o quadro principal, rode o parafuso no sentido dos ponteiros do relógio ou anti-horário, conforme necessário.
DE_Um den **Abstand** von der Tür zum Hauptrahmen auszurichten, drehen Sie die Schraube je nach Bedarf im oder gegen den Uhrzeigersinn.
IT_Per regolare lo **spazio** tra la porta e il telaio principale, avvitare o svitare la vite secondo necessità.

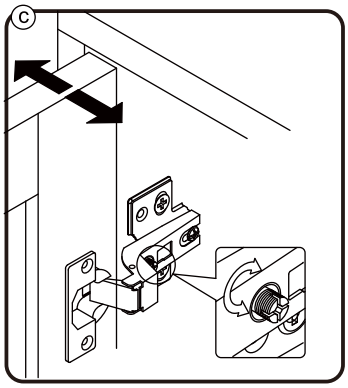

EN_To adjust the door laterally adjust the screw as shown by turning clockwise or anti-clockwise.
FR_Si vous souhaitez ajuster la porte **latéralement**, ajustez la vis comme indiqué en tournant dans le sens des aiguilles d'une montre ou dans le sens inverse des aiguilles d'une montre.
ES_Para ajustar la puerta **lateralmente** ajuste el tornillo tal y como se muestra girándolo en sentido horario y antihorario.
PT_Para ajustar a porta lateralmente ajustar o parafuso, conforme indicado, rodando no sentido dos ponteiros do relógio ou no sentido anti-horário.
DE_Um die Tür **seitlich** auszurichten, stellen Sie bitte die Schraube wie abgebildet durch Drehen im oder gegen den Uhrzeigersinn ein.
IT_Per allineare la porta **lateralmente** regolare la vite come mostrato, avvitandola o svitandola.

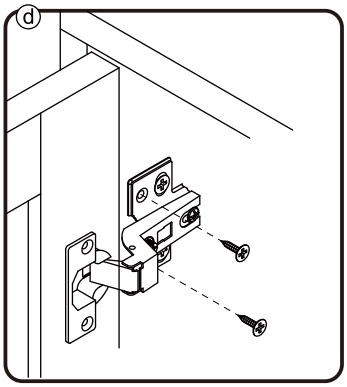

EN_Please fix other screws
FR_Merci de serrer les autres vis.
ES_Fije los demás tornillos
PT_Por favor fixe os outros parafusos
DE_Befestigen Sie bitte die anderen Schrauben
IT_Fissare le altre viti

IF HAVE THIS ACCESSORY

NOTE DIFFERENT MODELS

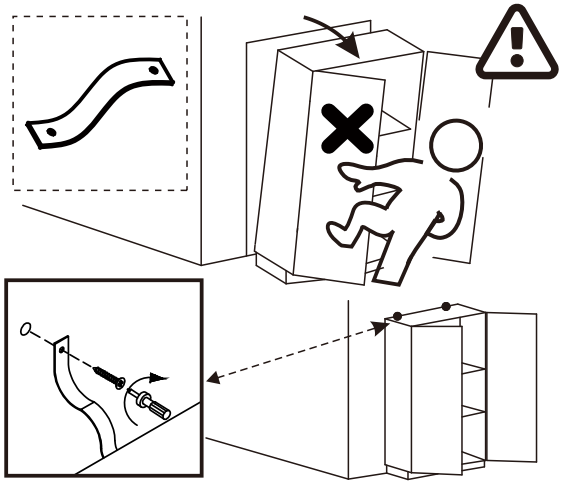

EN_This is anti-dumping belt that fix the product to the wall and it can be used or not follow your needs.
FR_Cette sangle anti-basculement permet de fixer le produit au mur. Elle peut être utilisée ou non selon vos besoins.
ES_Esta es una correa anti-vuelco para fijar el producto a la pared, y según sus necesidades, puede utilizarla o no.
PT_Este é o sistema anti-tombo que fixa o produto à parede e pode ser usado para uma maior segurança.
DE_Dies ist Anti-Sturz-Gurt, um das Gerät an der Wand zu befestigen und es kann je nach Bedarf verwendet oder nicht verwendet werden.
IT_Questa è una cintura anticaduta che fissa il prodotto alla parete e può essere utilizzata o meno a seconda delle vostre esigenze.

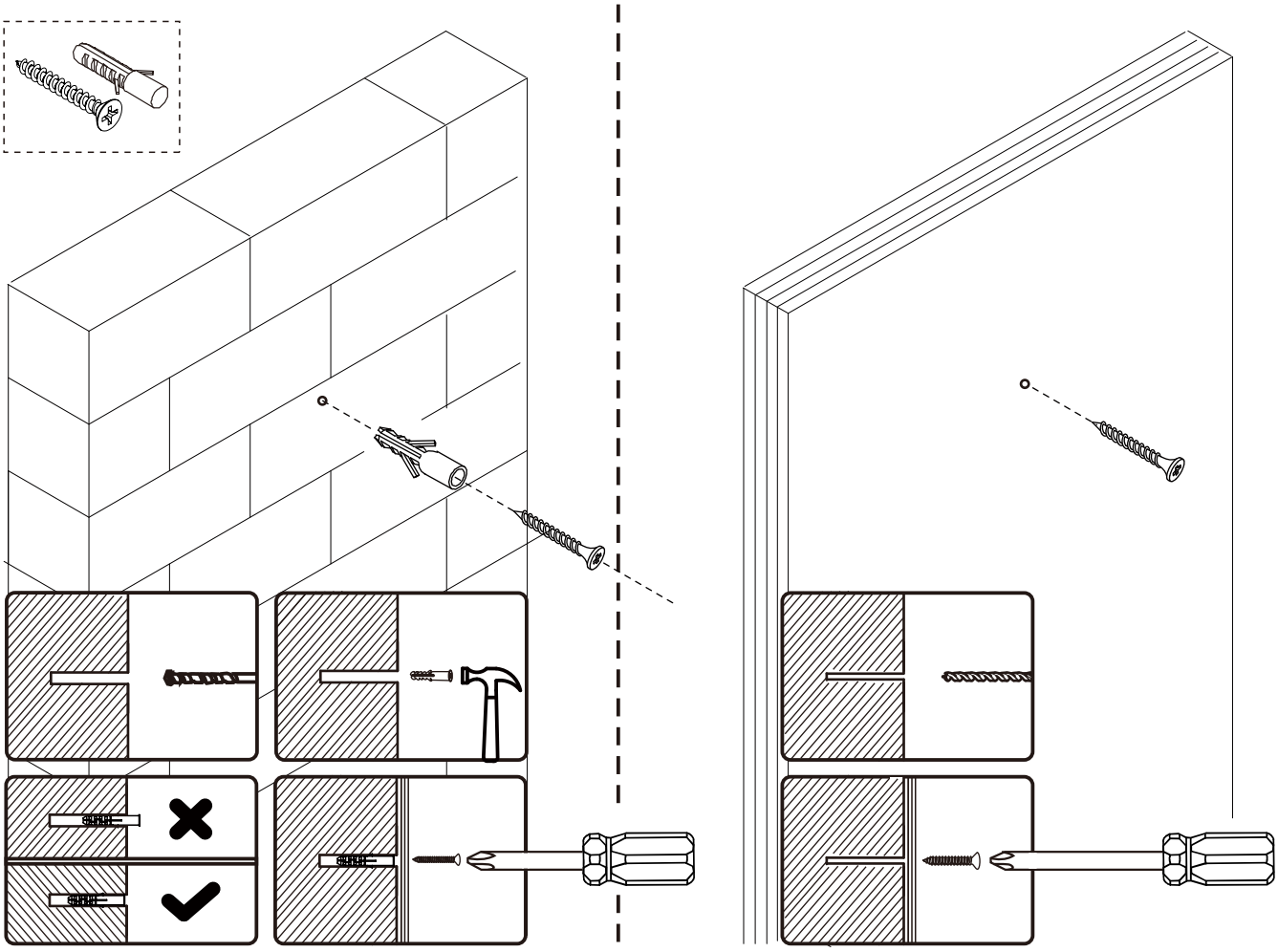

EN_If it is a solid wall, please use expansion and self-tapping screws, if it is a wooden wall, only use self-tapping screws, please do not overtighten the screws
FR_Si le mur est massif, veuillez utiliser des chevilles à expansion et des vis autotaraudeuses, mais s'il s'agit d'un mur en bois, utilisez uniquement des vis autotaraudeuses et ne serrez pas trop les vis.
ES_Para una pared sólida, utilice los tornillos de expansión y autorroscantes. Para una pared de madera, utilice exclusivamente los tornillos autorroscantes, no los apriete demasiado.
PT_Se for uma parede sólida, use por favor parafusos de expansão e auto-roscantes, se for uma parede de madeira, use apenas parafusos auto-roscantes, por favor não aperte demasiado os parafusos.
DE_Wenn es sich um eine Massivwand handelt, verwenden Sie bitte Dehnungs- und selbstschneidende Schrauben. Wenn es sich um eine Holzwand handelt, verwenden Sie nur selbstschneidende Schrauben, bitte ziehen Sie die Schrauben nicht zu fest an.
IT_Se si tratta di un muro solido, utilizzare sia viti ad espansione che autofilettanti. Se si tratta di una parete in legno, utilizzare solo viti autofilettanti, non stringere eccessivamente le viti.

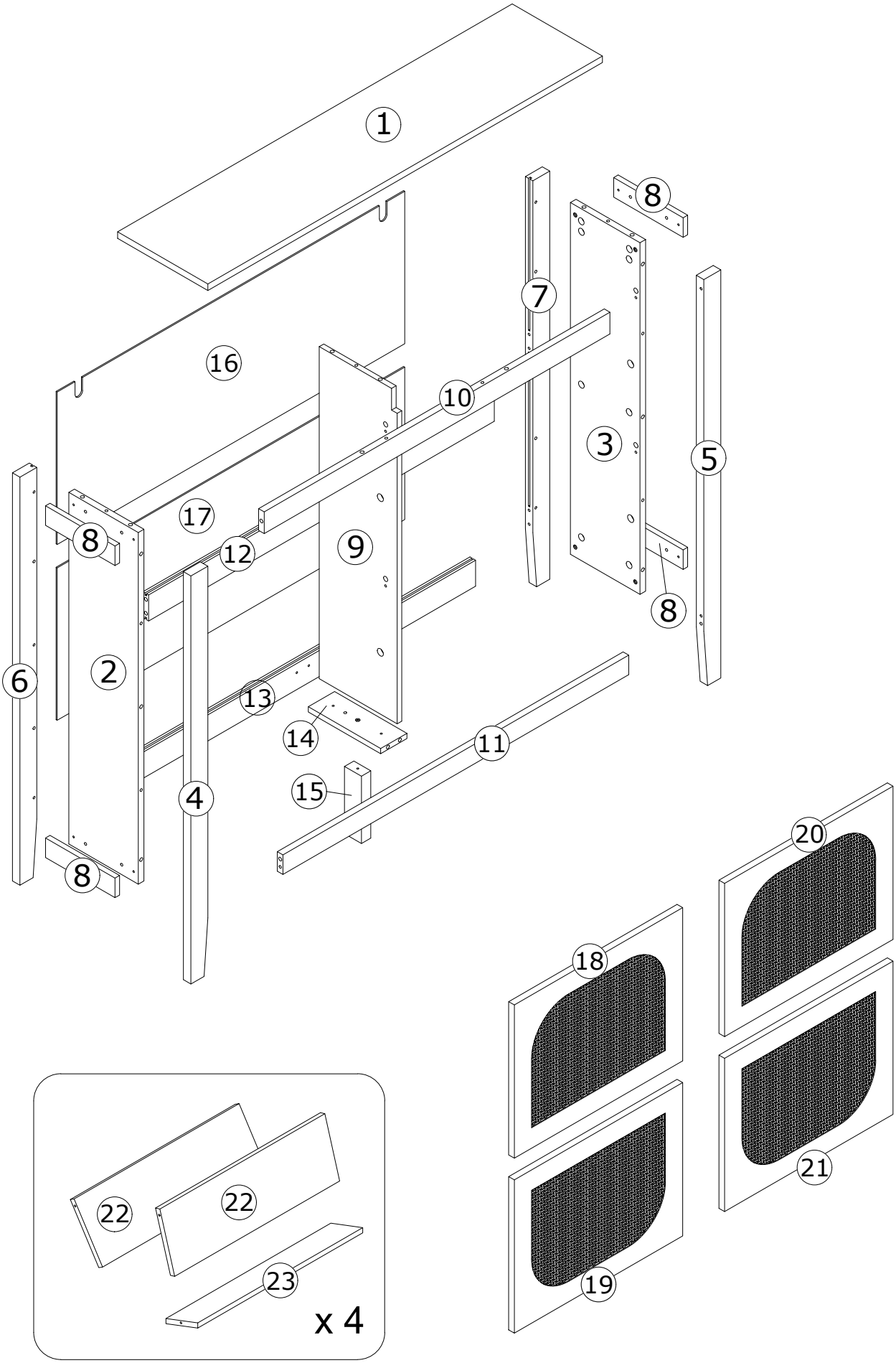
1
8
7
16
10
3
5
17
8
12
9
8
6
2
13
14
11
15
4
8
20
18
21
19
22
22
23
x 4

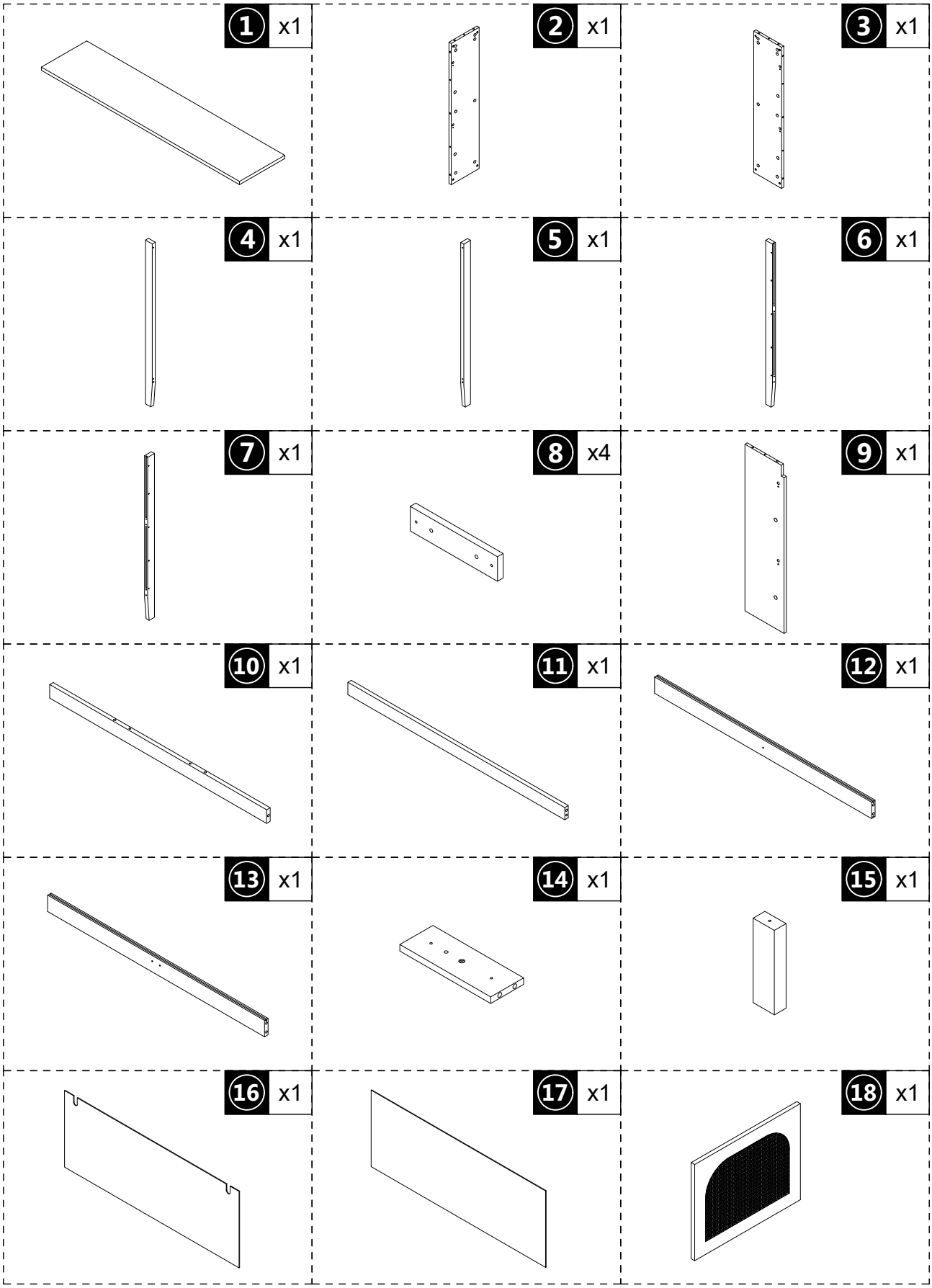
1 x1
2 x1
3 x1
4 x1
5 x1
6 x1
7 x1
8 x4
9 x1
10 x1
11 x1
12 x1
13 x1
14 x1
15 x1
16 x1
17 x1
18 x1

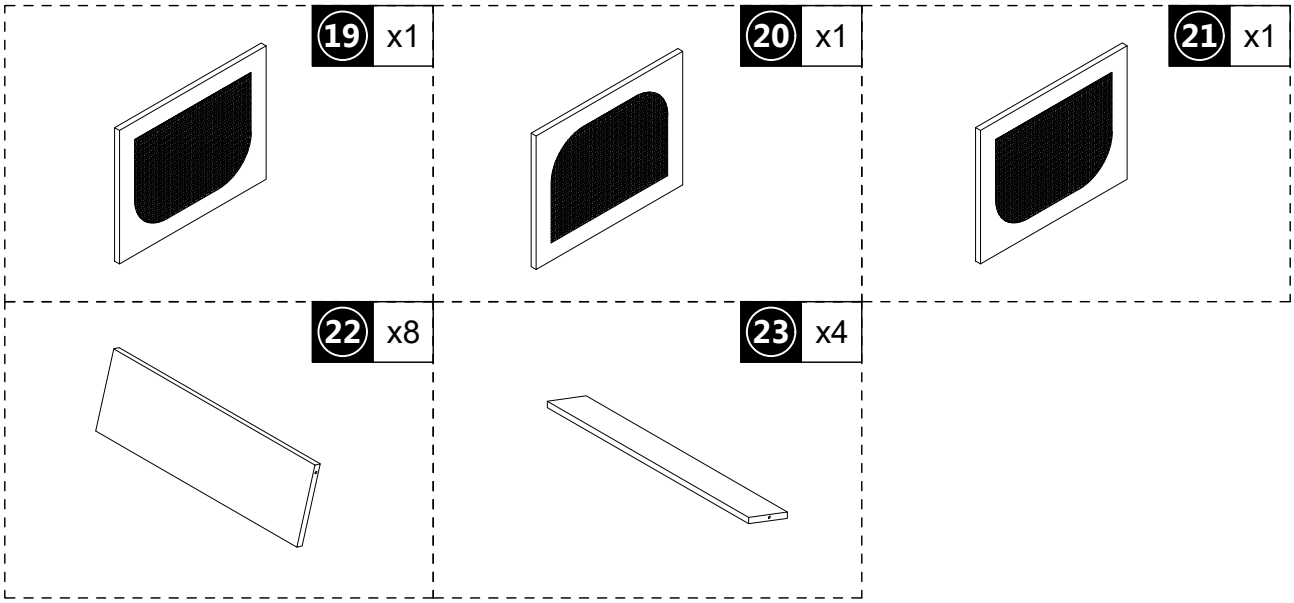
19 x1
20 x1
21 x1
22 x8
23 x4

A x4 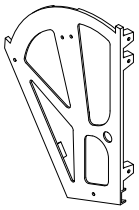	**B** x4 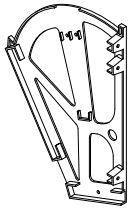	**C** x8 
D x8 	**E** x8 	**F** x16 M3x12mm +1(spare) 
G x34 M6x35mm +2(spare) 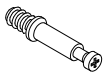	**H** x34 M15x10mm +2(spare) 	**I** x16 M6x30mm +1(spare) 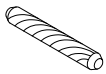
J x8 M6x10mm +1(spare) 	**K** x8 M4x20mm +1(spare) 	**L** x2 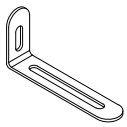
M x4 M4x12mm 	**N** x48 M4x14mm +3(spare) 	**O** x4 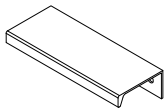
P x8 	**Q** x8 M3x16mm +1(spare) 	**R** x2 
S x7 M4x35mm +1(spare) 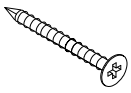	**T** x8 M4x9mm +1(spare) 	**U** x4 
V x1 	**W** x1 M4x40mm 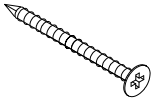	

01

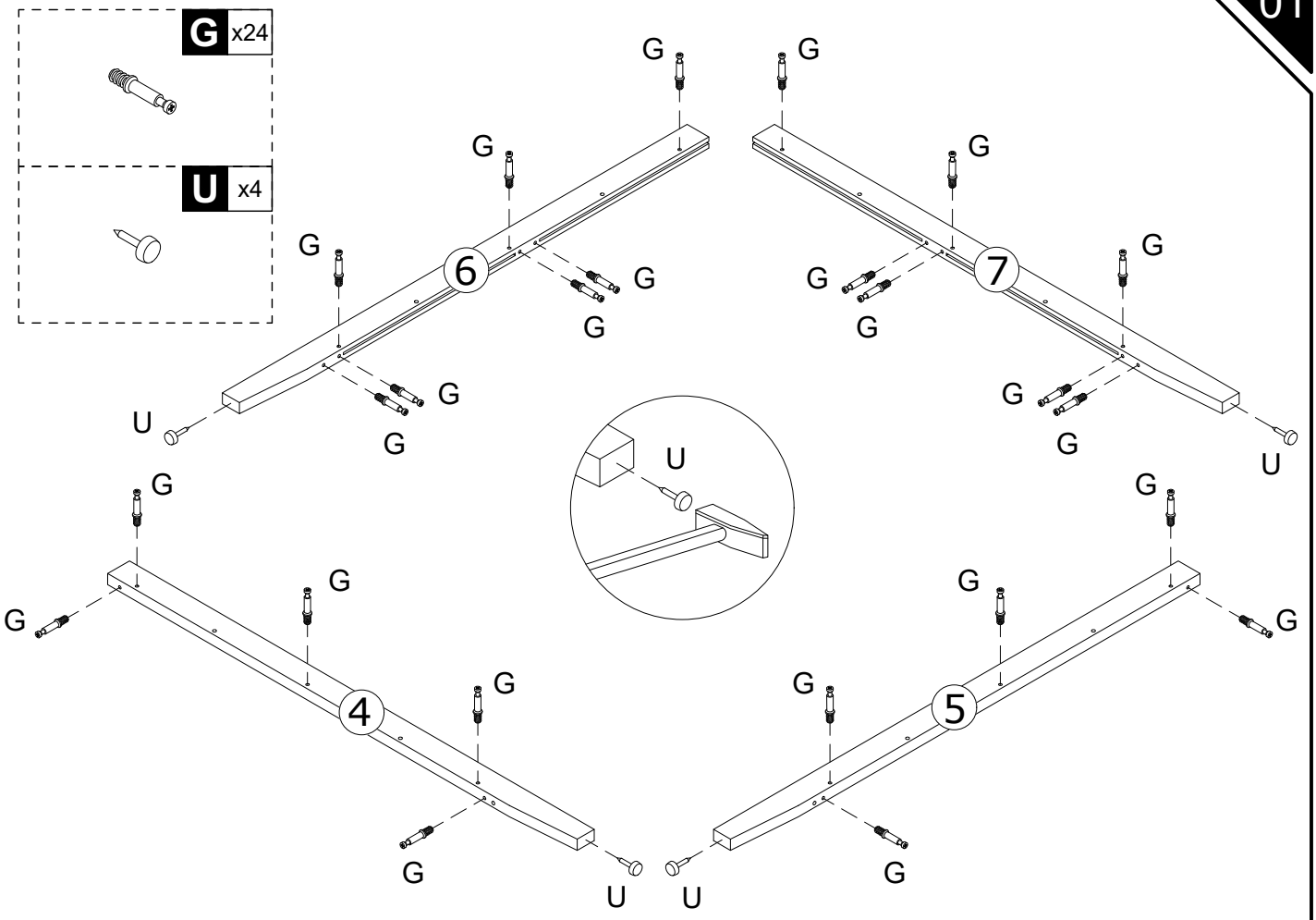

02

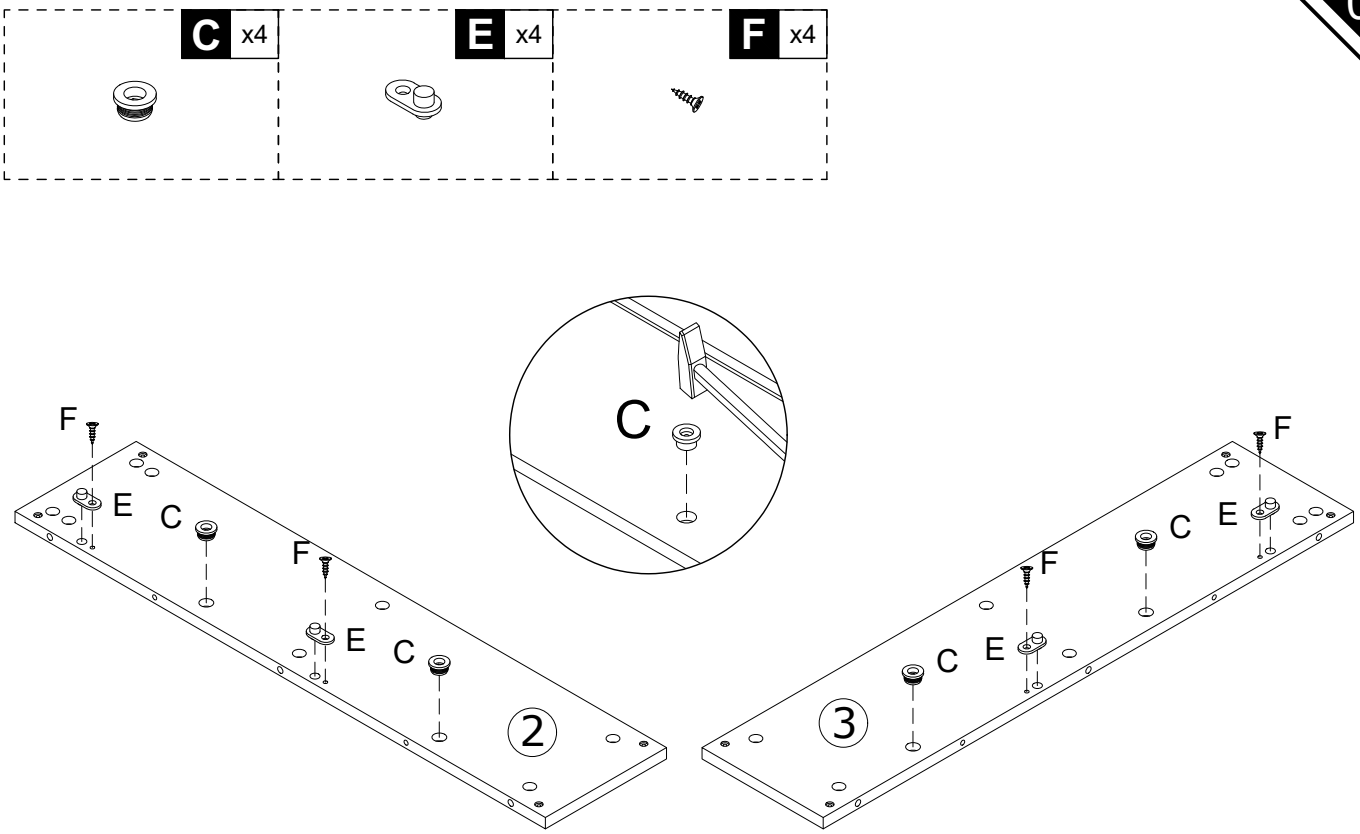

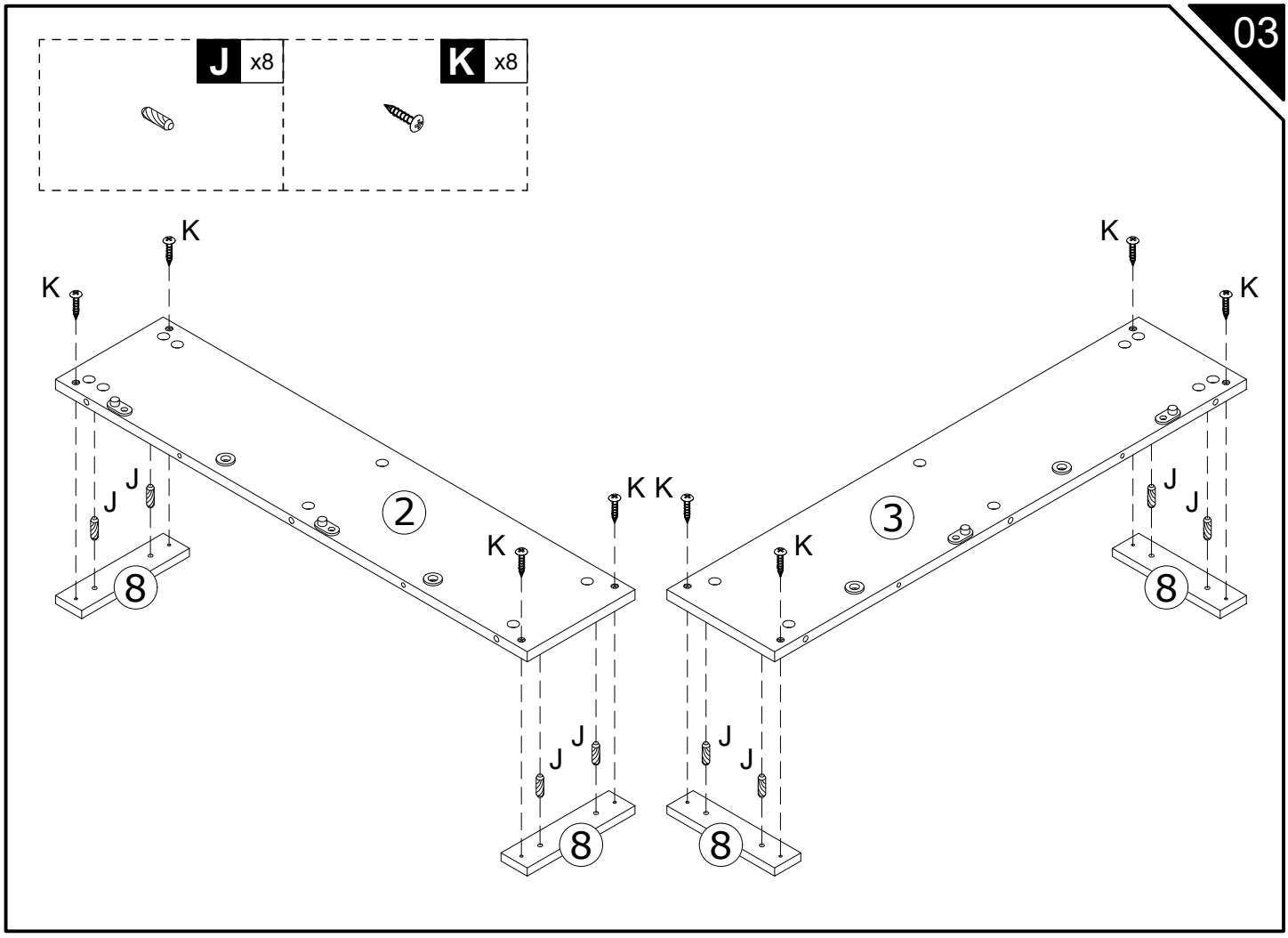
03
J x8
K x8
K
K
K
K
K
K
K
K
J
J
J
J
J
J
J
J
2
3
8
8
8
8

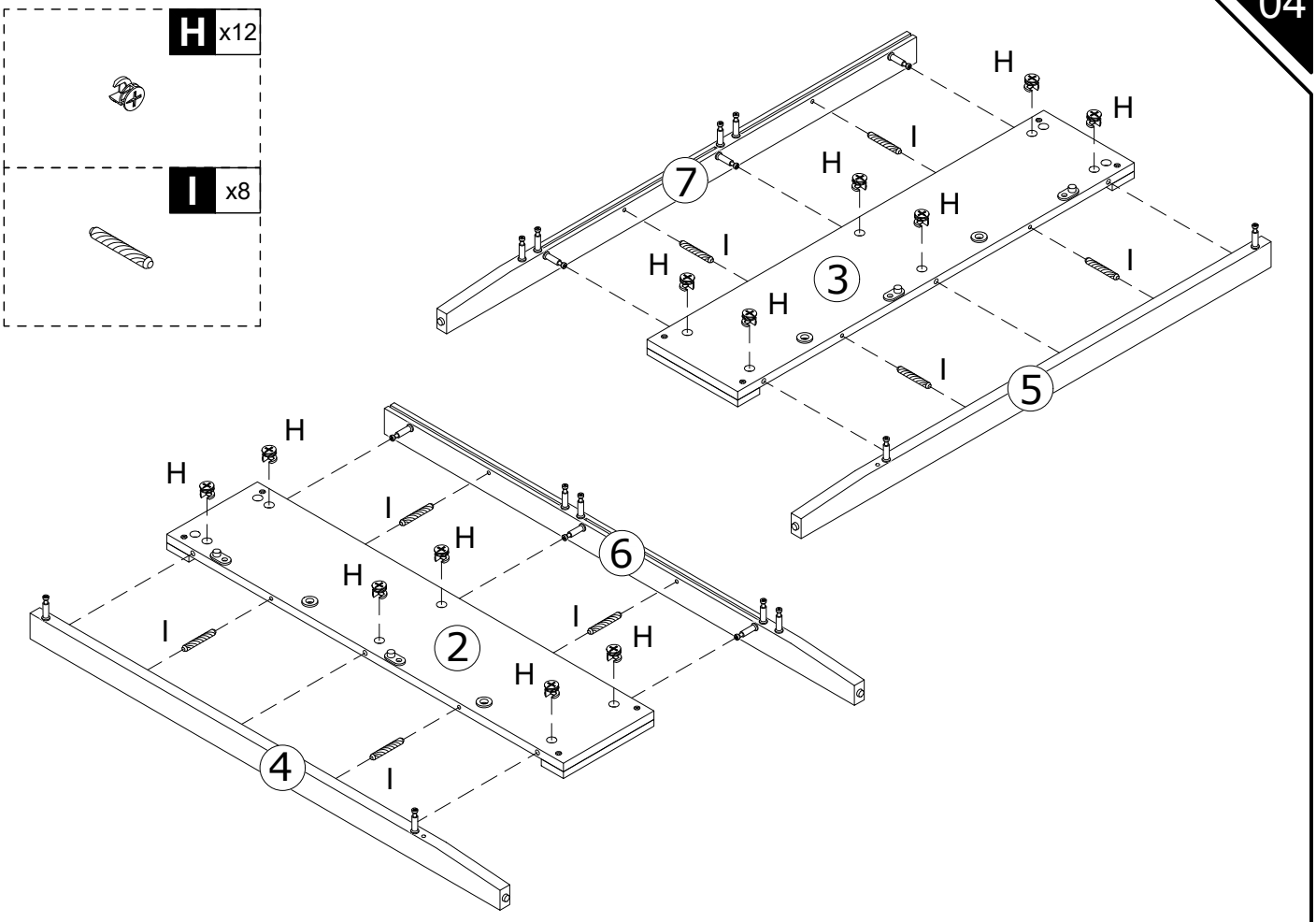
04
H x12
I x8
H
H
H
H
H
H
H
H
H
H
H
H
I
I
I
I
I
I
I
I
I
I
2
3
4
5
6
7

05



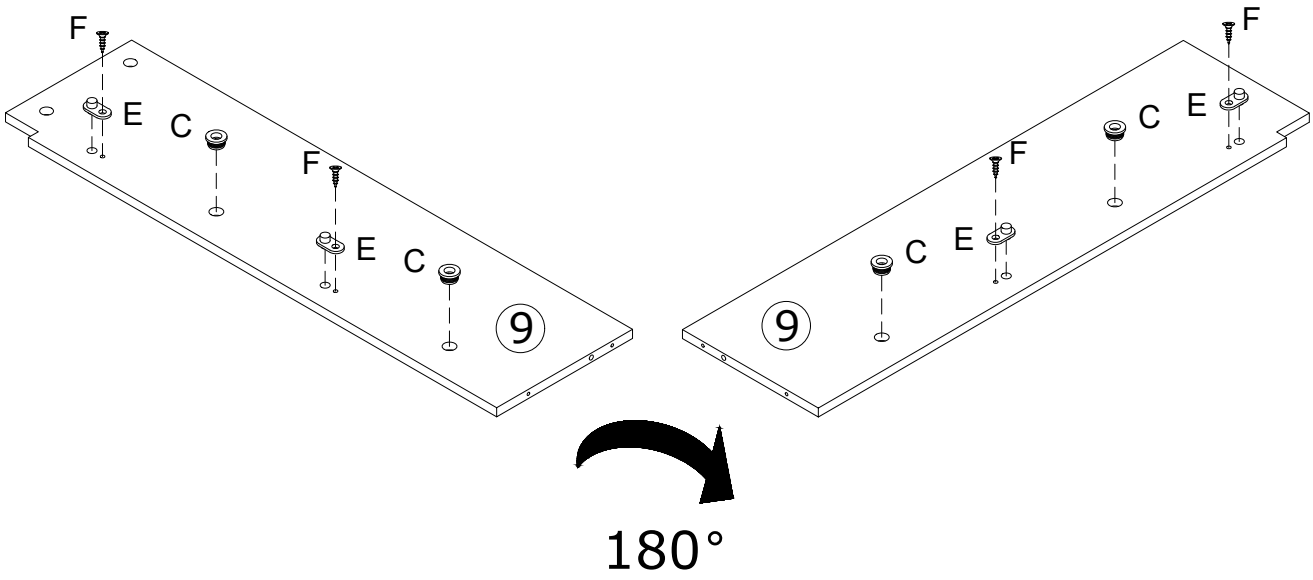

06

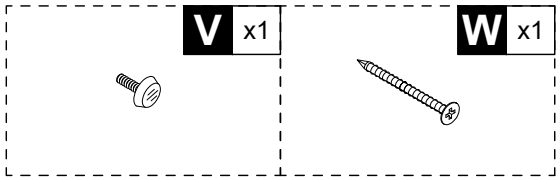

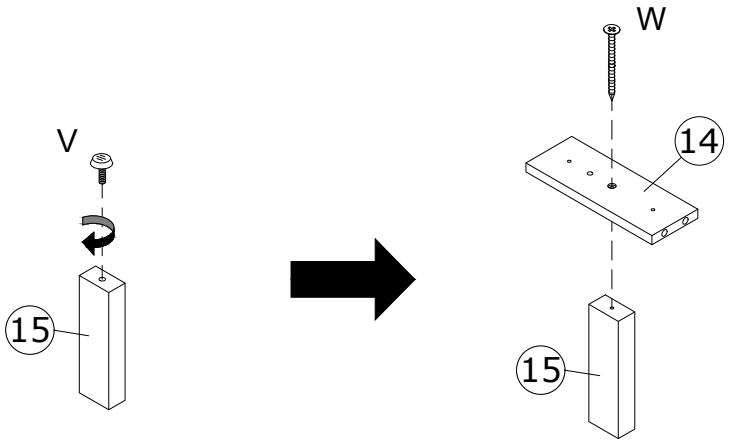

07

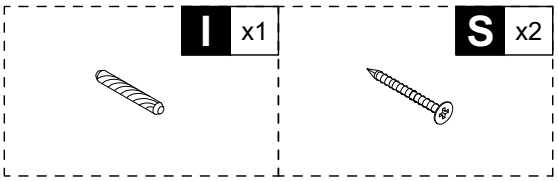

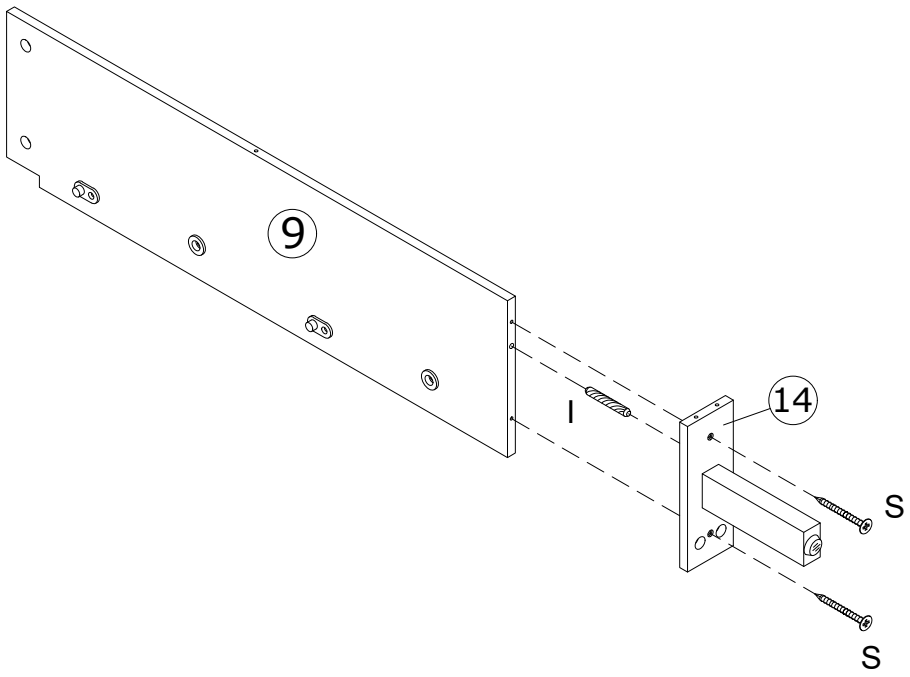

08

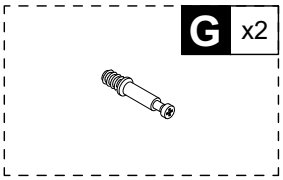

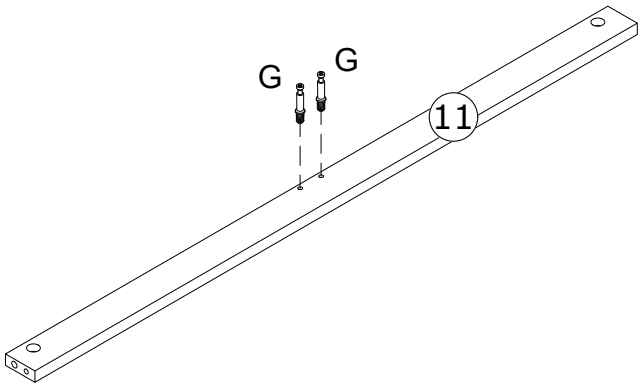

09

H x2

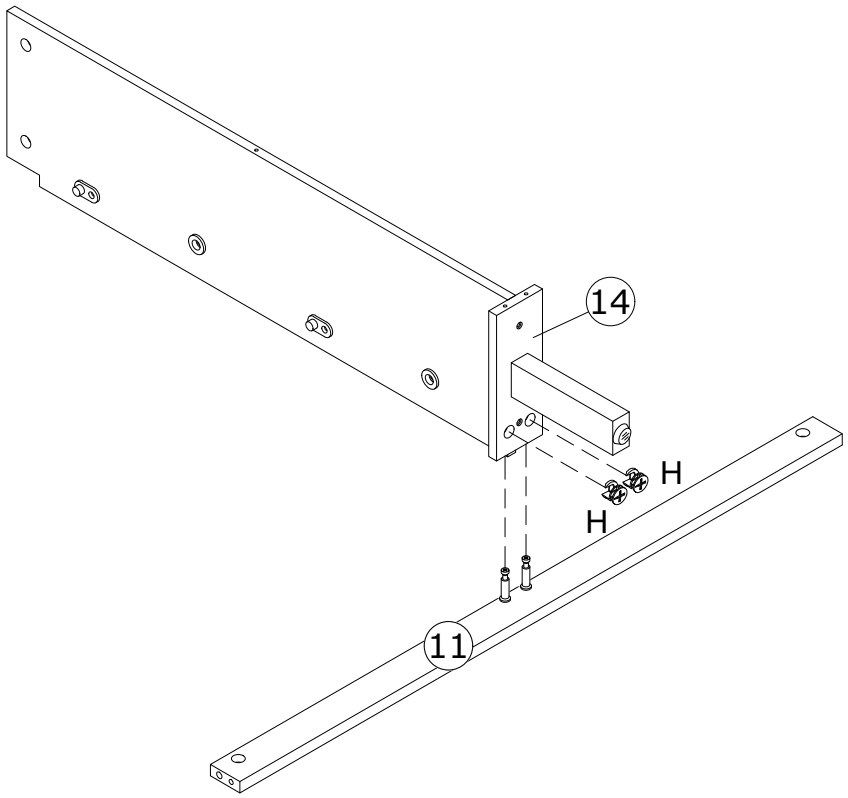

10

S x3

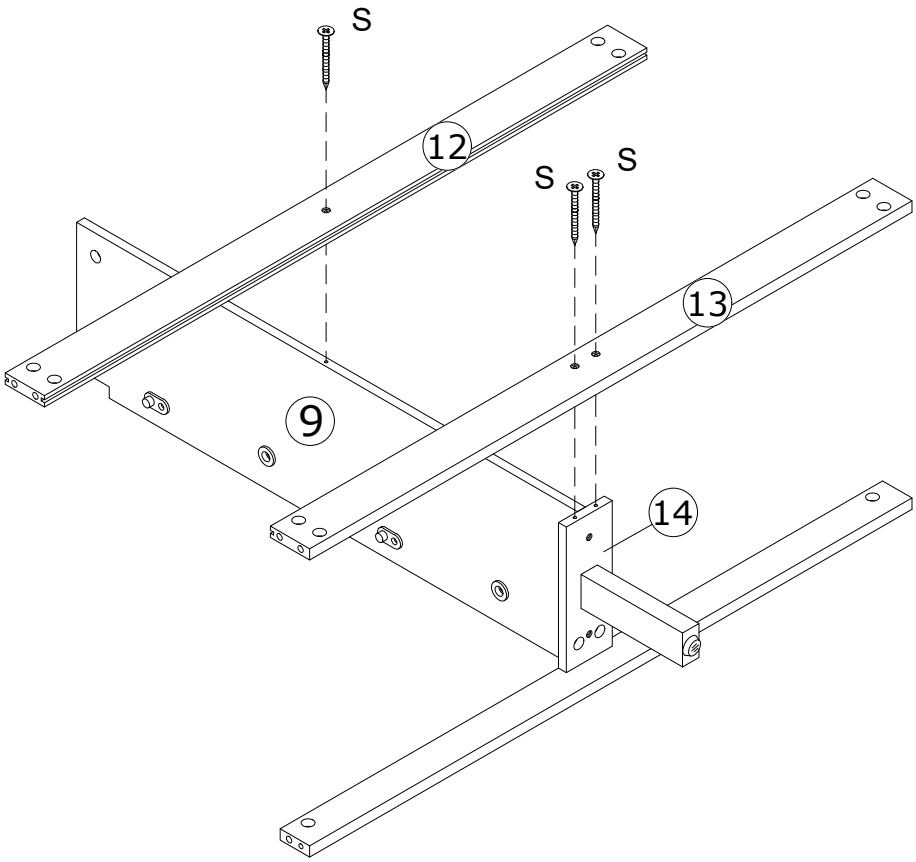

11

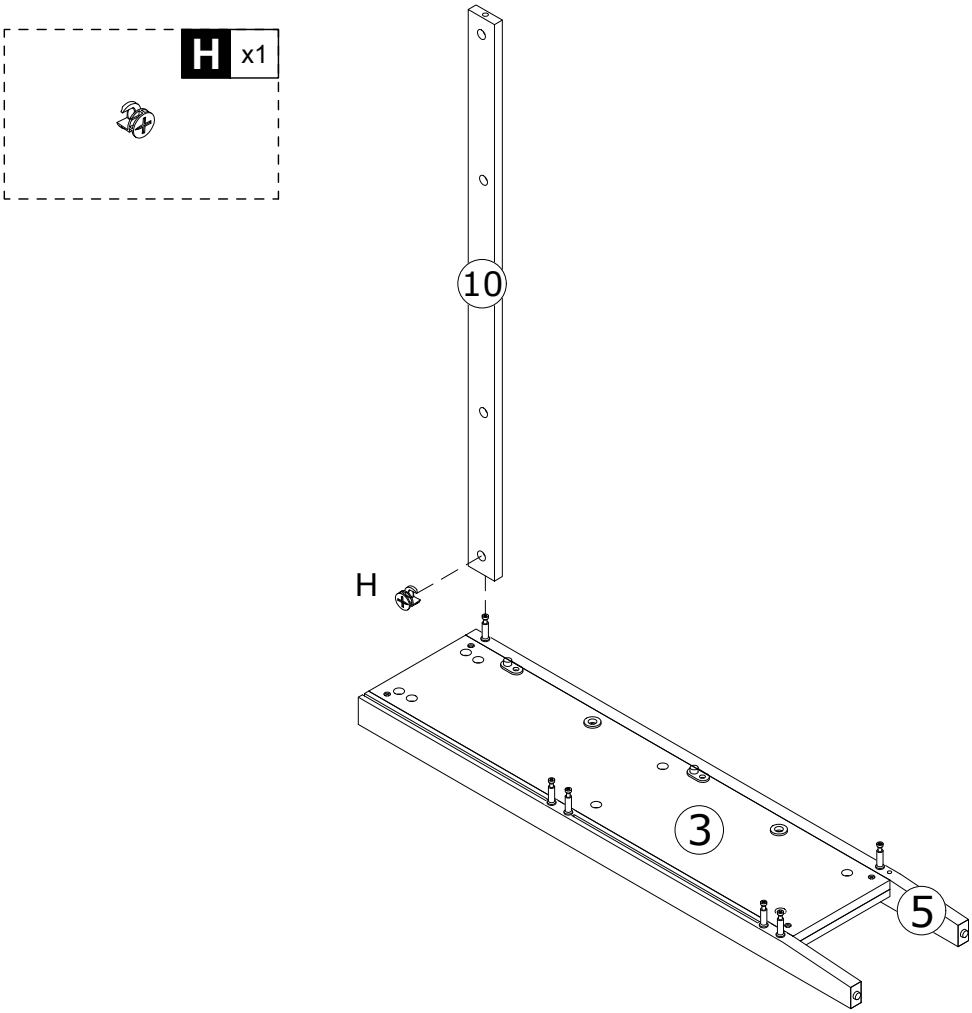

12

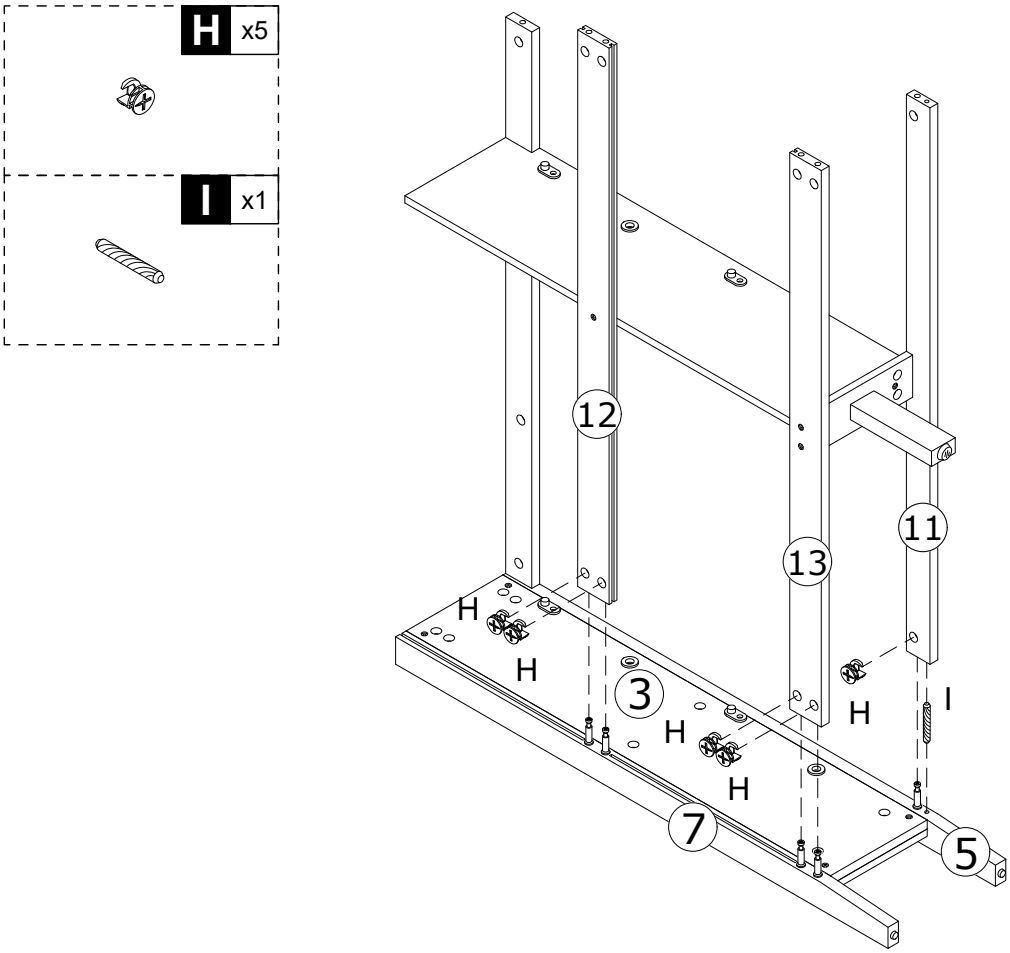

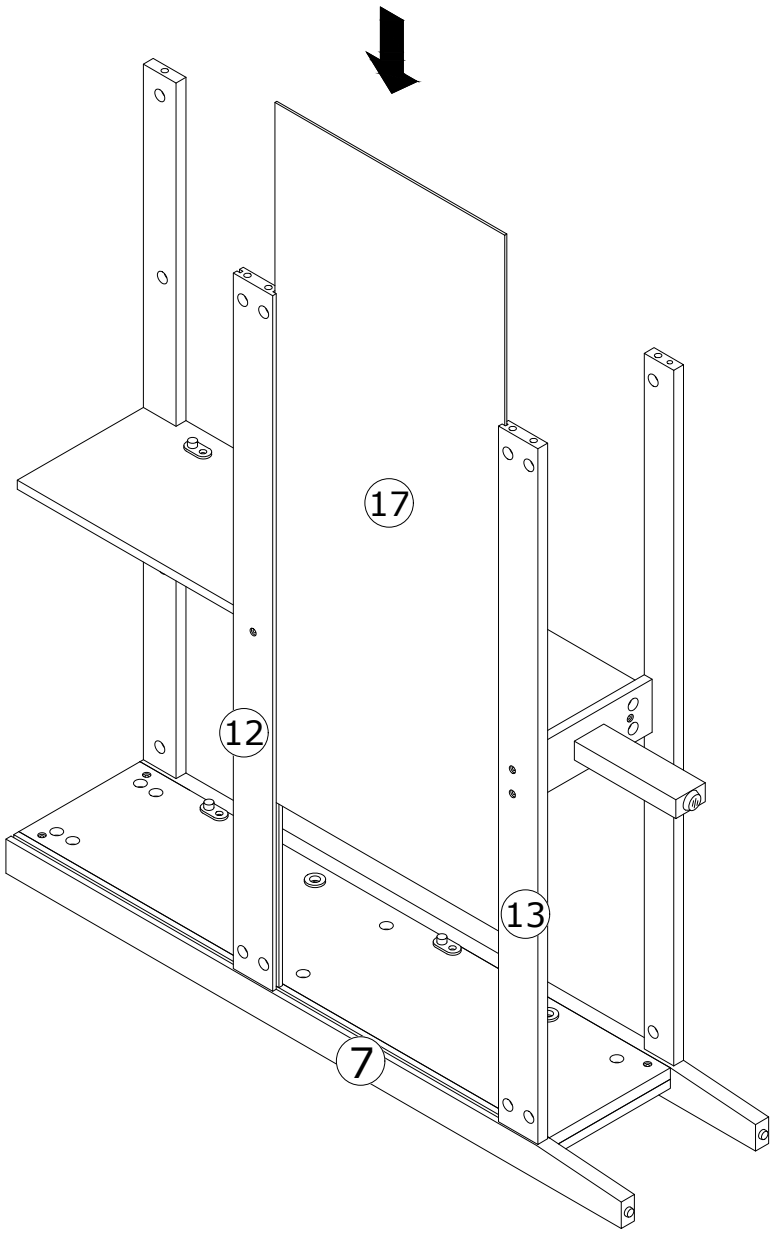
17
12
13
7

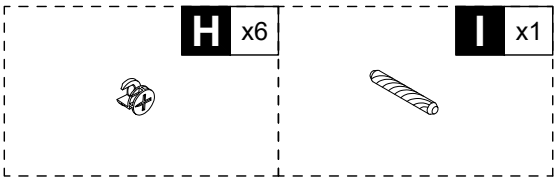
H x6
I x1

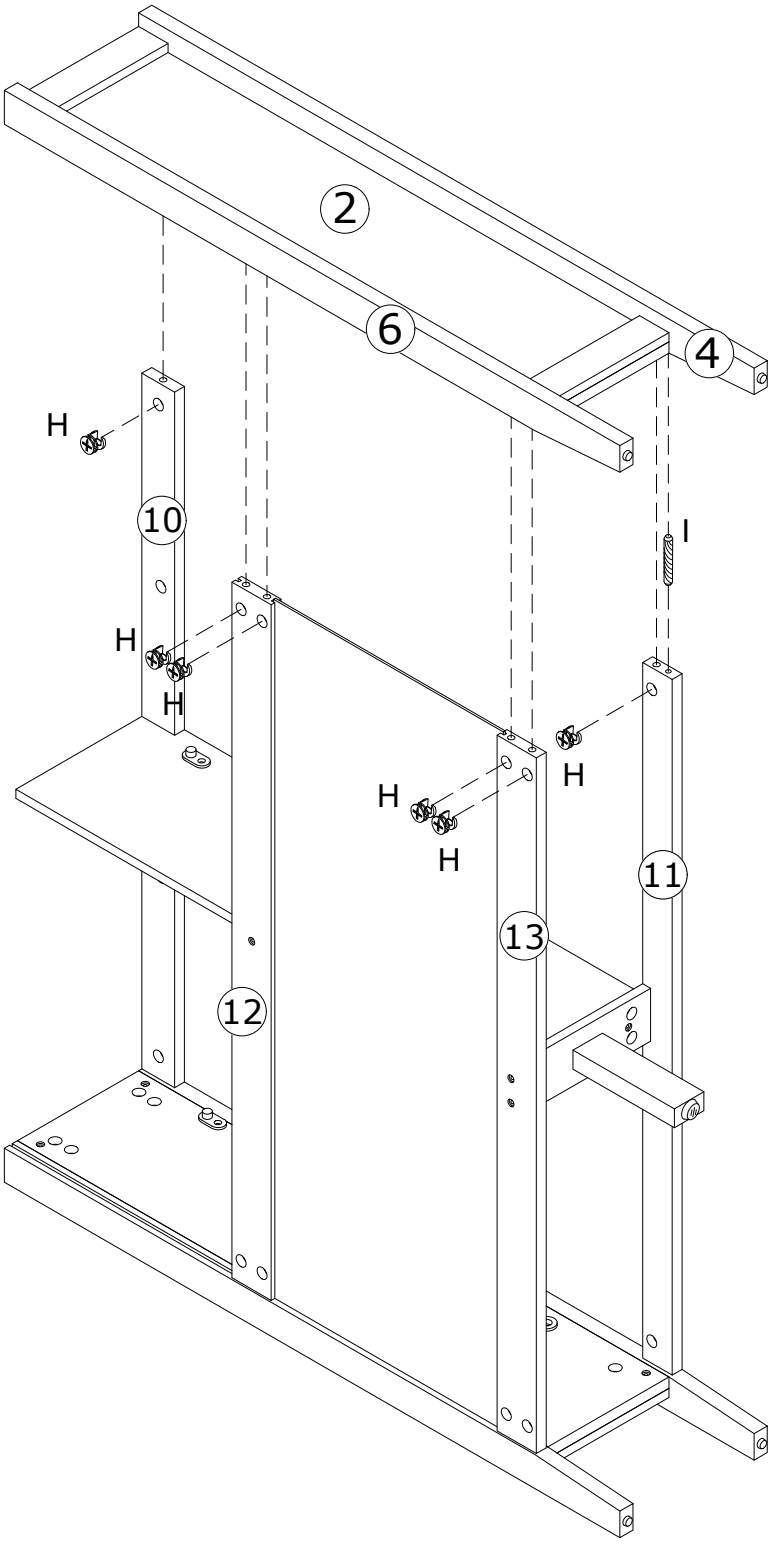
2
6
4
H
10
I
H
H
H
H
H
11
13
12

15

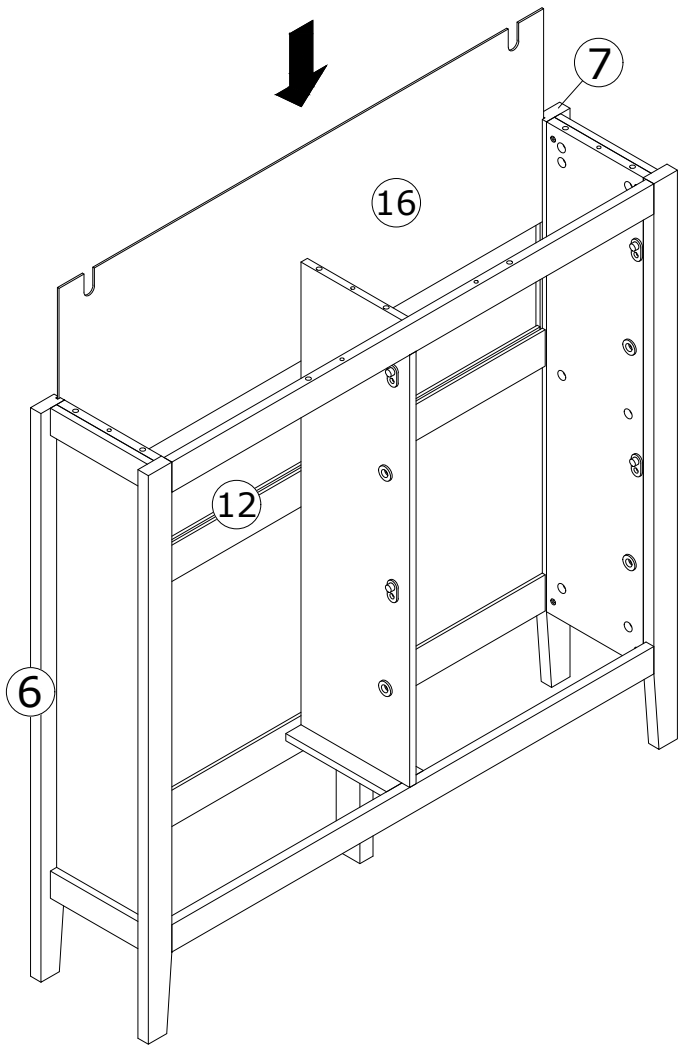

16

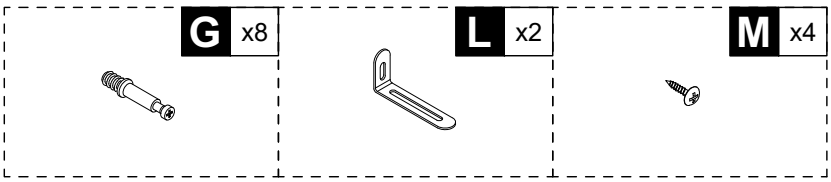

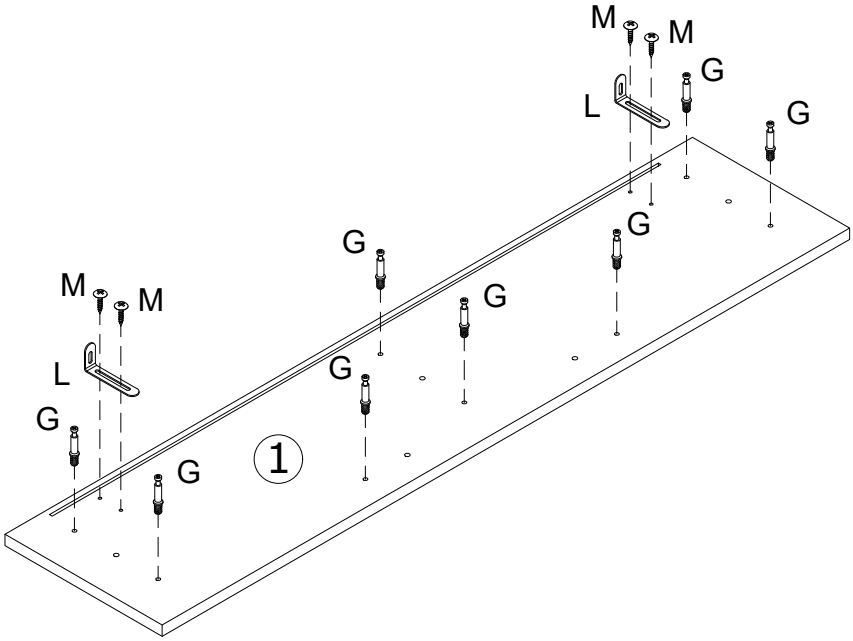

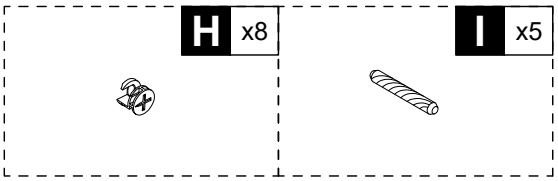
H x8
I x5

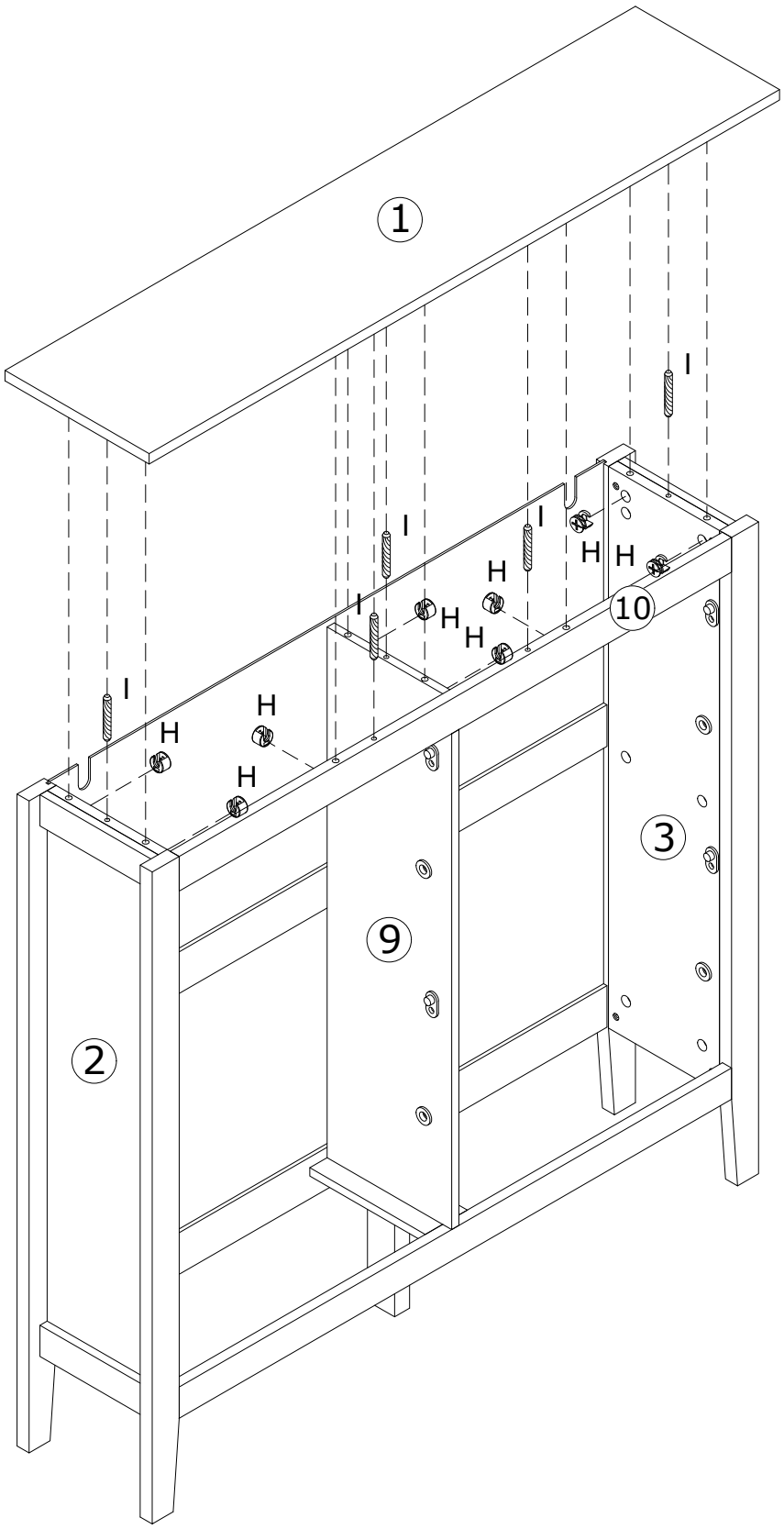
1
I
I
I
I
H
H
H
H
H
H
H
10
3
9
2

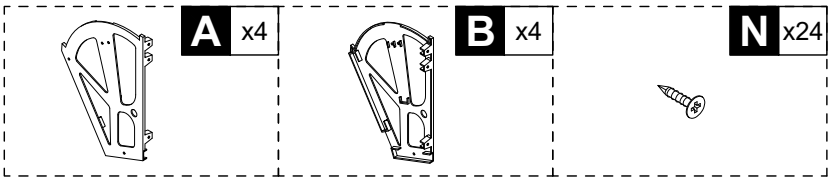
A x4
B x4
N x24

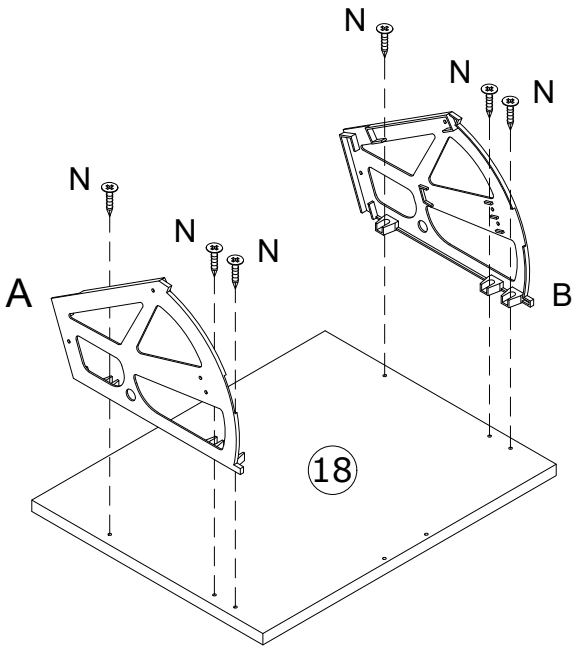
N
N
N
N
N
N
A
B
18

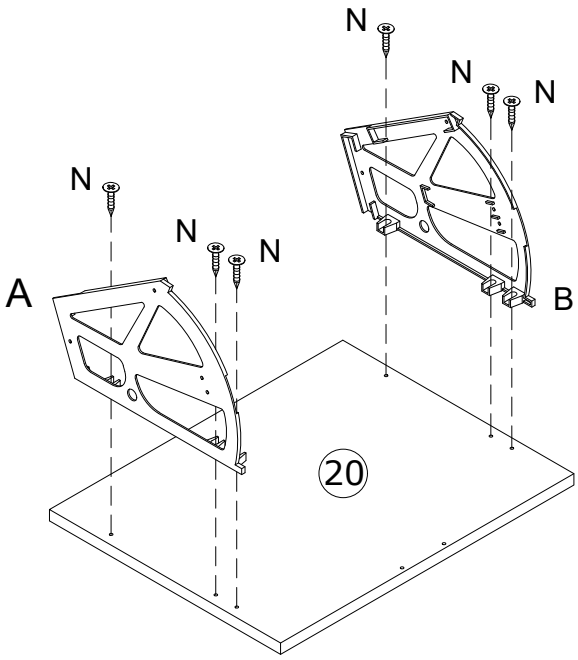
N
N
N
N
N
N
A
B
20

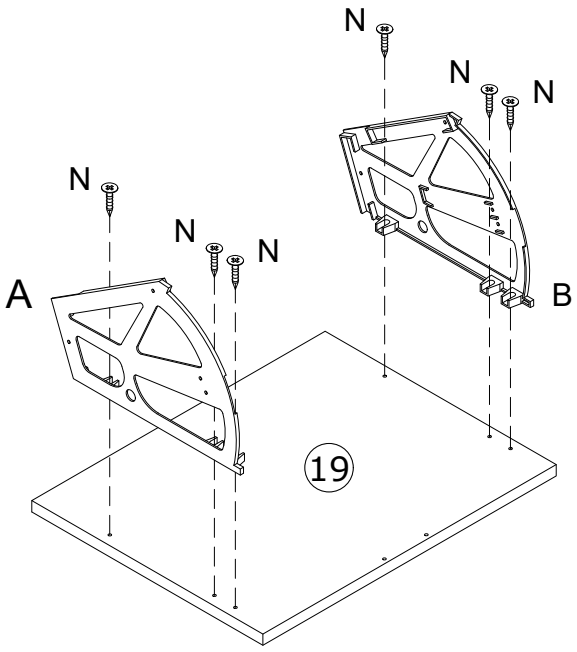
N
N
N
N
N
N
A
B
19

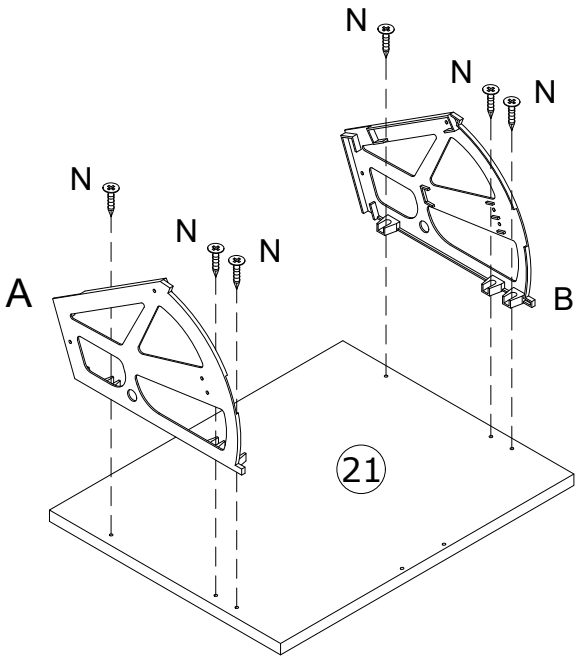
N
N
N
N
N
N
A
B
21

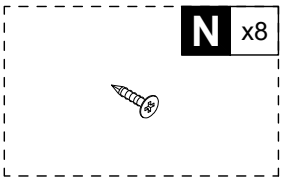
N x8

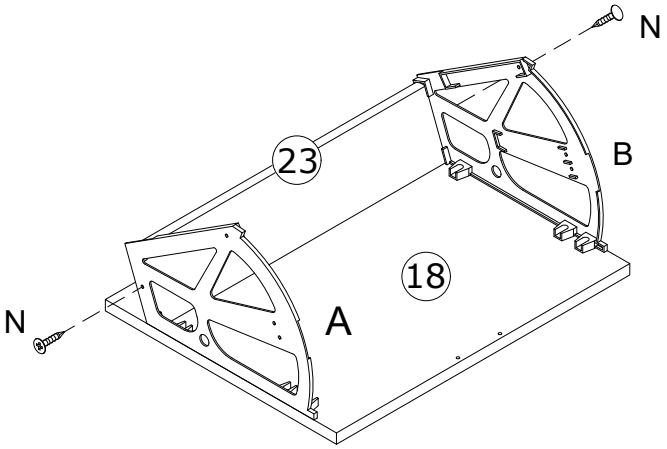
N
23
B
18
A
N

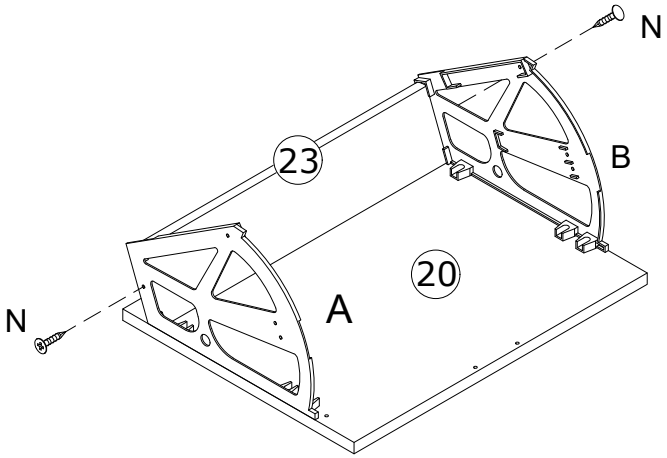
N
23
B
20
A
N

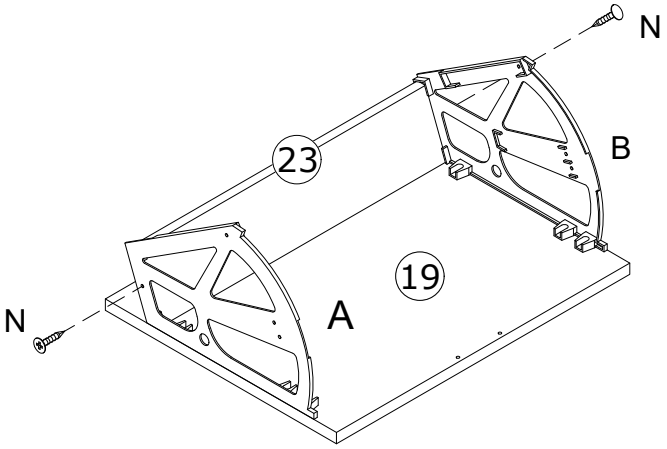
N
23
B
19
A
N

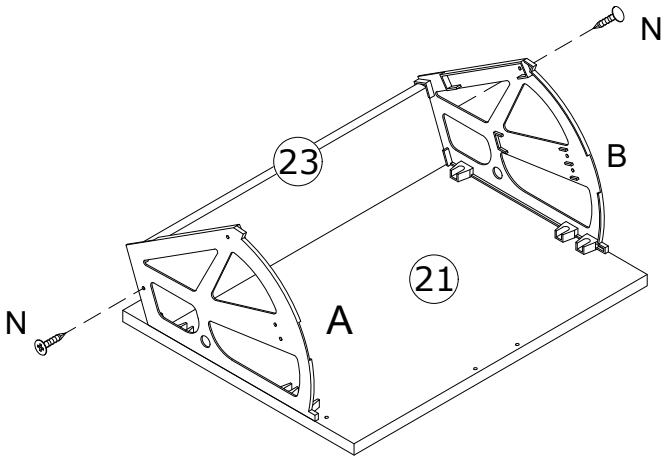
N
23
B
21
A
N

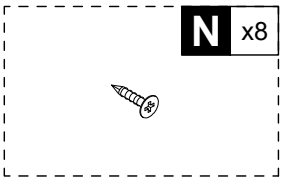
N x8

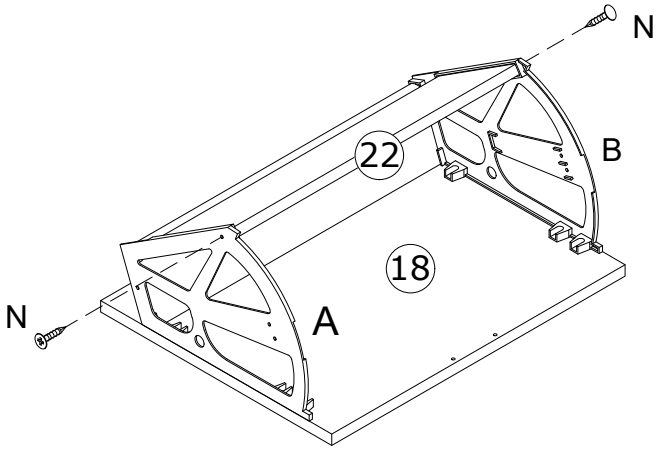
N
22
B
18
N
A

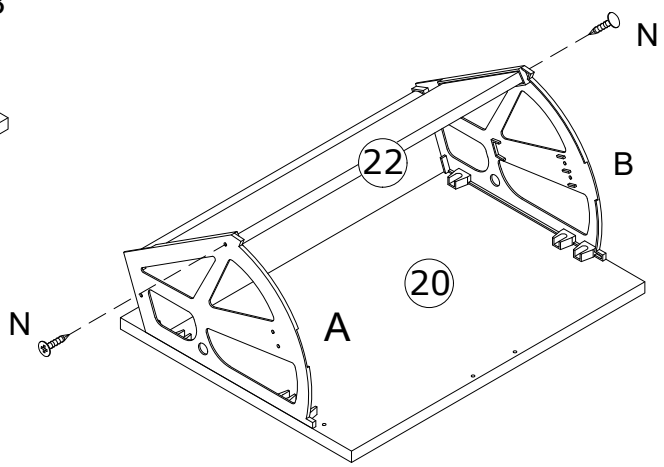
N
22
B
20
N
A

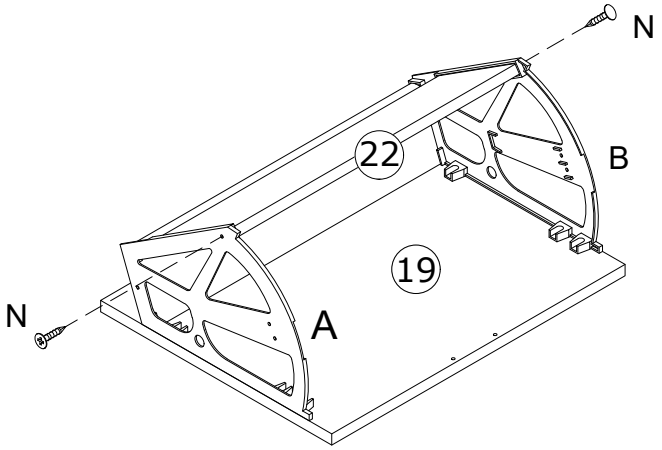
N
22
B
19
N
A

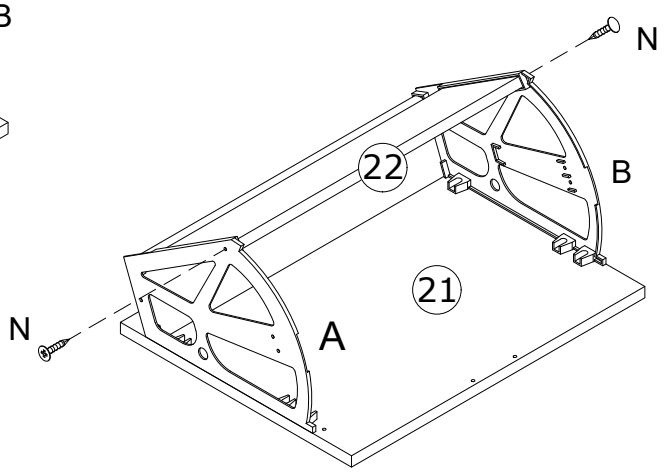
N
22
B
21
N
A

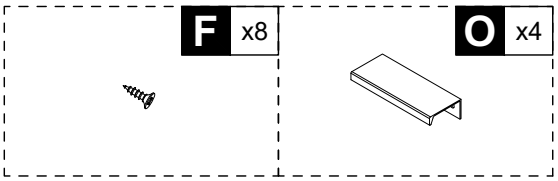
F x8
O x4

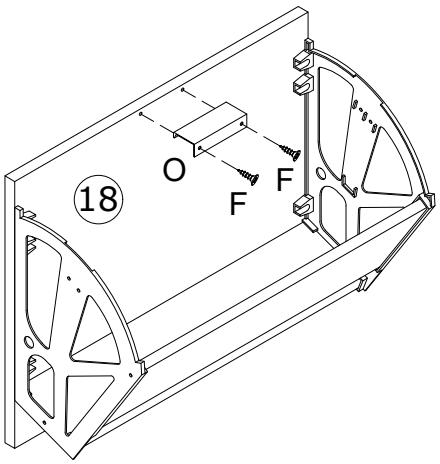
18
O
F
F

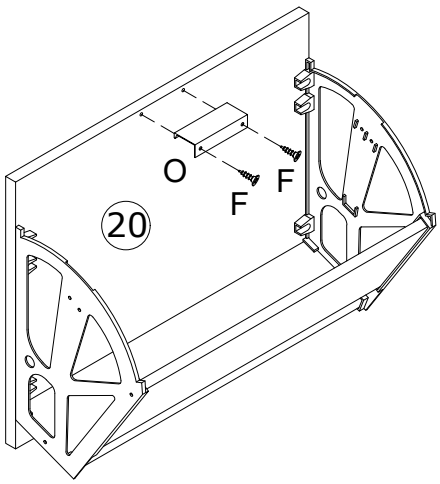
20
O
F
F

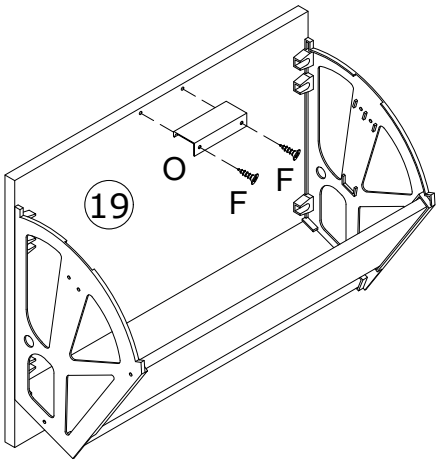
19
O
F
F

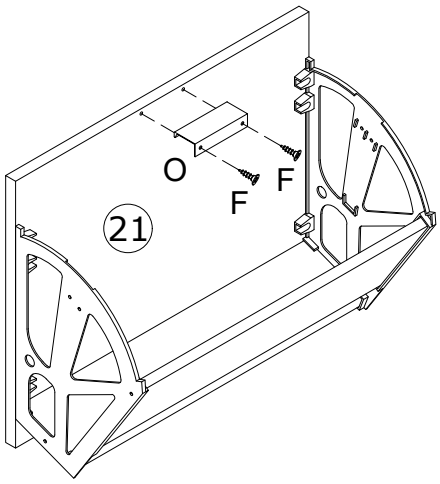
21
O
F
F

22

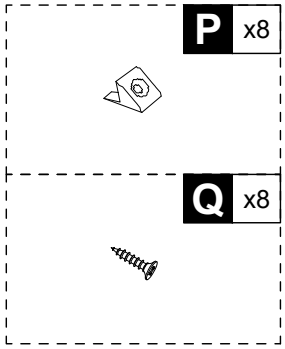

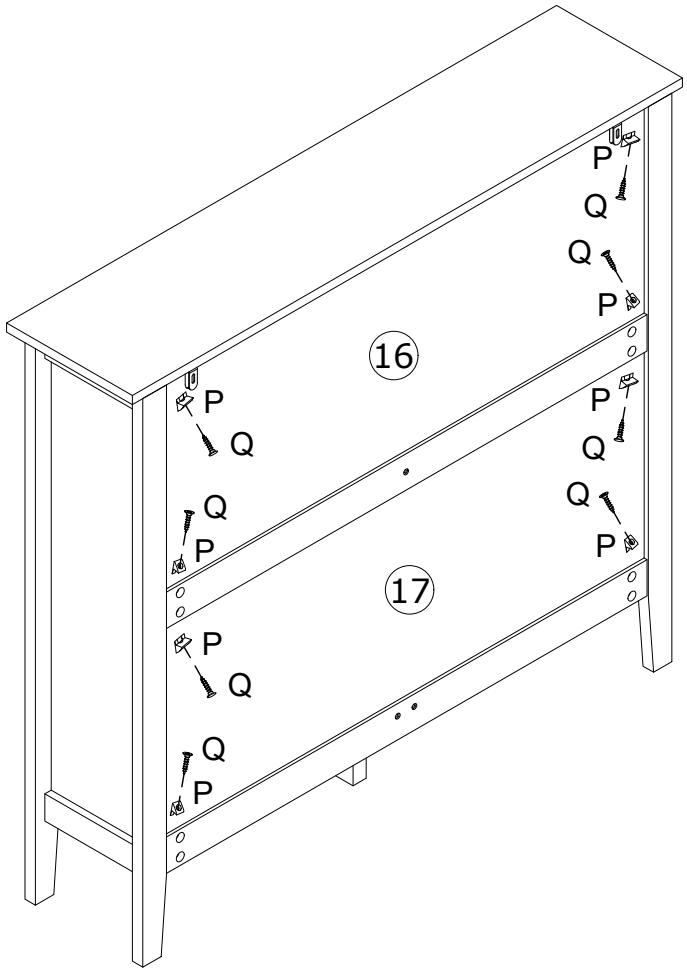

23

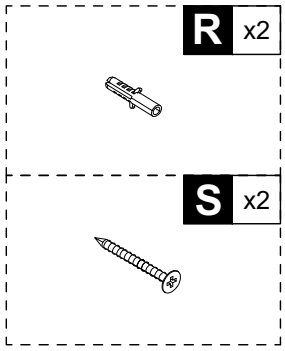

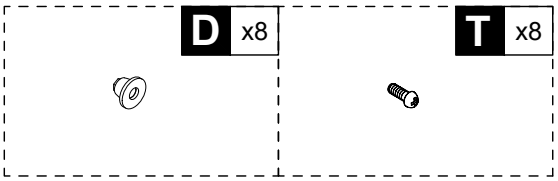
D x8
T x8

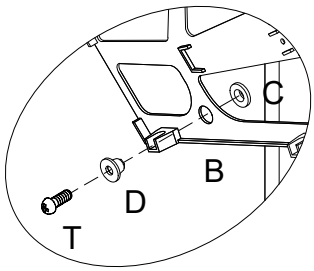
C
B
D
T

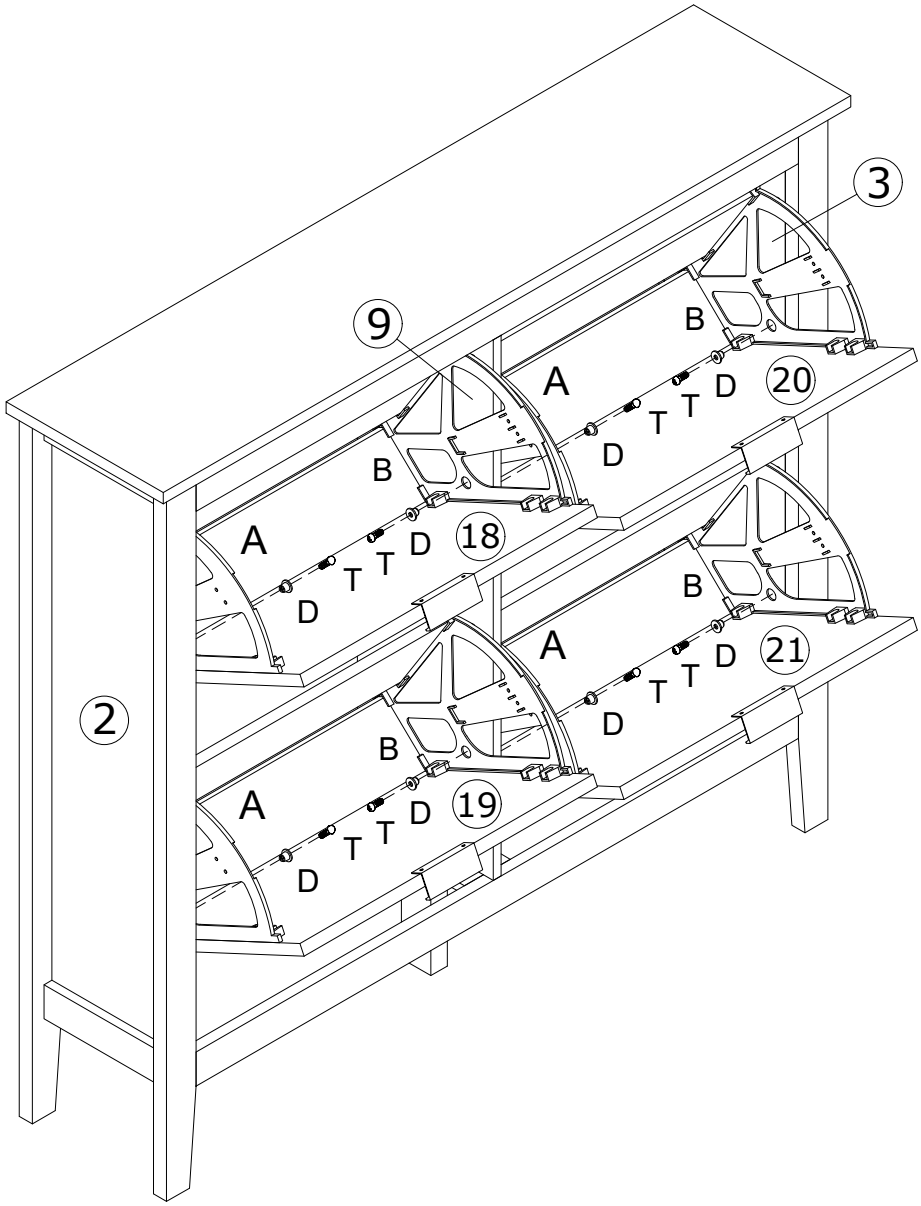
3
9
B
A
D
T
T
D
20
B
A
D
T
T
D
18
2
B
A
D
T
T
D
21
B
A
D
T
T
D
19

25

N x4

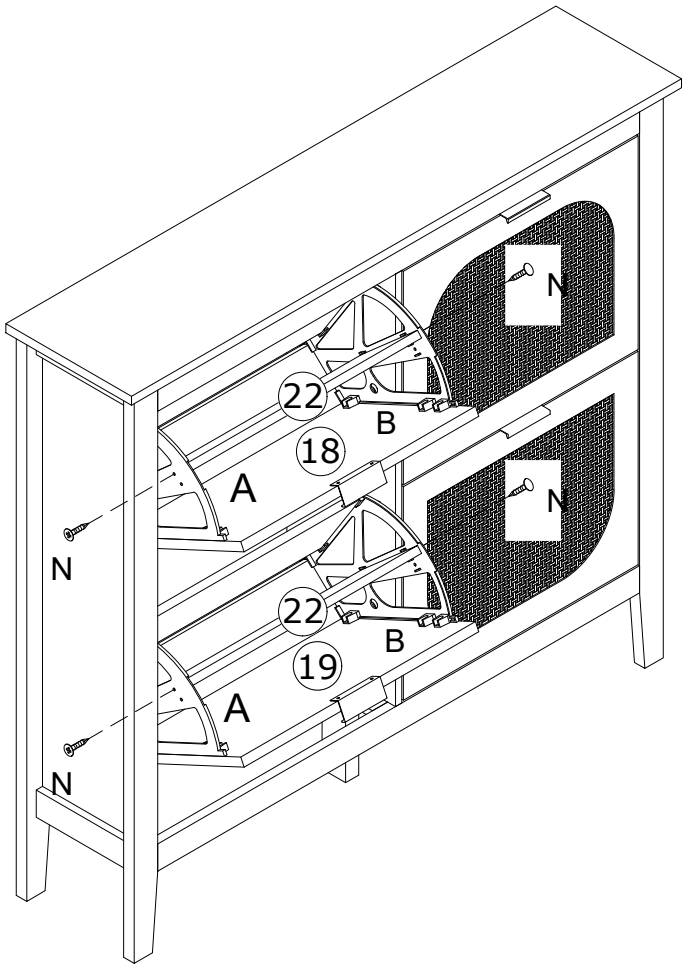

Done

N x4

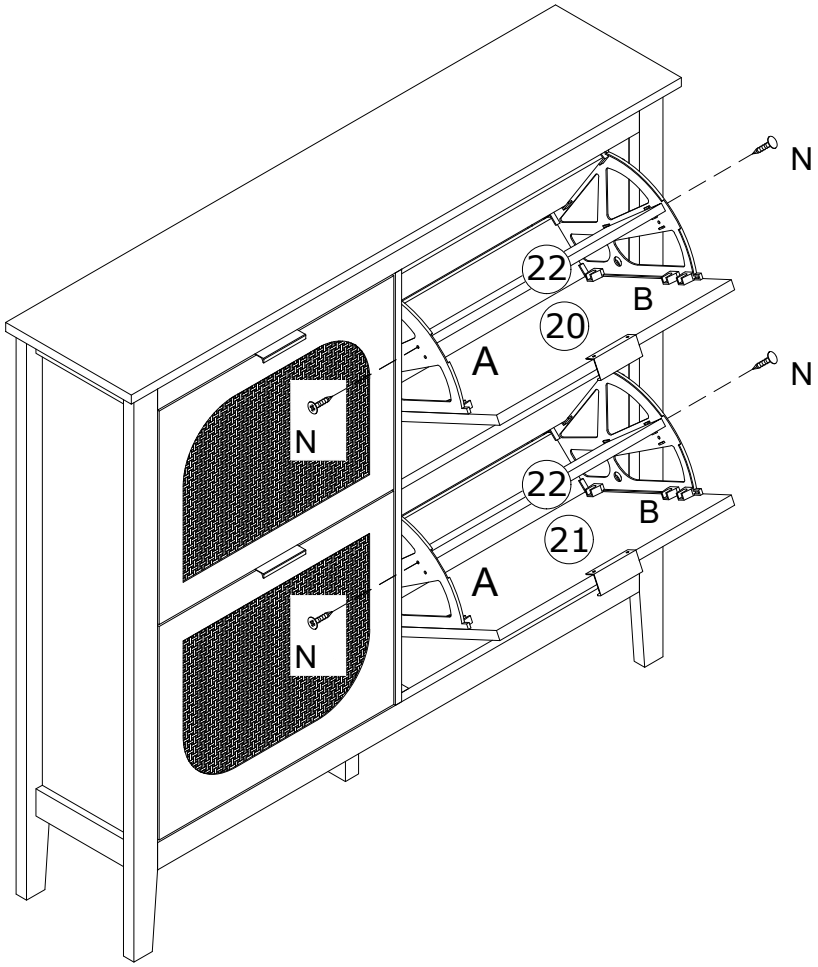

US

If you have any questions, please contact our customer care center, Our contact details are below:

001-877-644-9366

customerservice@aosom.com

Imported by Aosom LLC
7777 Center Ave. Suite 430
Huntington Beach, CA 92647-9998 USA

CA

If you have any questions, please contact our customer care center, Our contact details are below:

416-792-6088

customerservice@aosom.ca

Imported by Aosom Canada Inc.
7270 Woodbine Avenue, Unit 307, Markham,
Ontario Canada L3R 4B9
MADE IN CHINA

Si vous avez la moindre question, veuillez contacter notre centre d'assistance à la clientèle,Nos coordonnées sont les suivantes:

416-792-6088

customerservice@aosom.ca

Importé par Aosom Canada Inc.
7270 Woodbine Avenue, unité 307,
Markham, Ontario Canada L3R 4B9
FABRIQUÉ EN CHINE

ES

Si tiene alguna pregunta, comuníquese con nuestro Centro de Atención al Cliente,Nuestros datos de contacto son los siguientes:

0034-931294512

atencioncliente@aosom.es

IMPORTADOR/Fabricante/REP:
SPANISH AOSOM, S.L.
C/ROC GROS,Nº15.08550, ELS HOSTALETS DE BALENYÀ, SPAIN.
B66295775
HECHO EN CHINA

Se tiver alguma dúvida, por favor contacte o nosso Centro de Atendimento ao Cliente,Os nossos dados de contacto são os seguintes:

0034-931294512

info@aosom.pt.

IMPORTADOR/Fabricante/REP:
SPANISH AOSOM, S.L
C.ROC GROS N.15, 08550. ELS HOSTALETS DE BALENYÀ
FEITO NA CHINA

IT

In caso di dubbio, si prega di contattare il nostro centro assistenza clienti,I nostri dettagli di contatto sono di seguito:

0039-0249471447

clienti@aosom.it

IMPORTATO DA/Produttore/REP:
AOSOM Italy srl
Centro Direzionale Milanofiori
Strada 1 Palazzo F1
20057 Assago (MI)
P.I.: 08567220960
FATTO IN CINA

UK

If you have any questions, please contact our customer care center, Our contact details are below:

0044-800-240-4004

enquiries@mhstar.co.uk

IMPORTER ADDRESS:
MH STAR UK Ltd
1 Northampton Cross Logistics Park
Northampton Cross Road
Northampton
NN4 9FH
MADE IN CHINA

DE

Wenn Sie Fragen haben, wenden Sie sich bitte an unser Kundendienstzentrum,Unsere Kontaktdaten stehen unten:

0049-0(40)-87408465

service@aosom.de

ADRESSE DES IMPORTEURE/Hersteller/REP:
MH Handel GmbH
Wendenstraße 309
D-20537 Hamburg
Germany
IN CHINA HERGESTELLT

FR

Si vous avez la moindre question, veuillez contacter notre centre d'assistance à la clientèle,Nos coordonnées sont les suivantes:

0033-1-84166106

aosom@mhfrance.fr

Importé par/Fabricant/REP:
MH FRANCE
2 Rue Maurice Hartmann
92130 Issy Les Moulineaux
France
FABRIQUÉ EN CHINE

