SKU : N606P543131 / N606P543132 / N606P543133

Our product will be delivered to you in 3 packages. Thedelivery times of these 3 packages may differ, pleasebe patient and thank you for your understanding.
Unser Produkt wird Ihnen in 3 Paketen geliefert. DieLieferzeiten dieser 3 Pakete konnen abweichen, bittehaben Sie etwas Geduld und vielen Dank fur IhrVerständnis.
Notre produit vous sera livré en 3 colis. Les délais delivraison de ces 3 colis peuvent différer, soyez patientet merci de votre comprehension.

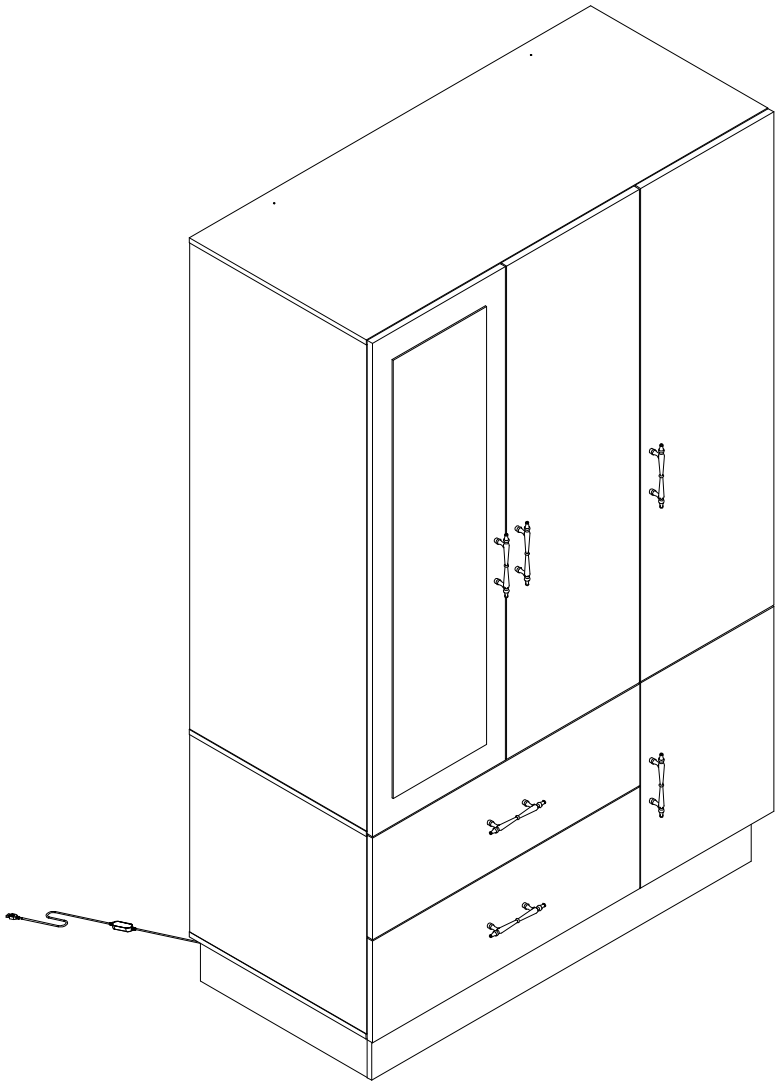



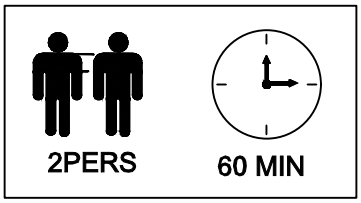

EN__IMPORTANT, RETAIN FOR FUTURE REFERENCE: READ CAREFULLY.
FR__IMPORTANT:ALIRE ATTENTIVEMENT ET A CONSERVER POUR CONSULTATIONULTERIEURE.
ES__IMPORTANTE,LEAYGUARDE PARAFUTURAS REFERENCIAS.
DE__WICHTIG! SORGFÄLTIG LESEN UND FÜR SPÄTER NACHSCHLAGENAUFBEWAHREN.
IT__IMPORTANTE! CONSERVAREIL PRESENTE MANUALE PER FUTURO RIFERIMENTO ELEGGERLO ATTENTAMENTE.



DE

Warnung: Die maximale Belastbarkeit dieses Möbels beträgt: 100kg, bitte nicht überlasten!

EN

Warning: The maximum load-bearing capacity of this furniture is: 100kg, please do not overload!

FR

Avertissement : La capacité de charge maximale de ce meuble est de : 100 kg, merci de ne pas surcharger !

IT

Attenzione: la capacità di carico massima di questo mobile è: 100 kg, non sovraccaricare!

ES

Advertencia: La capacidad máxima de carga de este mueble es: 100kg, ¡no lo sobrecargue!



[DE]

Warnung: Lesen Sie die Anleitung vor dem Zusammenbau bitte vollständig durch. Überprüfen Sie, ob Sie alle auf den Seiten aufgeführten Komponenten und Werkzeuge haben.

Warnung: Legen Sie alle Teile auf eine ebene Fläche. Legen Sie eine weiche Decke oder Ähnliches darunter, um sie vor Kratzern oder Flecken zu schützen. Vermeiden Sie es, Komponenten über den Boden zu ziehen oder zu schieben.

Warnung: Überprüfen Sie regelmäßig alle Beschläge und Befestigungen, um sicherzustellen, dass sie sicher sind und um Unfälle zu vermeiden. Wenn Teile fehlen, kaputt, beschädigt oder abgenutzt sind, verwenden Sie das Produkt nicht weiter, bis es mit vom Hersteller autorisierten Teilen repariert wurde.

Warnung: Lassen Sie Kinder nicht auf die Möbel klettern, da dies zum Umkippen und zu schweren Verletzungen führen kann. Bauen Sie die Möbel außerhalb der Reichweite von Kindern zusammen.

Warnung: Stellen Sie die Möbel nicht in die Nähe von Feuerquellen oder heißen Gegenständen, um Brandgefahr zu vermeiden.

Warnung: Reinigen Sie die Möbel mit einem feuchten Tuch oder Alkohol. Verwenden Sie keine Reinigungsmittel mit ätzenden Chemikalien.

Warnung: Dieses Produkt ist mit einer Kippschutzvorrichtung ausgestattet. Bitte installieren Sie diese Vorrichtung unbedingt, um unnötige Verletzungen durch Umkippen zu vermeiden.

[EN]

Warning: Please read instructions fully before starting assembly.Check you have all the components and tools listed on pages.

Warning: Please place all parts on a flat surface.Place a soft blanket or similar underneath to protect against scratches or stains.Avoid dragging or sliding components across the floor.

Warning: Regularly check all fittings and fastenings to ensure they are secure and to prevent accidents.If any parts are missing, broken, damaged, or worn, discontinue use of the product until repairs have been made using factory authorized parts.

Warning: Do not allow children to climb on the furniture as this may result in tipping and serious personal injury.Assemble the furniture away from the reach of children.

Warning: Do not place furniture close to fire sources or high-temperature objects to avoid the risk of fire

Warning: Clean furniture with a damp cloth or alcohol, avoid using cleaning agents containing corrosive chemicals.

Warning: This product is equipped with an anti-tilt device. Please be sure to install this device to prevent unnecessary injuries caused by tipping.

[FR]

Avertissement : Veuillez lire entièrement les instructions avant de commencer l'assemblage. Vérifiez que vous disposez de tous les composants et outils répertoriés sur les pages.

Avertissement : Veuillez placer toutes les pièces sur une surface plane. Placez une couverture douce ou similaire en dessous pour les protéger des rayures ou des taches. Évitez de faire glisser les composants sur le sol.

Avertissement : Vérifiez régulièrement tous les raccords et fixations pour vous assurer qu'ils sont bien fixés et pour éviter les accidents. Si des pièces manquent, sont cassées, endommagées ou usées, cessez d'utiliser le produit jusqu'à ce que des réparations aient été effectuées à l'aide de pièces autorisées par l'usine.

Avertissement : Ne laissez pas les enfants grimper sur les meubles car cela pourrait entraîner un basculement et des blessures graves. Assemblez les meubles hors de portée des enfants.

Avertissement : Ne placez pas les meubles à proximité de sources de feu ou d'objets à haute température pour éviter tout risque d'incendie.

Avertissement : Nettoyez les meubles avec un chiffon humide ou de l'alcool, évitez d'utiliser des produits de



nettoyage contenant des produits chimiques corrosifs.
Avertissement : Ce produit est équipé d'un dispositif anti-basculement. Assurez-vous d'installer ce dispositif pour éviter les blessures inutiles causées par un basculement.
[IT]
Attenzione: leggere attentamente le istruzioni prima di iniziare il montaggio. Verificare di avere tutti i componenti e gli strumenti elencati nelle pagine.
Attenzione: posizionare tutte le parti su una superficie piana. Posizionare una coperta morbida o simile sotto per proteggere da graffi o macchie. Evitare di trascinare o far scivolare i componenti sul pavimento.
Attenzione: controllare regolarmente tutti i raccordi e i dispositivi di fissaggio per assicurarsi che siano sicuri e per prevenire incidenti. Se alcune parti sono mancanti, rotte, danneggiate o usurate, interrompere l'uso del prodotto fino a quando non siano state eseguite le riparazioni utilizzando parti autorizzate dalla fabbrica.
Attenzione: non consentire ai bambini di arrampicarsi sui mobili poiché ciò potrebbe causare ribaltamenti e gravi lesioni personali. Montare i mobili lontano dalla portata dei bambini.
Attenzione: non posizionare i mobili vicino a fonti di fuoco o oggetti ad alta temperatura per evitare il rischio di incendio
Attenzione: pulire i mobili con un panno umido o alcol, evitare di utilizzare detergenti contenenti sostanze chimiche corrosive.
Attenzione: questo prodotto è dotato di un dispositivo antiribaltamento. Assicurarsi di installare questo dispositivo per prevenire lesioni inutili causate dal ribaltamento.
[ES]
Advertencia: Lea las instrucciones completamente antes de comenzar el montaje. Compruebe que tiene todos los componentes y herramientas que se enumeran en las páginas.
Advertencia: Coloque todas las piezas sobre una superficie plana. Coloque una manta suave o algo similar debajo para protegerlas de rayones o manchas. Evite arrastrar o deslizar los componentes por el piso.
Advertencia: Verifique regularmente todos los accesorios y fijaciones para asegurarse de que estén seguros y evitar accidentes. Si falta alguna pieza, está rota, dañada o desgastada, deje de usar el producto hasta que se hayan realizado las reparaciones con piezas autorizadas de fábrica.
Advertencia: No permita que los niños se suban a los muebles, ya que esto puede provocar que se vuelquen y lesiones personales graves. Monte los muebles fuera del alcance de los niños.
Advertencia: No coloque los muebles cerca de fuentes de fuego u objetos de alta temperatura para evitar el riesgo de incendio.
Advertencia: Limpie los muebles con un paño húmedo o alcohol, evite usar agentes de limpieza que contengan químicos corrosivos.
Advertencia: Este producto está equipado con un dispositivo antivuelco. Asegúrese de instalar este dispositivo para evitar lesiones innecesarias causadas por vuelcos.

Importer	COMHARBOR LIMITED
Add	Unit C, Swift Point, Cosford Lane, Rugby, CV21 1PY,GB
Email/URL	harborcomhar@gmail.com
Manufacturer	QINLONGHOUSEHOLDCO.,LIMITED
Add	FLAT 2401-16 WING SHING ING BLDG 26NG FONG ST SAN PO KONG HONGKONG
Email/URL	qinlong0701@163.com
UK REP	COMHARBOR LIMITED Unit C, Swift Point, Cosford Lane, Rugby, CV21 1PY,GB harborcomhar@gmail.com

EN

Dear customer,

Thank you for purchasing this product. So that your appliance serves you well, please read all the instructions in this user's manual. If you have any questions, please contact our customer care center.

FR

Cher client,

Nous vous remercions d'avoir acheté ce produit. Afin que vous puissiez profiter pleinement de votre appareil, veuillez lire toutes les instructions de ce manuel d'utilisation. Si vous avez la moindre question, veuillez contacter notre centre d'assistance à la clientèle.

DE

Sehr geehrter Kunde,

Vielen Dank, dass Sie dieses Produkt erworben haben. Damit Ihr Gerät Ihnen gute Dienste leistet, lesen Sie bitte alle Hinweise in diesem Benutzerhandbuch. Wenn Sie Fragen haben, wenden Sie sich bitte an unser Kundendienstzentrum.

ES

Queridos clientes,

Gracias por comprar este producto. Para que su electrodoméstico le sirva mejor, lea todas las instrucciones de este manual del usuario. Si tiene alguna pregunta, comuníquese con nuestro Centro de Atención al Cliente.

IT

Caro Cliente,

Grazie per aver acquistato questo prodotto. Per servirti meglio con questo apparecchio ti prego di leggere tutte le istruzioni in presente manuale utente. In caso di dubbio, si prega di contattare il nostro centro assistenza clienti.

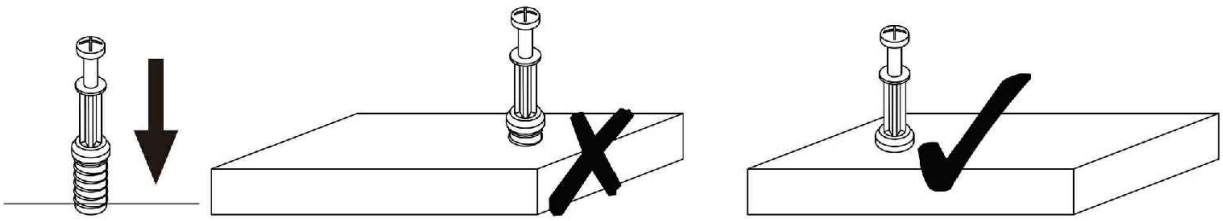

EN_QUICKFIT: Tighten quickfit until shoulder is flush with panel.Do not overtighten or undertighten.
FR_RACCORD RAPIDE:Faites serrer le raccord rapide jusqu'à ce que l'épaulement soit parfaitement encastré dans le panneau. Il ne faut ni trop serrer ni insuffisamment serrer.
ES_QUICKFIT:Apriete quickfit hasta que el hombre se descargue con el panel. NO lo sobreapriete ni lo apriete poco.
DE_QUICKFIT:Ziehen Sie den Quickfit fest, bis die Schulter mit der Platte bündig ist. Bitte nicht zu fest oder zu schwach anziehen.
IT_MONTAGGIO RAPIDO:Stringere il montaggio rapido fino a quando la spalla è a filo con il pannello, non stringere troppo o troppo poco.

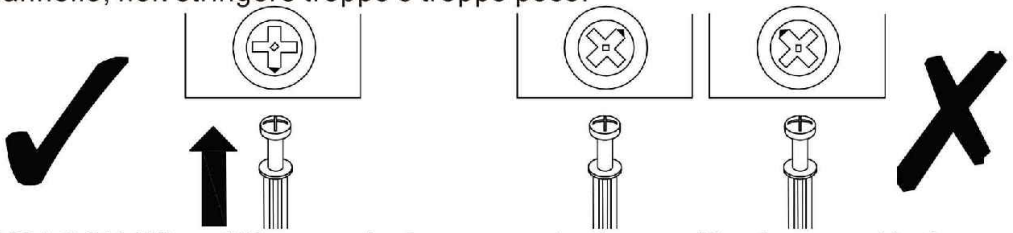

EN_CAM LOCK: When fitting cam lock, ensure starting position is correct before you insert connecting quickfit.
FR_SERRURE BATTEUSE:Avant d'insérer la serrure batteuse, veillez à la bonne orientation avant d'insérer le raccord rapide.
ES_CIERRE DE LA CÁMARA:Cuando instale el cierre de la cámara, asegúrese de que la posición de inicio es correcta antes de que inserte el quickfit conector.
DE_CAM-LOCK:Achten Sie bei der Montage des Cam-Locks auf die richtige Ausgangsposition, bevor Sie den Quickfit einsetzen.
IT_BLOCCAGGIO A CAMMA:Quando si monta il bloccaggio a camma, assicurarsi che la posizione iniziale sia corretta prima di inserire il montaggio rapido di collegamento.

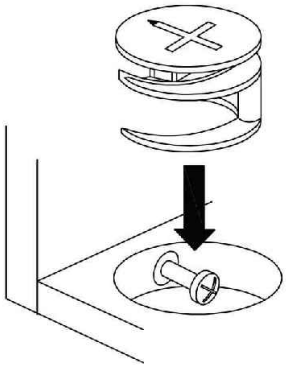

EN_ Quickfit head should be in the centre of the cam lock when the two panels are joined.
Cam lock should be inserted before quickfit.
FR_ Lorsque les deux panneaux sont assemblés, la tête du raccord rapide doit reposer au centre de la serrure batteuse.
Il faut insérer la serrure batteuse avant le raccord rapide.
ES_ El cabezal del quickfit debe estar en el centro del cierre de la cámara cuando se unan los dos paneles.
Se debe insertar el cierre de la cámara antes que el quickfit.
DE_ Der Quickfit-Kopf sollte sich in der Mitte des Cam-Locks befinden, wenn die beiden Platten zusammengefügt sind.
Der Cam-Lock sollte vor dem Quickfit eingesetzt werden.
IT_ La testa del montaggio rapido deve trovarsi al centro del bloccaggio a camma quando i due pannelli sono uniti.
Il Bloccaggio a Camma deve essere inserito prima del montaggio rapido.

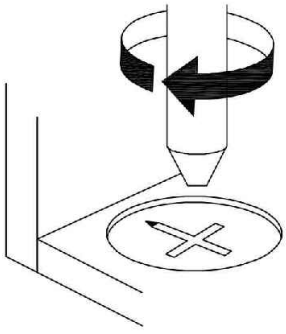

EN_ Turn cam lock clockwise to tighten.
FR_ Faites tourner la serrure batteuse dans le sens des aiguilles d'une montre pour la resserrer.
ES_ Gire el cierre de la cámara en sentido horario para apretarlo.
DE_ Drehen Sie den Cam-Lock im Uhrzeigersinn, um ihn festzuziehen.
IT_ Ruotare il bloccaggio a camma in senso orario per stringere.

EN_It may be necessary to adjust the hinges so that the doors align.Use the instructions below as a guide.
FR_Il est parfois nécessaire d'ajuster les charnières pour un meilleur alignement des portes. Servez-vous des instructions ci-dessous comme guide.
ES_Puede que sea necesario ajustar los quicios de forma que se alineen las puertas. Use las instrucciones que aparecen debajo como guía.
DE_Möglicherweise müssen Sie die Scharniere so einstellen, dass die Türen ausgerichtet sind. Verwenden Sie die nachstehenden Anweisungen als Leitfaden.
IT_Potrebbe essere necessario regolare le cerniere in modo che le porte siano allineate. Per fare ciò attenersi alle istruzioni sottostanti.

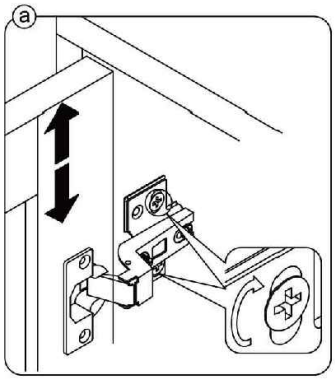

EN_To adjust the door vertically loosen the screw asshown and move up and down as needed.
FR_Si vous souhaitez régler la porte **verticalement**, desserrez la vis comme indiqué et déplacez la porte de haut en bas selon les besoins.
ES_Para ajustar la puerta **verticalmente** afloje el tornillo tal y como se muestra y muévalo hacia arriba o hacia abajo según sea necesario.
DE_Um die Tür **vertikal** auszurichten, lösen Sie die Schraube wie abgebildet und bewegen Sie sie nach Bedarf nach oben oder nach unten.
IT_Per allineare la porta **verticalmente** allentare la vite come mostrato e spostarla in alto o in basso secondo necessità.

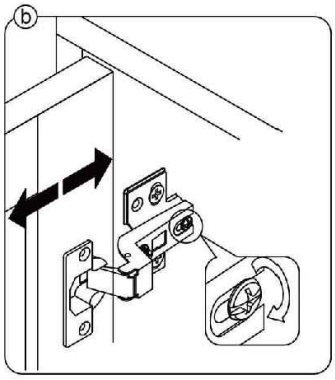

EN_To adjust the gap from the door to the main frame turn the screw clockwise or anti-clockwise as needed.
FR_Si vous souhaitez ajuster **l'écart** entre la porte et le cadre principal, tournez la vis dans le sens des aiguilles d'une montre ou dans le sens inverse, si nécessaire.
ES_Para ajustar el **espacio** desde la puerta al marco principal, gire el tornillo en sentido horario o antihorario, según se necesite.
DE_Um den **Abstand** von der Tür zum Hauptrahmen auszurichten, drehen Sie die Schraube je nach Bedarf im oder gegen den Uhrzeigersinn.
IT_Per regolare lo **spazio** tra la porta e il telaio principale, avvitare o svitare la vite secondo necessità.

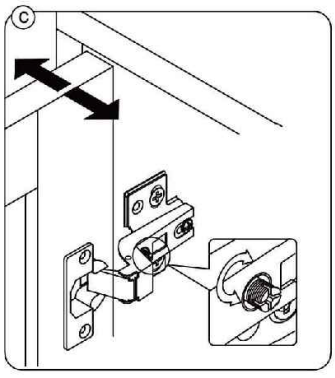

EN_To adjust the door laterally adjust the screw as shown by turning clockwise or anti-clockwise.
FR_Si vous souhaitez ajuster la porte **latéralement**, ajustez la vis comme indiqué en tournant dans le sens des aiguilles d'une montre ou dans le sens inverse des aiguilles d'une montre.
ES_Para ajustar la puerta **lateralmente** ajuste el tornillo tal y como se muestra girándolo en sentido horario y antihorario.
DE_Um die Tür **seitlich** auszurichten, stellen Sie bitte die Schraube wie abgebildet durch Drehen im oder gegen den Uhrzeigersinn ein.
IT_Per allineare la porta **lateralmente** regolare la vite come mostrato, avvitandola o svitandola.

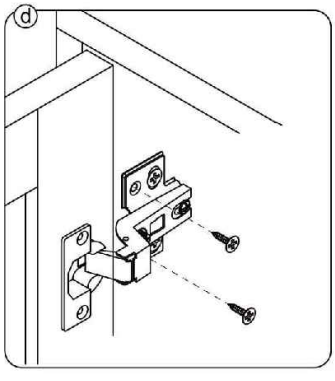

EN_Please fix other screws
FR_Merci de serrer les autres vis.
ES_Fije los demás tornillos
DE_Befestigen Sie bitte die anderen Schrauben
IT_Fissare le altre viti

PACKING DETALS:TOTAL 3 BOXES

N606P543131 - Box:1/3

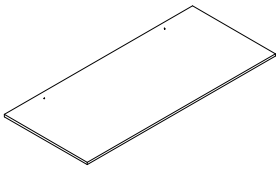	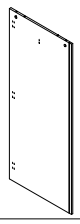		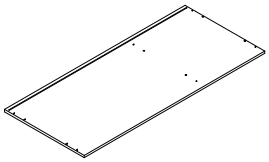	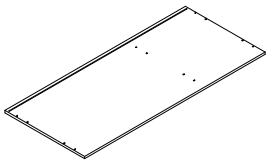
① X 1	② X 1	④ X 1	⑥ X 1	⑩ X 1
				
㉔ X 2	㉕ X 1			

N606P543132 - Box:2/3

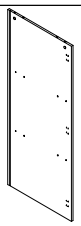	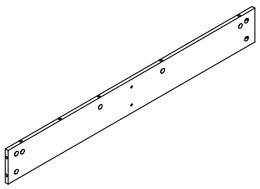	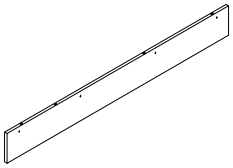	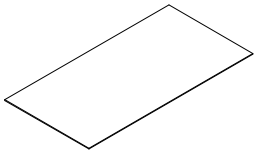	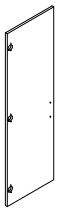
③ X 1	⑪ X 1	⑫ X 1	㉑ X 2	㉖ X 1
	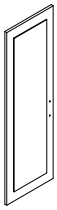			
㉗ X 1	㉙ X 1			

PACKING DETALS:TOTAL 3 BOXES

N606P543133 - Box:3/3

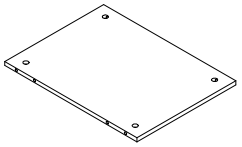	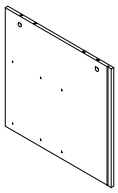	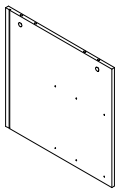	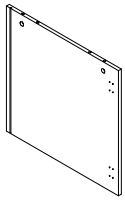	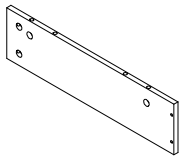
⑤ X 2	⑦ X 1	⑧ X 1	⑨ X 1	⑬ X 1
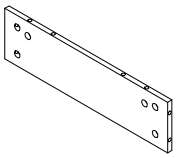	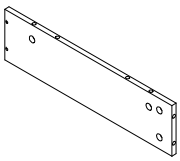	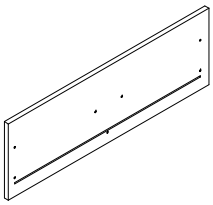	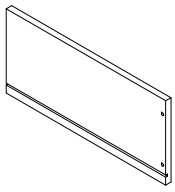	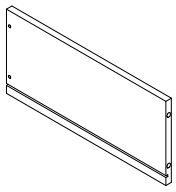
⑭ X 1	⑮ X 1	⑯ X 2	⑰ X 2	⑱ X 2
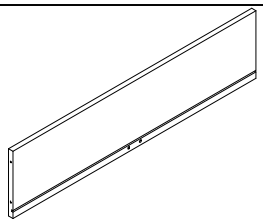	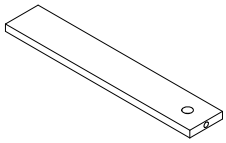	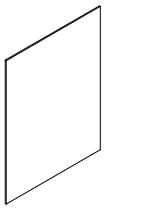	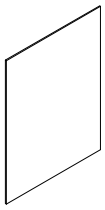	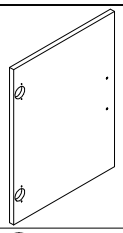
⑲ X 2	⑳ X 2	㉒ X 2	㉓ X 1	㉘ X 1
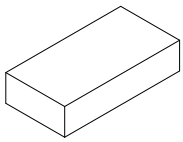				
Hardware x 1				

Hardware-Liste :N606P543133

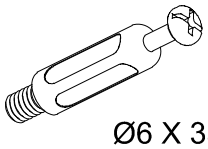 Ø6 X 35mm	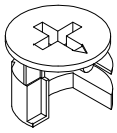 Ø15 X 9.5mm	 Ø20	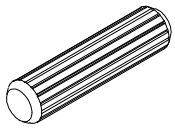 Ø6 X 30mm
A X 56+4	B X 56+4	C X 14+2	D X 42+4
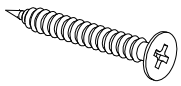 M4 X 35mm	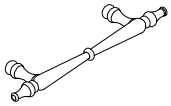	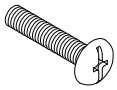 M4*20	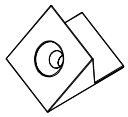
E X 24+2	F X 6	G X 12+1	H X 24+2
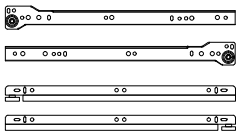 L=350mm	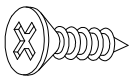 M3.5 x 12 mm	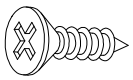 M3 x 14 mm	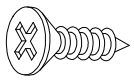 M3.5 x 16 mm
I X 2	J X 90+4	K X 24+2	L X 4
	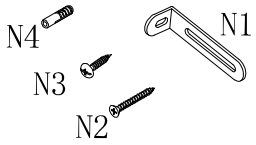	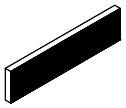	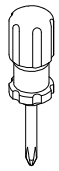
M X 2	N X 2	O X 4	P X 1
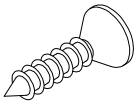 M3 x 12 mm	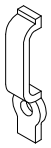	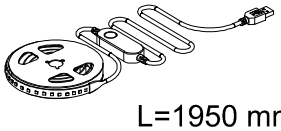 L=1950 mm	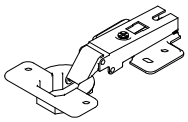 D=35
Q X 8	R X 8	S X 1	T X 8
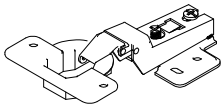	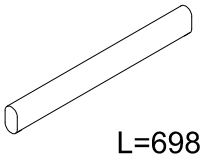 L=698 mm	 L=1152 mm	 L=466 mm
U X 3	V X 1	W X 1	X X 1

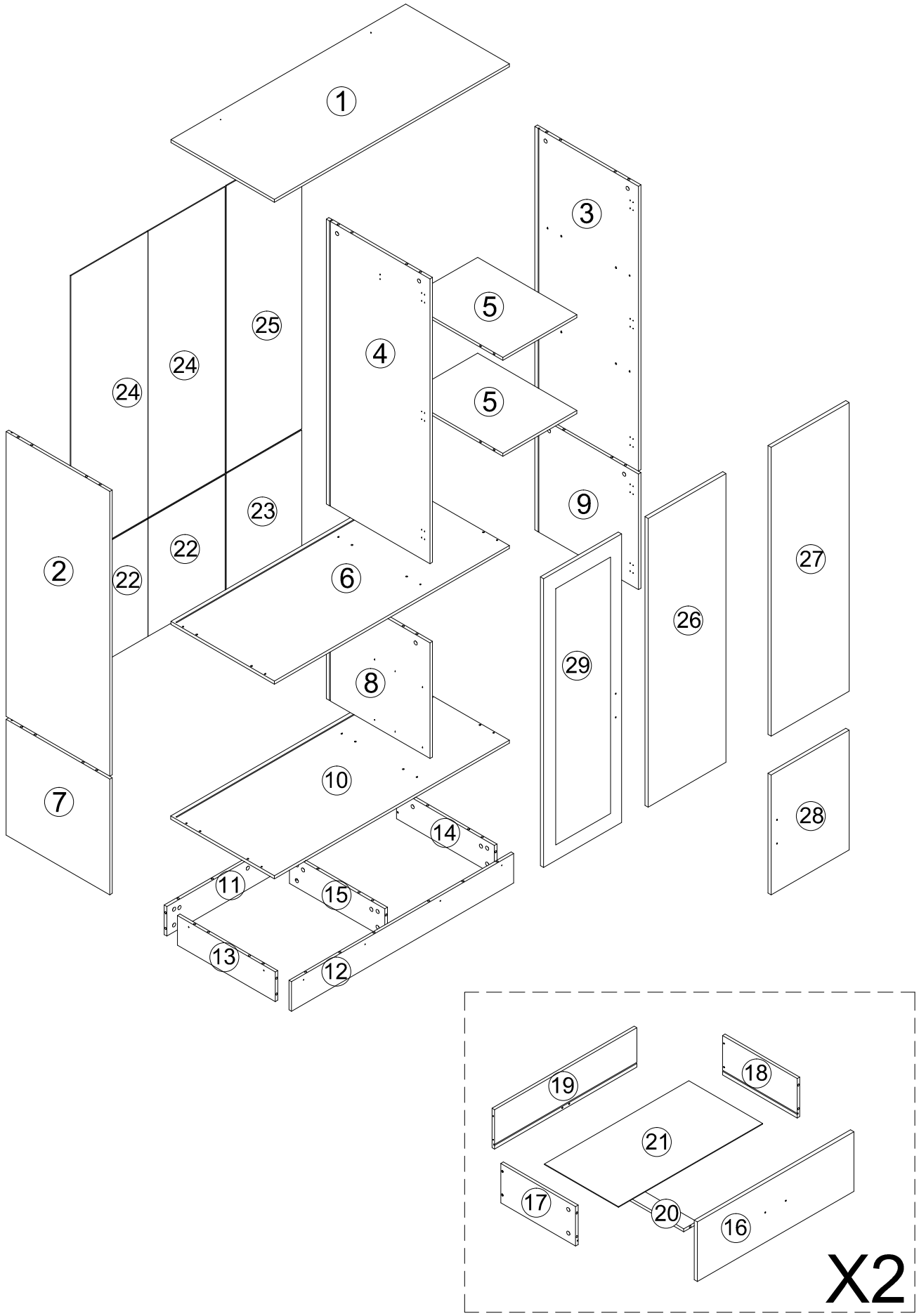
1
3
5
5
4
25
24
24
2
22
22
23
6
9
27
26
29
8
10
7
28
14
11
15
13
12
19
18
21
17
20
16
X2

1.

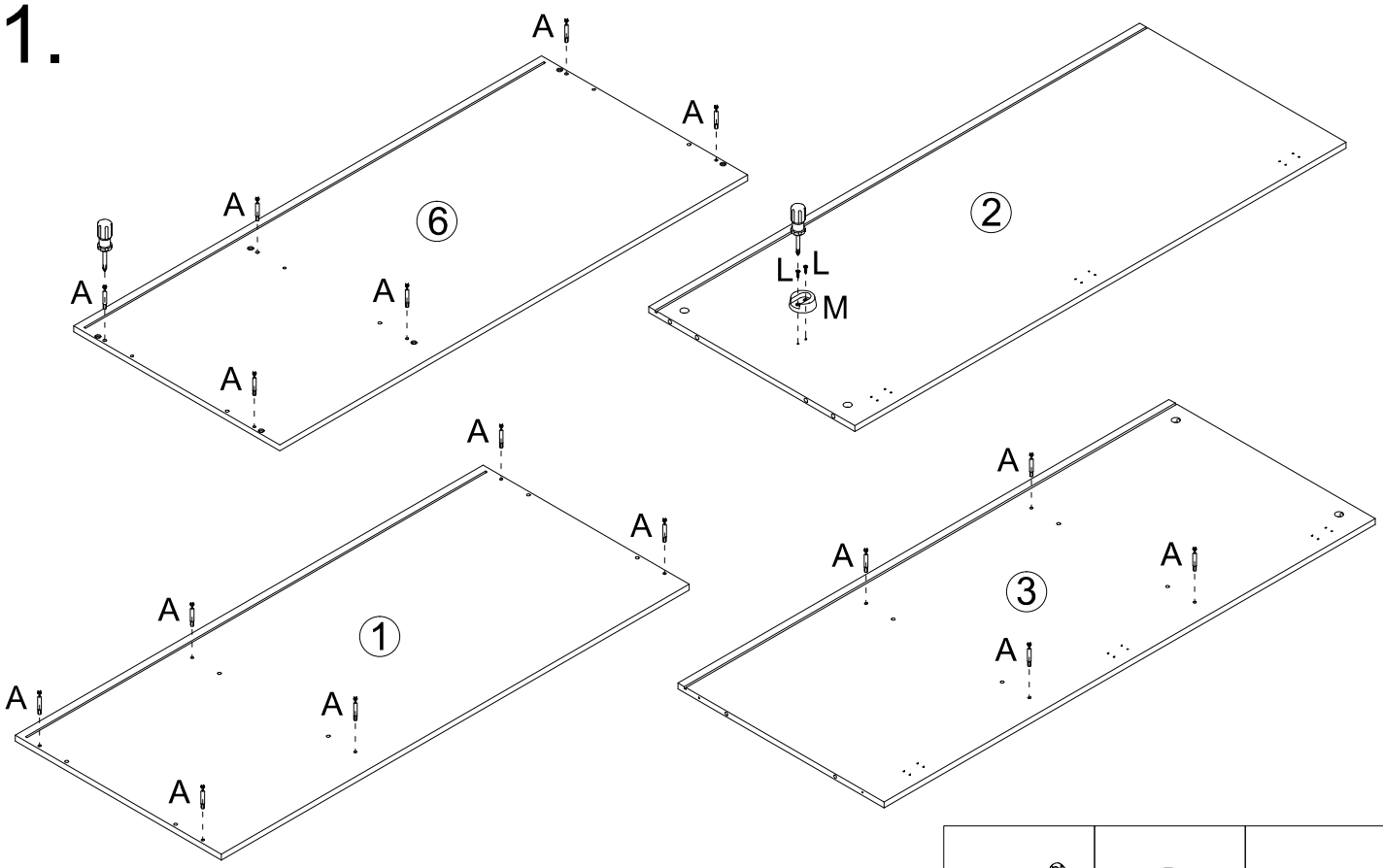

		
A X 16	M X 1	L X 2

2.

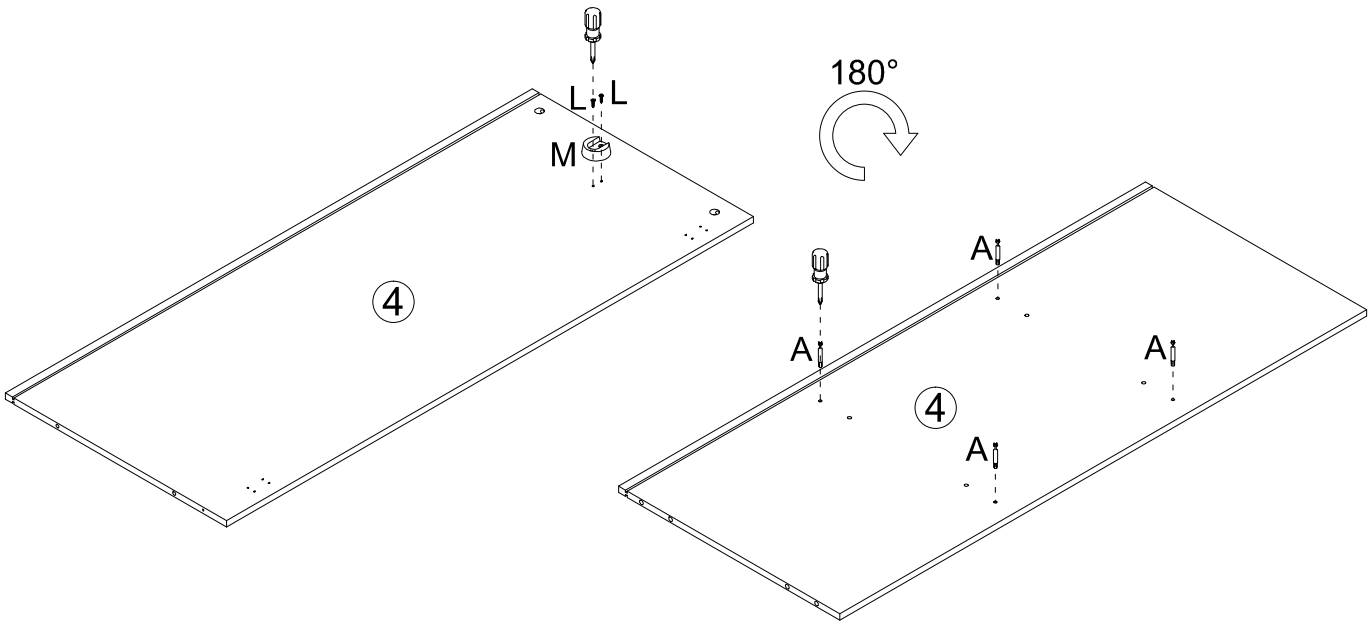

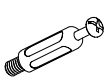		
A X 4	M X 1	L X 2

3.

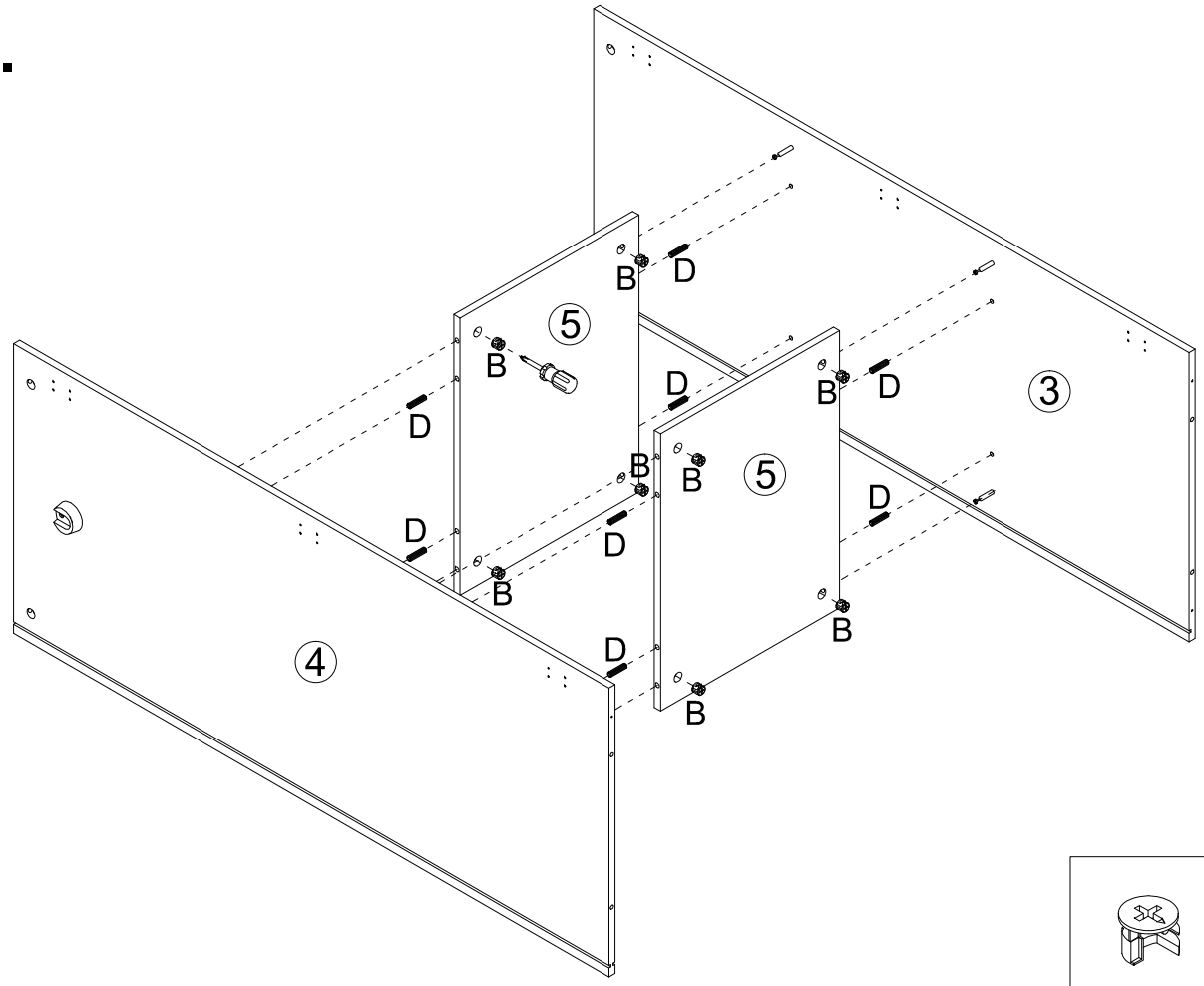

	
B X 8	D X 8

4.

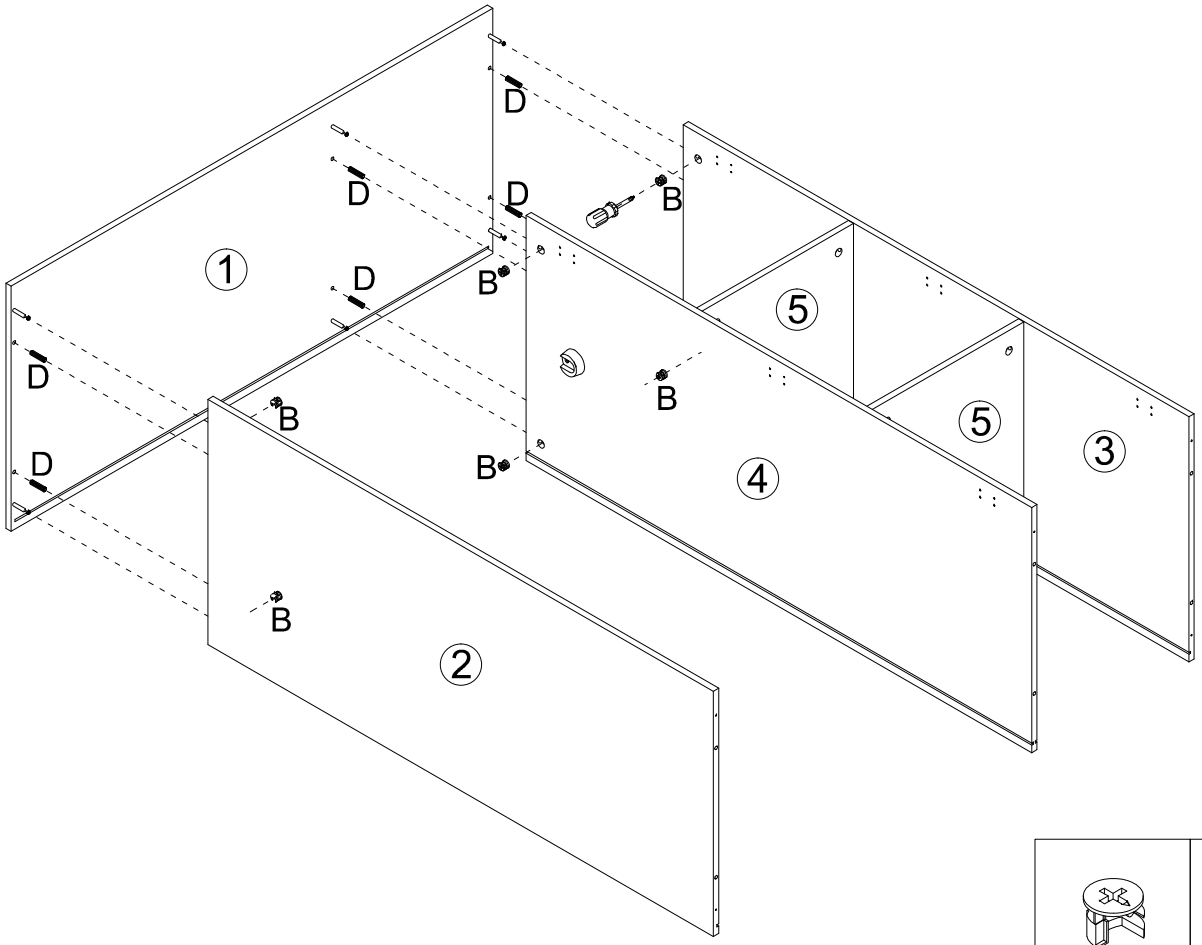

	
B X 6	D X 6

5.

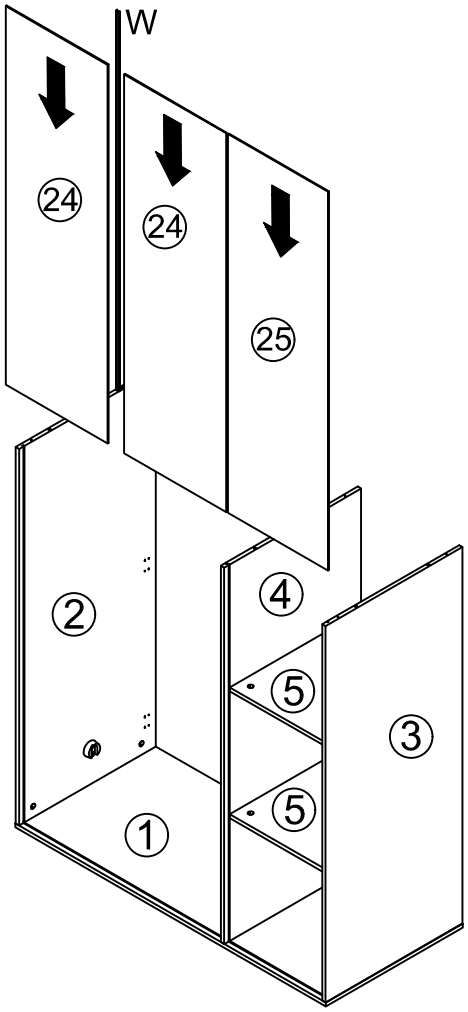

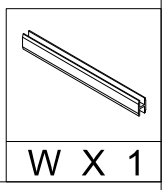

W X 1

6.

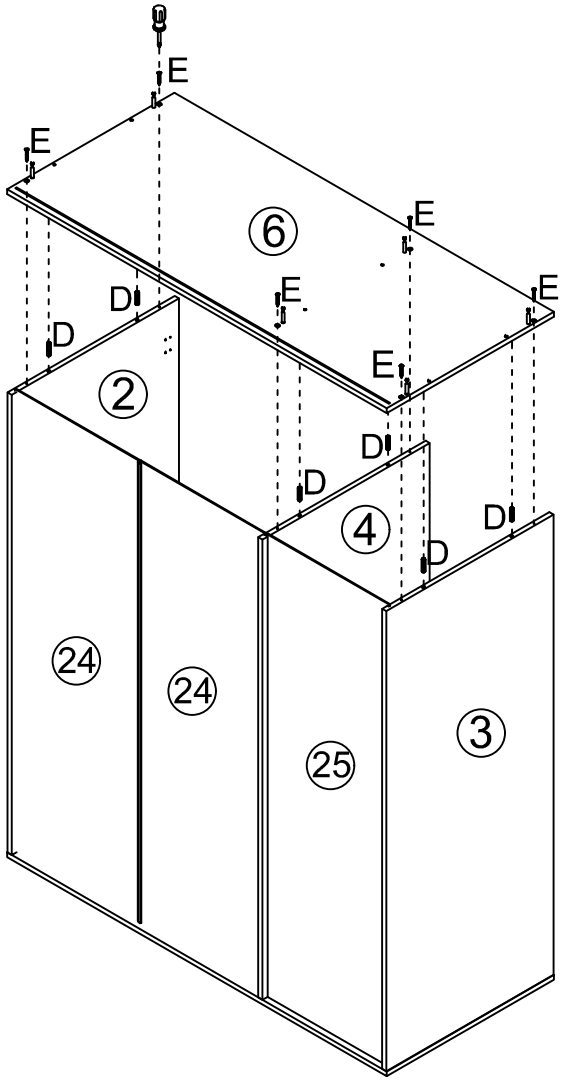

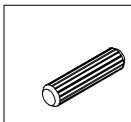

D X 6

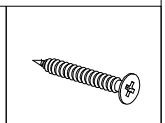

E X 6

7.

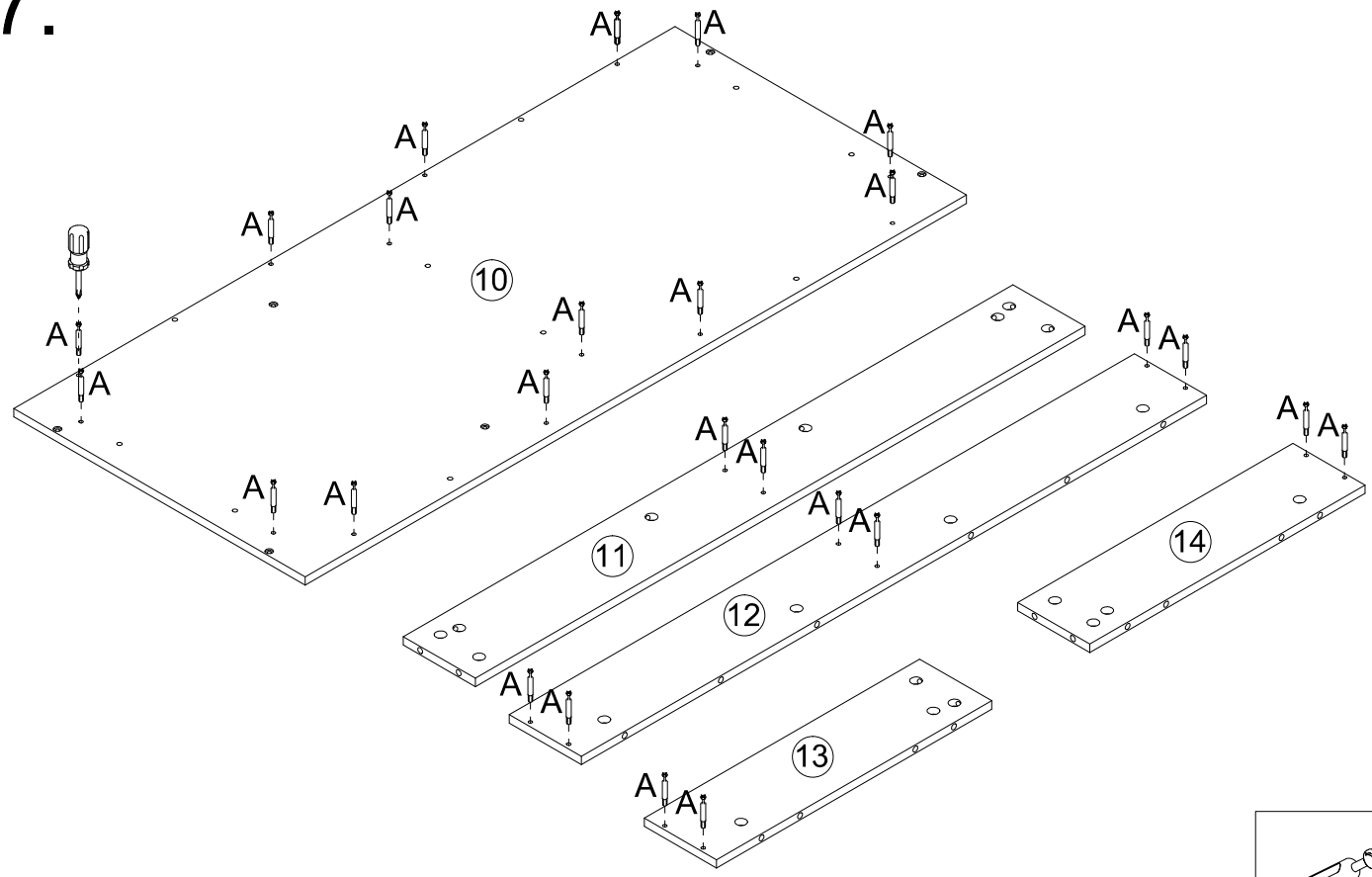

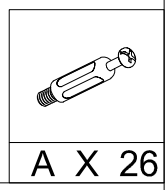

A X 26

8.

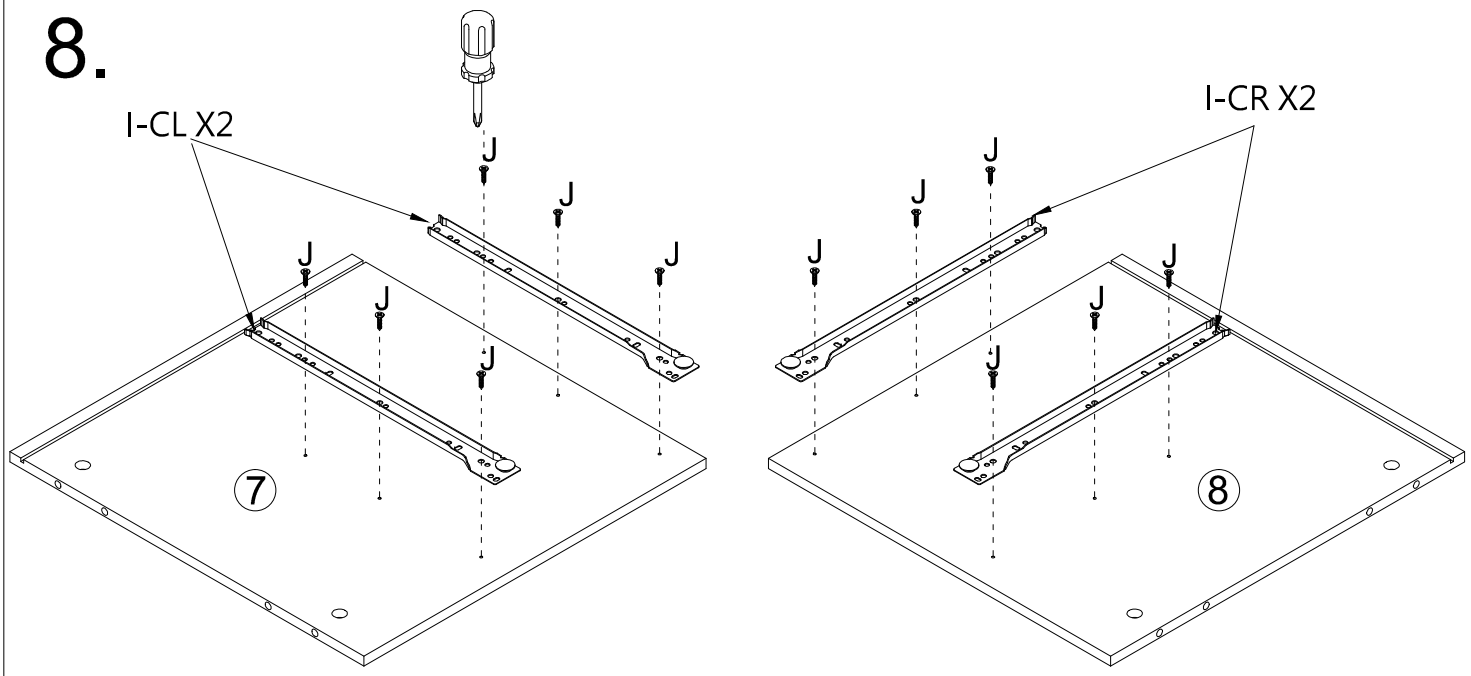

I-CL X2

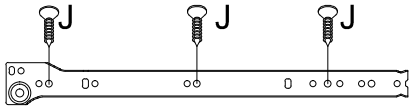

I-CR X2

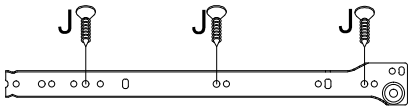

		
J X 12	I (CR) X 2	I (CL) X 2

9.

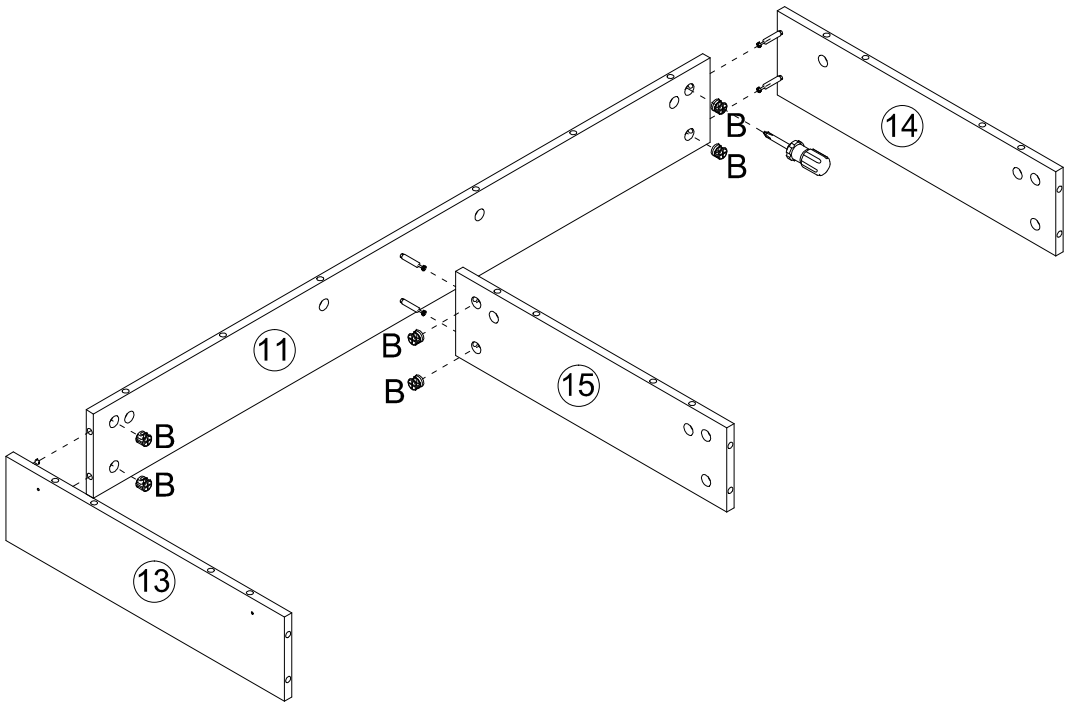



B X 6

10.

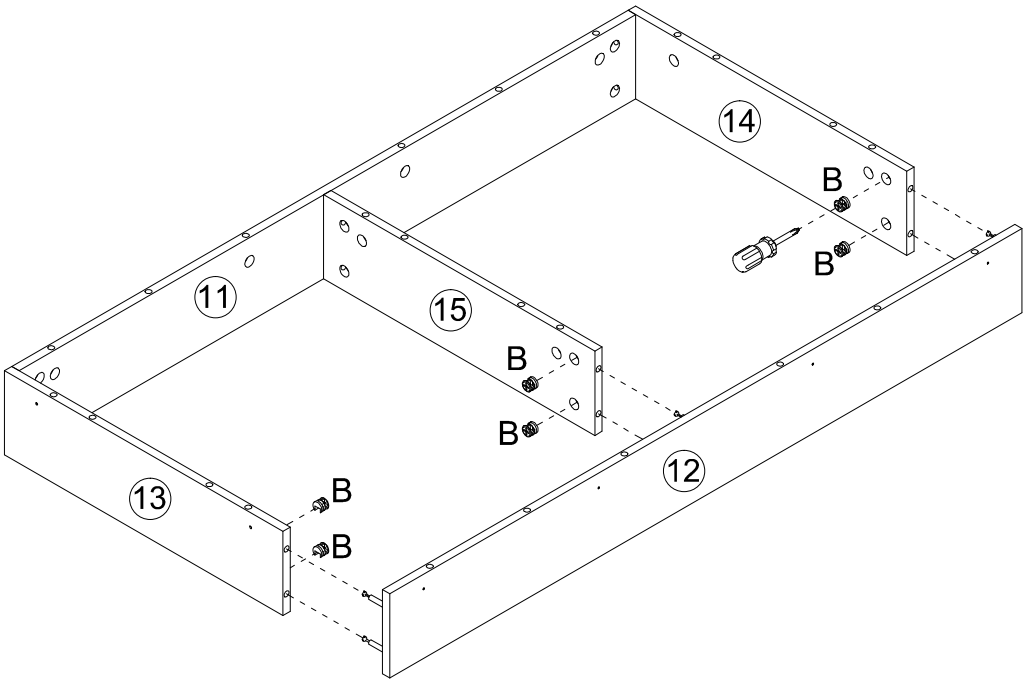



B X 6

11.

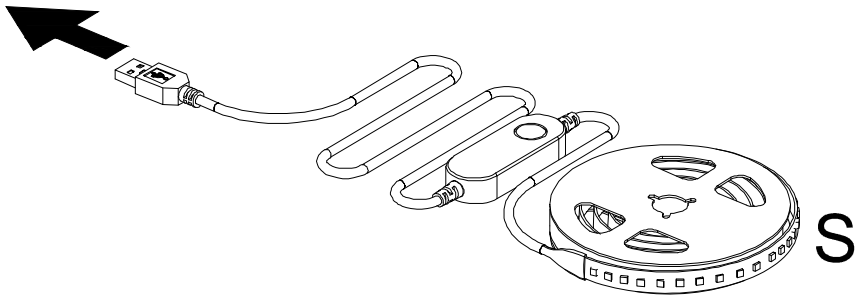

EN:Scan to download App comtrol the Led light.
DE:Das led-display wird durchsucht.
FR:Scanner pour telecharger App controlerla lumiere Led.
IT:Scanslona per scarlcarel'applicazlonecontrolla la luce Led.
ES:Anallce para descargarla aplicacloncontrol de la luz Led.

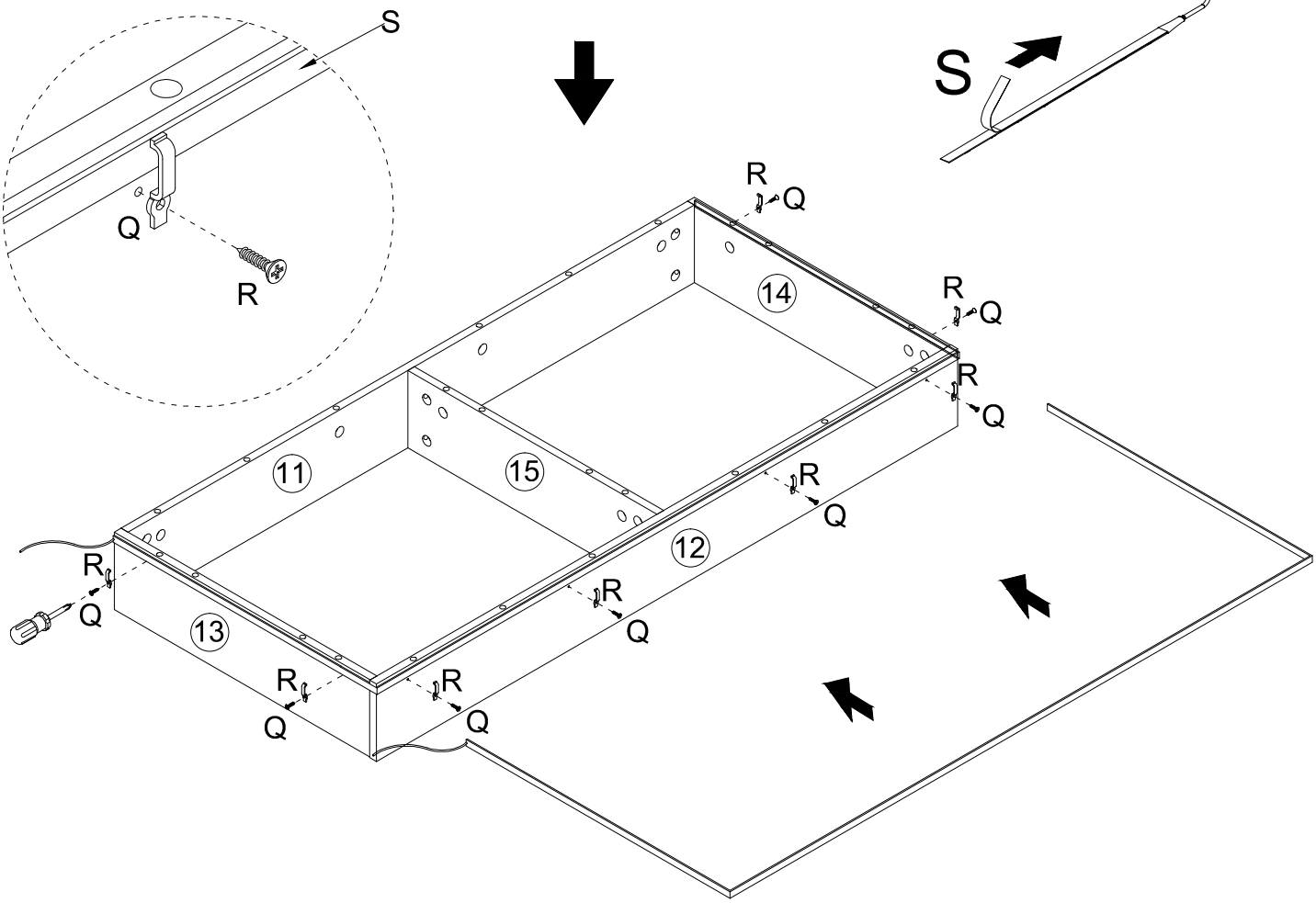

		
Q X 8	R X 8	S X 1

12.

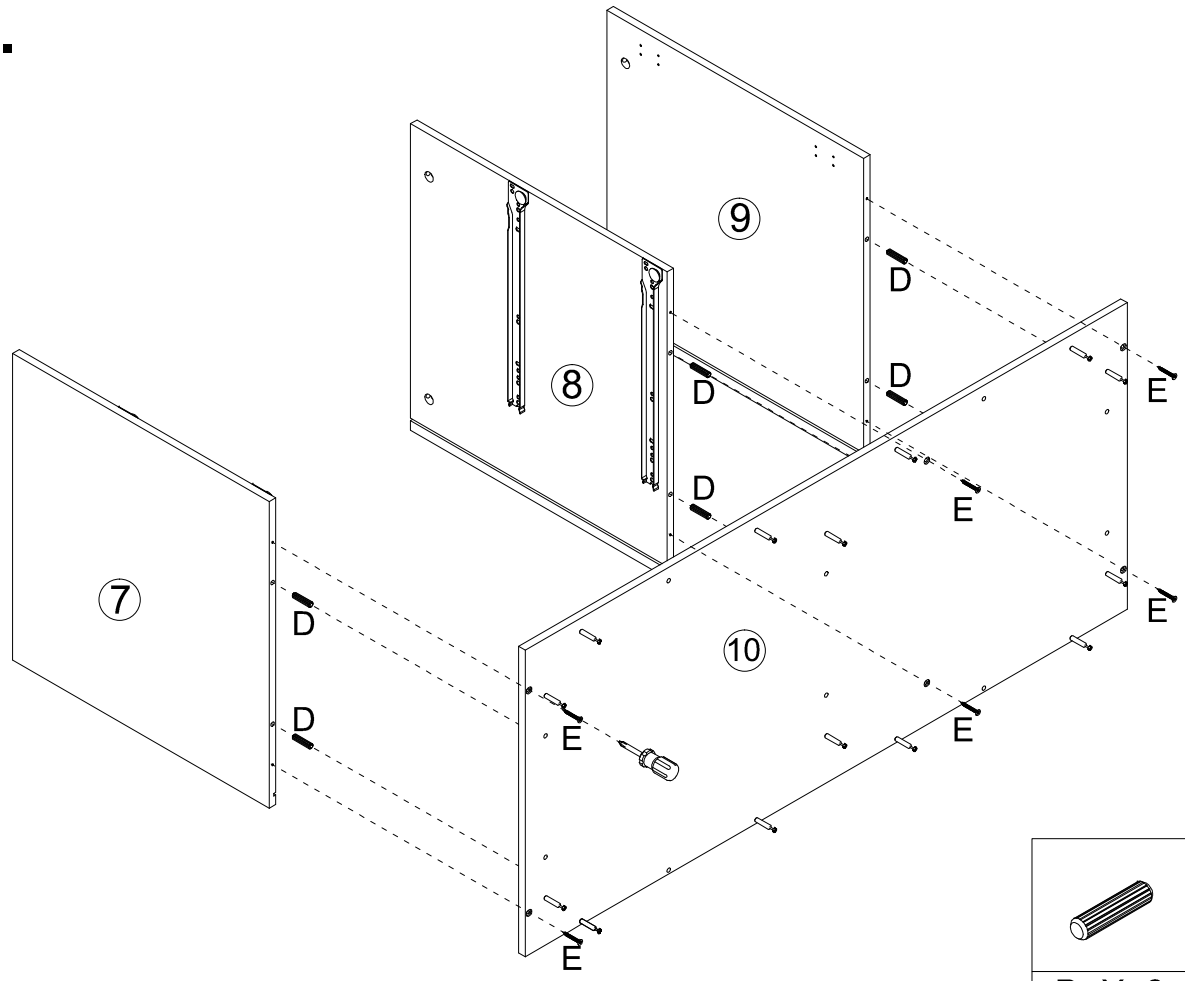

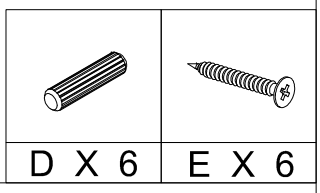

13.

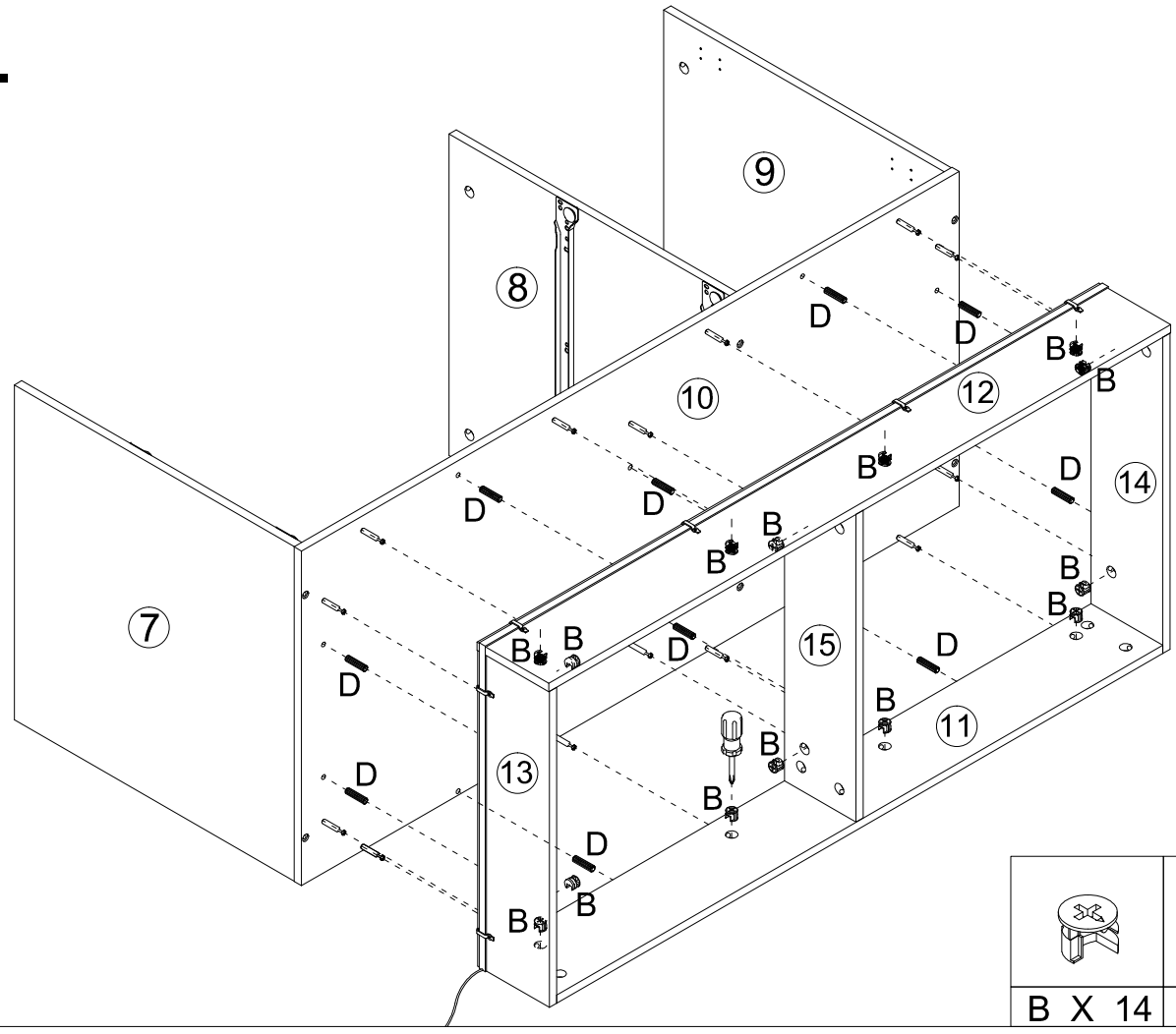

14.

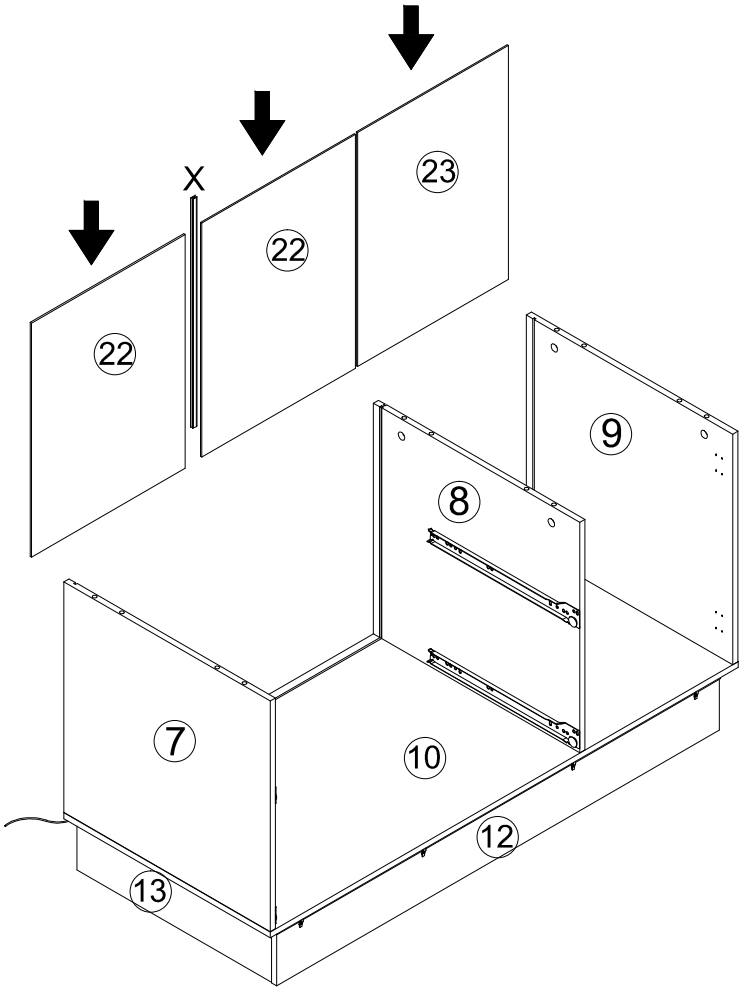

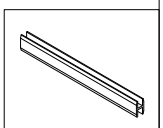

X X 1

15.

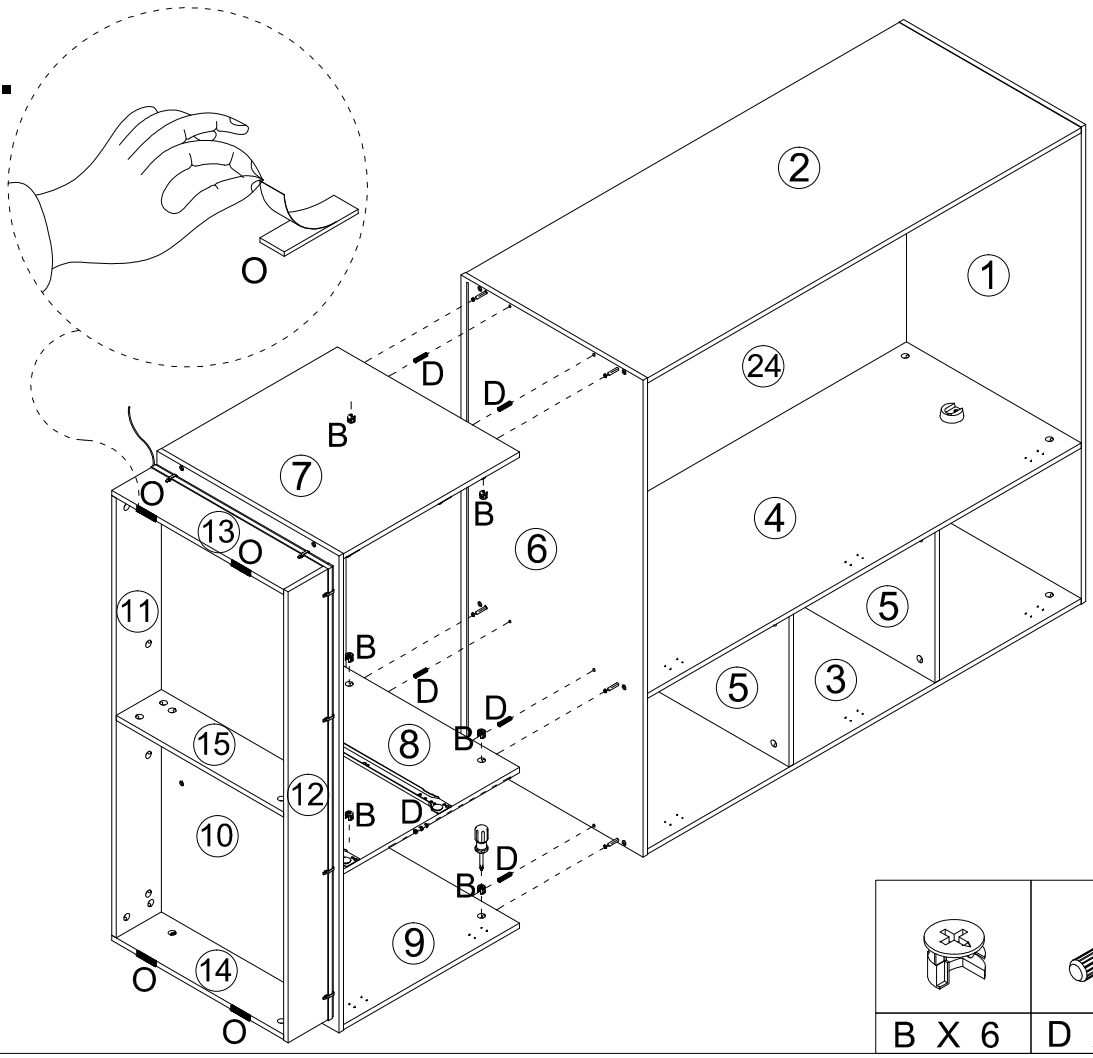

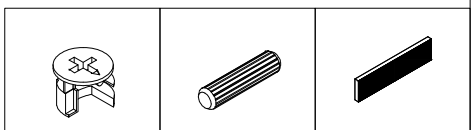

B X 6 | D X 6 | O X 4

16.

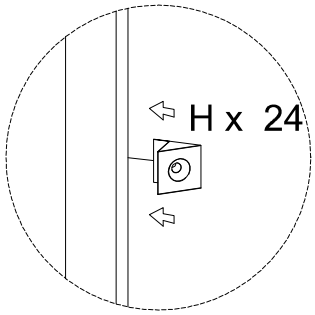

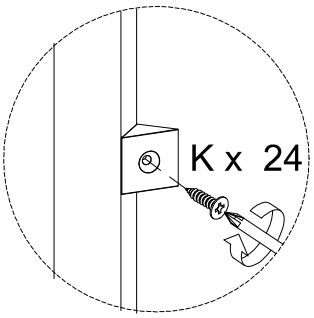

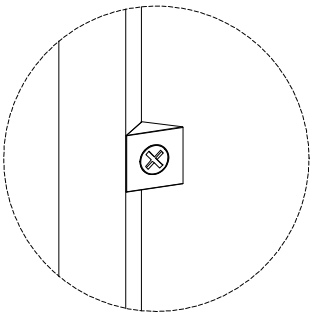

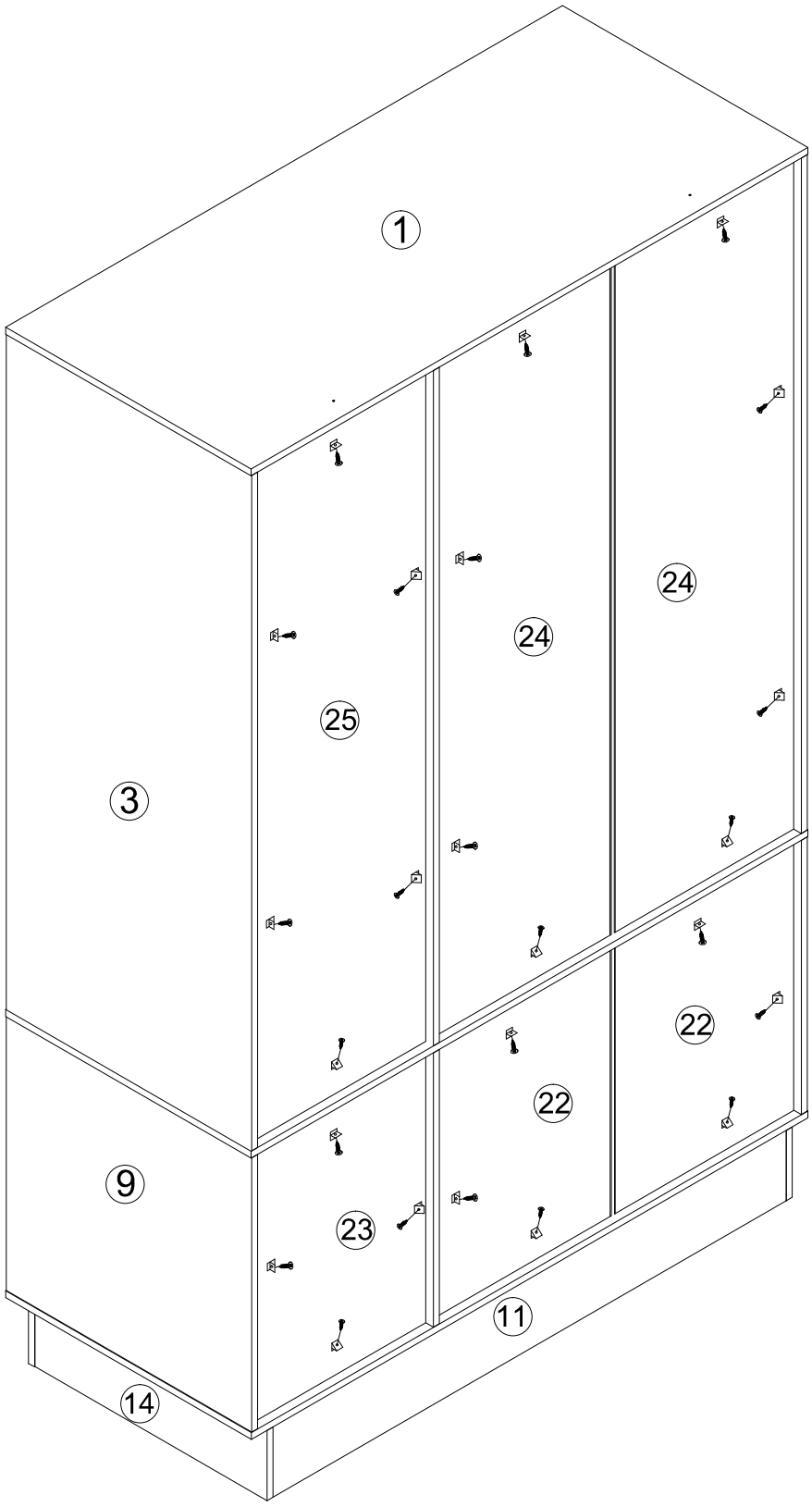

	
H X 24	K X 24

17.

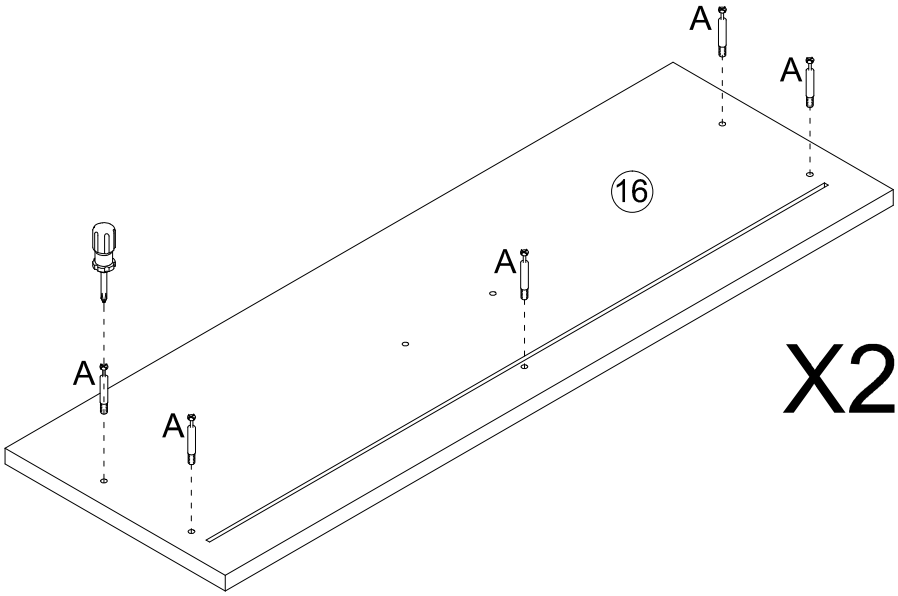

X2

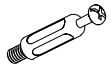

A X 10

18.

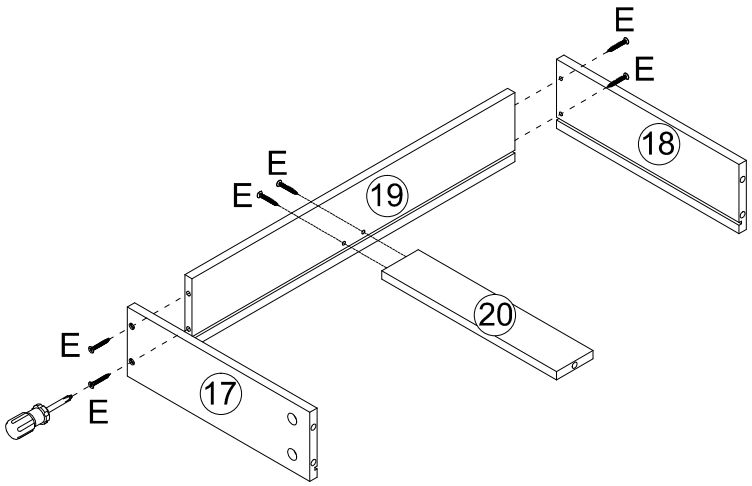

X2



E X 12

19.

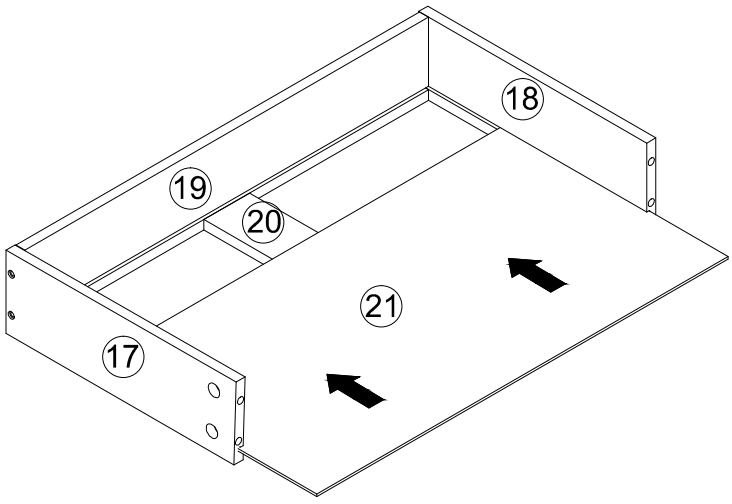

X2

20.

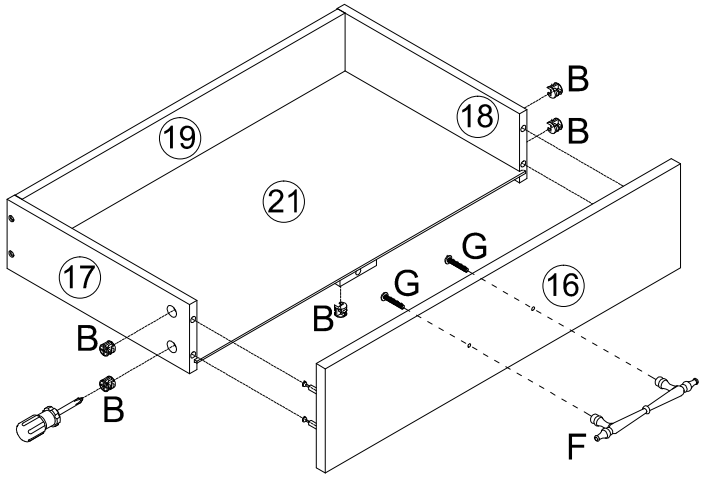

X2

	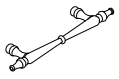	
B X 10	F X 2	G X 4

21.

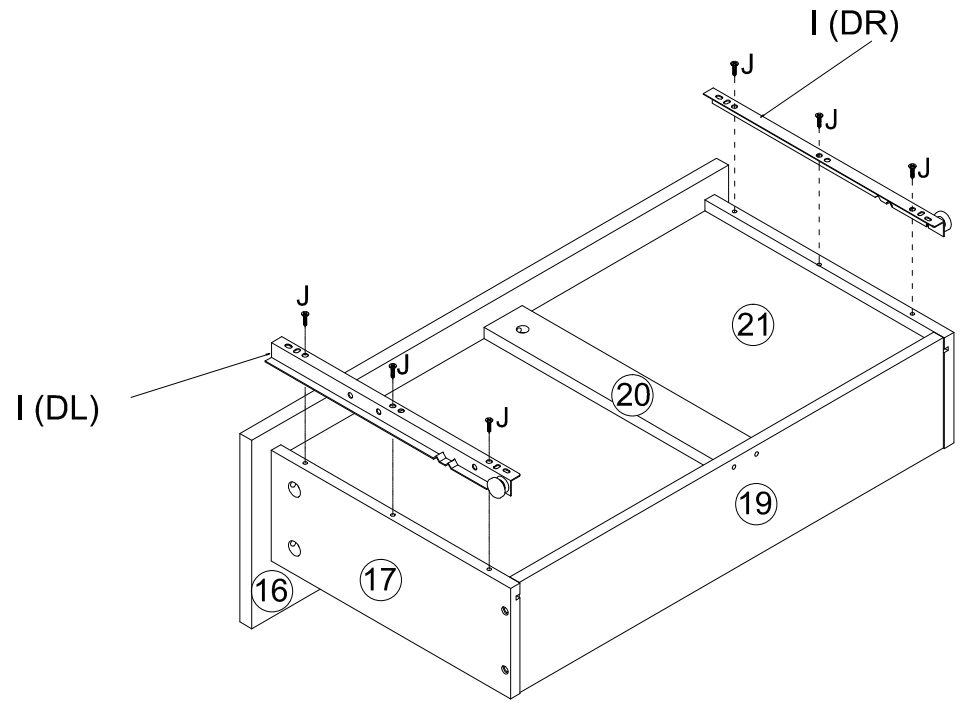

X2

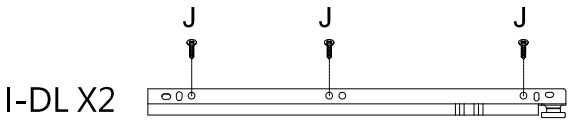



	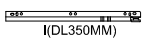	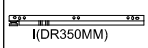
J X 12	I(DL) X 2	I(DR) X 2

22.

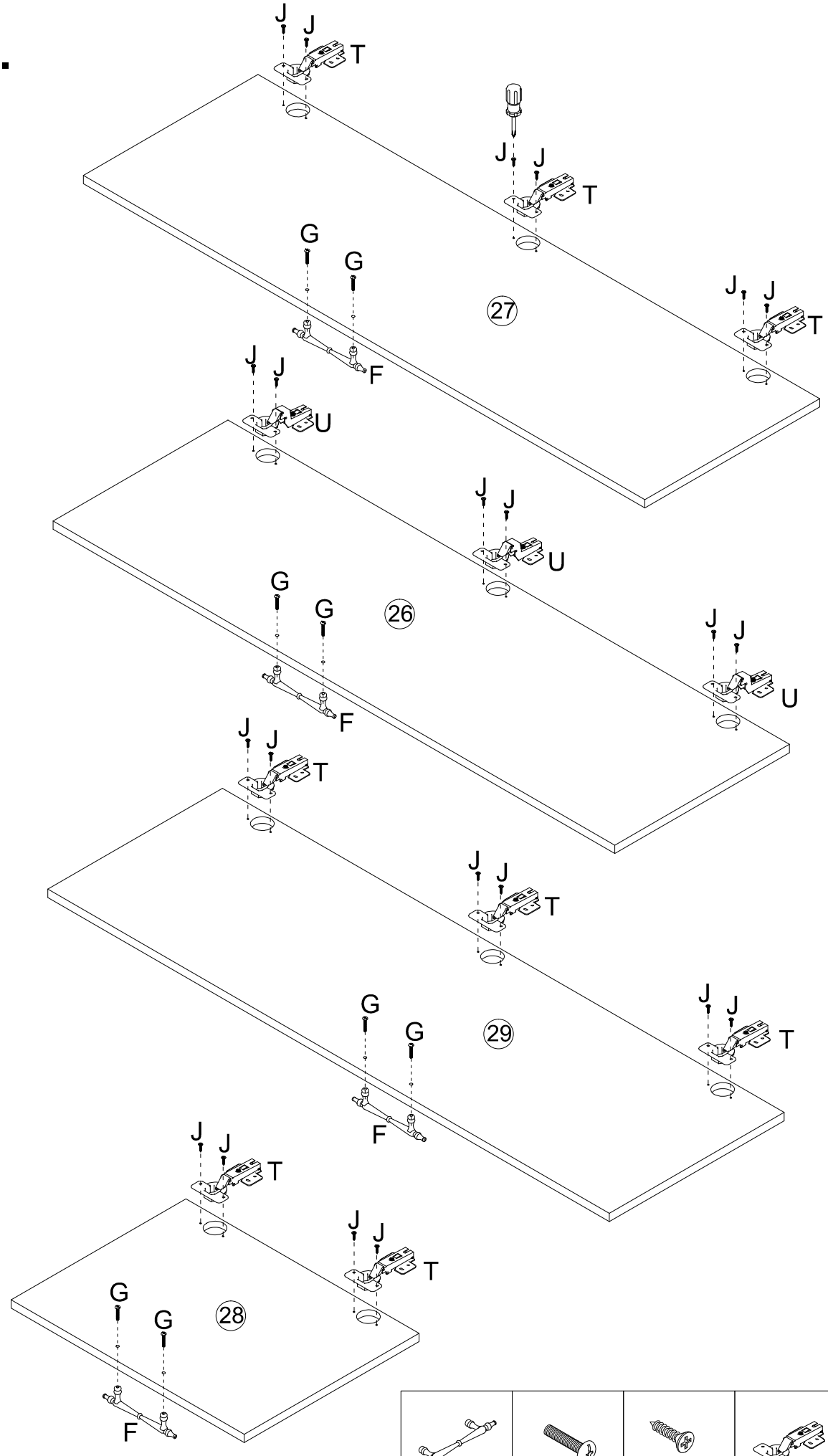

F X 4	G X 8	J X 22	T X 8	U X 3

23.

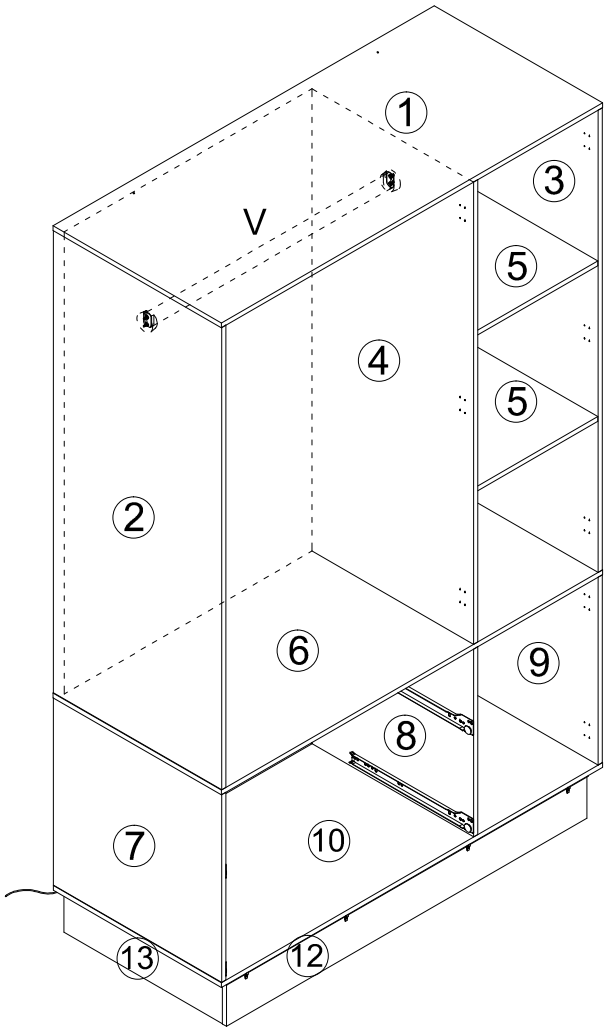

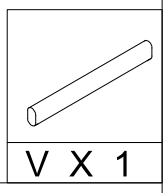

24.

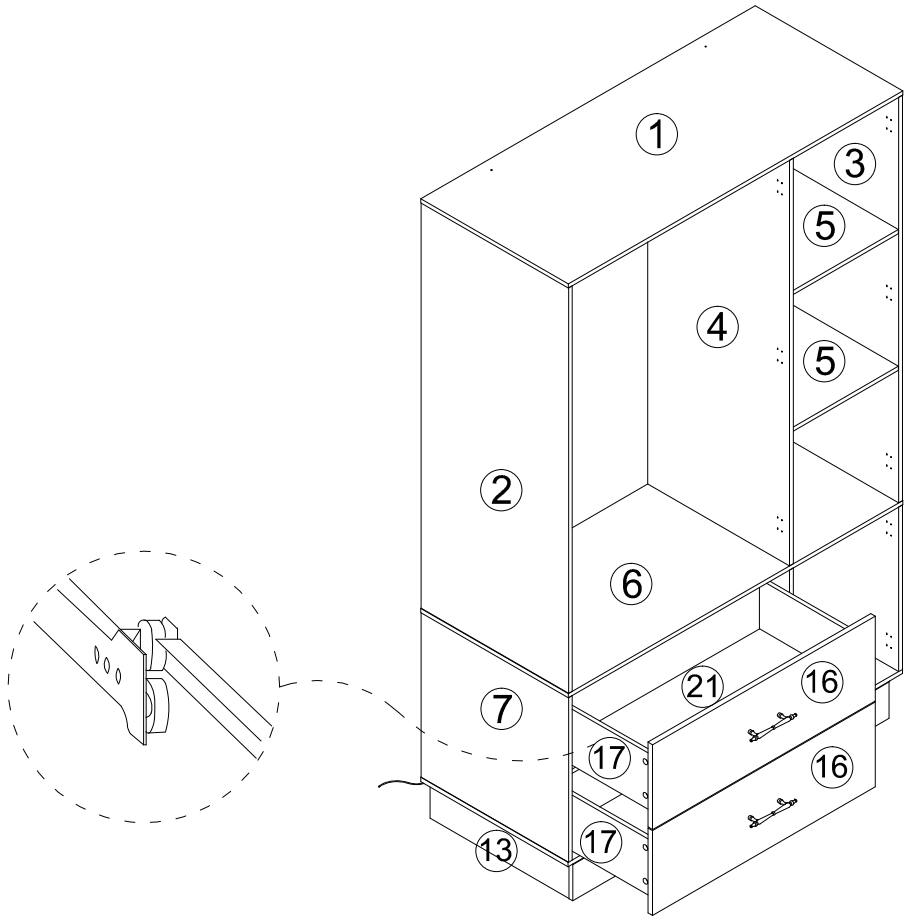

25.

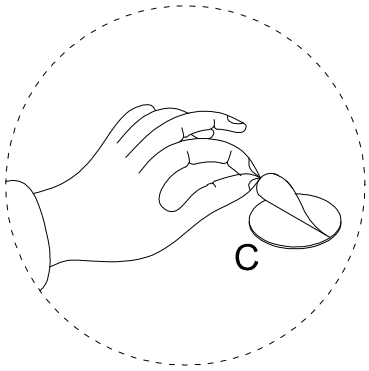

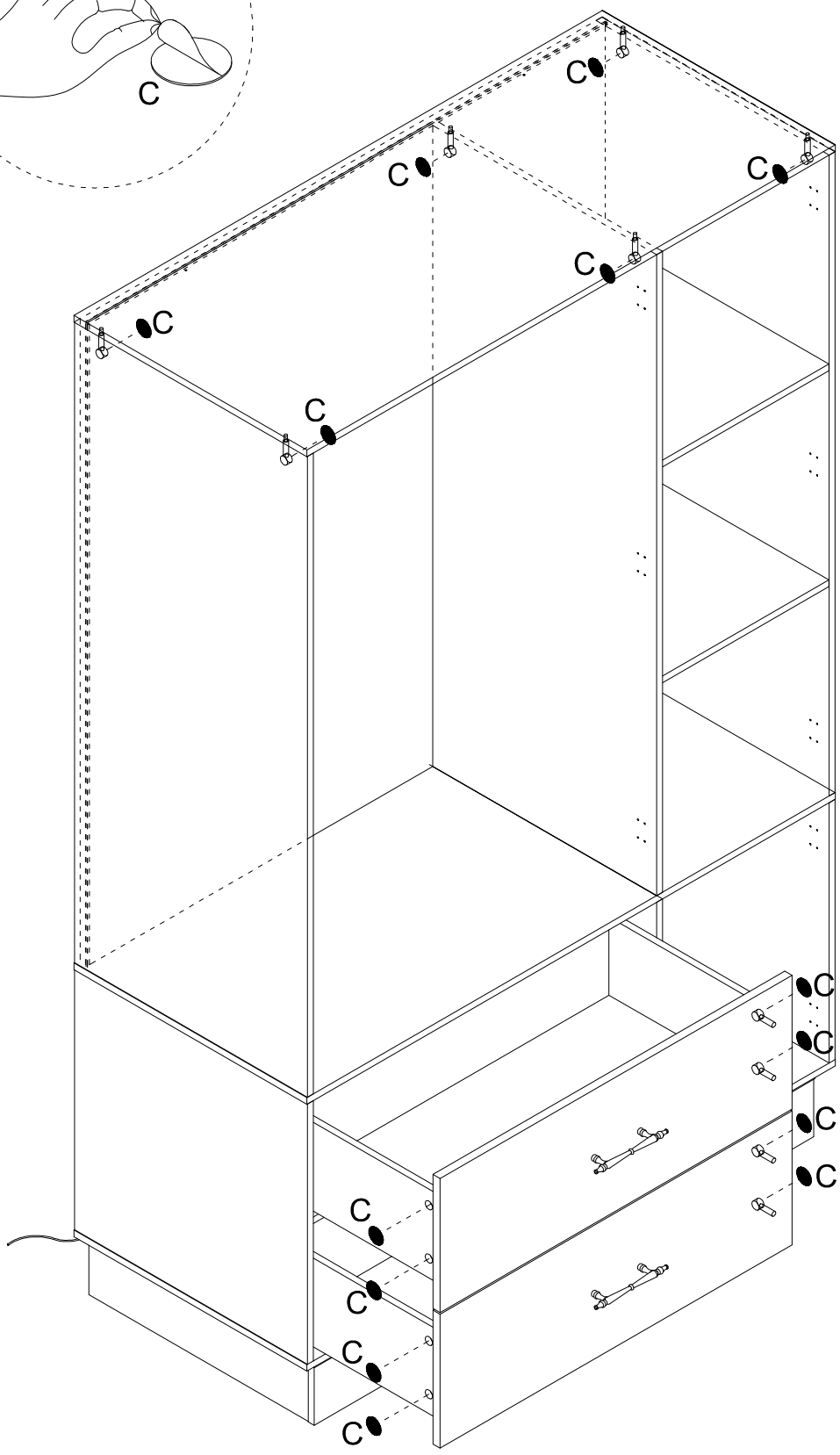

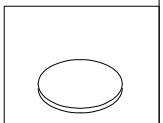

C X 14

26.

Note: It is forbidden to install the fixing hole screws first,
otherwise it will lead to installation failure!
Remarque : Il est interdit d'installer d'abord les vis du trou de fixation,
sinon cela entrainera un échec de linstallation !
Hinweis: Es ist verboten, zuerst die Befestigungslochschrauben
Zu montieren, da dies sonst zu einem Installationsfehler führt!

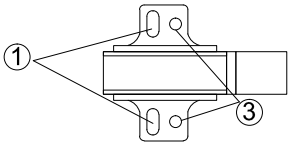



①Installez d'abord les vis du trou de réglage
②Mettez la porte dans la bonne position
③Montieren Sie abschlieBend die Befestigungslochschrauben

①Install the adjustment hole screws first
②Get the door in the right position
③Finally, install the fixing hole screws

①Montieren Sie zuerst die Einstelllochschrauben
②Bringen Sie die Tür in die richtige Position
③Enfin,installez les vis du trou de fixation

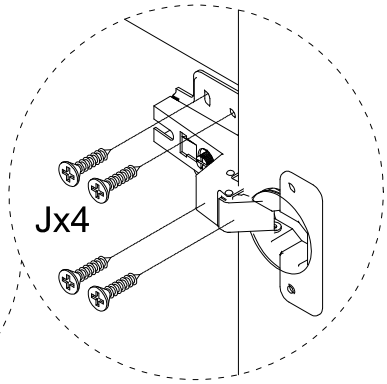

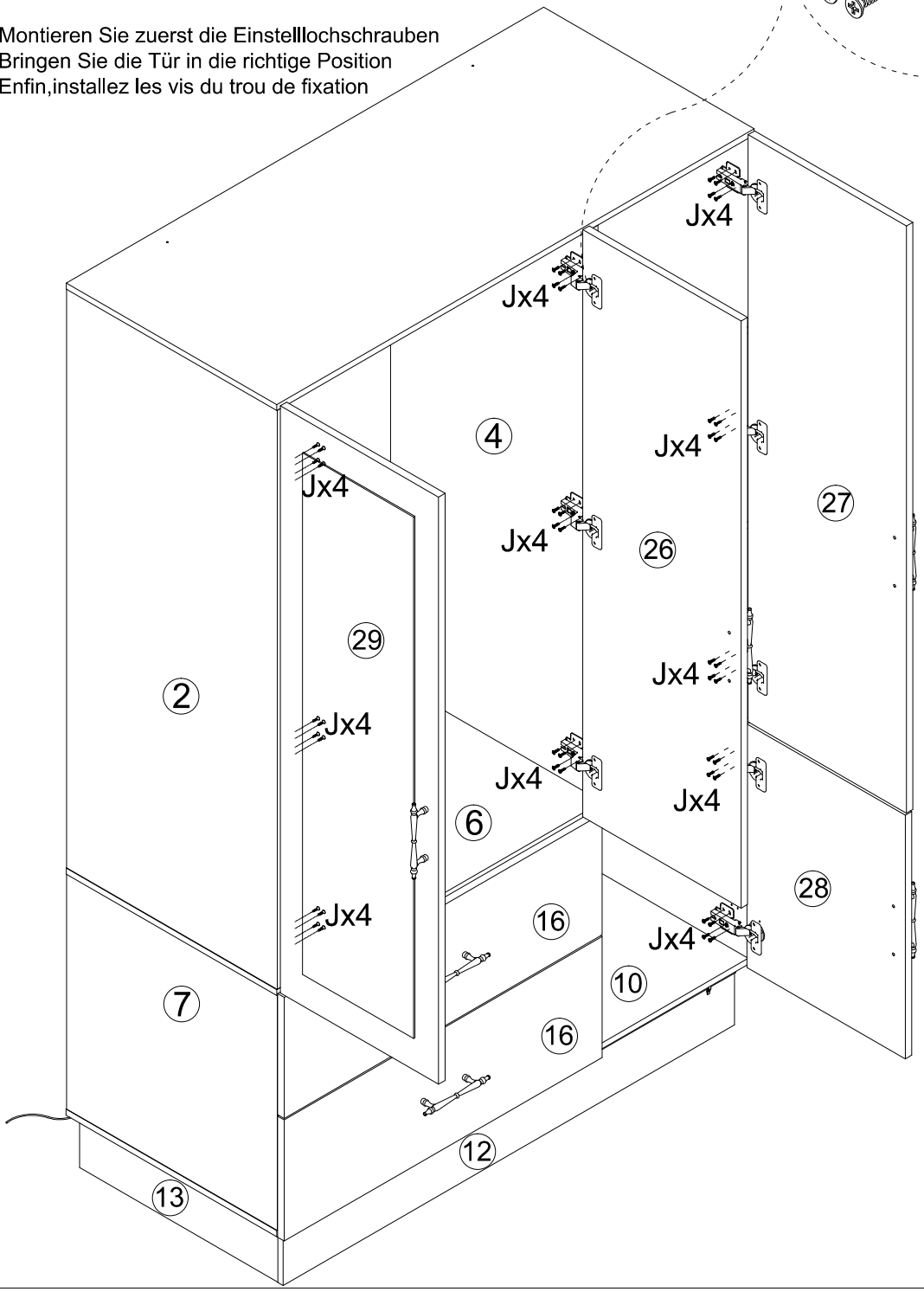

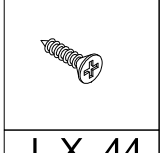

J X 44

27.

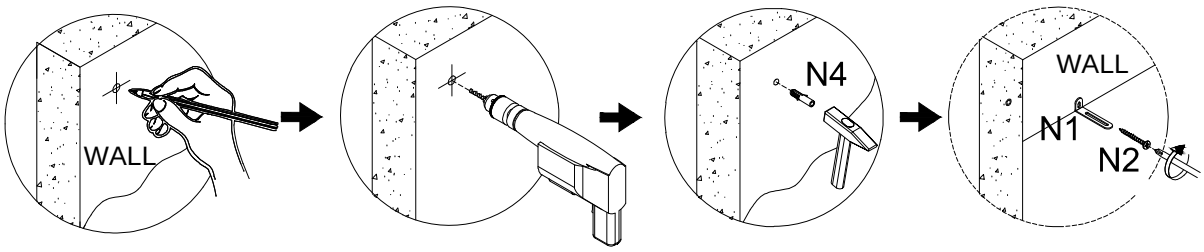
WALL
N4
WALL
N1
N2

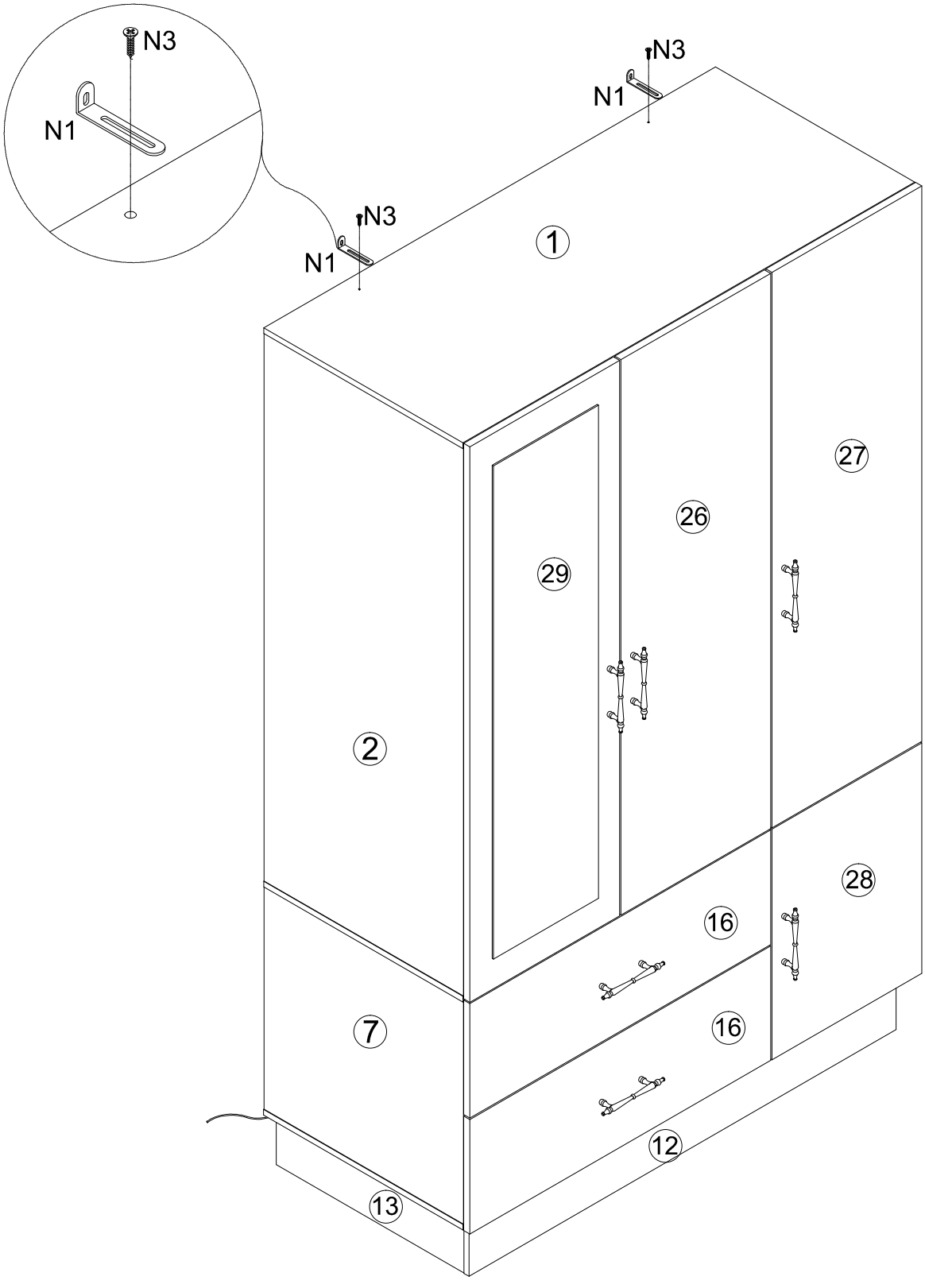
N3
N1
N3
N1
N3
N1
1
27
26
29
2
28
16
7
16
12
13

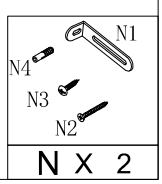
N1
N4
N3
N2
N X 2

Certificate

Certificate Number: UNIA26061706EC-04

Product: Colorful Light strip

Applicant: Natu lighting(shenzhen) TechnologyCo.,LTD

2nd Floor, Building A9, Xinghua Xiong Industrial Park,Baihuadong, Guangming District, Shenzhen, China

Manufacturer: Natu lighting(shenzhen) TechnologyCo.,LTD

2nd Floor, Building A9, Xinghua Xiong Industrial Park,Baihuadong, Guangming District, Shenzhen, China

Model No.: 5V-5050-30RGB, 5V-5050-60RGB

Trade Mark: NT

Essential requirement		Applied Specifications/Standards	Documentary Evidence	Result
Art.3.1(a)	Health	EN 50663:2017 EN 62479:2010	UNIA26061706ER-06	Pass
Art.3.1(a)	Safety	EN IEC 62368-1:2024 + A11:2024	UNIA26061708SR-01	Pass
Art.3.1(b)	EMC	ETSI EN 301 489-1 V2.2.3 (2019-11) ETSI EN 301 489-17 V3.3.1 (2024-09)	UNIA26061706ER-04	Pass
Art.3.2	Radio	ETSI EN 300 328 V2.2.2 (2019-07)	UNIA26061706ER-05	Pass

The laboratory tested the product provided by the applicant according to the above test methods. According to the test results, the product conforms to RED Directive (2014/53/EU) issued by the European Commission. It is possible to use CE marking to demonstrate the compliance with this Directive.

The scope of evaluation relates to the submitted documents only.

Remark: This certificate replaces the certificate No. UNIA26061706EC-01 and the certificate No. UNIA26061706EC-01 is invalid.

Jun. 29, 2026
Issue Date

Hoffer Lau

Shenzhen United Testing Technology Co., Ltd.

Shenzhen:D101&D401, No. 107, Kaicheng High-Tech Park, Taoyuan Community, Dalang Sub-District, Longhua District, Shenzhen, Guangdong, China/518109

Guangzhou:No.47-3, Industrial Road, Zhushan, Dalong Street, Panyu District, Guangzhou, Guangdong, China/511450

Tel:+86-755-86180996/+86-020-39277769

Web.Site:www.uni-lab.hk/ E-mail:hofferlau@uni-lab.hk

Certificate of Compliance

Certificate

Certificate Number: UNIB26061720HC-01

Certificate of Compliance

Product:	Colorful Light strip
Applicant:	Natu lighting(shenzhen) TechnologyCo.,LTD 2nd Floor, Building A9, Xinghua Xiong Industrial Park, Baihuadong, Guangming District, Shenzhen, China
Manufacturer:	Natu lighting(shenzhen) TechnologyCo.,LTD 2nd Floor, Building A9, Xinghua Xiong Industrial Park, Baihuadong, Guangming District, Shenzhen, China
Model No.:	5V-5050-30RGB, 5V-5050-60RGB
Trade Name:	NT
Test Methods:	IEC 62321-2:2021, IEC 62321-3-1:2013, IEC 62321-4:2013 +A1:2017, IEC 62321-5:2013, IEC 62321-6:2015, IEC 62321-7-1:2015 IEC 62321-7-2:2017, IEC 62321-8:2017

The laboratory tested the product provided by the applicant according to the above test methods. According to the test results, the product conforms to RoHS Directive [(2011/65/EU and Amendment (EU) 2015/863)] issued by the European Commission. It is possible to use CE marking to demonstrate the compliance with RoHS Directive.

The certificate applies to the tested sample above mentioned only and shall not imply an assessment of the whole production. It is only valid in connection with the test report number: UNIB26061720HR-01.

Note: According to the requirements of the applicant for testing, details are shown in the test report.

RoHS

Jun. 29, 2026
Issue Date

Hoffer Lau

Shenzhen United Testing Technology Co., Ltd.

Shenzhen: D101&D401, No. 107, Kaicheng High-Tech Park, Taoyuan Community, Dalang Sub-District, Longhua District, Shenzhen, Guangdong, China/518109

Guangzhou:No.47-3, Industrial Road, Zhushan, Dalong Street, Panyu District, Guangzhou, Guangdong, China/511450;

101/F, Building 2, Tongxin Industrial Park, Xinqiao Village, Dalong Street, Panyu District, Guangzhou, Guangdong, China/511450

Tel:+86-755-86180996/+86-020-39277769

Web.Site:www.uni-lab.hk/ E-mail:hofferlau@uni-lab.hk