CLASSIC OUTDOOR SWING SET
COLUMPIO CLÁSICO DE EXTERIOR

BE199P-1C3C0

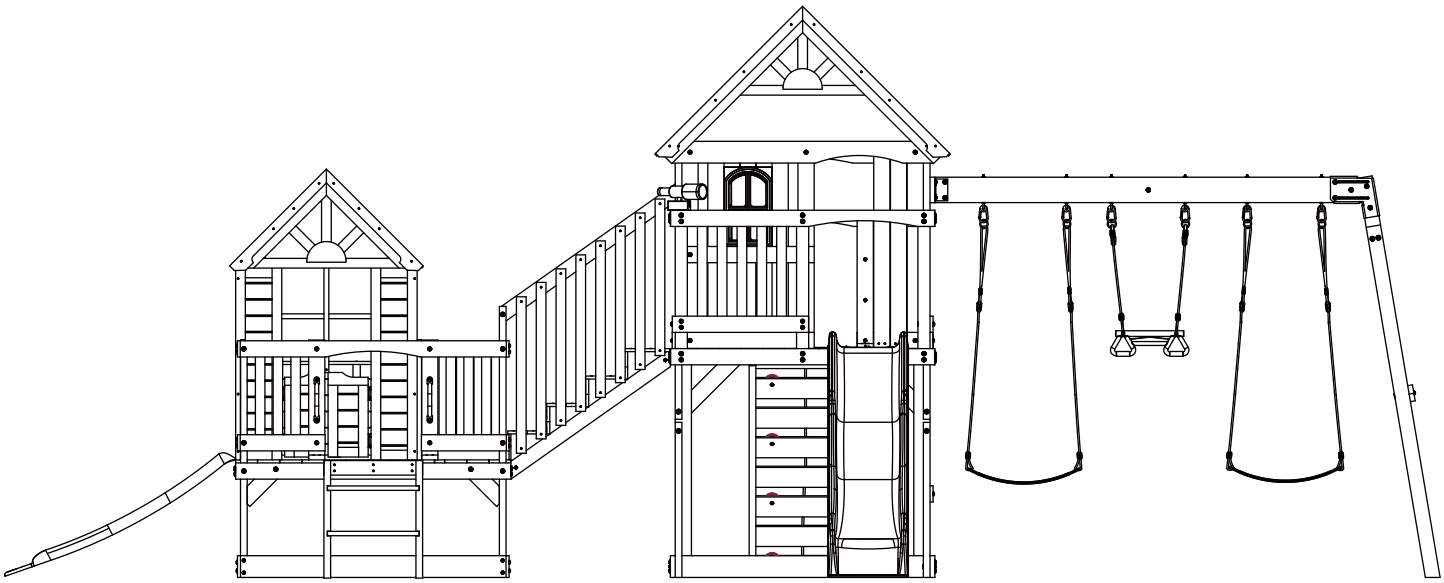

CONTACT US

- Email:service@grandtunnel.com

CONTÁCTENOS

- Correo electrónico: service@grandtunnel.com

ASSEMBLY INSTRUCTIONS / INSTRUCCIONES DE MONTAJE







BATCH CODE

⚠ WARNING

To reduce the risk of serious injury or death, please read and follow these instructions. Keep and refer to instructions as needed and pass along to any future owners of this item.

⚠ WARNING:
Adult assembly required

Warnings and Safe Play Instructions

CONTINUOUS ADULT SUPERVISION REQUIRED. Most serious injuries and deaths on playground equipment have occurred while children were unsupervised! Our products are designed to meet mandatory and voluntary safety standards. Complying with all warnings and recommendations in these instructions will reduce the risk of serious or fatal injury to children using this play system. Go over the warnings and safe play instructions regularly with your children and make certain that they understand and follow them. Remember on-site adult supervision is required for children of all ages.

WARNING

SERIOUS HEAD INJURY HAZARD
Installation over concrete, asphalt, dirt, grass, carpet and other hard surface creates a risk of serious injury or death from falls to the ground. Install and maintain shock absorbing material under and around play-set as recommended on page 2 of these instructions.

COLLISION HAZARD
Place play-set on level ground at least 2m from any obstruction such as a garage or house, fences, poles, trees, sidewalks, walls, landscape timbers, rocks, pavement, planters, garden borders, overhanging branches, laundry lines, and electrical wires. (See OBSTACLE FREE SAFETY ZONE on cover)

CHOKING HAZARD/SHARP EDGES & POINTS
Adult assembly required. This product contains small parts and parts with sharp edges and points. Keep parts away from children until fully assembled.

WARNING LABEL
Owners shall be responsible for maintaining the legibility of the warning labels.

STRANGULATION HAZARD
- NEVER allow children to play with ropes, clotheslines, pet leashes, cables, chains or cord-like items when using this play-set or to attach these items to play-set.
- NEVER allow children to wear loose fitting clothing, ponchos, hoods, scarves, capes, necklaces, items with draw-strings, cords or ties when using this play-set.
- NEVER allow children to wear bike or sport helmets when using this play-set.

Failure to prohibit these items, even helmets with chin straps, increases the risk of serious injury and death to children from entanglement and strangulation.

TIP OVER HAZARD
Choose a level location for the equipment. This can reduce the likelihood of the play set tipping over and loose-fill surfacing materials washing away during heavy rains.

DO NOT allow children to play on the play-set until the assembly is complete and the unit is properly anchored.

Never add extra length to chain or rope. The chains or ropes provided are the maximum length designed for the swinging element(s).

WARNING – Safe Play Instructions

- ✓ Observe capacity limitations of your play-set. See front cover.
- ✓ Dress children with well fitting and full foot enclosing footwear.
- ✓ Teach children to sit with their full weight in the center of the swing seat to prevent erratic swing motion or falling off.
- ✓ Check for splintered, broken or cracked wood; missing, loose, or sharp edged hardware. Replace, tighten and or sand smooth as required prior to playing.
- ✓ Verify that suspended climbing ropes, rope ladders, chain or cable are secured at both ends and cannot be looped back on itself as to create an entanglement hazard.
- ✓ On sunny and or hot days, check the slide and other plastic rides to assure that they are not very hot as to cause burns. Cool hot slide and rides with water and wipe dry prior to using.
- ✓ Orientate slide such that it gets the least amount of exposure to the sun.
- ✗ Do not allow children to wear open toe or heel footwear like sandals, flip–flops or clogs.
- ✗ Do not allow children to walk, in front, between, behind or close to moving rides.
- ✗ Do not let children twist swing chains or ropes or loop them over the top support bar. This may reduce the strength of the chain or rope and cause premature failure.
- ✗ Do not let children get off rides while they are in motion.
- ✗ Do not permit climbing on equipment when it is wet.
- ✗ Do not permit rough play or use of equipment in a manner for which it was not intended. Standing on or jumping from the roof, elevated platforms, swings, climbers, ladders or slide can be dangerous.
- ✗ Do not allow children to swing empty rides or seats.
- ✗ Do not allow children to go down slide head first or run up slide.

Advertencias e Instrucciones de Juego Seguro

SUPERVISIÓN ADULTA CONTINUA REQUERIDA. La mayoría de las lesiones graves y muertes en equipos de juegos han ocurrido mientras los niños estaban sin supervisión. Nuestros productos están diseñados para cumplir con estándares de seguridad obligatorios y voluntarios. Cumplir con todas las advertencias y recomendaciones en estas instrucciones reducirá el riesgo de lesiones graves o fatales para los niños que usan este sistema de juego. Repase regularmente las advertencias e instrucciones de juego seguro con sus hijos y asegúrese de que las entiendan y las sigan. Recuerde que se requiere supervisión adulta en el lugar para niños de todas las edades.

ADVERTENCIA

PELIGRO DE LESIÓN CRANEA GRAVE

La instalación sobre concreto, asfalto, tierra, césped, alfombra y otras superficies duras crea un riesgo de lesión grave o muerte por caídas al suelo. Instale y mantenga material absorbente de impactos debajo y alrededor del conjunto de juego como se recomienda en la página2 de estas instrucciones.

PELIGRO DE COLISIÓN

Coloque el conjunto de juego en terreno nivelado a al menos2m de cualquier obstáculo como un garaje o casa, vallas, postes, árboles, aceras, muros, troncos de paisajismo, rocas, pavimento, macizos, bordes de jardín, ramas colgantes, líneas deropa y cables eléctricos. (Vea ZONA DE SEGURIDAD LIBRE DE OBSTÁCULOS en la portada)

PELIGRO DE ASFIXIA/ARISTAS Y PUNTAS AFILADAS

Se requiere ensamblaje por adultos. Este producto contiene piezas pequeñas y piezas con aristas y puntas afiladas. Mantenga las piezas alejadas de los niños hasta que esté completamente ensamblado.

ETIQUETA DE ADVERTENCIA

Los propietarios serán responsables de mantener la legibilidad de las etiquetas de advertencia.

PELIGRO DE ESTRANGULACIÓN

- NUNCA permita que los niños jueguen con cuerdas, tendederos, correas de mascotas, cables, cadenas o elementos similares a cuerdas al usar este conjunto de juegos o para adjuntar estos elementos al conjunto de juegos.
- NUNCA permita que los niños usenropa holgada, ponchos, capuchas, bufandas, capas, collares, artículos con cordones, cuerdas o lazos al usar este conjunto de juegos.
- NUNCA permita que los niños usen cascos de bicicleta o deportivos al usar este conjunto de juegos.

El incumplimiento de estas prohibiciones, incluso los cascos con correas mentoneras, aumenta el riesgo de lesiones graves y muerte en los niños por enredos y estrangulación.

PELIGRO DE VOLCAMIENTO

Elija un lugar nivelado para el equipo. Esto puede reducir la probabilidad de que el conjunto de juegos se vuelque y que los materiales de superficie sueltos se laven durante fuertes lluvias.

NO PERMITA que los niños jueguen en el conjunto de juegos hasta que la ensamblaje esté completo y la unidad esté anclada correctamente.

Nunca agregue longitud extra a la cadena o cuerda. Las cadenas o cuerdas proporcionadas son la longitud máxima diseñada para el elemento(s) oscilante(s).

ADVERTENCIA– Instrucciones para Jugar con Seguridad

- ✓ Cumpla con las limitaciones de capacidad de su conjunto de juego. Consulte la portada.
- ✓ Vistalos a los niños con calzado bien ajustado que cubra completamente el pie.
- ✓ Enseñe a los niños a sentarse con todo su peso en el centro del asiento del columpio para evitar movimientos erráticos o caídas.
- ✓ Revise si hay madera astillada, rota o agrietada; hardware faltante, flojo o con bordes afilados. Reemplace, apriete o lije según sea necesario antes de jugar.
- ✓ Verifique que las cuerdas de escalada suspendidas, las escaleras de cuerda, las cadenas o los cables estén asegurados en ambos extremos y no puedan enrollarse sobre sí mismos para evitar riesgos de enredos.
- ✓ En días soleados o calurosos, revise el tobogán y otras atracciones de plástico para asegurarse de que no estén muy calientes y puedan causar quemaduras. Enfrie el tobogán y las atracciones calientes con agua y séquelas antes de usarlas.
- ✓ Oriente el tobogán de manera que reciba la menor exposición al sol posible.
- ✘ No permita que los niños usen calzado con dedos o talones descubiertos, como sandalias, chanclas o zuecos.
- ✘ No permita que los niños caminen, delante, entre, detrás o cerca de atracciones en movimiento.
- ✘ No permita que los niños tuerzan las cadenas o cuerdas del columpio o las enrolle sobre la barra de soporte superior. Esto puede reducir la resistencia de la cadena o cuerda y causar un fallo prematuro.
- ✘ No permita que los niños bajen de las atracciones mientras están en movimiento.
- ✘ No permita trepar en el equipo cuando esté mojado.
- ✘ No permita juegos bruscos o el uso del equipo de una manera para la que no fue diseñado. Pararse o saltar desde el techo, plataformas elevadas, columpios, escaladores, escaleras o toboganes puede ser peligroso.
- ✘ No permita que los niños hagan balancear atracciones o asientos vacíos.
- ✘ No permita que los niños bajen por el tobogán cabeza primero o corran hacia arriba por el tobogán.

⚠Protective Surfacing - Reducing Risk of Serious Head Injury From Falls

One of the most important things you can do to reduce the likelihood of serious head injuries is to install shock-absorbing protective surfacing under and around your play equipment. The protective surfacing should be applied to a depth that is suitable for the equipment height in accordance with ASTM F1292. There are different types of surfacing to choose from; whichever product you select, follow these guidelines:

Loose-Fill Materials

- Maintain a minimum depth of 9 inches (23 cm) of loose-fill materials such as wood mulch/chips, engineered wood fiber (EWF), or shredded/recycled rubber mulch for equipment up to 8 feet (2.45 m) high; and 9 inches (23 cm) of sand or pea gravel for equipment up to 5 feet (1.5 m) high. NOTE: An initial fill level of 12 inches (31 cm) will compress to about a 9-inch (23 cm) depth of surfacing over time. The surfacing will also compact, displace, and settle, and should be periodically raked and refilled to maintain at least a 9-inch (23 cm) depth.
- Use a minimum of 6 inches (16 cm) of protective surfacing for play equipment less than 4 feet (1.22 m) in height. If maintained properly, this should be adequate. (At depths less than 6 inches (16 cm), the protective material is too easily displaced or compacted.)

NOTE: Do not install home playground equipment over concrete, asphalt, or any other hard surface. A fall onto a hard surface can result in serious injury to the equipment user. Grass and dirt are not considered protective surfacing because wear and environmental factors can reduce their shock absorbing effectiveness. Carpeting and thin mats are not adequate protective surfacing. Ground level equipment -- such as a sandbox, activity wall, playhouse or other equipment that has no elevated play surface -- does not need any protective surfacing.

- Use containment, such as digging out around the perimeter and/or lining the perimeter with landscape edging. Don't forget to account for water drainage.
- Periodically rake, check and maintain the depth of the loose-fill surfacing material. Marking the correct depth on the play equipment support posts will help you to see when the material has settled and needs to be raked and or replenished. Be sure to rake and evenly redistribute the surfacing in heavily used areas.
- Do not install loose fill surfacing over hard surfaces such as concrete or asphalt.

Poured-In-Place Surfaces or Pre-Manufactured Rubber Tiles

You may be interested in using surfacing other than loose-fill materials - like rubber tiles or poured-in-place surfaces.

- Installations of these surfaces generally require a professional and are not "do-it yourself" projects.
- Review surface specifications before purchasing this type of surfacing. The specific height for which the surface is intended to protect against serious head injury. This height should be equal to or greater than the fall height - vertical distance between a designated play surface (*elevated surface for standing, sitting, or climbing*) and the protective surfacing below - of your play equipment.
- Check the protective surfacing frequently for wear.

Placement

Proper placement and maintenance of protective surfacing is essential. Refer to diagram on front cover. Be sure to;

- Extend surfacing at least 6 feet (1.8 m) from the equipment in all directions.
- For to-fro swings, extend protective surfacing in front of and behind the swing to a distance equal to twice the height of the top bar from which the swing is suspended.
- For tire swings, extend surfacing in a circle whose radius is equal to the height of the suspending chain or rope, plus 6 feet (1.8 m) in all directions.

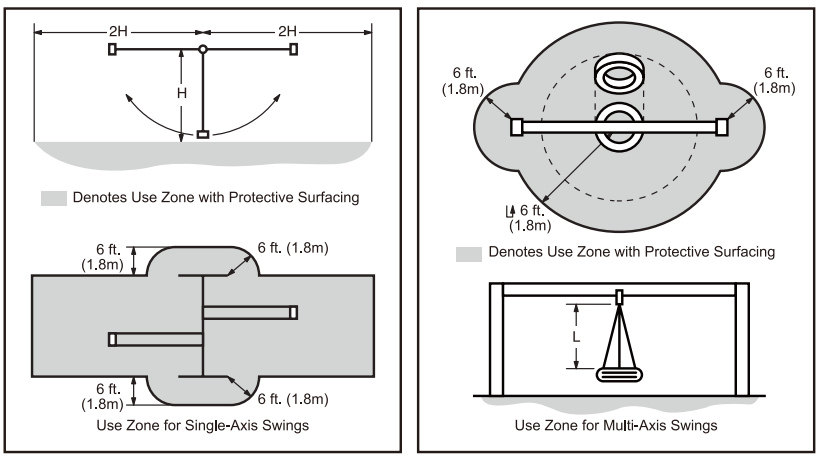

Superficie Protectora – Reducción del Riesgo de Lesiones Cabeza Graves por Caídas

Una de las cosas más importantes que puedes hacer para reducir la probabilidad de lesiones graves en la cabeza es instalar una superficie protectora absorbente de impactos debajo y alrededor de tu equipo de juego. La superficie protectora debe aplicarse a una profundidad adecuada para la altura del equipo de acuerdo con la norma ASTM F1292. Hay diferentes tipos de superficies para elegir; cualquiera que elijas, sigue estas pautas:

Materiales de Relleno Sueltas

- Mantenga una profundidad mínima de9 pulgadas (23 cm) de materiales sueltos como mulch/mielas de madera, fibra de madera ingenierizada (EWF) o mulch de goma triturada/reciclada para equipos de hasta8 pies (2.45 m) de altura; y9 pulgadas (23 cm) de arena o guijarros de guisante para equipos de hasta5 pies (1.5 m) de altura. NOTA: Un nivel inicial de relleno de12 pulgadas (31 cm) se comprimirá a una profundidad de aproximadamente9 pulgadas (23 cm) de superficie con el tiempo. La superficie también se compactará, desplazará y asentará, y debe ser arada y rellenada periódicamente para mantener al menos una profundidad de9 pulgadas (23 cm).
- Utilice un mínimo de6 pulgadas (16 cm) de superficie protectora para equipos de juego de menos de4 pies (1.22 m) de altura. Si se mantiene adecuadamente, esto debería ser suficiente. (A profundidades inferiores a6 pulgadas (16 cm), el material protector es demasiado fácil de desplazar o compactar.)

NOTA: No instales equipos de juegos para el hogar sobre hormigón, asfalto u otras superficies duras. Una caída sobre una superficie dura puede resultar en lesiones graves para el usuario del equipo. La hierba y la tierra no se consideran superficies protectoras porque el desgaste y los factores ambientales pueden reducir su efectividad de absorción de impactos. Las alfombras y las esteras delgadas no son superficies protectoras adecuadas. El equipo a nivel del suelo, como una caja de arena, pared de actividades, caseta de juegos u otro equipo que no tenga una superficie de juego elevada, no necesita ninguna superficie protectora.

- Utilice contención, como excavar alrededor del perímetro y/o forrar el perímetro con bordes de paisajismo. No olvide tener en cuenta el drenaje del agua.
- Revise periódicamente, verifique y mantenga la profundidad del material de superficie suelta. Marcar la profundidad correcta en los postes de soporte del equipo de juego le ayudará a ver cuándo el material se ha asentado y necesita ser arado y/o rellenado. Asegúrese de arar y redistribuir uniformemente la superficie en áreas de uso intensivo.
- No instale material de superficie suelta sobre superficies duras como el concreto o el asfalto.

Superficies Vertidas en su Lugar o Azulejos de Goma Preelaborados

Podría estar interesado en usar superficies que no sean materiales de llenado suelto, como azulejos de goma o superficies vertidas en su lugar.

- Las instalaciones de estas superficies generalmente requieren un profesional y no son proyectos "hágalo usted mismo".
- Revise las especificaciones de la superficie antes de comprar este tipo de revestimiento. La altura específica para la cual está diseñada la superficie para proteger contra lesiones graves en la cabeza. Esta altura debe ser igual o mayor que la altura de caída: distancia vertical entre una superficie de juego designada (superficie elevada para pararse, sentarse o escalar) y la superficie protectora debajo de su equipo de juego.
- Verifique con frecuencia el desgaste de la superficie protectora.

Colocación

La colocación y mantenimiento adecuados de la superficie protectora son esenciales. Consulte el diagrama en la portada. Asegúrese de:

- Extienda la superficie al menos6 pies (1.8 m) desde el equipo en todas las direcciones.
- Para columpios de vaivén, extienda la superficie protectora frente a y detrás del columpio a una distancia igual a dos veces la altura de la barra superior de la cual está suspendido el columpio.
- Para columpios de neumáticos, extienda la superficie en un círculo cuyo radio sea igual a la altura de la cadena o cuerda suspensora, más6 pies (1.8 m) en todas las direcciones.

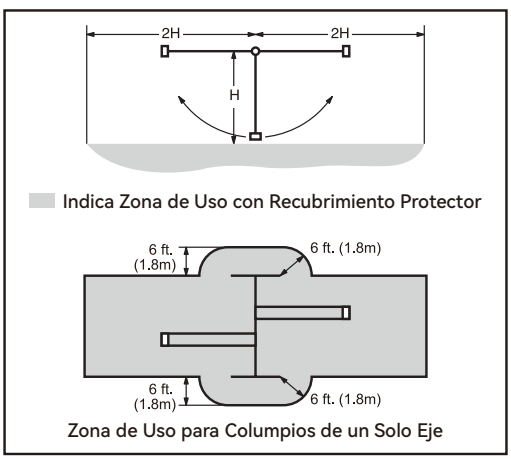

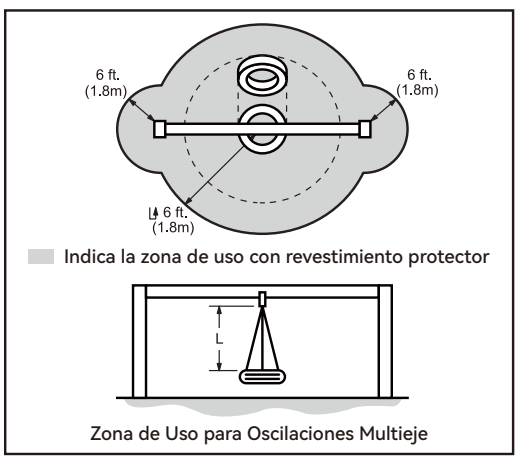

Instructions for Proper Maintenance

Your classic outdoor swing set is designed and constructed of quality materials with your child's safety in mind. As with all outdoor products used by children, it will weather and wear. To maximize the enjoyment, safety and life of your Play Set, it is important that you, the owner, properly maintain it.

Check the following at the beginning of the play season:

HARDWARE:

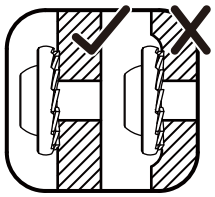

- ✓ Check metal parts for rust. If found, sand and repaint using a non-lead paint complying with 16 CFR 1303.
- ✓ Inspect and tighten all hardware. On wood assemblies DO NOT OVER-TIGHTEN as to cause crushing and splintering of wood.
- ✓ Check for sharp edges or protruding screw threads, add washers if required.

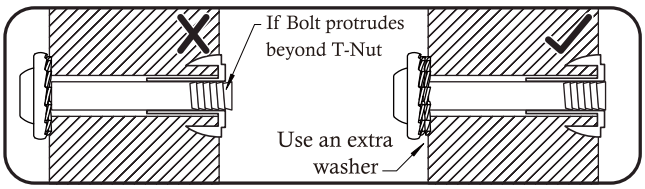

SHOCK ABSORBING SURFACING:

- ✓ Check for foreign objects. Rake and check depth of loose fill protective surfacing materials to prevent compaction and maintain appropriate depth. Replace as necessary. (See Protective Surfacing)

GROUND STAKES (ANCHORS):

- ✓ Check for looseness, damage or deterioration. Should firmly anchor unit to ground during use. Re-secure and or replace, if necessary.

SWING HANGERS:

- ✓ Check that bolts are secure and tight. Quick clips should be completely closed and threaded clips screwed tight.
- ✓ If squeaking occurs lubricate bushings with oil or WD-40®.

SWINGS, ROPES AND RIDES:

- ✓ Reinstall if removed during cold season. Check all moving parts including swing seats, ropes, chains and attachments for wear, rust and other deterioration. Replace as needed.
- ✓ Check that ropes are tight, secure at both ends and cannot loop back as to create an entrapment.

WOOD PARTS:

- ✓ Check all wood members for deterioration, structural damage and splintering. Sand down splinters and replace deteriorated wood members. As with all wood, some checking and small cracks in grain is normal.
- ✓ Applying a water repellent or stain (water-based) on a yearly basis is important maintenance to maintain maximum life and performance of the product.

Check twice a month during play season:

HARDWARE:

- ✓ Inspect for tightness. Must be firmly against, but not crushing the wood. DO NOT OVER-TIGHTEN. This will cause splintering of wood.
- ✓ Check for sharp edges or protruding screw threads. Add washers if required.

SHOCK ABSORBING SURFACING:

- ✓ Rake and check depth of loose fill protective surfacing materials to prevent compaction and maintain appropriate depth. Replace as necessary. (See Protective Surfacing)

Check once a month during play season:

SWING HANGERS:

- ✓ Check that they are secure and orientated correctly. Hook should rotate freely and perpendicular to support beam.
- ✓ If squeaking occurs lubricate bushings with oil or WD-40®.

SWINGS AND RIDES:

- ✓ Check swing seats, all ropes, chains and attachments for fraying, wear, excessive corrosion or damage. Replace if structurally damaged or deteriorated.

Check at the end of the play season:

SWINGS AND RIDES:

- ✓ To prolong their life, remove swings and store inside when outside temperature is below 32°F/0°C. Below freezing, plastic parts may become more brittle.

SHOCK ABSORBING SURFACING:

- ✓ Rake and check depth of loose fill protective surfacing materials to prevent compaction and maintain appropriate depth. Replace as necessary. (See Protective Surfacing)

If you dispose of your play set: Please disassemble and dispose of your unit so that it does not create any unreasonable hazards at the time it is discarded. Be sure to follow your local waste ordinances.

Instrucciones para el Mantenimiento Adecuado

Tu clásico conjunto de columpios al aire libre está diseñado y construido con materiales de calidad teniendo en cuenta la seguridad de tu hijo. Al igual que todos los productos al aire libre utilizados por niños, se desgastará con el tiempo. Para maximizar el disfrute, la seguridad y la vida útil de tu Conjunto de Juego, es importante que tú, como propietario, lo mantengas adecuadamente.

Verifica lo siguiente al inicio de la temporada de partidos:

- ✓ Compruebe las piezas metálicas en busca de óxido. Si se encuentra, lije y repinte utilizando una pintura sin plomo que cumpla con16 CFR1303.
- ✓ Inspeccione y ajuste todo el hardware. En ensamblajes de madera, NO APRIETE EN EXCESO para evitar aplastamiento y astillado de la madera.
- ✓ Busque bordes afilados o hilos de tornillo sobresalientes, agregue arandelas si es necesario.

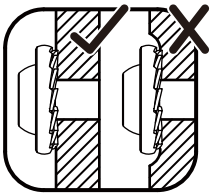

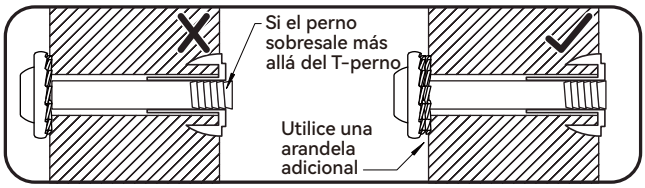

REVESTIMIENTO ABSORBENTE DE IMPACTOS:

- ✓ Busque objetos extraños. Arregle y verifique la profundidad de los materiales de revestimiento protector sueltos para evitar la compactación y mantener la profundidad adecuada. Reemplace según sea necesario. (Ver Rvestimiento Protector)

ESTacas DE TIERRA (ANCORAS):

- ✓ Verificar si hay holgura, daño o deterioro. Deben anclar firmemente la unidad al suelo durante el uso. Volver a asegurar o reemplazar, si es necesario.

SUSTENTADORES DE BALANZAS:

- ✓ Verificar que los tornillos estén seguros y apretados. Las abrazaderas rápidas deben estar completamente cerradas y las abrazaderas roscadas atornilladas firmemente.
- ✓ Si ocurre chirrido, lubricar las cojinetes con aceite o WD-40®.

BALANZAS, CUERDAS Y MONTAÑAS RUSAS:

- ✓ Reinstalar si se retiraron durante la temporada fría. Verificar todas las partes móviles, incluyendo asientos de balanza, cuerdas, cadenas y accesorios, por desgaste, óxido y otros deterioros. Reemplazar según sea necesario.
- ✓ Verificar que las cuerdas estén tensas, seguras en ambos extremos y no puedan formar un bucle que pueda crear una trampa.

PARTES DE MADERA:

- ✓ Verificar todos los miembros de madera por deterioro, daño estructural y astillado. Lijar las astillas y reemplazar los miembros de madera deteriorados. Al igual que con toda la madera, algunas grietas pequeñas en el grano son normales.
- ✓ Aplicar un repelente de agua o tinte (a base de agua) en una base anual es un mantenimiento importante para mantener la máxima vida útil y rendimiento del producto.

Revisa dos veces al mes durante la temporada de juego:

HARDWARE:

- ✓ Inspecciona el ajuste. Debe estar firme contra, pero no aplastando la madera. NO APUERTES EN EXCESO. Esto causará astillado de la madera.
- ✓ Verifica por bordes afilados o hilos de tornillo sobresalientes. Agrega arandelas si es necesario.

REVESTIMIENTO ABSORBENTE DE IMPACTOS:

- ✓ Arreglar y verificar la profundidad de los materiales de relleno sueltos para prevenir la compactación y mantener una profundidad adecuada. Reemplazar según sea necesario.
  (Ver Revestimiento Protector)

Verificar una vez al mes durante la temporada de uso:

COLGADORES DE COLUMPIOS:

- ✓ Verificar que estén seguros y orientados correctamente. El gancho debe rotar libremente y ser perpendicular a la viga de soporte.
- ✓ Si ocurre chirrido, lubricar las bushings con aceite o WD-40®.

SWINGS AND RIDES:

- ✓ Compruebe los asientos de columpio, todas las cuerdas, cadenas y sujetadores en busca de deshilachamiento, desgaste, corrosión excesiva o daño. Reemplace si está estructuralmente dañado o deteriorado.

Comprueba al final de la temporada de juego:

BALANCINES Y ATRACCIONES:

- ✓ Para prolongar su vida, retira los balancines y guárdalos en el interior cuando la temperatura exterior sea inferior a32°F/0°C. Por debajo del punto de congelación, las partes de plástico pueden volverse más frágiles.

REVESTIMIENTO ABSORBENTE DE IMPACTOS:

- ✓ Arada y verifica la profundidad de los materiales de revestimiento protector sueltos para prevenir la compactación y mantener la profundidad adecuada. Reemplaza según sea necesario.
  (Ver Rvestimiento Protector)

Si deseas deshacerte de tu juego: Por favor, desmonta y desecha tu unidad de tal manera que no cree ningún peligro indebido en el momento de su eliminación. Asegúrate de seguir las ordenanzas locales sobre residuos.

About Our Wood

Classic outdoor swing set uses only premium playset lumber, ensuring the safest product for your children's use. Although we take great care in selecting the best quality lumber available, wood is still a product of nature and susceptible to weathering which can change the appearance of your set.

What causes weathering? Does it affect the strength of my Play System?

One of the main reasons for weathering is the effects of water (moisture); the moisture content of the wood at the surface is different than the interior of the wood. As the climate changes, moisture moves in or out of the wood, causing tension which can result in checking and or warping. You can expect the following due to weathering. These changes will not affect the strength of the product:

1. **Checking** is surface cracks in the wood along the grain. A post 4" x 4" (101mm x 101mm) will experience more checking than a board 1" x 4" (25mm x 101mm) because the surface and interior moisture content will vary more widely than in

thinner wood.

2. **Warping** results from any distortion (twisting, cupping) from the original plane of the board and often happens from rapid wetting and drying of the wood.

3. **Fading** happens as a natural change in the wood color as it is exposed to sun-light and will turn a grey over time.

How can I reduce the amount of weathering to my Play System?

At the factory we have coated the wood with a water repellent or stain. This coating decreases the amount of water absorption during rain or snow thus decreasing the tension in the wood. Sunlight will break down the coating, so we recommend applying a water repellent or stain on a yearly basis (see your local stain and paint supplier for a recommended product).

Most weathering is just the normal result of nature and will not affect safe play and enjoyment for your child.

Acerca de Nuestro Madera

El clásico conjunto de columpios al aire libre utiliza solo madera de juegos premium, asegurando el producto más seguro para el uso de sus hijos. Aunque tomamos grandes precauciones en seleccionar la mejor madera disponible, la madera sigue siendo un producto de la naturaleza y está sujeta a la intemperie, lo cual puede cambiar la apariencia de su conjunto.

¿Qué causa la intemperie? ¿Afecta la fuerza de mi Sistema de Juego?

Una de las principales razones para la intemperie es el efecto del agua (humedad); el contenido de humedad de la madera en la superficie es diferente al interior de la madera. A medida que cambia el clima, la humedad entra o sale de la madera, causando tensión que puede resultar en grietas o deformación. Puede esperar lo siguiente debido a la intemperie. Estos cambios no afectarán la fuerza del producto:

1. Grietas son fisuras en la superficie de la madera a lo largo del grano. Un poste de4" x4" (101mm x101mm) experimentará más grietas que una tabla de1" x4" (25mm x101mm) porque el contenido de humedad en la superficie e interior variará más ampliamente que en la madera más delgada.
2. Deformación resulta de cualquier distorsión (torcedura, cuaje) desde el plano original de la tabla y a menudo ocurre debido al secado rápido y el mojado de la madera.
3. Desvanecimiento ocurre como un cambio natural en el color de la madera cuando está expuesta a la luz solar y se volverá gris con el tiempo.

¿Cómo puedo reducir el envejecimiento de mi Sistema de Juegos?

En la fábrica, hemos recubierto la madera con un repelente al agua o tinte. Este recubrimiento reduce la cantidad de agua absorbida durante la lluvia o la nieve, disminuyendo así la tensión en la madera. La luz solar degradará el recubrimiento, por lo que recomendamos aplicar un repelente al agua o tinte anualmente (consulta a tu proveedor local de tintes y pinturas para obtener un producto recomendado).

La mayoría del envejecimiento es simplemente el resultado normal de la naturaleza y no afectará la seguridad ni el disfrute del juego para tu hijo.

Keys to Assembly Success

Part Identification Key
On each page, you will find the parts and quantities required to complete the assembly step illustrated on that page. Here is a sample.

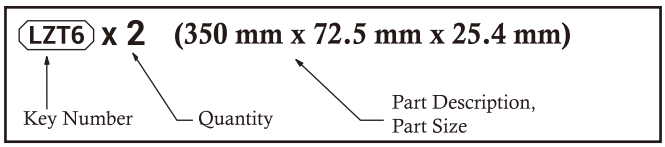

Symbols and tools use

This identifies information that requires special attention. Improper assembly could lead to an unsafe or dangerous condition.

Use Help

Use Help

Where this is shown, 2 or 3 people are required to safely complete the step. To avoid injury or damage to the assembly make sure to get help!

Measure Distance

Use a measuring tape to assure proper location.

Check that assembly is square before tightening bolts.

Square Assembly

Check that set or assembly is properly level before proceeding.

Use Level

Pre-drill 1/8"(3mm) & 3/16"(5mm) Bit

1/8 3mm

3/16 5mm

Pre-drill a pilot hole before fastening screw or lag to prevent splitting of wood.

Tighten Bolts

This indicates time to tighten bolts, but not too tight! Do not crush the wood. This may create splinters and cause structural damage.

CAUTION – Protrusion Hazard

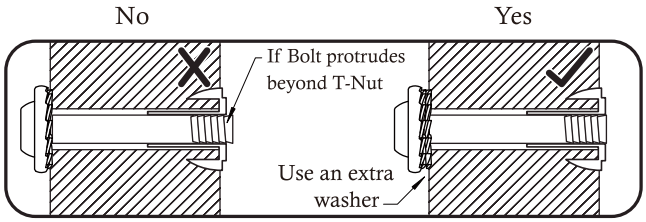

Once the assembly is tightened, watch for exposed threads. If a thread protrudes from the T-Nut, remove the bolt and add washers to eliminate this condition.

Proper Hardware Assembly
Screws require drilling pilot holes to avoid splitting wood. Only a washer is required. For ease of installation liquid soap can be used on all screws.

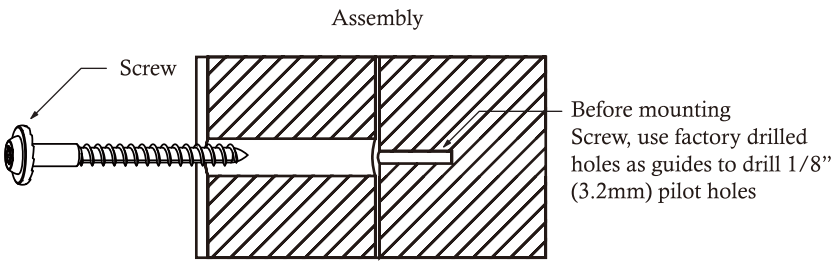

For bolts, tap T-Nut into hole with hammer. Insert the bolt through washer. Because the assemblies need to be squared do not completely tighten until instructed. Pay close attention to diameter of the bolts. 5/16" (8mm) is slightly larger than 1/4" (6.4mm).

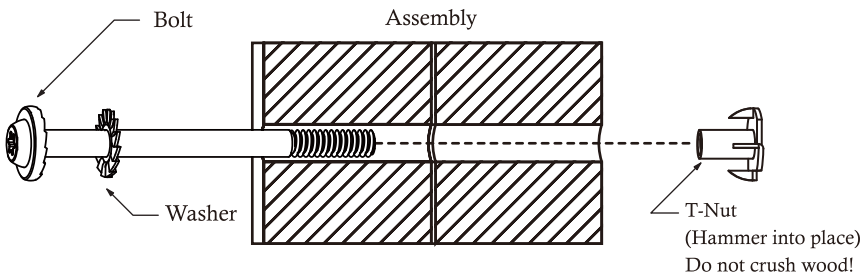

Claves para el Éxito en la Ensamblaje

Traducción al español

Clave de Identificación de Piezas En cada página, encontrarás las piezas y cantidades requeridas para completar el paso de ensamblaje ilustrado en esa página. Aquí tienes un ejemplo.

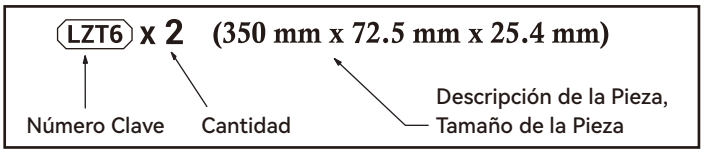

Símbolos y herramientas utilizados

Esto identifica información que requiere atención especial. Una ensamblaje incorrecto podría llevar a una condición insegura o peligrosa.

Uso Ayuda **Uso Ayuda**

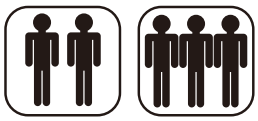

Donde se indica esto, se requieren 2 o 3 personas para completar el paso de manera segura. Para evitar lesiones o daños en la ensamblaje, asegúrate de pedir ayuda.

Medir distancia



Verificar que el ensamblaje sea cuadrado antes de apretar los tornillos.

Utilice una cinta métrica para asegurar la ubicación correcta.

Ensamblaje cuadrado



Verifique que el conjunto o ensamblaje esté correctamente nivelado antes de continuar.

Uso Nivel



Preforar con broca de1/8” (3mm) y3/16” (5mm)

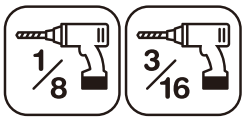

3mm 5mm

Haz un agujero guía antes de sujetar el tornillo o el perno para evitar que la madera se agriete.

Apretar Tornillos



Esto indica que es momento de apretar los tornillos, pero no demasiado ¡No aplastes la madera! Esto puede crear astillas y causar daños estructurales.

PRECAUCIÓN – PELIGRO DE PROYECCIÓN

Una vez que se haya ajustado la ensambladura, observe si hay hilos expuestos. Si un hilo sobresale del Tuerca-T, retire el perno y agregue arandelas para eliminar esta condición.

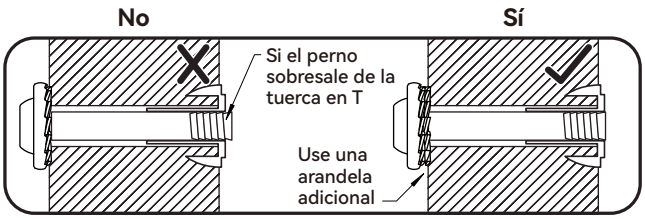

Ensamblaje Adecuado de Hardware Los tornillos requieren perforar agujeros piloto para evitar que la madera se astille. Solo se necesita una arandela. Para facilitar la instalación, se puede usar jabón líquido en todos los tornillos.

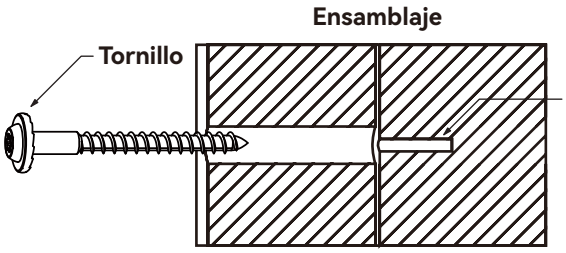

Antes de montar el tornillo, use los orificios perforados de fábrica como guía para taladrar orificios piloto de1/8" (3.2 mm).

Para los tornillos, golpee la Tuerca-T en el agujero con un martillo. Inserte el tornillo a través de la arandela. Dado que las ensamblajes deben ser cuadrados, no apriete completamente hasta que se le indique. Preste mucha atención al diámetro de los tornillos.5/16" (8 mm) es ligeramente más grande que1/4" (6.4 mm).

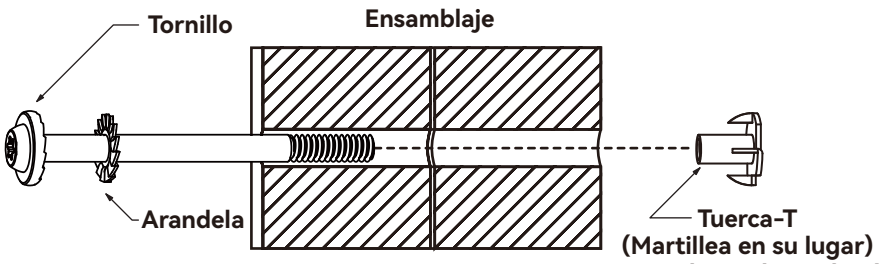

CUSTOMER SERVICE GUIDE

Thank you for choosing our product! We are committed to providing you with excellent service. If you find any missing parts, damaged packaging, or product damage after receiving all packages, please follow the steps below to quickly contact our customer service team. We will do our best to resolve your issue.

1. Missing Parts

Verify Parts:

1. Refer to the “Parts List” in the manual to verify the name, specifications, and quantity of the missing parts.
2. Take a clear photo of the parts list and mark the missing parts with detailed information, e.g., “Missing 5 pieces of M6X30mm screws.”

Contact Us:

· By Email:

Send an email to service@grandtunnel.com, with the subject line “Missing Parts Issue.” Include the following in the email:

· A description of the missing parts and a photo of the parts list.
· Order details (order number, purchase platform, purchase date).

2. Product or Packaging Damage

If it affects normal use:

Steps:

1. Take clear photos or videos showing the damaged parts and the extent of the damage (multiangle shots are recommended).
2. Email the photos/videos along with order details to service@grandtunnel.com, with the subject line “Product Damage Issue.”

Resolution:

After verification, we will arrange for a replacement part, product exchange, or refund as quickly as possible.

If it does not affect normal use:

Steps:

1. Contact our customer service team (by email: service@grandtunnel.com).
2. Provide a description of the damage and include relevant photos or videos.

Resolution:

We will provide repair guidance or an appropriate compensation plan based on the specific situation.

Contact Us:

· Customer Service Email: service@grandtunnel.com

Helpful Tips

To process your issue efficiently, please prepare the following information:

· Order details (order number, purchase platform, purchase date).
· Clear photos or videos.
· We are committed to providing quick and professional solutions, no matter the size of the issue, to ensure your satisfaction.

Thank you for your trust and support! We hope you enjoy using our product!

GUÍA DE SERVICIO AL CLIENTE

Gracias por elegir nuestro producto. Estamos comprometidos a brindarle un servicio excelente. Si encuentra piezas faltantes, embalajes dañados o daños en el producto después de recibir todos los paquetes, siga los pasos a continuación para ponerse en contacto con nuestro equipo de servicio al cliente. Haremos todo lo posible por resolver su problema.

1. Piezas Faltantes

Verificar las Piezas:

1. Consulte la “Lista de Piezas” en el manual para verificar el nombre, las especificaciones y la cantidad de las piezas faltantes.

2. Tome una foto clara de la lista de piezas y marque las piezas faltantes con información detallada, por ejemplo: “Faltan 5 tornillos M6×30mm”.

Contactarnos:

Por Correo Electrónico:

Envíe un correo a service@grandtunnel.com, con el asunto “Problema de Piezas Faltantes”.

Incluya lo siguiente en el correo:

- Una descripción de las piezas faltantes y una foto de la lista de piezas.
- Detalles del pedido (número de pedido, plataforma de compra, fecha de compra).

2. Producto o Embalaje Dañado

Si afecta el uso normal:

Pasos:

1. Tome fotos o videos claros que muestren las partes dañadas y el alcance del daño (se recomienda tomar imágenes desde varios ángulos).

2. Envíe las fotos/videos junto con los detalles del pedido a service@grandtunnel.com, con el asunto “Problema de Daños en el Producto”.

Resolución:

Tras la verificación, organizaremos el envío de una pieza de repuesto, el intercambio del producto o un reembolso lo antes posible.

Si no afecta el uso normal:

Pasos:

1. Póngase en contacto con nuestro equipo de servicio al cliente (por correo electrónico: service@grandtunnel.com).

2. Proporcione una descripción del daño e incluya fotos o videos relevantes.

Resolución:

Le proporcionaremos orientación para la reparación o un plan de compensación adecuado según la situación específica.

Contáctenos

- Correo Electrónico de Servicio al Cliente: service@grandtunnel.com

Consejos Útiles:

Para procesar su solicitud de manera eficiente, prepare la siguiente información:

- Detalles del pedido (número de pedido, plataforma de compra, fecha de compra).
- Fotos o videos claros.
- Estamos comprometidos a ofrecer soluciones rápidas y profesionales, independientemente del tamaño del problema, para garantizar su satisfacción.

¡Gracias por su confianza y apoyo! Esperamos que disfrute de nuestro producto.

1 -740×63.5×35mm

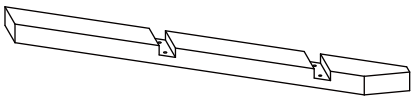

2 -740×63.5×35mm

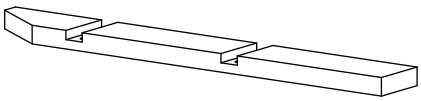

3 x 2 -480×80×23mm

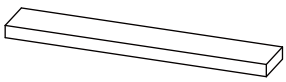

4 -517×76.2×15.9mm

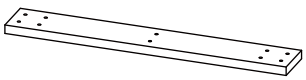

5 x 2 -1325×63.5×35mm

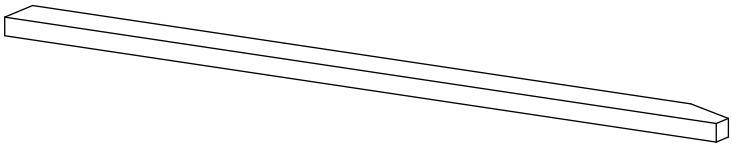

6 x 7 -560×114×15.9mm

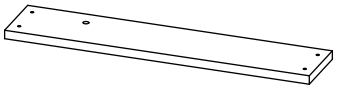

7 -560×114×15.9mm

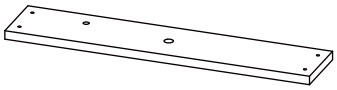

8 -560×76.2×15.9mm

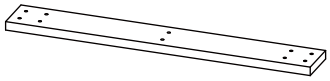

9 -2236×133×76.2mm

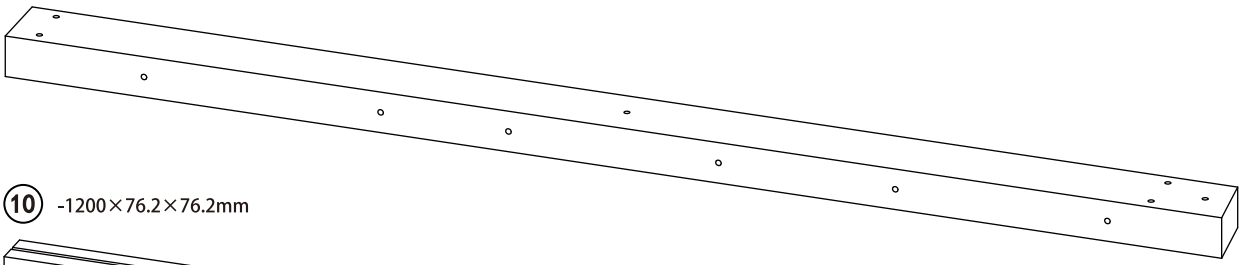

10 -1200×76.2×76.2mm

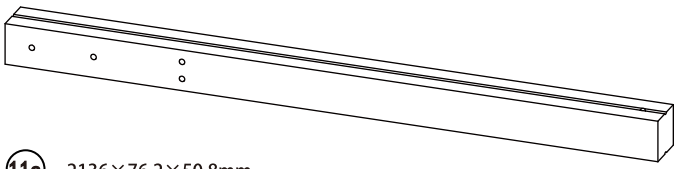

11a -2136×76.2×50.8mm

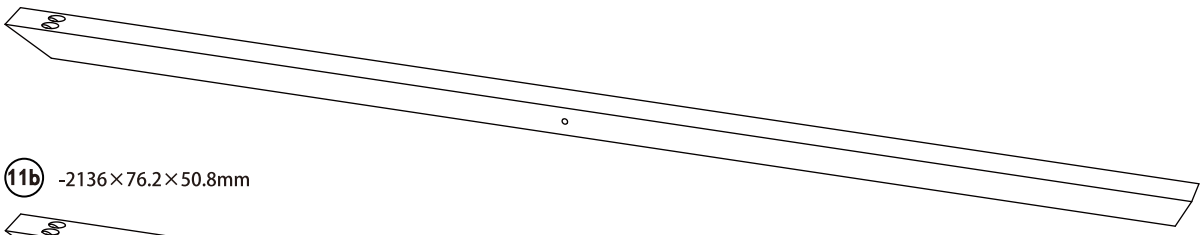

11b -2136×76.2×50.8mm

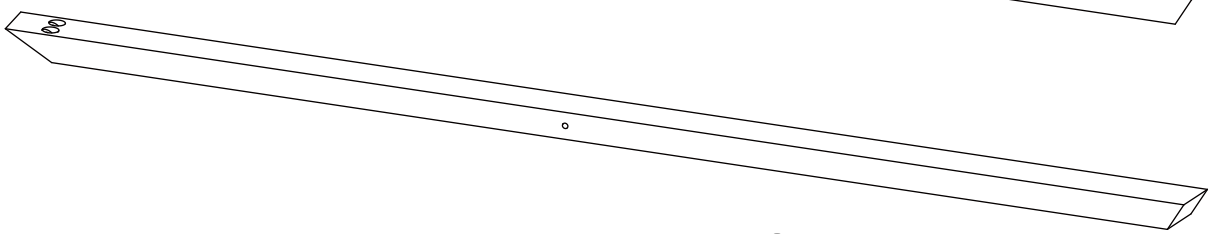

12 -1180×85×25.4mm

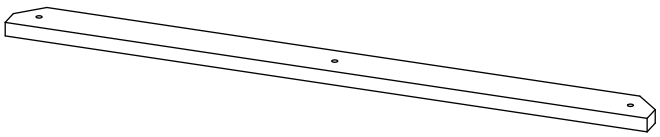

13 x 2 -1075×194×25.4mm

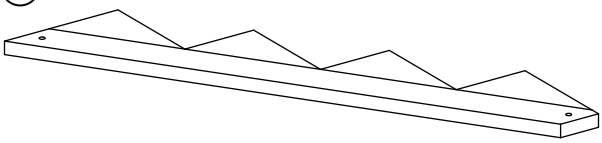

(14) x 7 -513×67×15.9mm



(15) x 7 -513×102×15.9mm



(16) x 3 -513×80×15.9mm

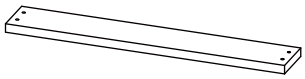

(17) x 2 -1240×85×35mm

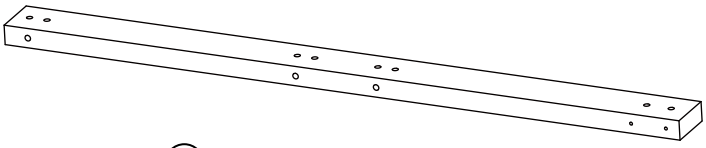

(18) -1394×85×25.4mm

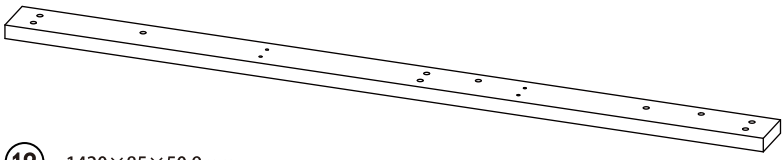

(21) -539×495×41.3mm

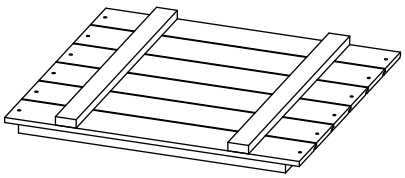

(19) -1420×85×50.9mm

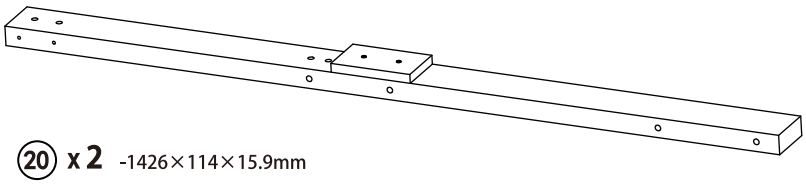

(20) x 2 -1426×114×15.9mm

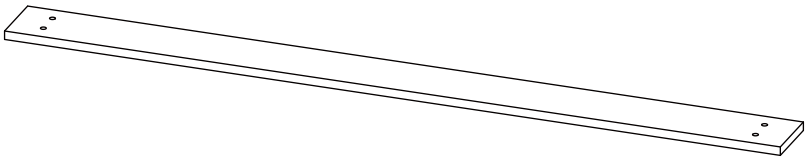

(22) -600×85×35mm

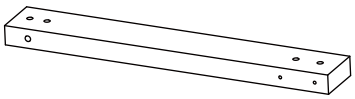

(23) -1394×85×25.4mm

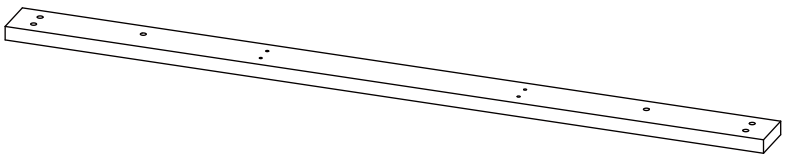

(26) -1005×241.6×25.4mm

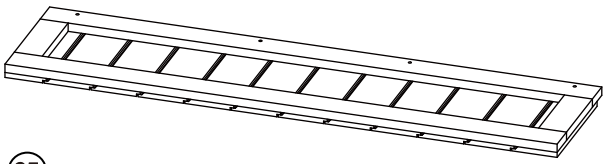

(24) x 2 -1394×114×15.9mm

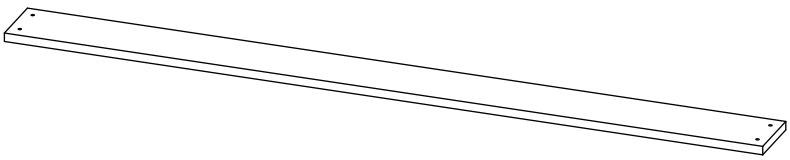

(25) -1005×241.6×25.4mm

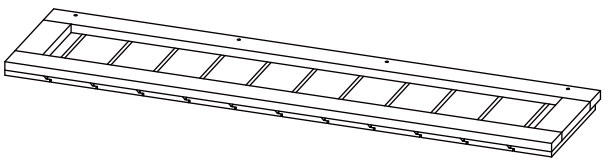

(27) -1394×85×25.4mm

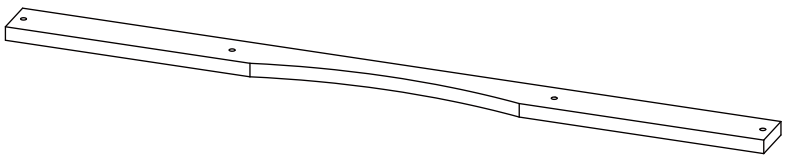

(28) x 8 -303×85×35mm



(29) x 2 -1394×85×25.4mm

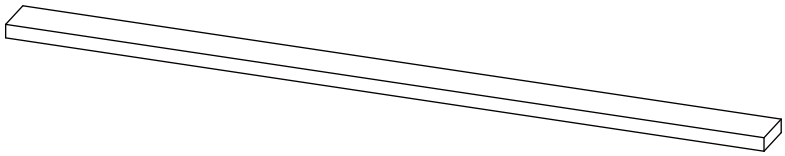

(30) -905×85×50.9mm

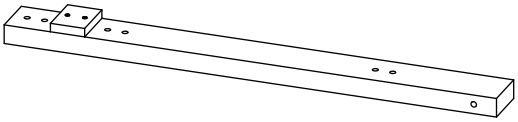

(31) -1442×114×15.9mm

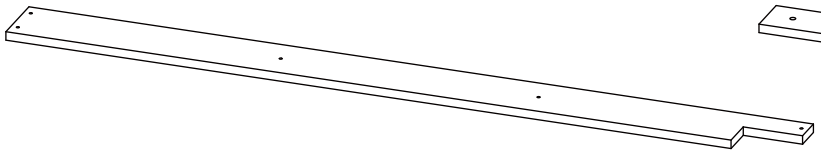

(35) x 2 -628×85×41.3mm

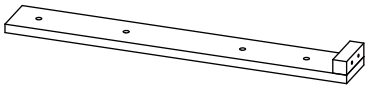

(32) x 10-1442×114×15.9mm

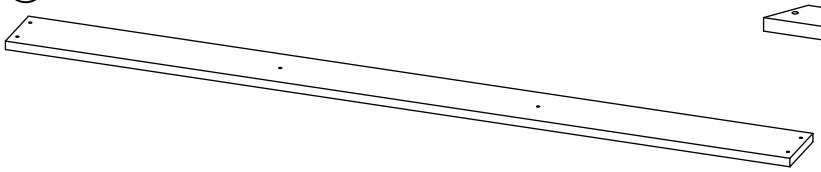

(36) x 2 -1215×76.2×25.4mm

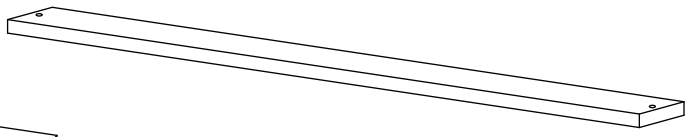

(33) -1442×50.8×15.9mm

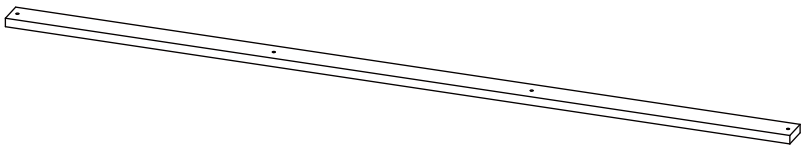

(37) x 2 -445×86×15.9mm



(34) -1442×114×15.9mm

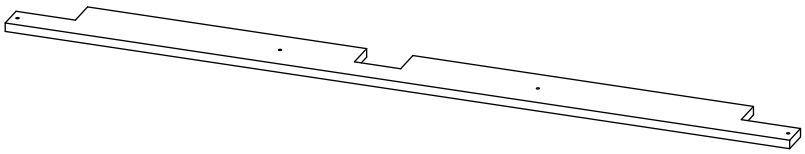

(38) x 2 -799×85×15.9mm

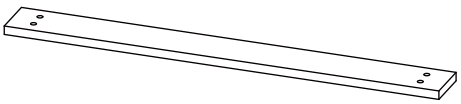

(39) x 16-820×50.8×15.9mm

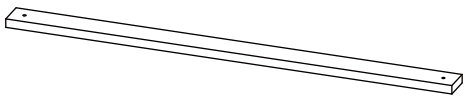

(40) x 2 -415×433×31.8mm

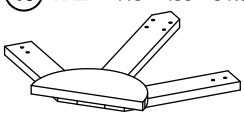

(41) x 2 -442×85×15.9mm



(42) x 2 -468×85×15.9mm

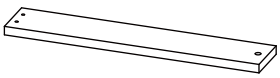

(43) x 2 -630×25.4×25.4mm



(44) x 19-573×50×15.9mm



(45) x 2 -470×511×31.8mm

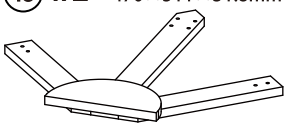

(46) x 2 -287×138×25.4mm

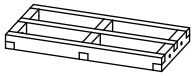

47 x 2 -1005×241.6×25.4mm

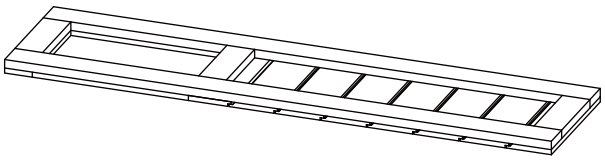

48 x 2 -1005×241.6×25.4mm

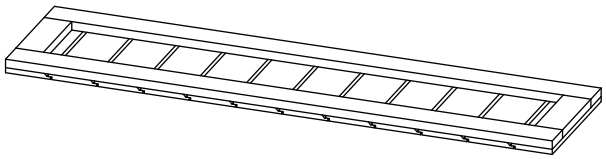

49 x 2 -1442×85×25.4mm

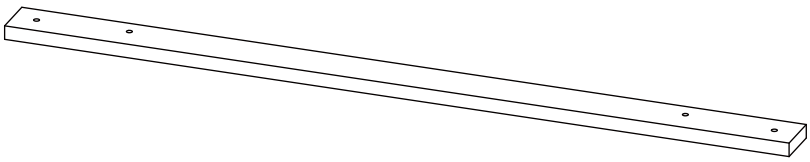

50 -1005×230×25.4mm

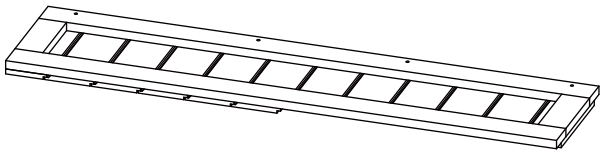

51 -1005×230×25.4mm

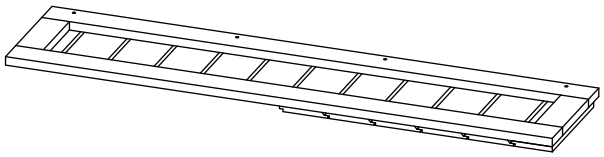

52 x 2 -900×50.8×25.4mm

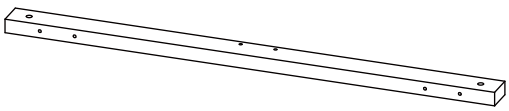

53 x 2 -980×50.8×25.4mm

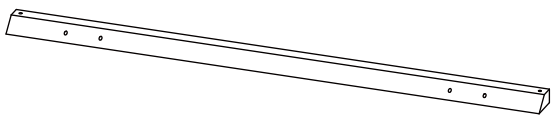

54 x 2 -700×85×15.9mm

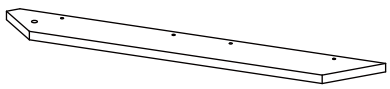

55 x 2 -700×85×15.9mm

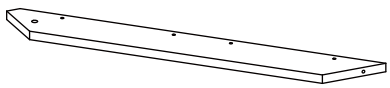

56 -1064×354×38.1mm

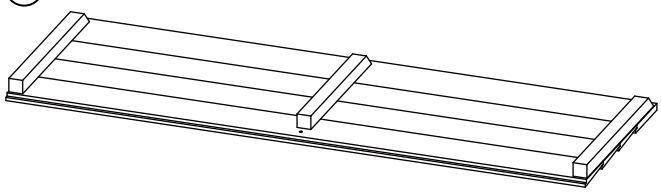

57 -1064×338×38.1mm

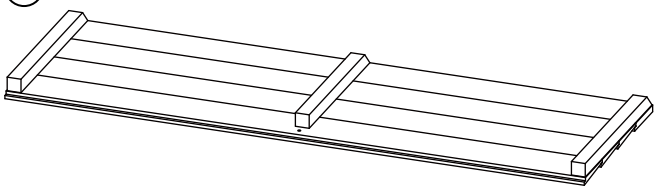

58 x 2 -1064×404×38.1mm

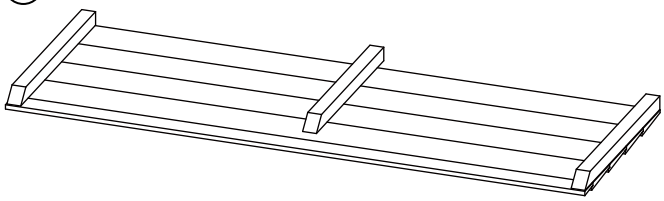

59 x 4 -717×76.2×15.9mm

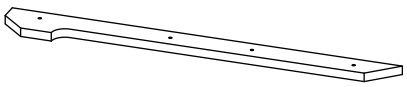

60 x 2 -590×25.4×25.4mm

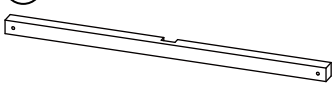

61 -488×76.2×15.9mm

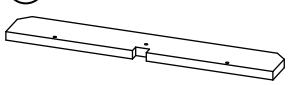

62 -907×25.4×25.4mm

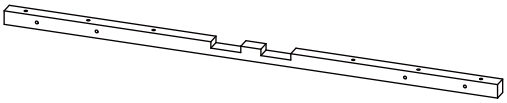

63 x 6 -205×25.4×25.4mm



64 -443×210×25.4mm

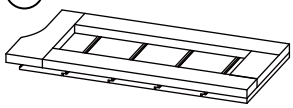

65 -443×210×25.4mm

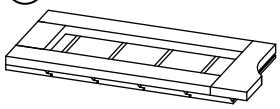

66 x 2 -1341×114×25.4mm

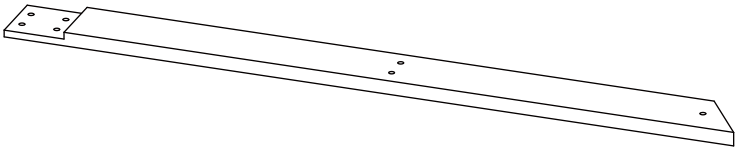

67 -2285×85×35mm

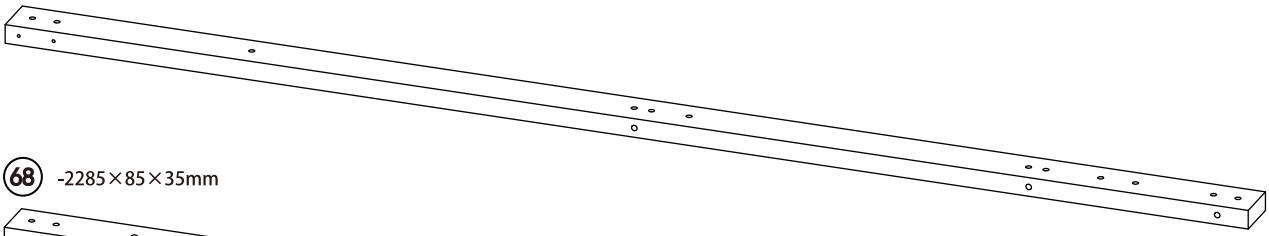

68 -2285×85×35mm

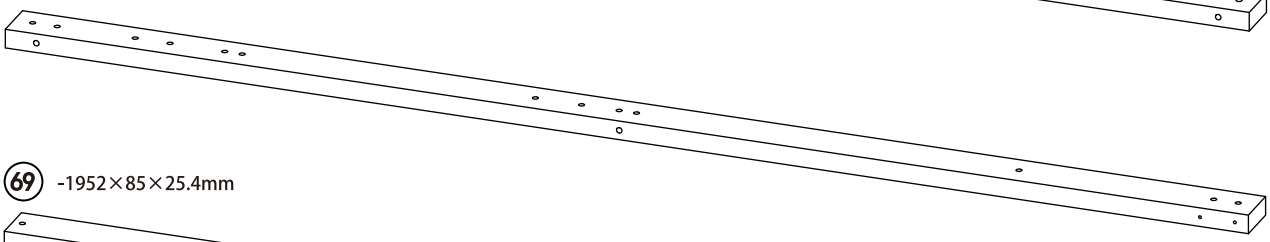

69 -1952×85×25.4mm

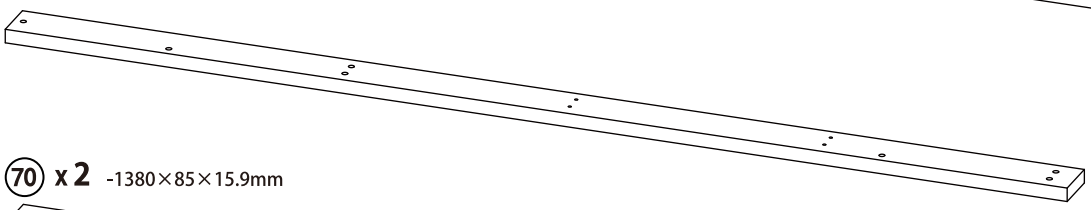

70 x 2 -1380×85×15.9mm

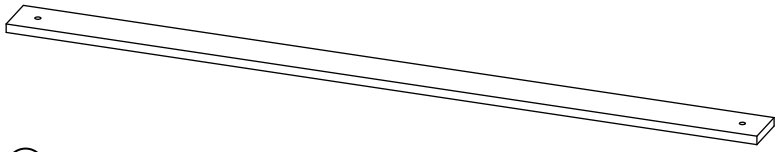

71 -1995×114×25.4mm

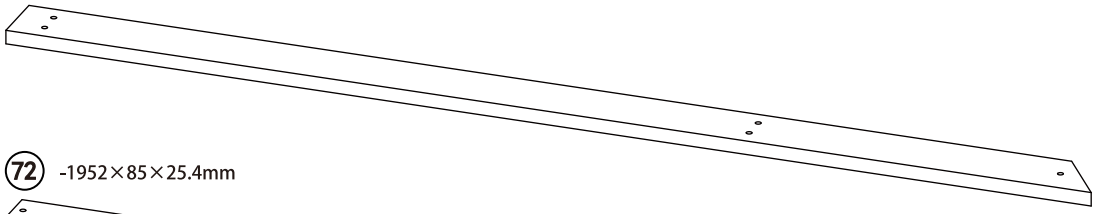

72 -1952×85×25.4mm

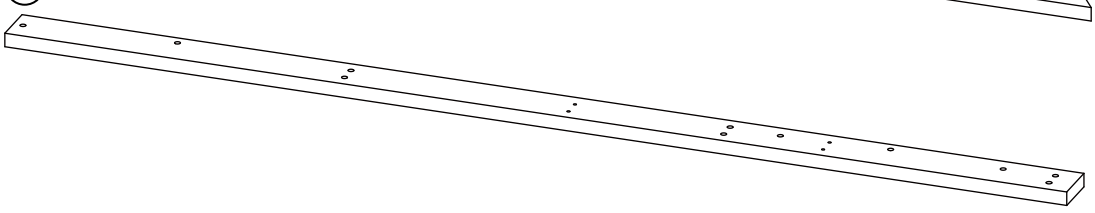

73 -2285×85×35mm

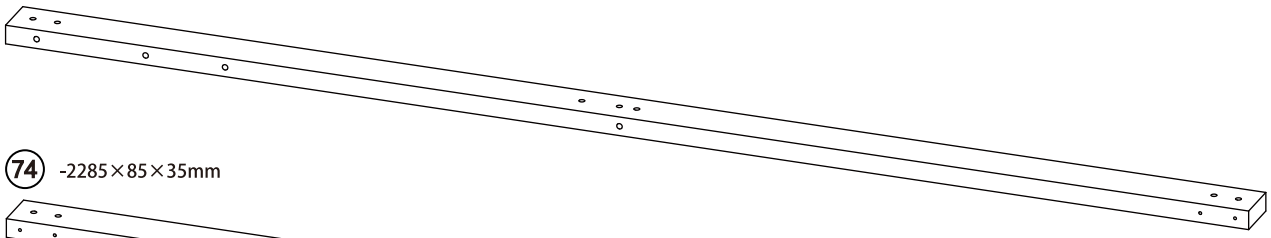

74 -2285×85×35mm

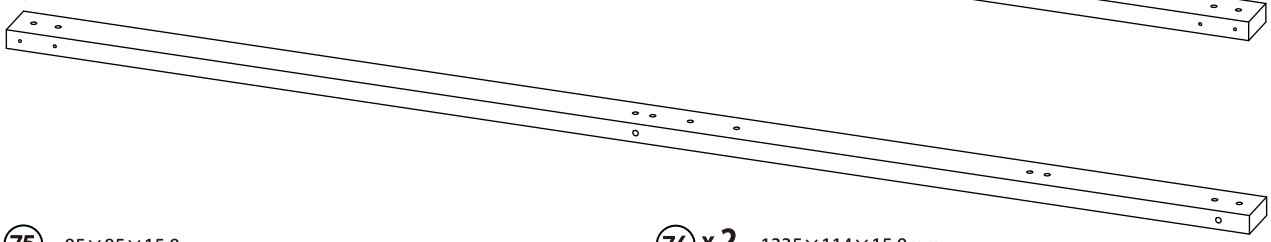

75 -85×85×15.9mm



76 x 2 -1335×114×15.9mm

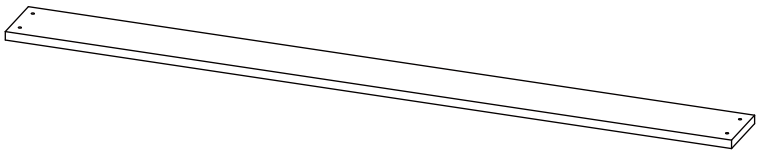

77 -1335×85×75.8mm

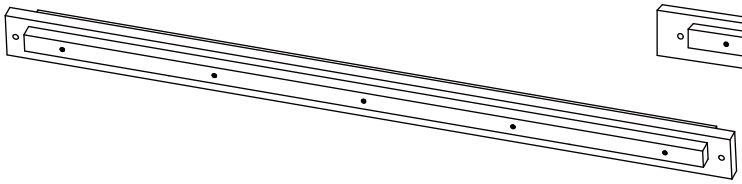

78 -1335×85×50.8mm

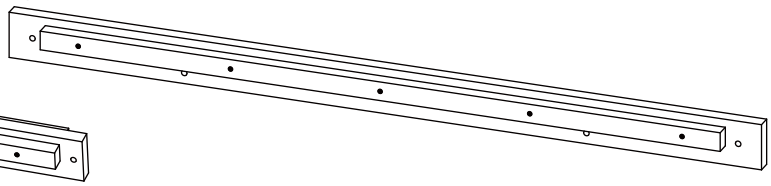

79 x 8 -428×85×35mm

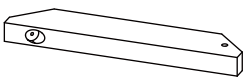

80 -810×63.5×35mm

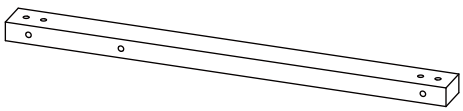

81 -810×63.5×35mm

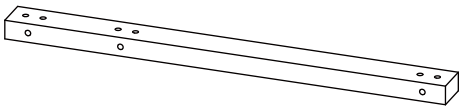

82 -1383×85×50.8mm

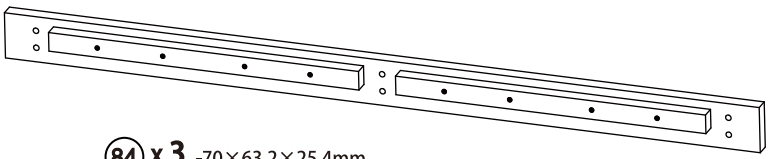

83 -810×63.5×35mm

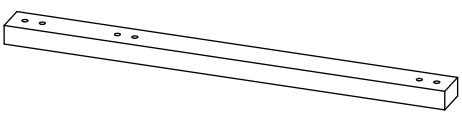

84 x 3 -70×63.2×25.4mm



85 -1500×603×38.1mm

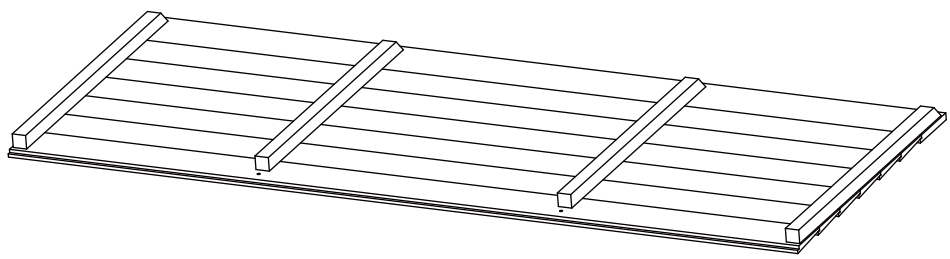

(86) -1500×590×38.1mm

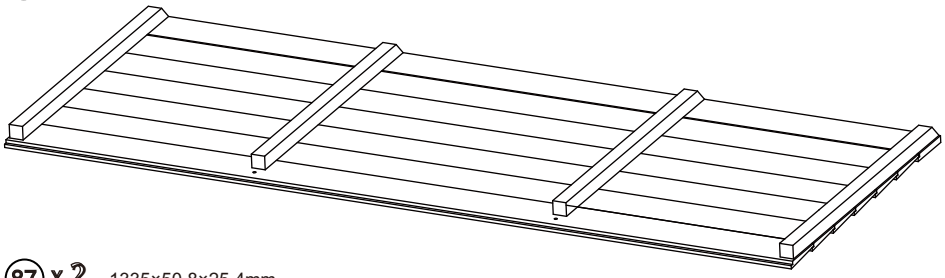

(87) x 2 -1335×50.8×25.4mm

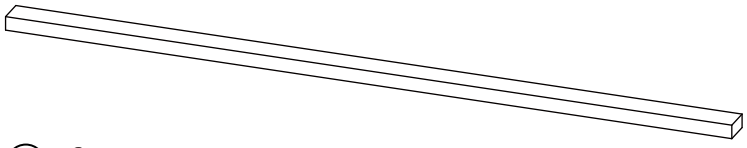

(88) x 2 -1500×530×38.1mm

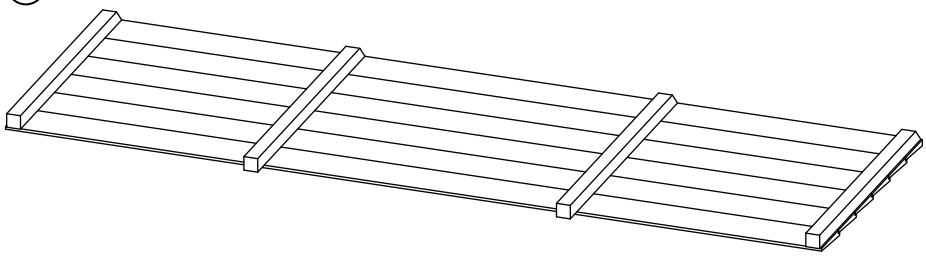

(89) x 4 -1090×76.2×15.9mm

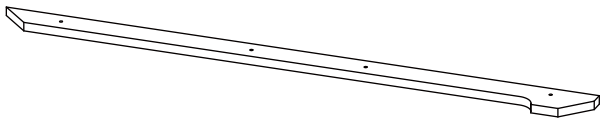

(90) -1170×85×35mm

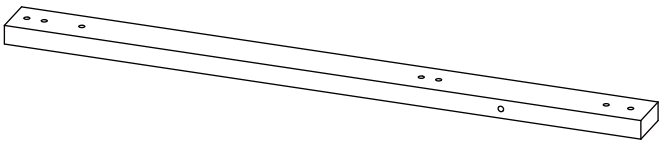

(91) x 4 -998×85×15.9mm

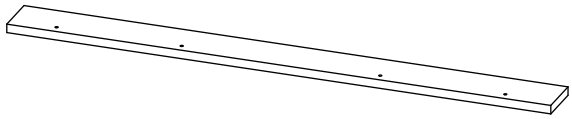

(92) x 3 -1000×63.5×35mm

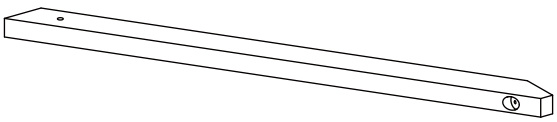

(93) x 2 -895×50.8×15.9mm

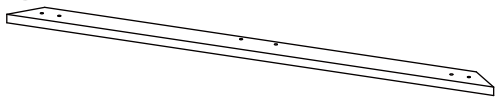

(94) x 3 -546×114×15.9mm

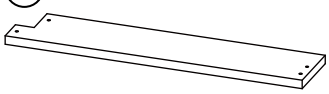

(95) x8 -546×114×15.9mm

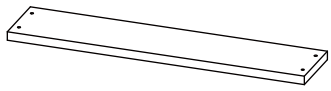

(96) -546×63.5×15.9mm



(97) x 2 -1055×85×15.9mm

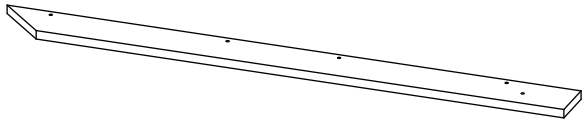

(98) x 2 -1055×85×15.9mm

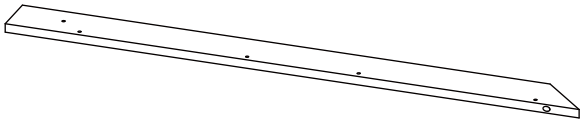

99 -1379×114×15.9mm

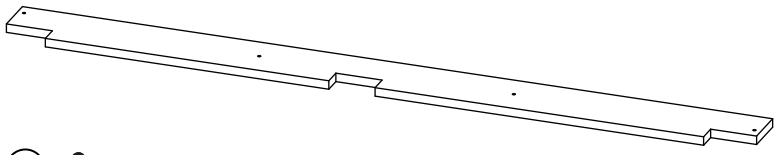

100 x 9 -1379×114×15.9mm

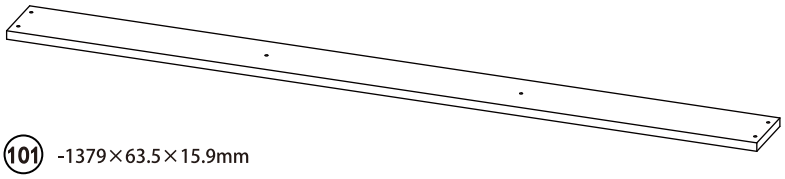

101 -1379×63.5×15.9mm

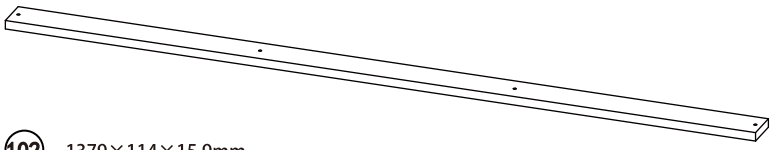

102 -1379×114×15.9mm

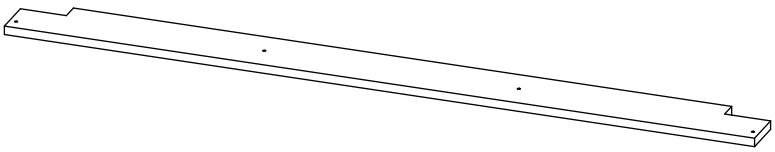

107 x 2 -658×85×15.9mm

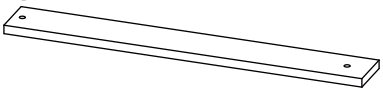

109 -1346×85×25.4mm

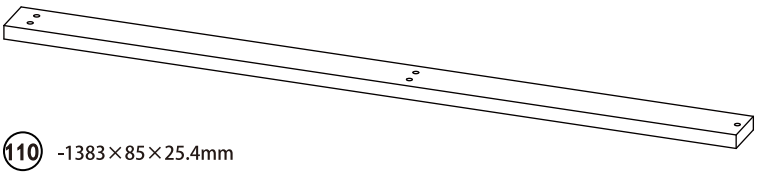

110 -1383×85×25.4mm

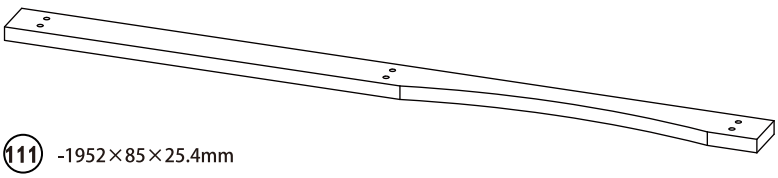

111 -1952×85×25.4mm

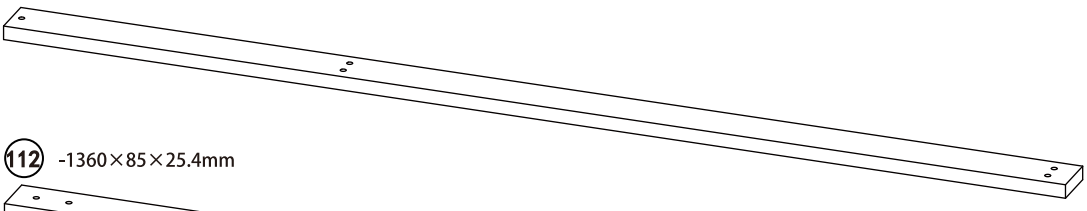

112 -1360×85×25.4mm

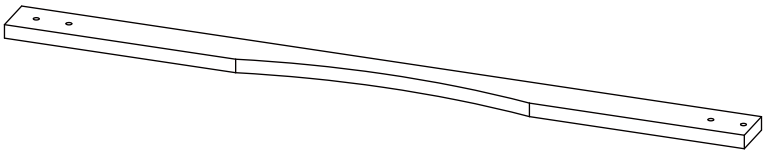

113 -728×85×15.9mm

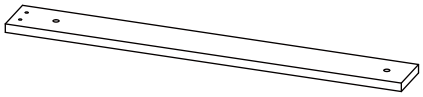

103 -774×85×15.9mm

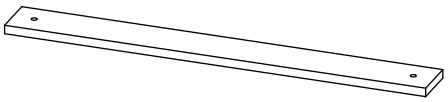

104 -744×85×15.9mm

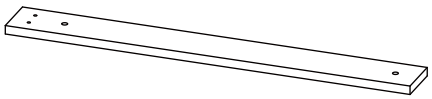

105 -135×85×15.9mm

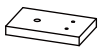

106 x 2 -398×85×15.9mm



108 -714×85×15.9mm

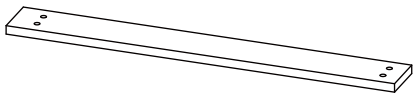

114 -122×85×15.9mm



115 -1380×136×25.4mm

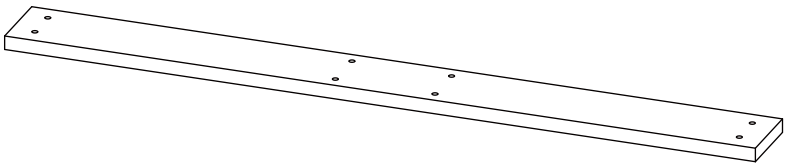

116 -1380×114×15.9mm

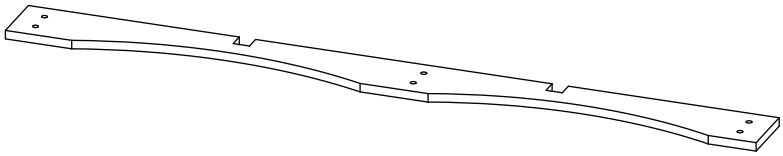

117 -1383×114×15.9mm

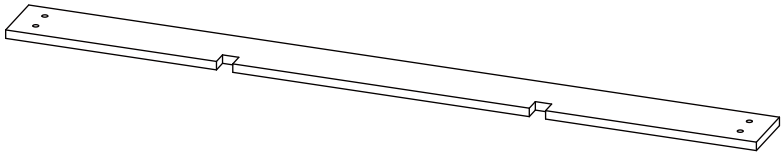

118 -1367×114×15.9mm

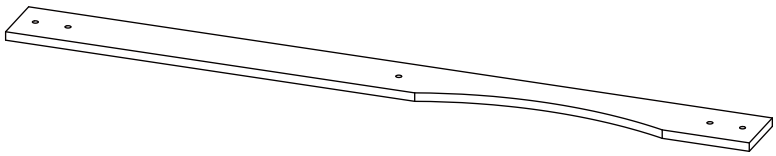

119 -1367×114×15.9mm

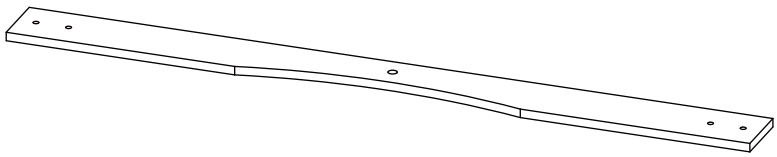

125 x 2 -1085×50.8×15.9mm

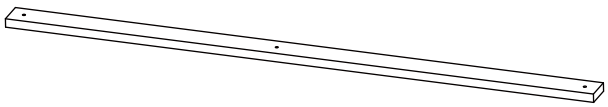

127 x 3 -134×83×15.9mm



129 -1085×85×41.3mm

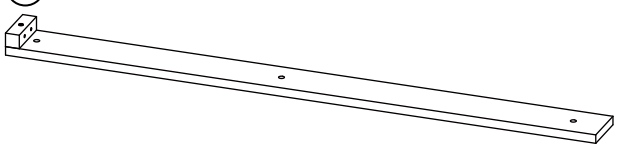

120 x 21 -720×85×15.9mm

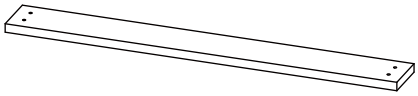

121 x 3 -1085×85×25.4mm

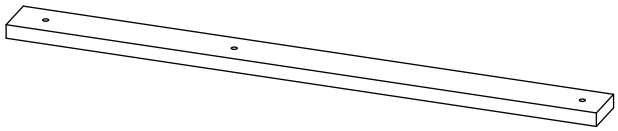

122 x 4 -1085×85×15.9mm

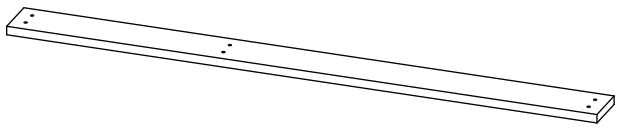

123 x 2 -720×85×15.9mm

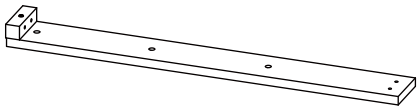

124 -1085×85×25.4mm

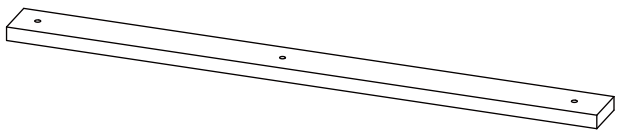

126 x 2 -1085×85×15.9mm

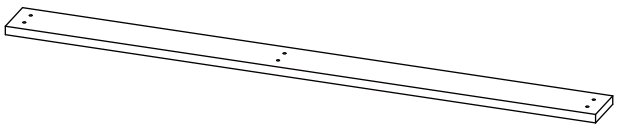

128 x 3 -534×83×15.9mm

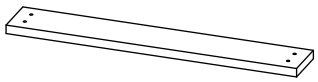

130 x 15 -600×50.8×15.9mm

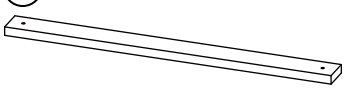

131

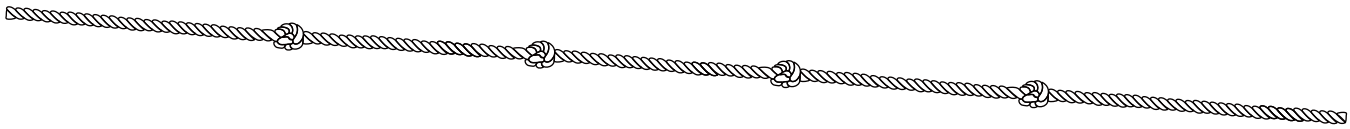

WJ0102

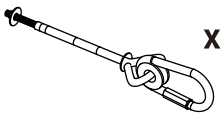

x 6

WJ0209

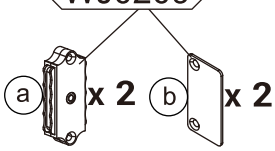

a x 2 b x 2

WJ0208

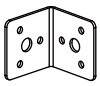

x 4

WJ0202



x 4

SJ0909



x 4

SJ0910



x 4

WJ0103

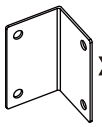

x 2

WJ0104-L

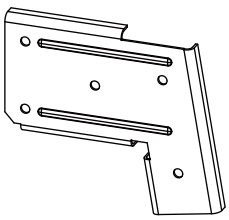

WJ0105-R

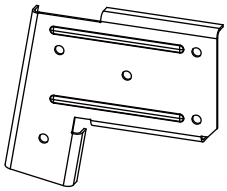

SJ1402

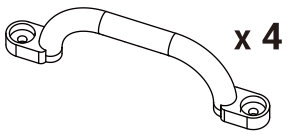

x 4

SJ0927

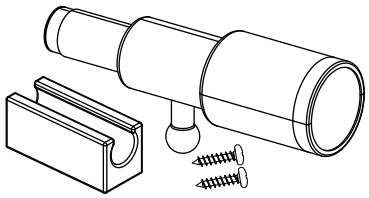

WJ0112

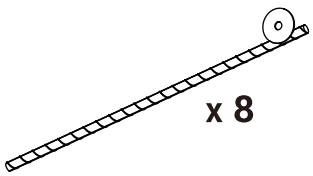

x 8

SJ0101

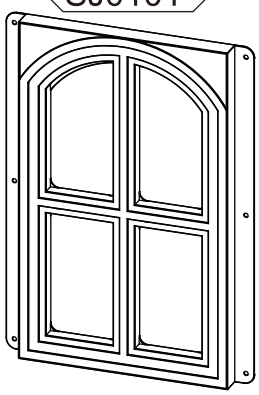

SJ0925

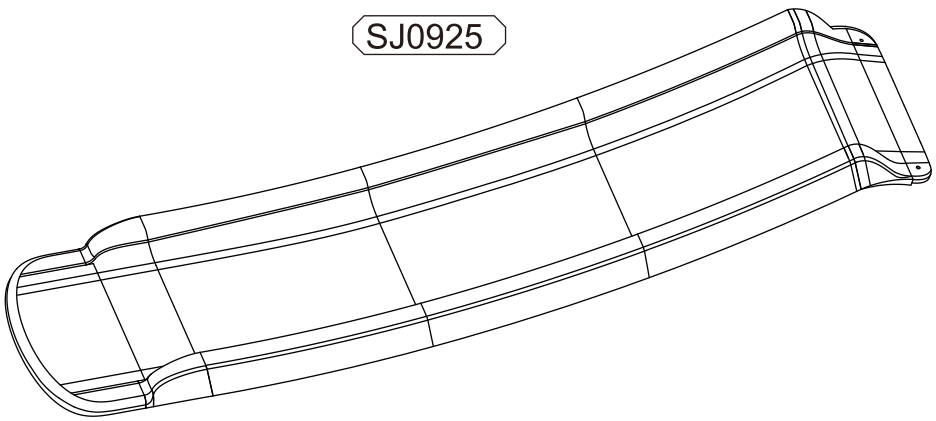

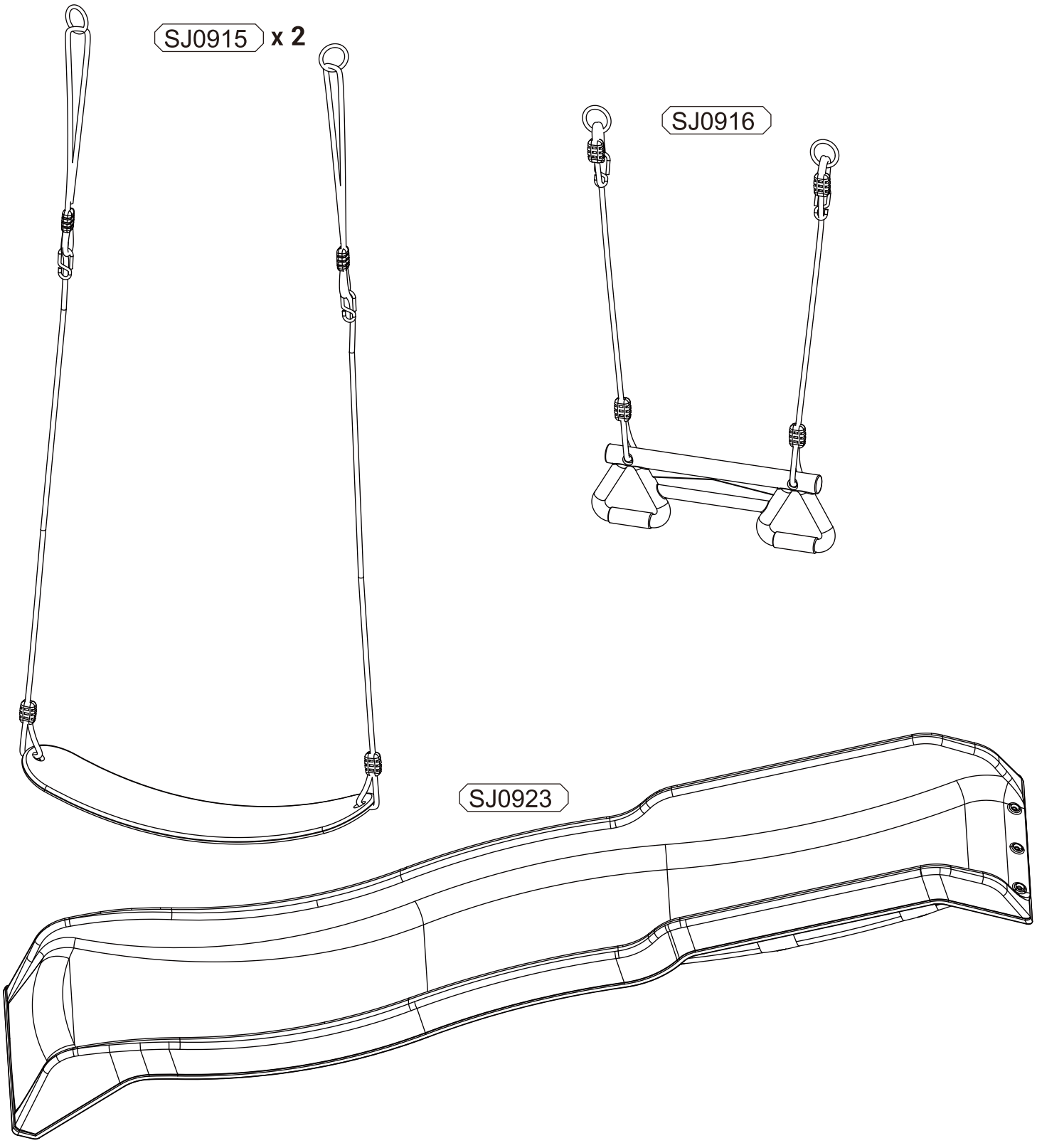

Cleaning and Care:
Clean surfaces with a dry or damp soft cloth. Do not use abrasive cleaners.
Nettoyage et Entretien:
Nettoyer les surfaces avec un chiffon doux, sec ou humide. Ne pas utiliser de nettoyants abrasifs.
Limpieza y Cuidado:
Limpie las superficies con un paño suave seco o húmedo. No use limpiadores abrasivos.

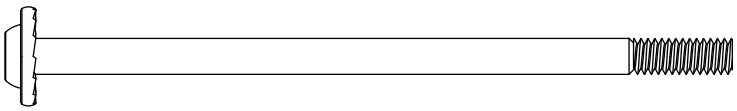
Z8-156x2

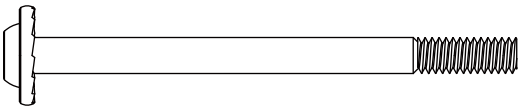
Z8-108x16


Z8-98x11

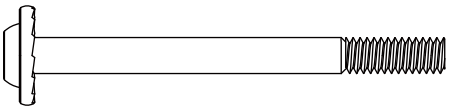
Z8-92x7

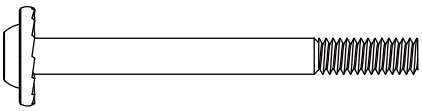
Z8-86x4

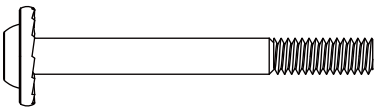
Z8-76x3

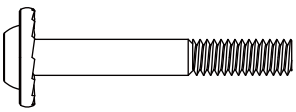
Z8-58x71

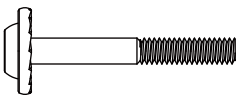
Z6-48x45

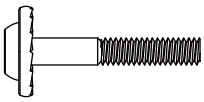
Z6-38x16

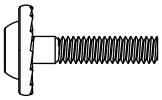
Z6-28x19

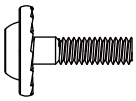
Z6-23x12


TX16 x34

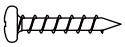
TX22 x18


P23 x62

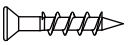
P28 x262


P35 x433


P45 x62

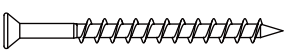
P62 x28


P75 x8

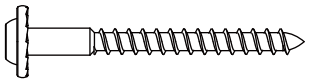
ZJ6-62 x35

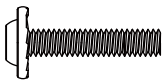
ZX6-30 x8


TC50 x11

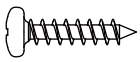
TC25 x10

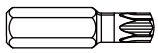
BZH6 x1


BZH8 x1

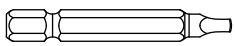
B4 x1

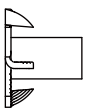
LZS8 x105

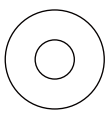
LZD8 x16


LZS6 x100

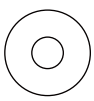
LZD6 x28

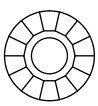
ZD8 x107


LZN8 x9


ZD6 x72


LZT6 x28

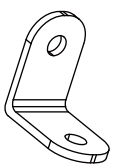
WJ0207 x7

Step
Étape
Paso
1

ZD6 x 4	17 x 1
ZD8 x 4	20 x 1
LZS6 x 4	22 x 1
LZS8 x 4	23 x 1
Z6-48 x 4	
Z8-58 x 4	

EN:

- Use screws (Z6-48), washers (ZD6), and nuts (LZS6) to secure component (20) to components (17) and (22).
- Use screws (Z8-58), washers (ZD8), and nuts (LZS8) to secure component (23) to components (17) and (22).

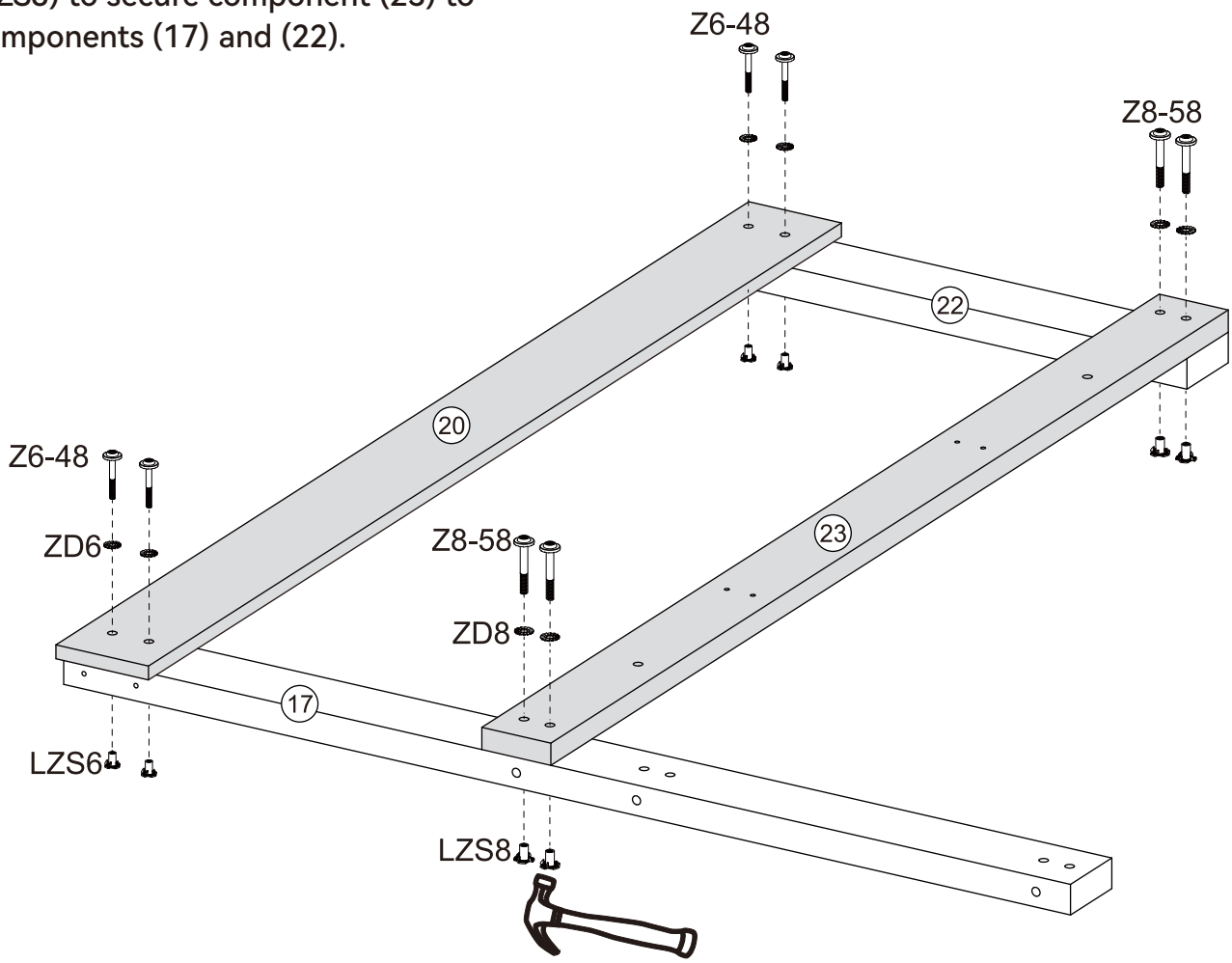

ES:

- Utilice tornillos (Z6-48), arandelas (ZD6) y tuercas (LZS6) para fijar el componente (20) a los componentes (17) y (22).
- Utilice tornillos (Z8-58), arandelas (ZD8) y tuercas (LZS8) para fijar el componente (23) a los componentes (17) y (22).

Step
Étape
Paso
2

ZD6 x 4	17 x 1
ZD8 x 4	18 x 1
LZS6 x 4	19 x 1
LZS8 x 4	20 x 1
Z6-48 x 4	
Z8-58 x 4	

EN:

- Use screws (Z6-48), washers (ZD6), and nuts (LZS6) to secure component (20) to components (17) and (19).
- Use screws (Z8-58), washers (ZD8), and nuts (LZS8) to secure component (18) to components (17) and (19).

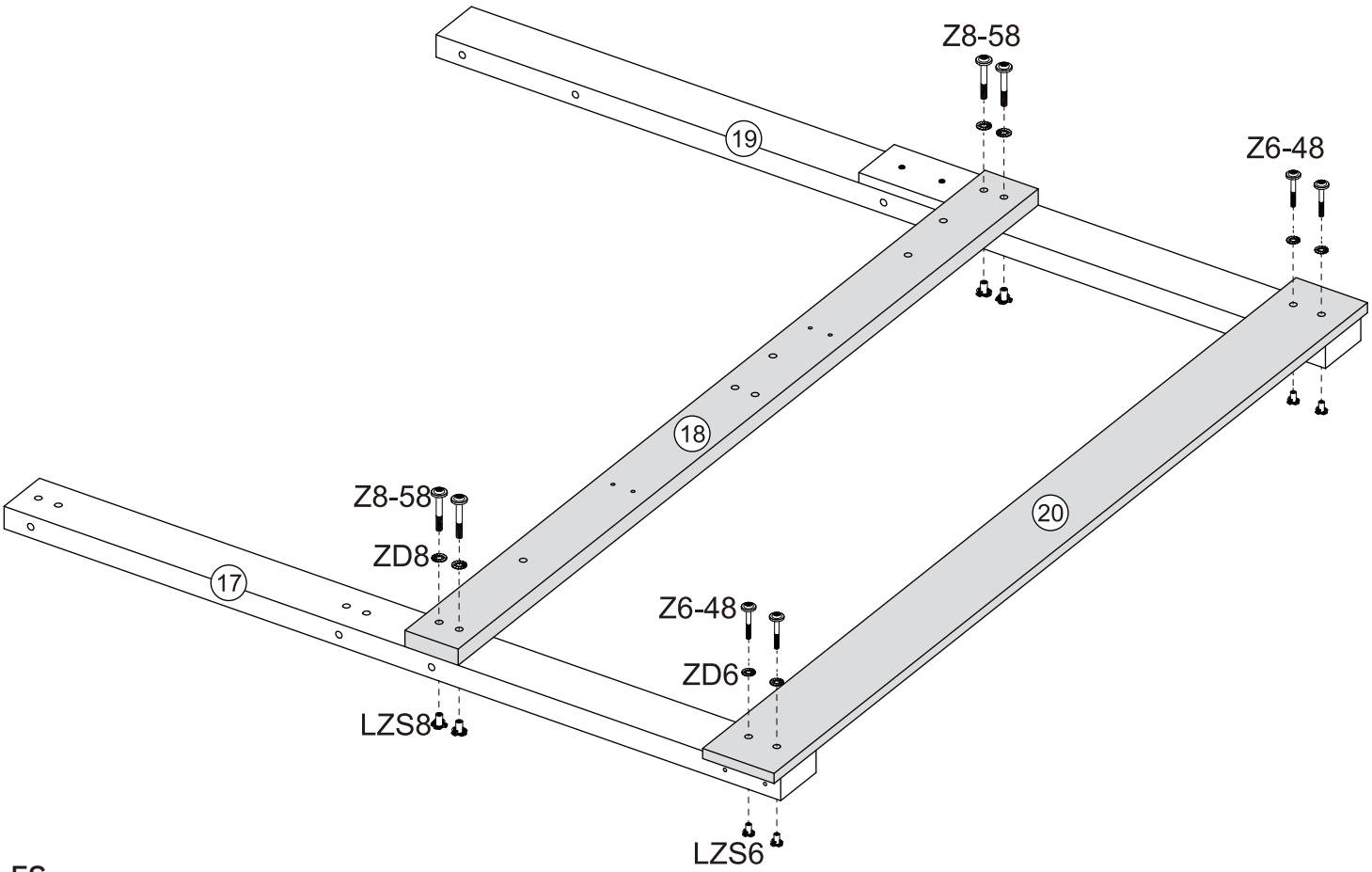

ES:

- Utilice tornillos (Z6-48), arandelas (ZD6) y tuercas (LZS6) para fijar el componente (20) a los componentes (17) y (19).
- Utilice tornillos (Z8-58), arandelas (ZD8) y tuercas (LZS8) para fijar el componente (18) a los componentes (17) y (19).

Step
Étape
Paso
3

ZD8 x 6	(24) x 2
LZS8 x 6	(27) x 1
ZJ6-62 x 8	(49) x 2
Z8-108 x 6	

EN:

- Use screws (ZJ6-62) to secure component (24) to component (17)
- Use screws (ZJ6-62) to secure component (24) to components (19) and (22)
- Use screws (Z8-108), washers (ZD8), and nuts (LZS8) to secure component (49) to components (19) and (22)
- Use screws (Z8-108), washers (ZD8), and nuts (LZS8) to secure components (27) and (49) to component (17)

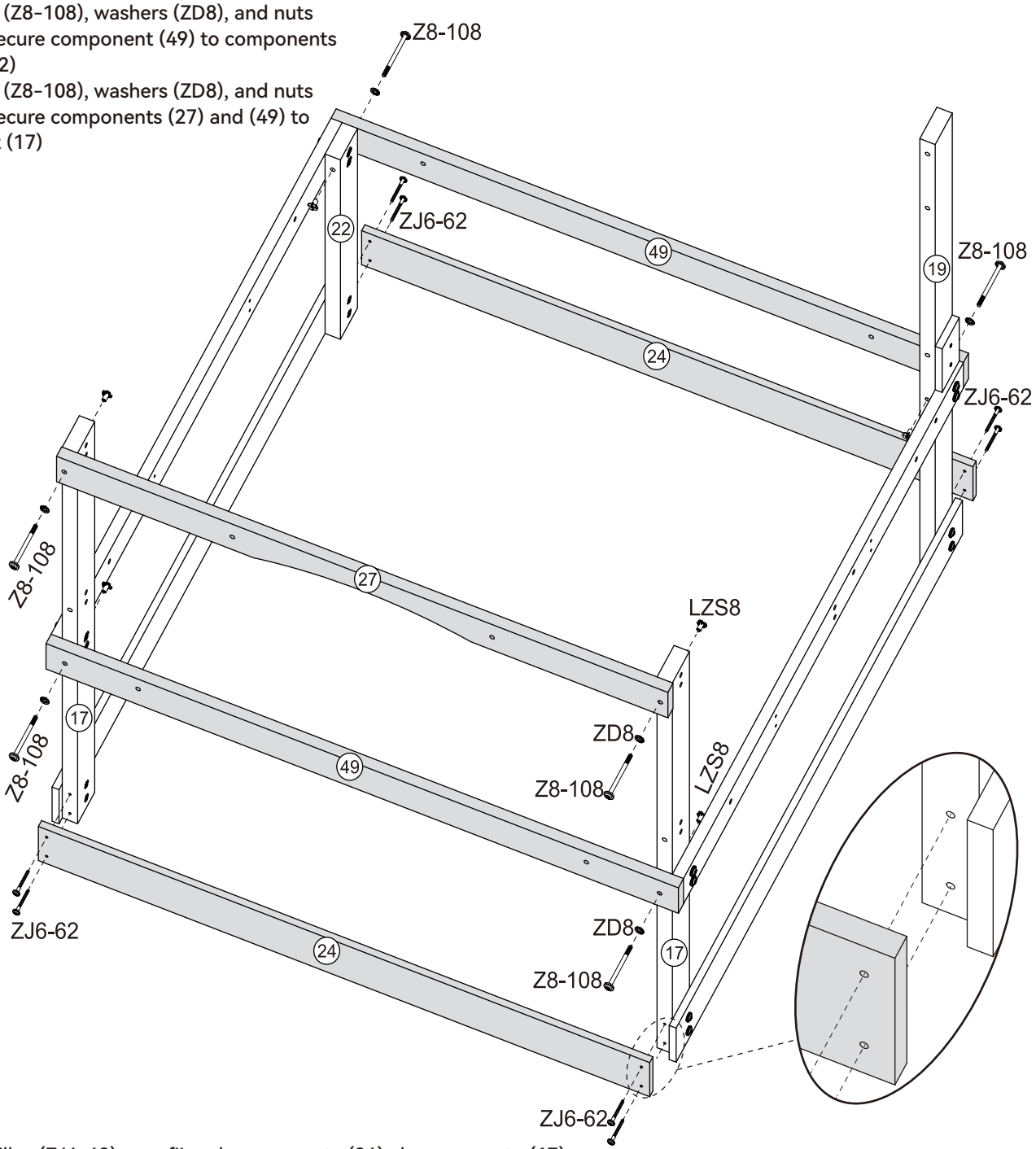

ES:

- Utilice tornillos (ZJ6-62) para fijar el componente (24) al componente (17).
- Utilice tornillos (ZJ6-62) para fijar el componente (24) a los componentes (19) y (22).
- Utilice tornillos (Z8-108), arandelas (ZD8) y tuercas (LZS8) para fijar el componente (49) a los componentes (19) y (22).
- Utilice tornillos (Z8-108), arandelas (ZD8) y tuercas (LZS8) para fijar los componentes (27) y (49) al componente (17).

Step
Étape
Paso
4

ZD8 x 8	(28) x 8
LZS8 x 8	
Z8-58 x 8	
ZJ6-62 x 8	

EN:

- Use screws (ZJ6-62) to secure component (28) to component (19)
- Use screws (ZJ6-62) to secure component (28) to component (22)
- Use screws (ZJ6-62) to secure component (28) to component (17)
- Use screws (Z8-58), washers (ZD8), and nuts (LZS8) to secure component (28) to component (49)
- Use screws (Z8-58), washers (ZD8), and nuts (LZS8) to secure component (28) to component (18)
- Use screws (Z8-58), washers (ZD8), and nuts (LZS8) to secure component (28) to component (23)

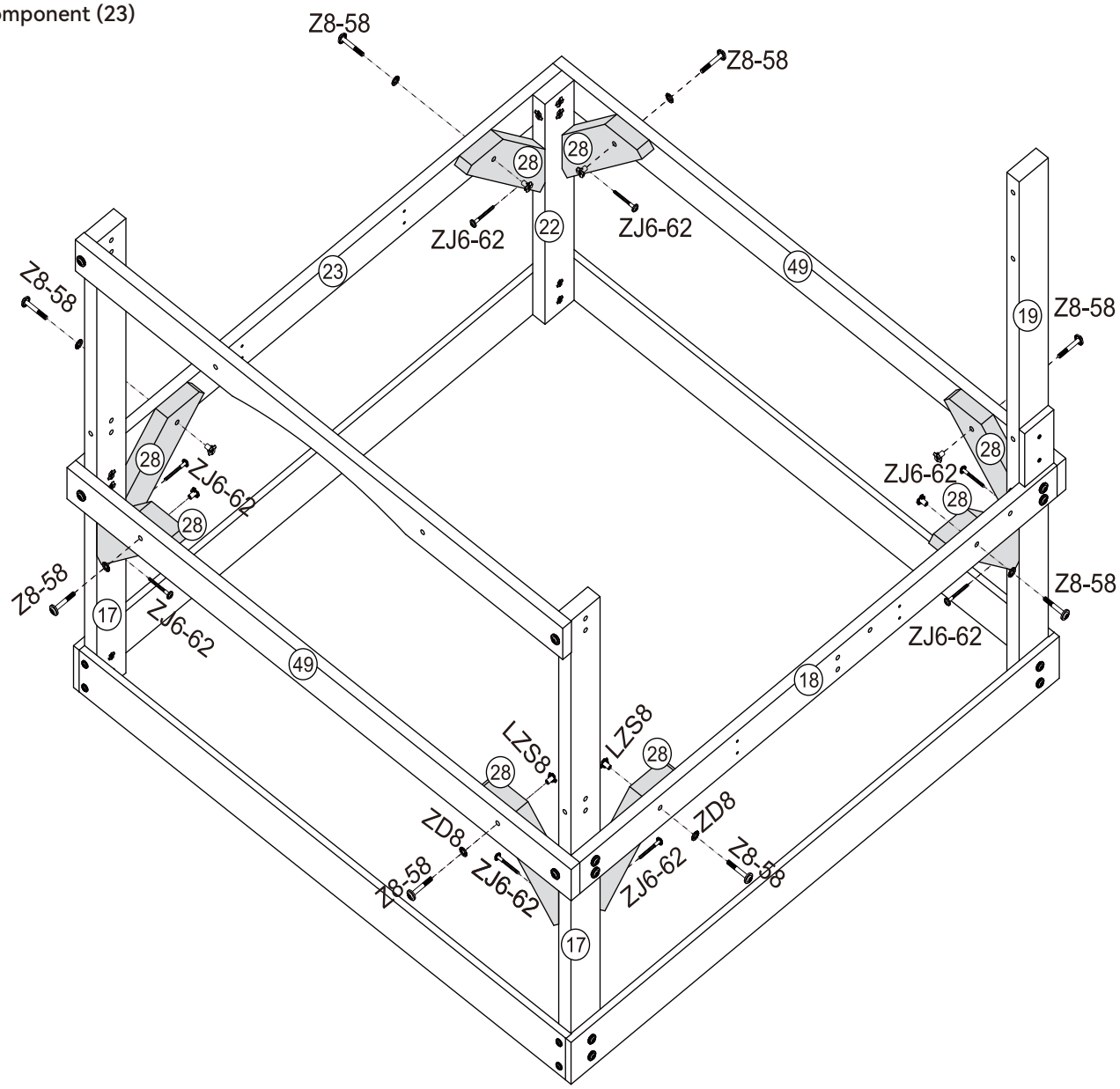

ES:

- Utilice tornillos (ZJ6-62) para fijar el componente (28) al componente (19).
- Utilice tornillos (ZJ6-62) para fijar el componente (28) al componente (22).
- Utilice tornillos (ZJ6-62) para fijar el componente (28) al componente (17).
- Utilice tornillos (Z8-58), arandelas (ZD8) y tuercas (LZS8) para fijar el componente (28) al componente (49).
- Utilice tornillos (Z8-58), arandelas (ZD8) y tuercas (LZS8) para fijar el componente (28) al componente (18).
- Utilice tornillos (Z8-58), arandelas (ZD8) y tuercas (LZS8) para fijar el componente (28) al componente (23).

Step
Étape
Paso
5

P62 x 8	29 x 2

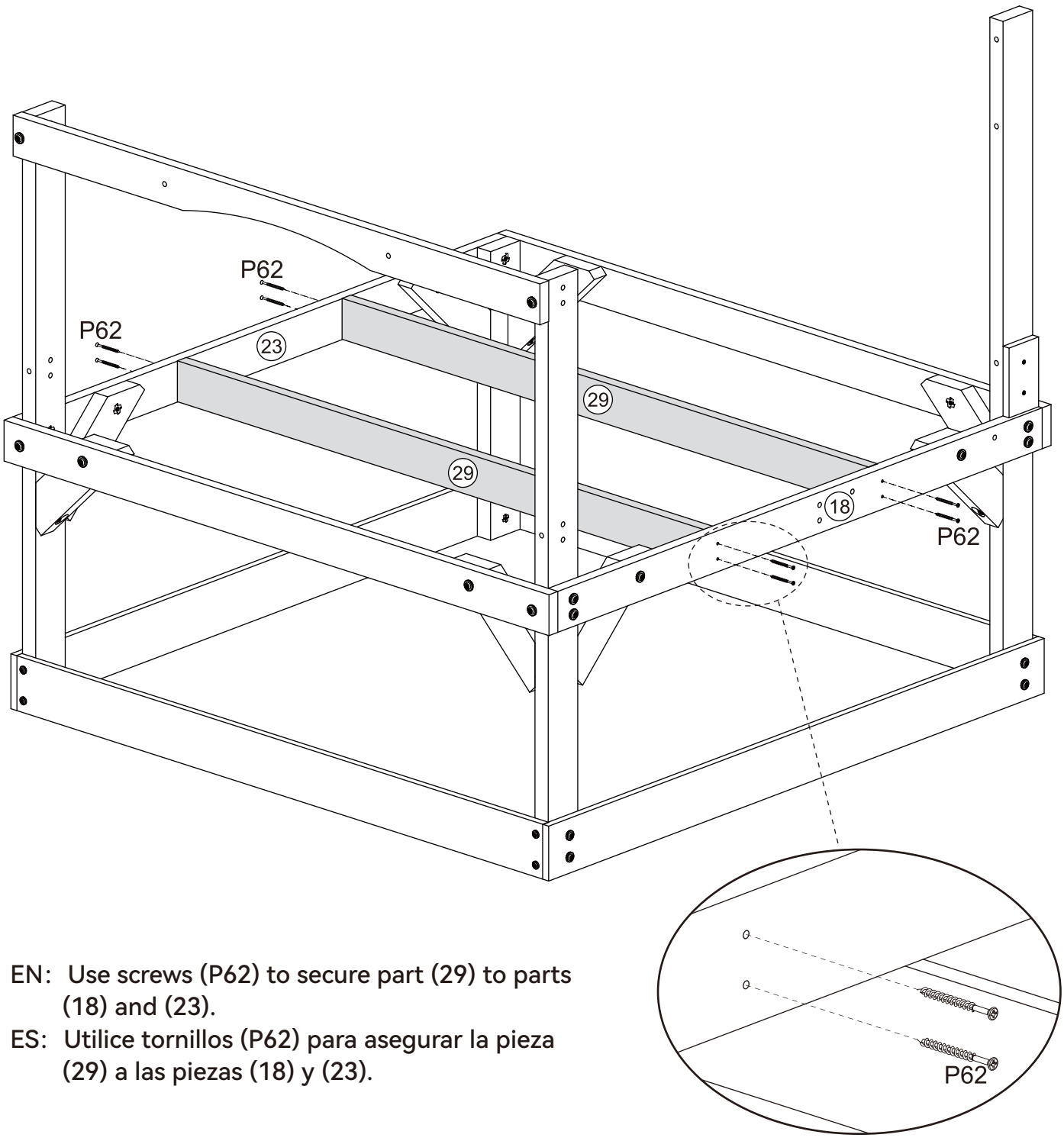

EN: Use screws (P62) to secure part (29) to parts (18) and (23).

ES: Utilice tornillos (P62) para asegurar la pieza (29) a las piezas (18) y (23).

Step
Étape
Paso
6

ZD8 x 2	30 x 1
LZS8 x 2	
Z8-58 x 2	

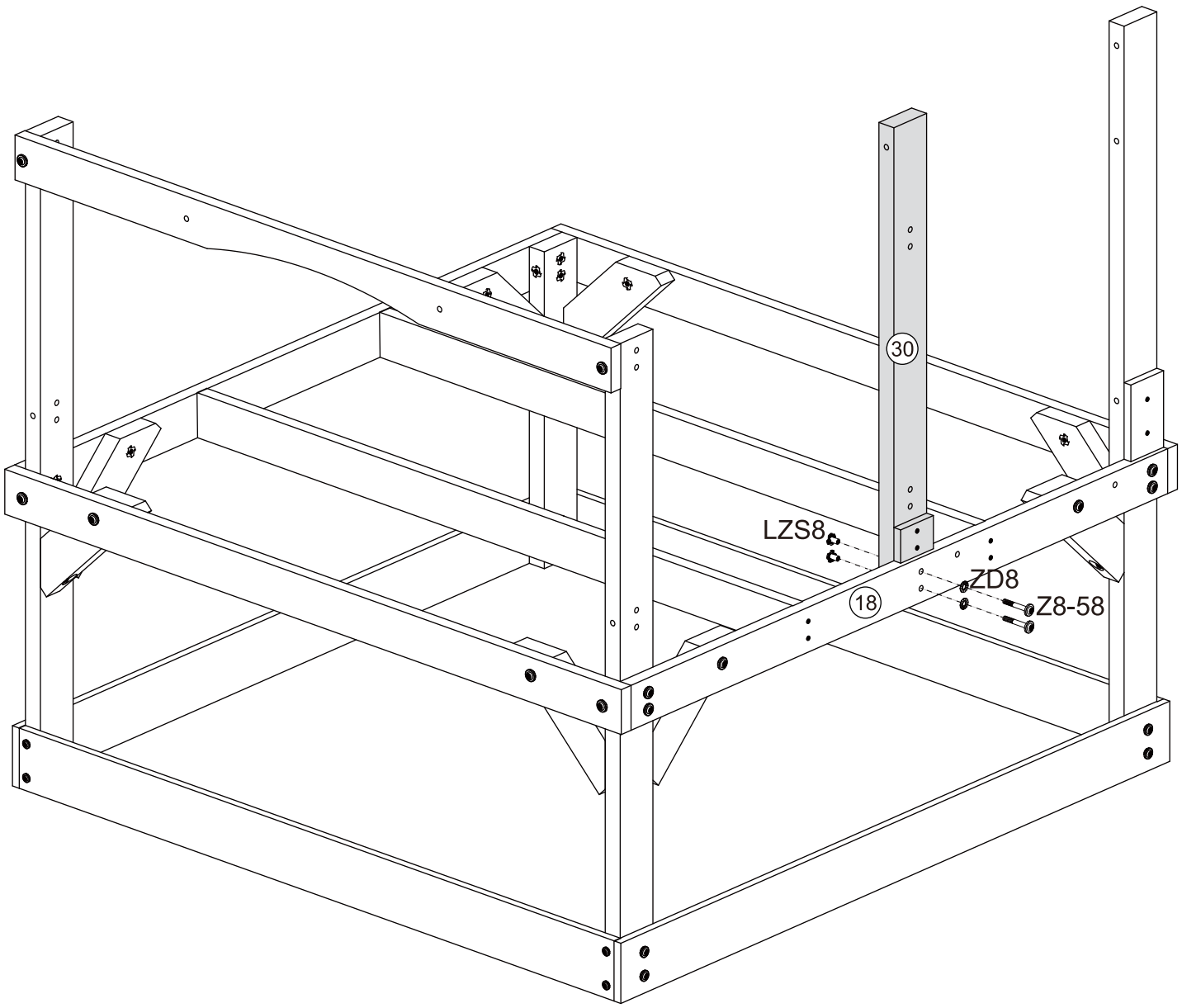

EN: Use screws (Z8-58), washers (ZD8), and nuts (LZS8) to secure component (30) to component (18).

ES: Utilice tornillos (Z8-58), arandelas (ZD8) y tuercas (LZS8) para asegurar el componente (30) al componente (18).

Step
Étape
Paso
7

P35 x 73	(31) x 1
	(32) x 10
	(33) x 1
	(34) x 1

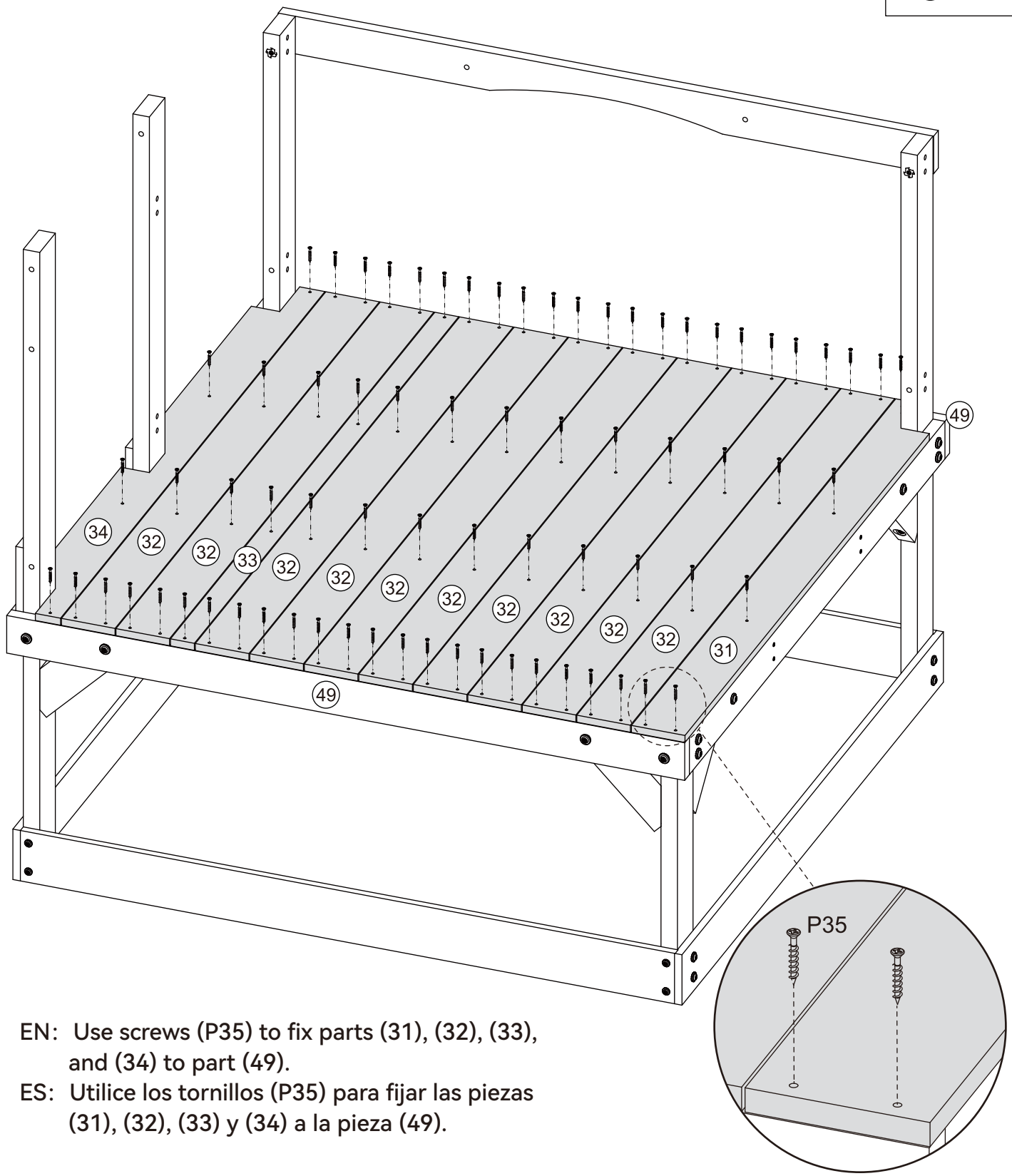

EN: Use screws (P35) to fix parts (31), (32), (33), and (34) to part (49).

ES: Utilice los tornillos (P35) para fijar las piezas (31), (32), (33) y (34) a la pieza (49).

Step
Étape
Paso
8

ZD6 x 2	35 x 2
LZS6 x 2	
P35 x 4	
Z6-38 x 2	

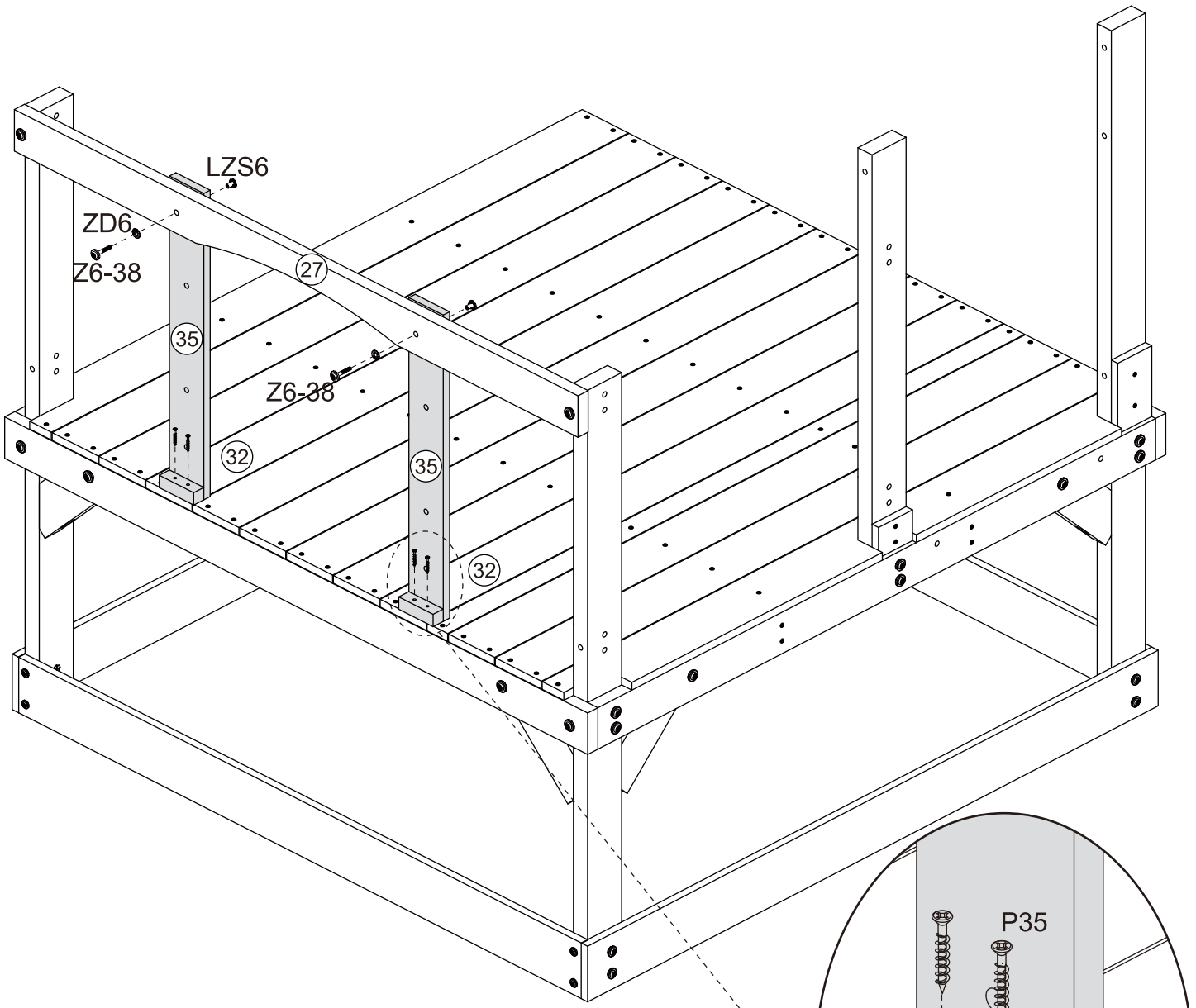

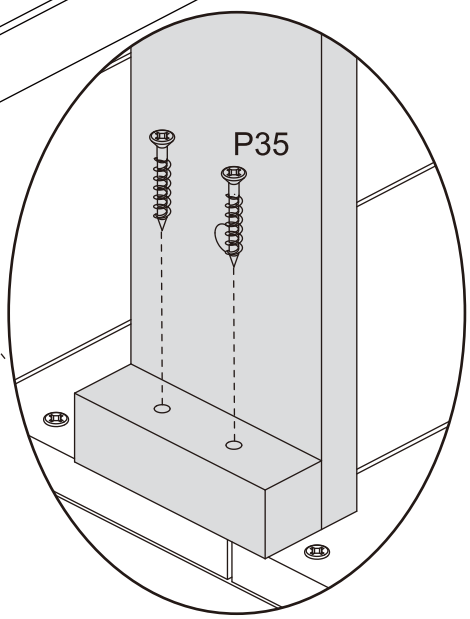

EN: · Use screws (P35) to secure component (35) to component (32).
· Use screws (Z6-38), washers (ZD6), and nuts (LZS6) to secure component (35) to component (27).

ES: · Utilice tornillos (P35) para fijar el componente (35) al componente (32).
· Utilice tornillos (Z6-38), arandelas (ZD6) y tuercas (LZS6) para fijar el componente (35) al componente (27).

Step
Étape
Paso
9

ZD6 x 2	37 x 2
ZD8 x 2	
LZS6 x 2	
LZS8 x 2	
Z6-28 x 2	
Z8-98 x 2	

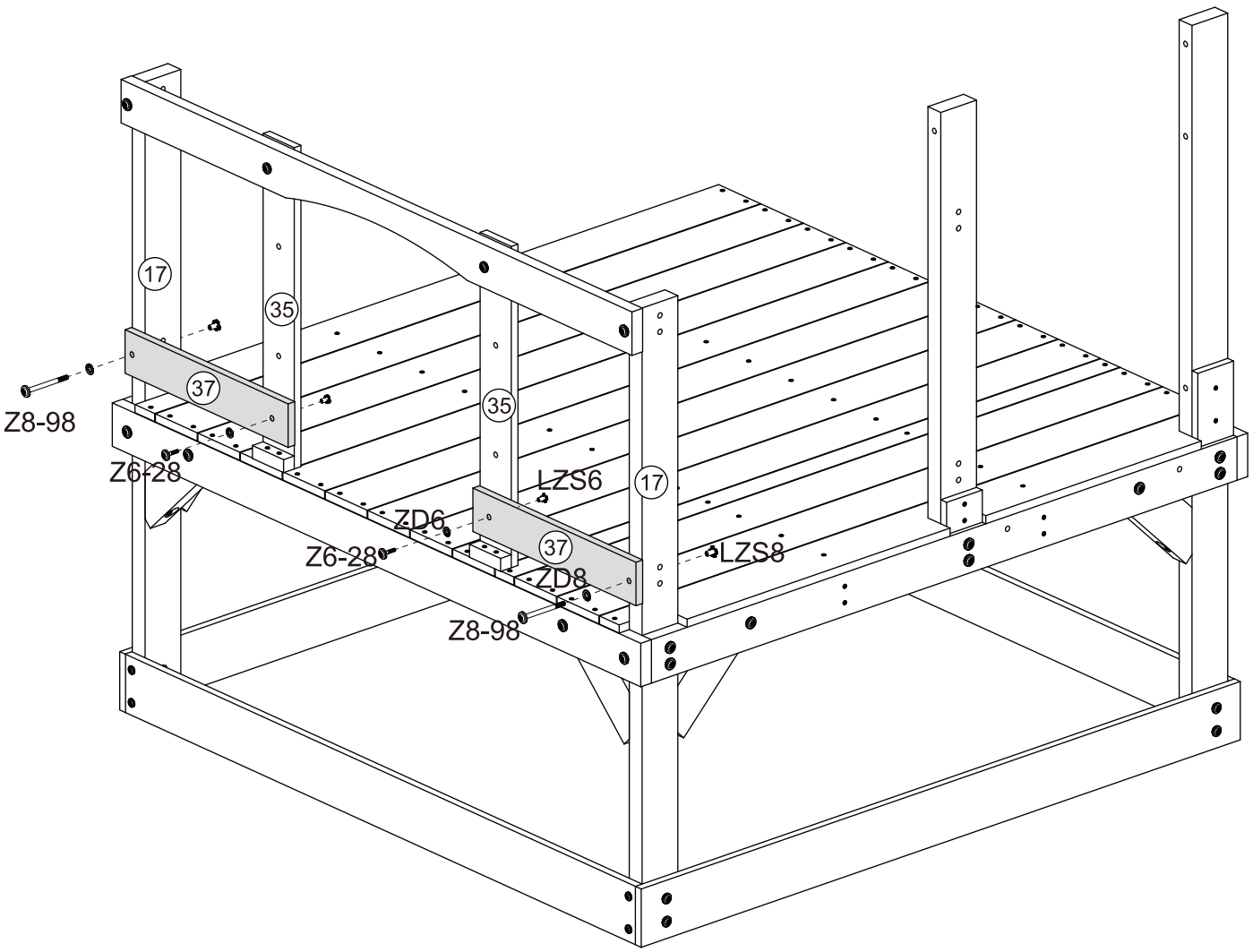

EN:• Use screws (Z6-28), washers (ZD6), and nuts (LZS6) to secure component (37) to component (35).
•Use screws (Z8-98), washers (ZD8), and nuts (LZS8) to secure component (37) to component (17).

ES: •Utilice tornillos (Z6-28), arandelas (ZD6) y tuercas (LZS6) para fijar el componente (37) al componente (35).
•Utilice tornillos (Z8-98), arandelas (ZD8) y tuercas (LZS8) para fijar el componente (37) al componente (17).

Step
Étape
Paso
10

P28 x 12	(44) x 6

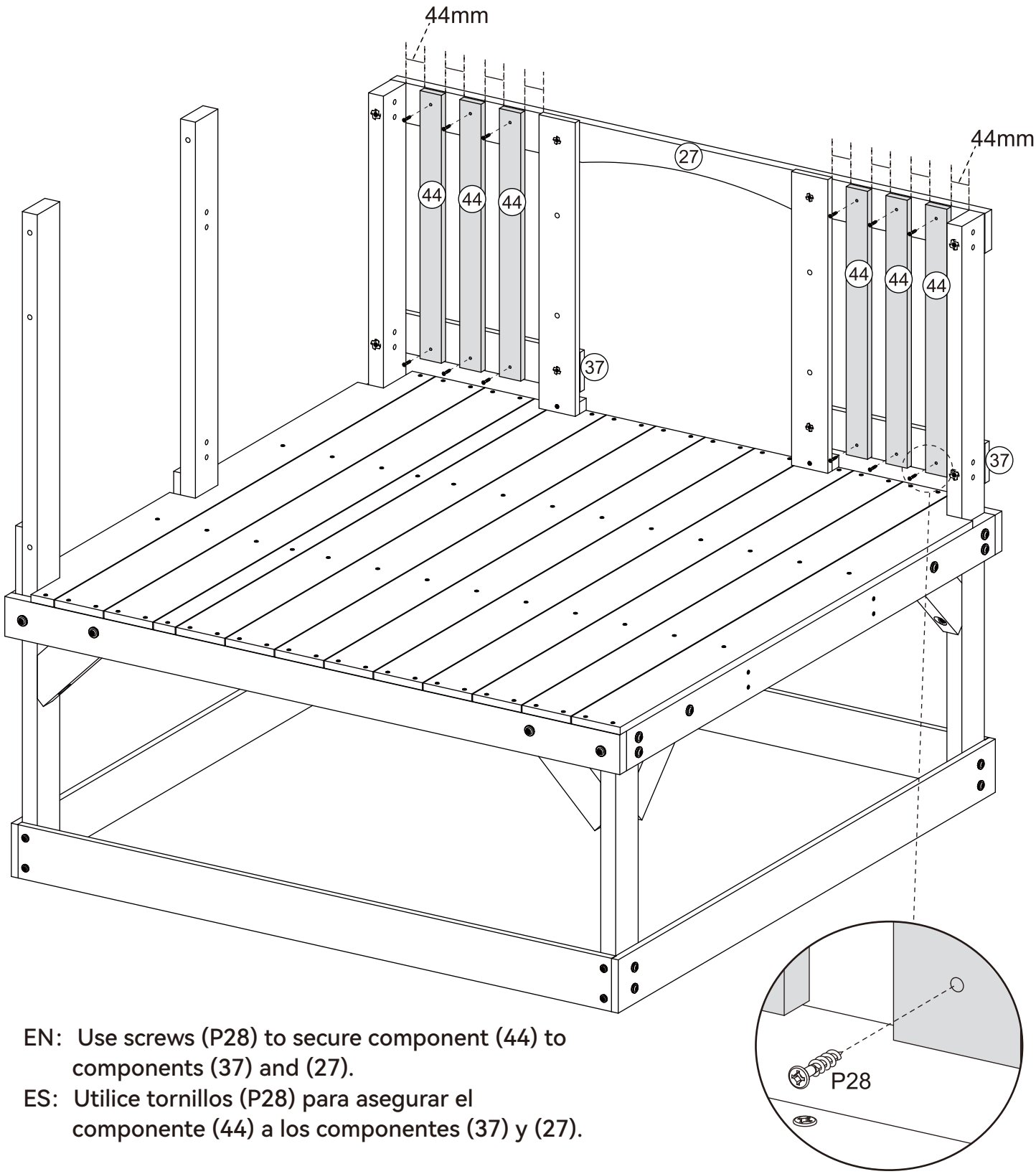

EN: Use screws (P28) to secure component (44) to components (37) and (27).

ES: Utilice tornillos (P28) para asegurar el componente (44) a los componentes (37) y (27).

Step
Étape
Paso
11

ZD6 x 8	(38) x 2
LZS6 x 8	
Z6-48 x 8	

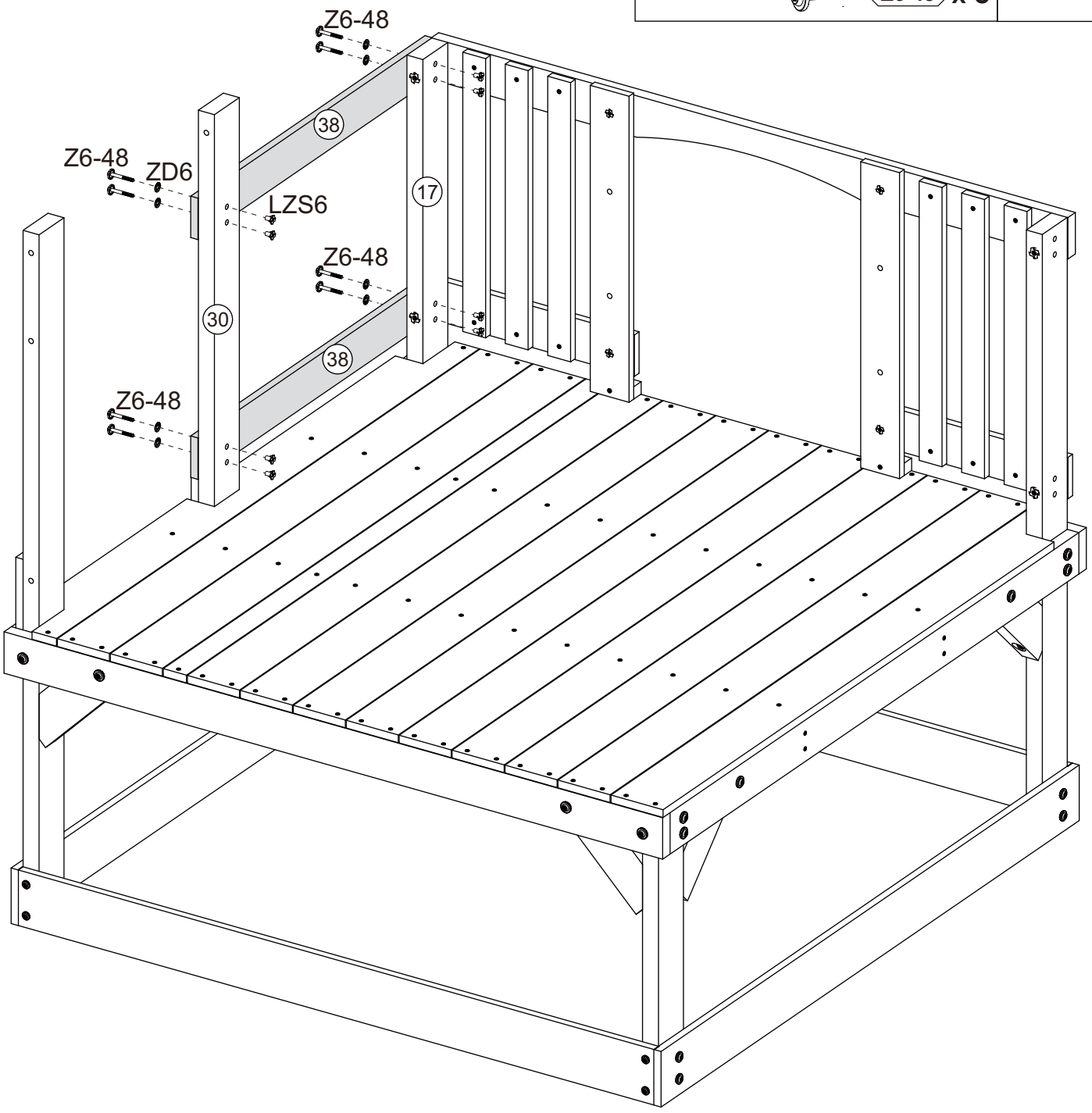

EN: Use screws (Z6-48), washers (ZD6), nuts (LZS6) to secure component (38) to components (17) and (30).

ES: Utilice tornillos (Z6-48), arandelas (ZD6) y tuercas (LZS6) para asegurar el componente (38) a los componentes (17) y (30).

Step
Étape
Paso
12

P28 x 12	(44) x 6

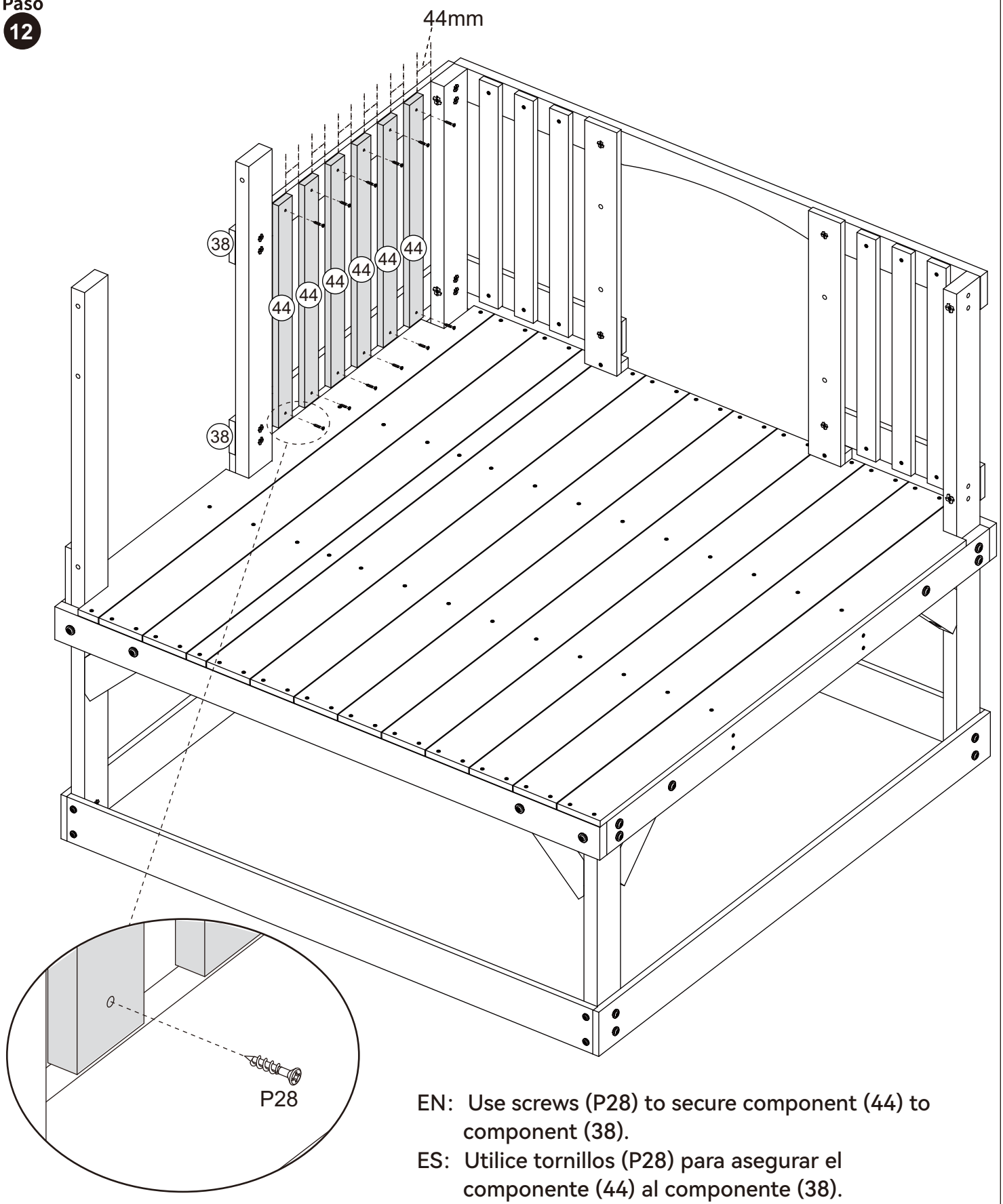

EN: Use screws (P28) to secure component (44) to component (38).

ES: Utilice tornillos (P28) para asegurar el componente (44) al componente (38).

Step
Étape
Paso
13

P28 x 8

46 x 2

47 x 2

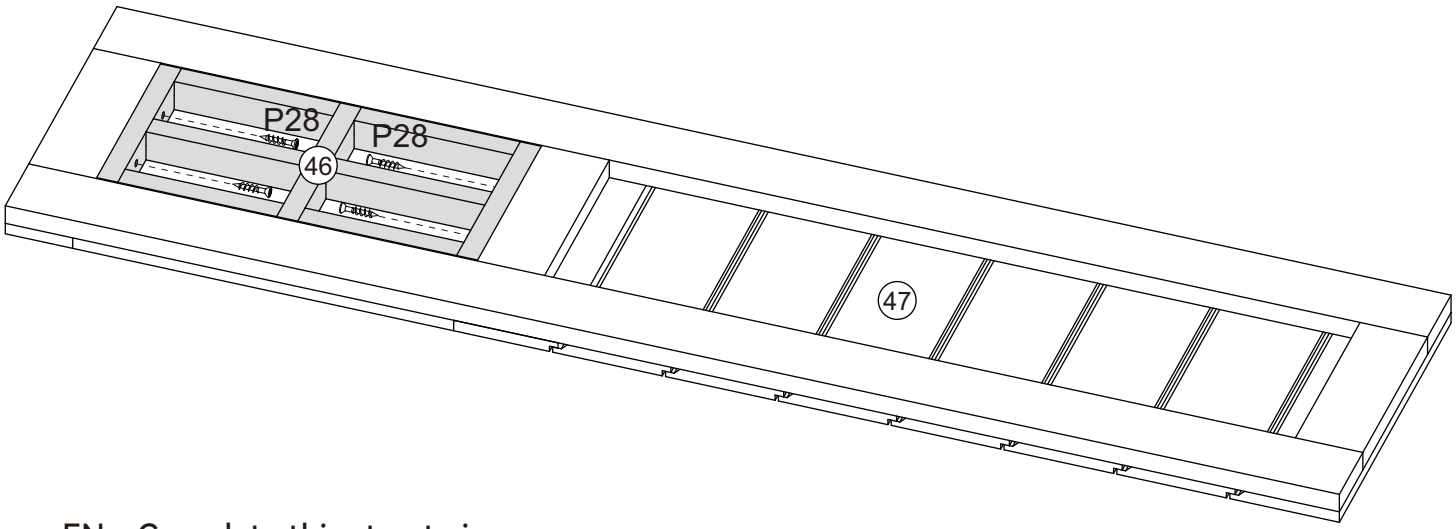

EN: • Complete this step twice.
• Use screws (P28) to secure component (46) to component (47).

ES: • Complete este paso dos veces.
• Utilice los tornillos (P28) para fijar el componente (46) al componente (47).

Step
Étape
Paso
14

P45 x 8

51 x 1

26 x 1

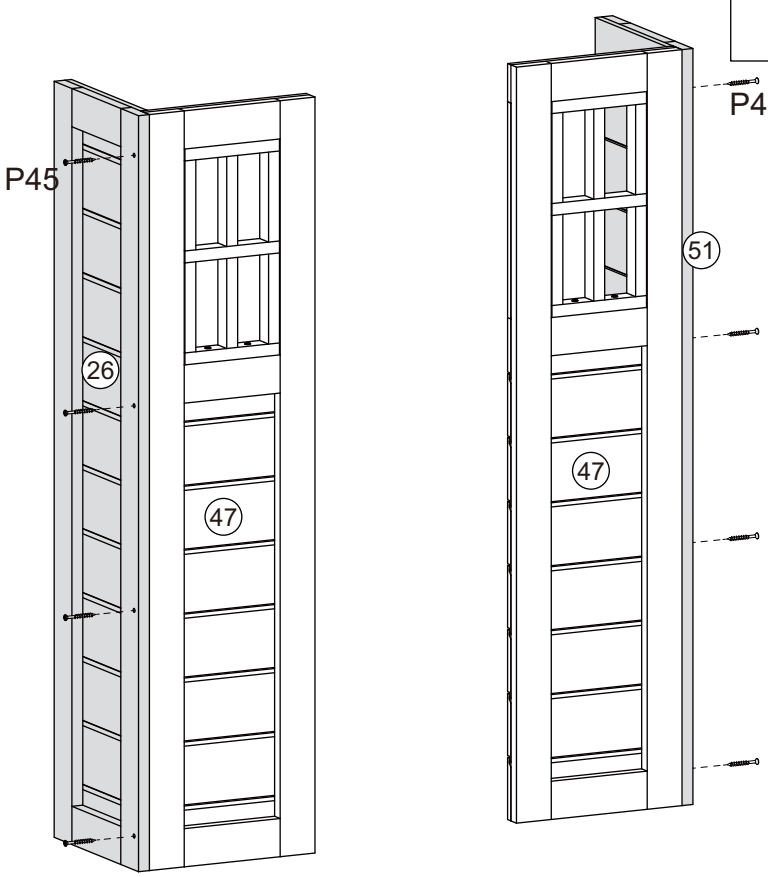

EN: • Use screws (P45) to secure component (51) to component (47).
• Use screws (P45) to secure component (26) to component (47).

ES: • Utilice los tornillos (P45) para fijar el componente (51) al componente (47).
• Utilice los tornillos (P45) para fijar el componente (26) al componente (47).

Step
Étape
Paso
15

P45 x 8	25 x 1
	48 x 2
	50 x 1

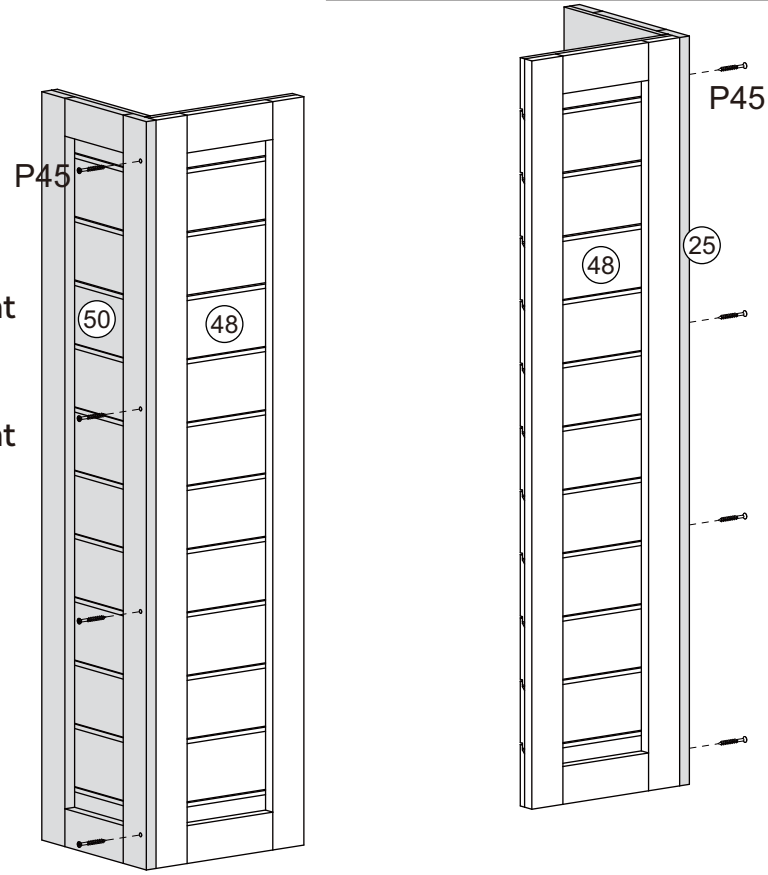

EN: • Use screws (P45) to secure component (50) to component (48).
• Use screws (P45) to secure component (25) to component (48).

ES: • Utilice los tornillos (P45) para fijar el componente (50) al componente (48).
• Utilice los tornillos (P45) para fijar el componente (25) al componente (48).

Step
Étape
Paso
16

P23 x 12	21 x 1
P45 x 8	63 x 4

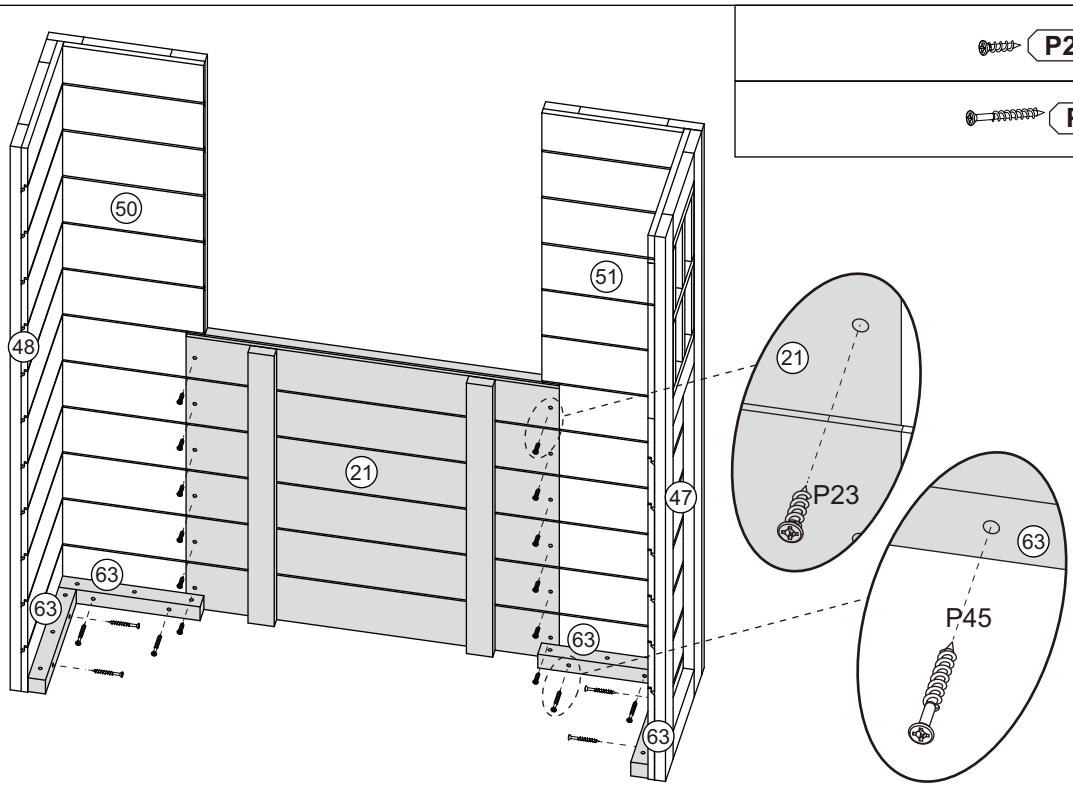

EN: • Use screws (P23) to secure component (21) to components (50) and (51).
• Use screws (P45) to secure component (63) to components (48), (50), (51), and (47).

ES: • Utilice los tornillos (P23) para fijar el componente (21) a los componentes (50) y (51).
• Utilice los tornillos (P45) para fijar el componente (63) a los componentes (48), (50), (51) y (47).

Step
Étape
Paso
17

TX22 x 4 | 62 x 1 | WJ0209-a x 2

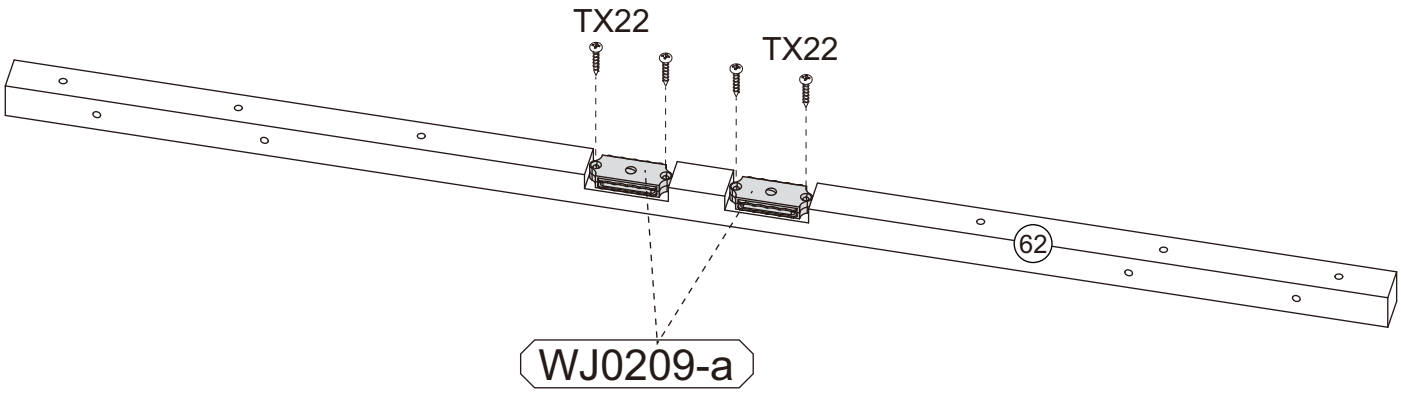

EN: Use screws (TX22) to fix component (WJ0209-a) to component (62).
ES: Utilice tornillos (TX22) para fijar el componente (WJ0209-a) al componente (62).

Step
Étape
Paso
18

P45 x 8 | 62 x 1 | 63 x 2

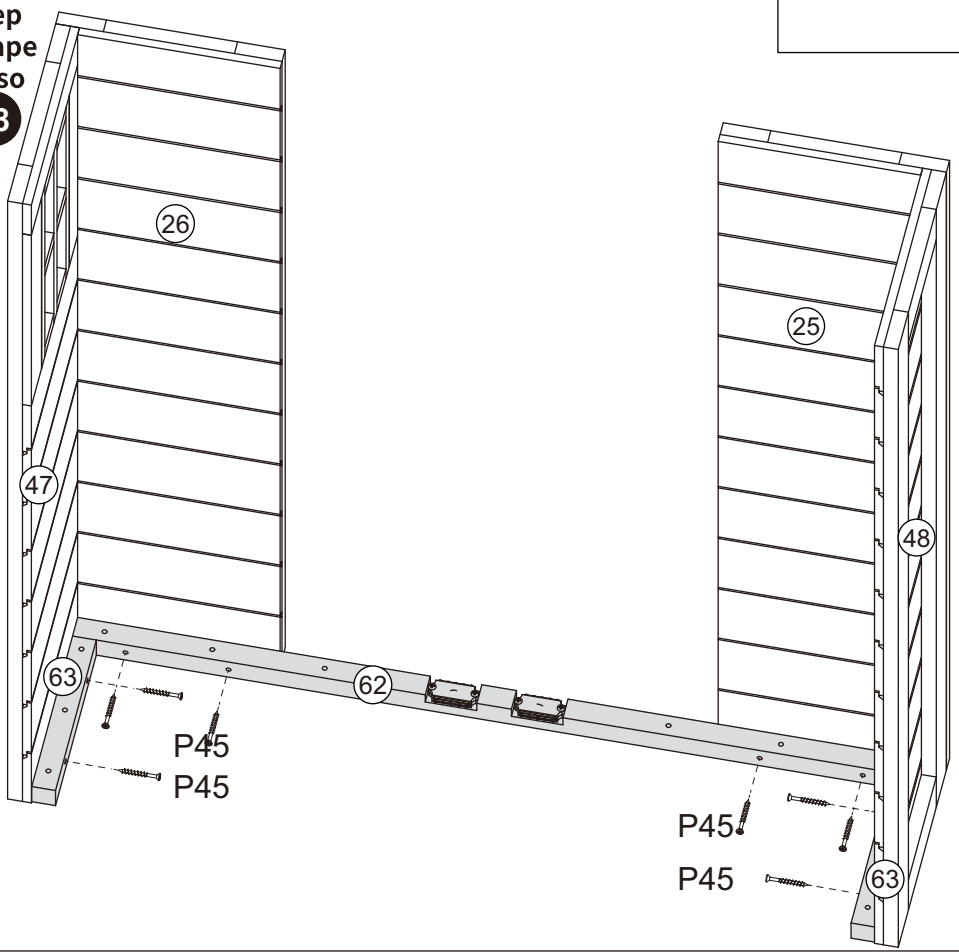

EN:
- Use screws (P45) to secure component (62) to components (26) and (25).
- Use screws (P45) to secure component (63) to components (47) and (48).

ES:
- Utilice los tornillos (P45) para fijar el componente (62) a los componentes (26) y (25).
- Utilice los tornillos (P45) para fijar el componente (63) a los componentes (47) y (48).

Step
Étape
Paso
19

P45 x 4	52 x 2
P62 x 8	53 x 2
P75 x 8	

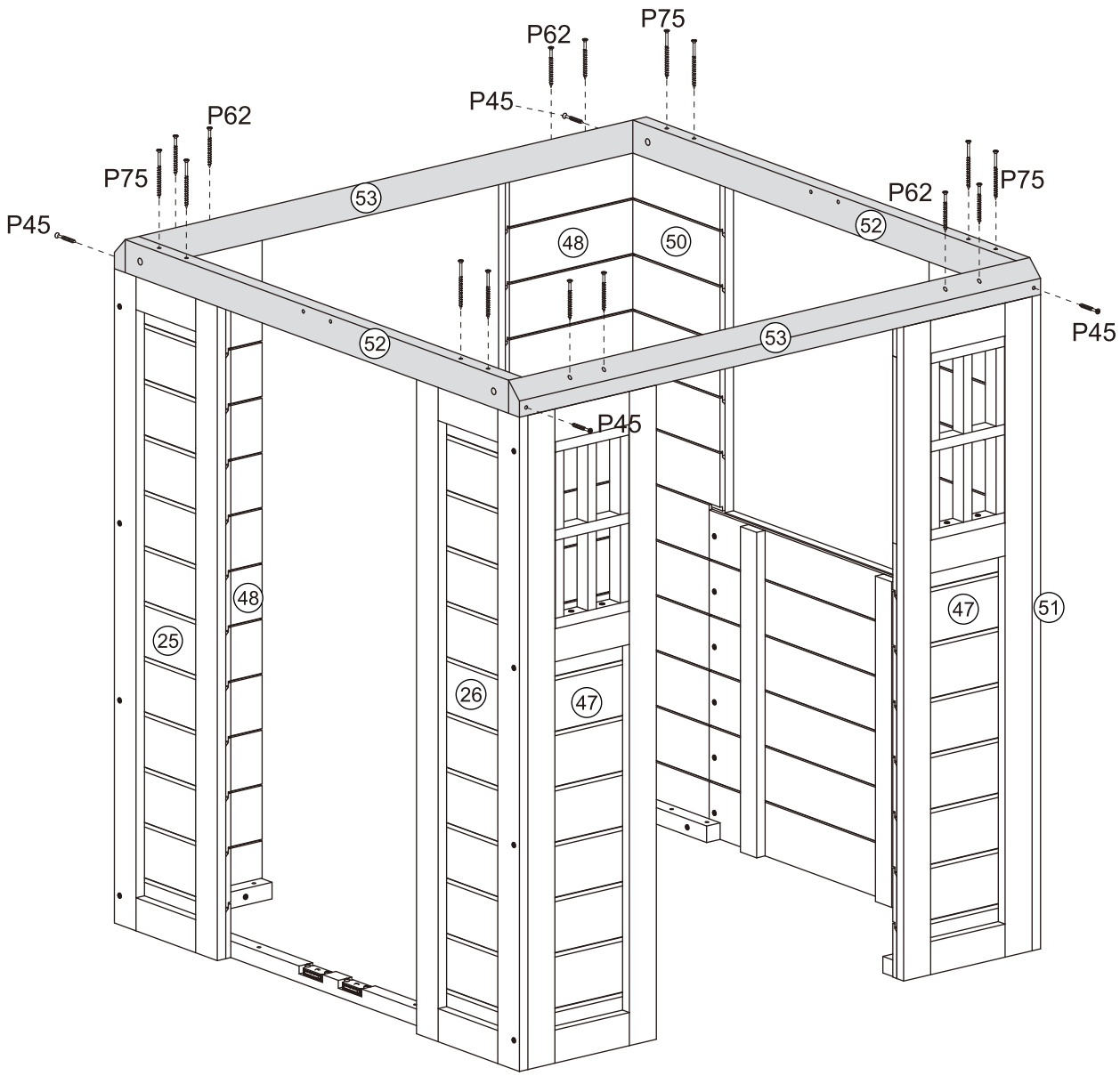

EN:
- Use screws (P75) to secure the two components (52) to components (25), (26), (50), and (51) respectively.
- Use screws (P62) to secure the two components (53) to components (47) and (48) respectively.
- Use screws (P45) to secure component (52) to component (53).

ES:
- Utilice los tornillos (P75) para fijar los dos componentes (52) a los componentes (25), (26), (50) y (51), respectivamente.
- Utilice los tornillos (P62) para fijar los dos componentes (53) a los componentes (47) y (48), respectivamente.
- Utilice los tornillos (P45) para fijar el componente (52) al componente (53).

Step
Étape
Paso
20

P62 x 2	54 x 2
	55 x 2

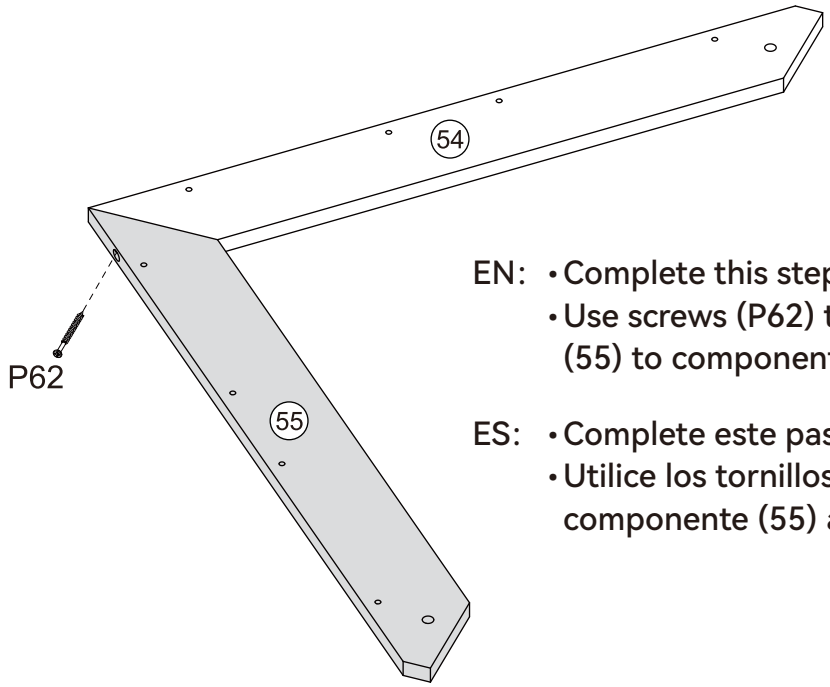

EN:
- Complete this step twice.
- Use screws (P62) to secure component (55) to component (54).

ES:
- Complete este paso dos veces.
- Utilice los tornillos (P62) para fijar el componente (55) al componente (54).

Step
Étape
Paso
21

P23 x 16	45 x 2

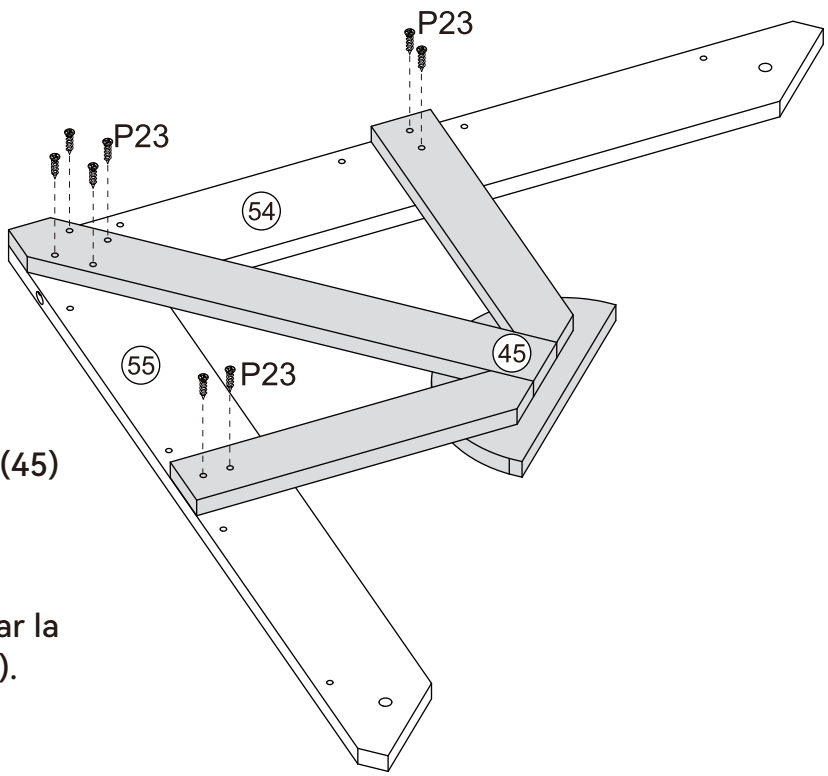

EN:
- Complete this step twice.
- Use screws (P23) to secure part (45) to parts (55) and (54).

ES:
- Complete este paso dos veces.
- Utilice los tornillos (P23) para fijar la pieza (45) a las piezas (55) y (54).

Step
Étape
Paso
22

TX22 x 6	56 x 1
	57 x 1
	WJ0207 x 3

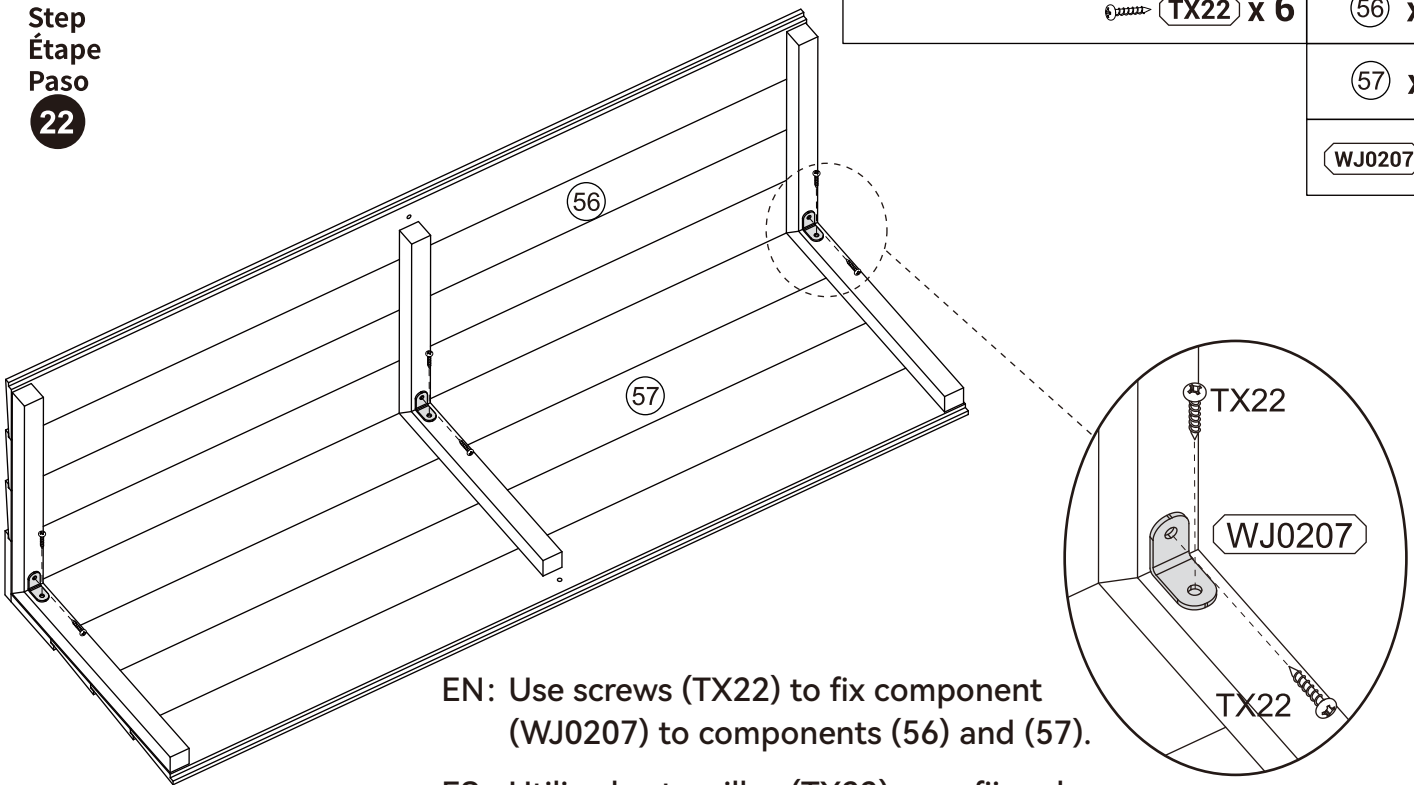

EN: Use screws (TX22) to fix component (WJ0207) to components (56) and (57).

ES: Utilice los tornillos (TX22) para fijar el componente (WJ0207) a los componentes (56) y (57).

Step
Étape
Paso
23

P35 x 8

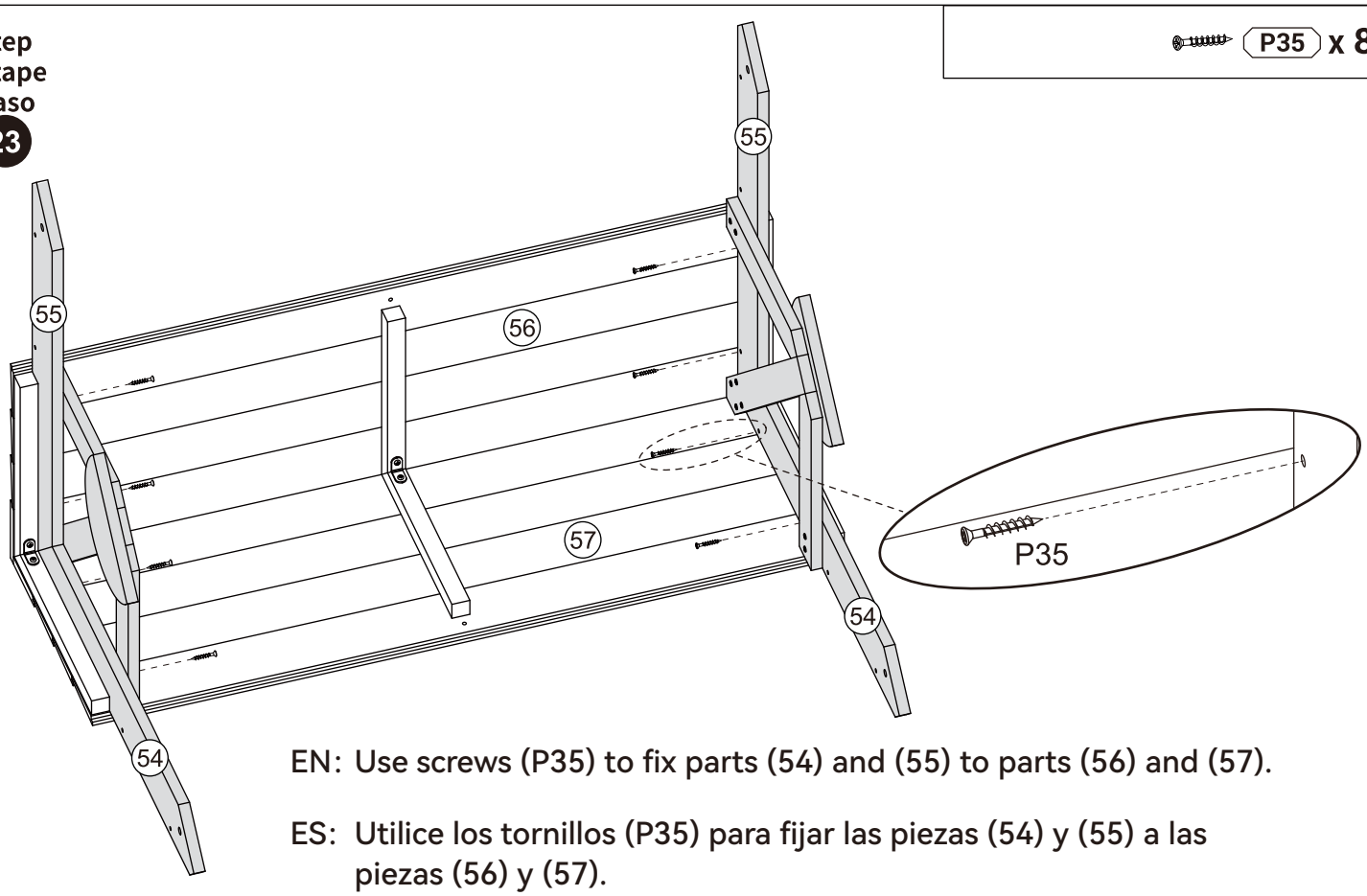

EN: Use screws (P35) to fix parts (54) and (55) to parts (56) and (57).

ES: Utilice los tornillos (P35) para fijar las piezas (54) y (55) a las piezas (56) y (57).

Step
Étape
Paso
24

P35 x 8 | 58 x 2

EN: Use screws (P35) to secure component (58) to components (54) and (55).

ES: Utilice tornillos (P35) para asegurar el componente (58) a los componentes (54) y (55).

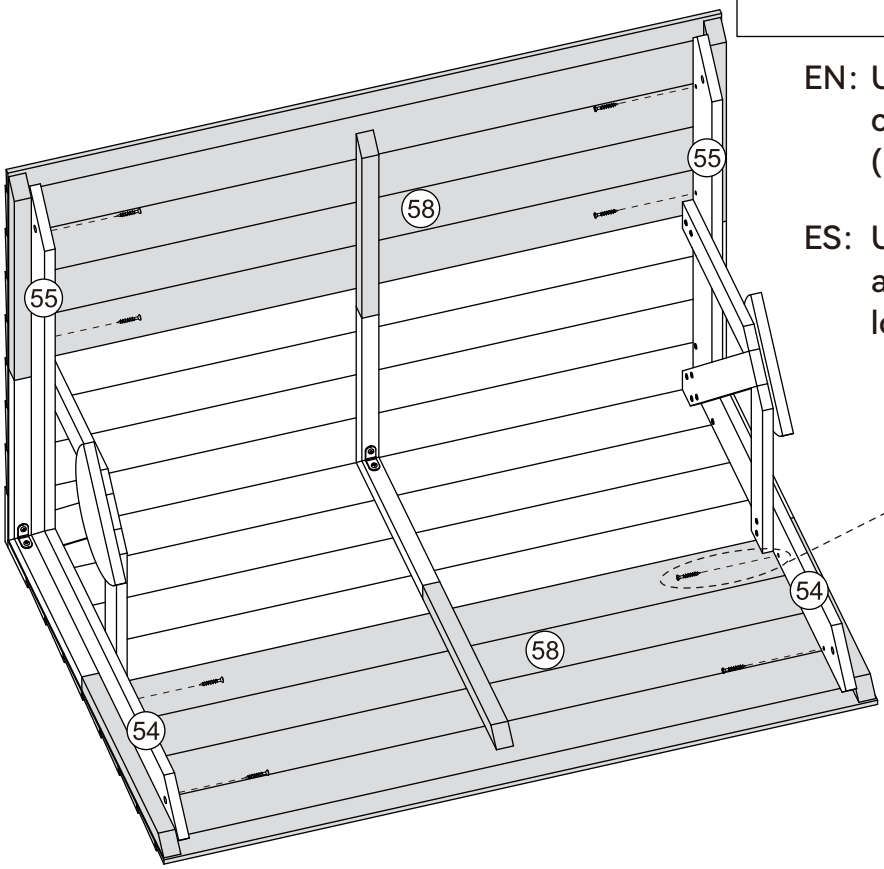

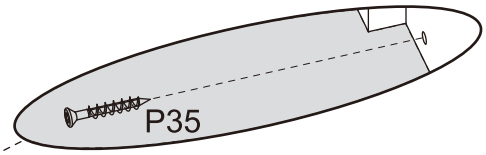

Step
Étape
Paso
25

P23 x 2

EN: Use screws (P23) to fix component (58) to components (57) and (56) respectively.

ES: Utilice los tornillos (P23) para fijar el componente (58) a los componentes (57) y (56) respectivamente.

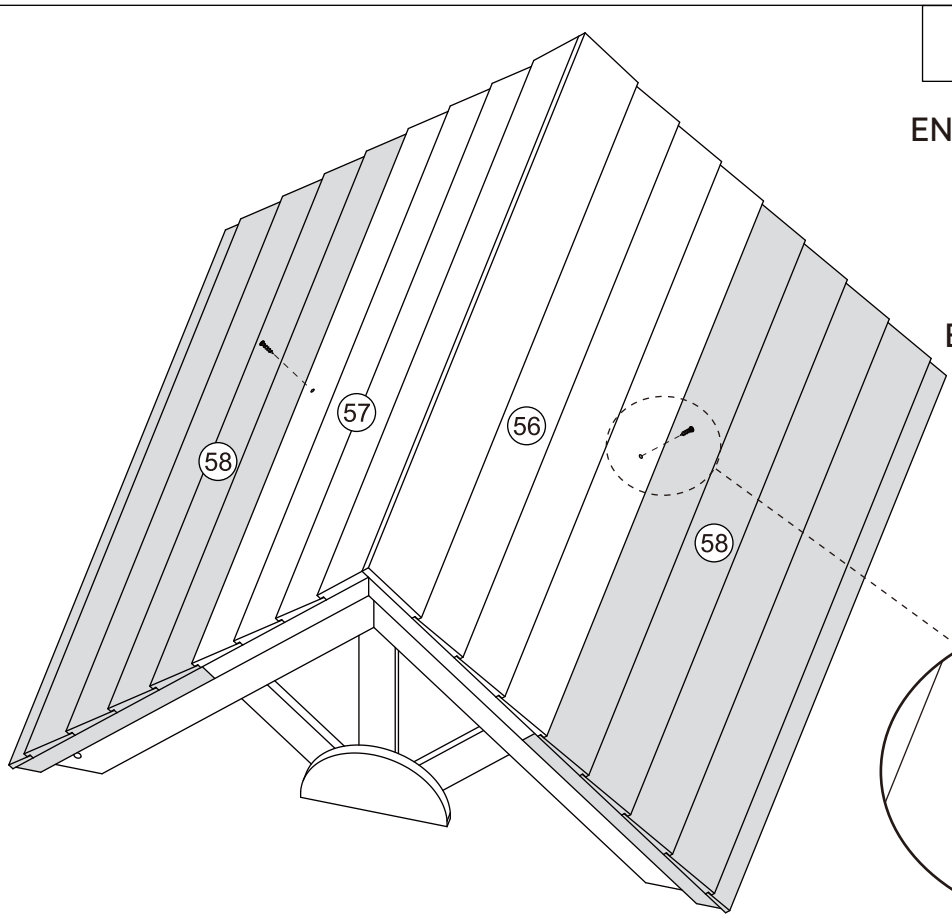

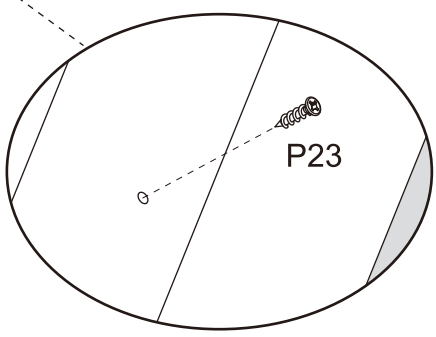

Step
Étape
Paso
26

ZD6	x 2
LZS6	x 2
P35	x 2
Z6-38	x 2

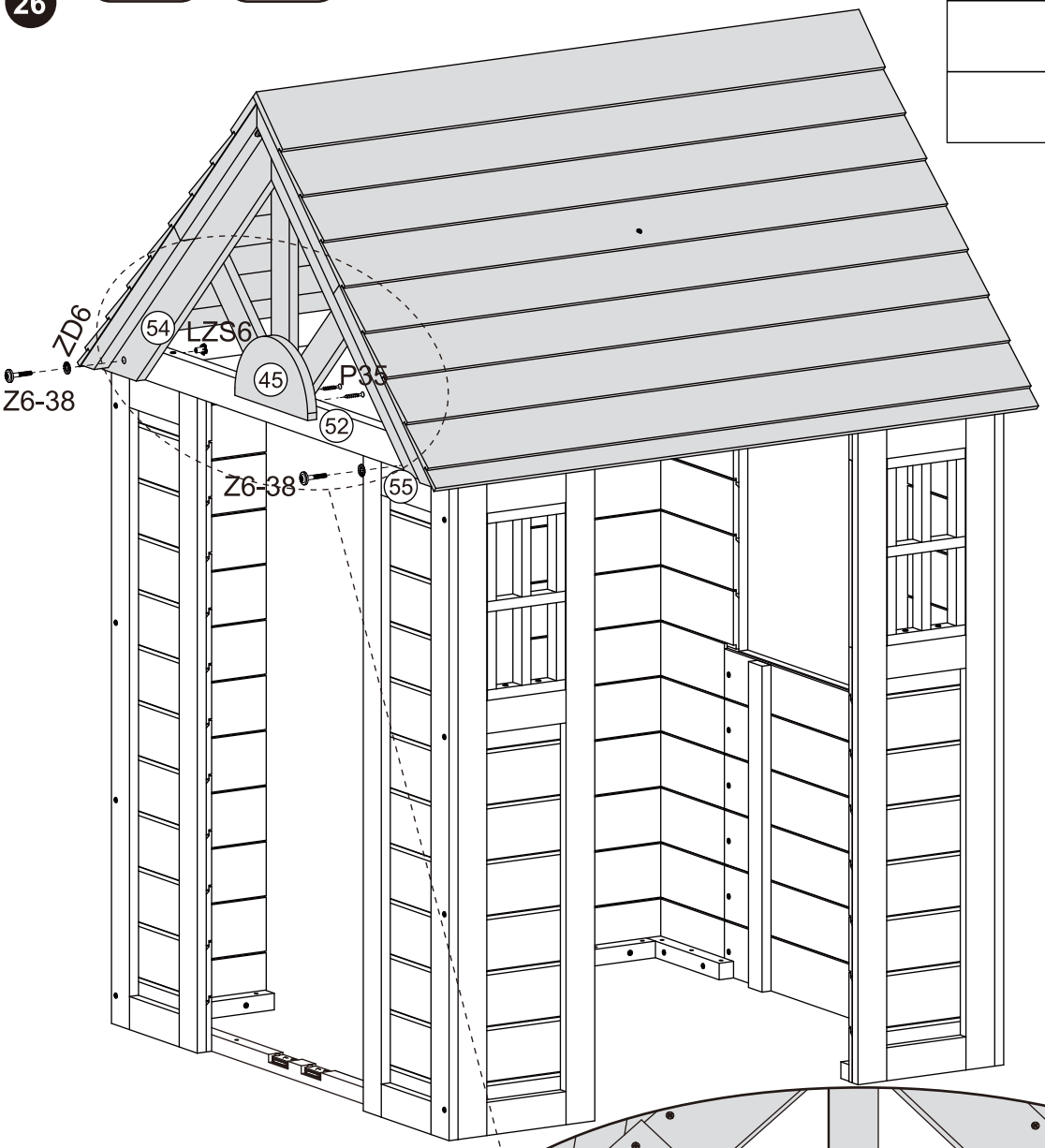

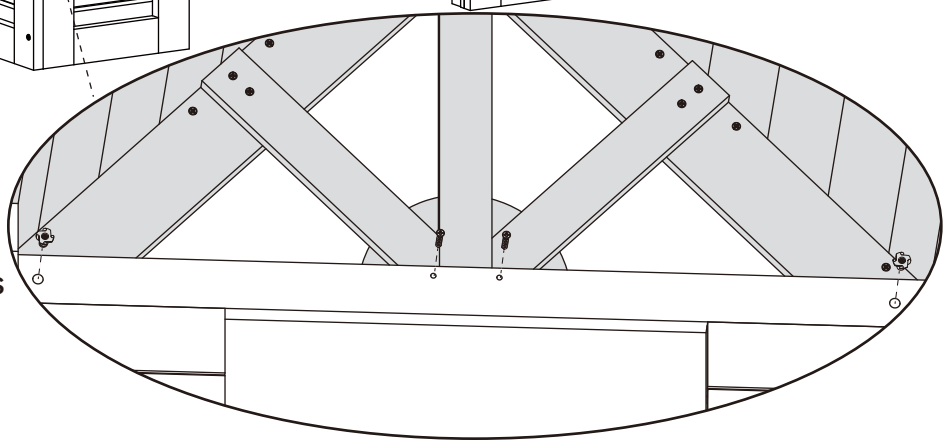

EN:
- Use screws (P35) to secure component (45) to component (52).
- Use screws (Z6-38), washers (ZD6), and nuts (LZS6) to secure components (54) and (55) to component (52).

ES:
- Utilice tornillos (P35) para fijar el componente (45) al componente (52).
- Utilice tornillos (Z6-38), arandelas (ZD6) y tuercas (LZS6) para fijar los componentes (54) y (55) al componente (52).

Step
Étape
Paso
27

ZD6	x 2
LZS6	x 2
P35	x 2
Z6-38	x 2

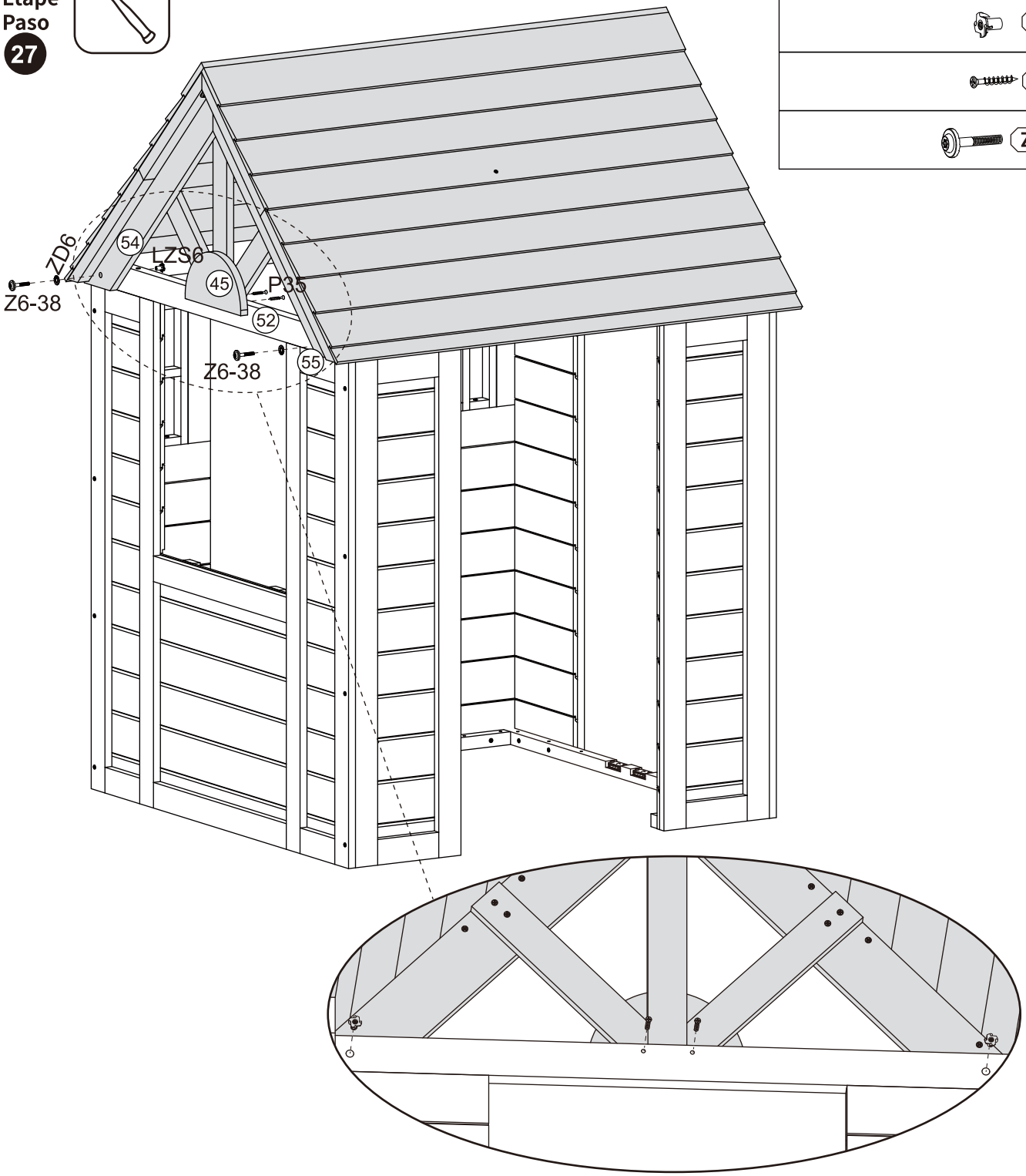

EN:
- Use screws (P35) to secure component (45) to component (52).
- Use screws (Z6-38), washers (ZD6), and nuts (LZS6) to secure components (54) and (55) to component (52).

ES:
- Utilice tornillos (P35) para fijar el componente (45) al componente (52).
- Utilice tornillos (Z6-38), arandelas (ZD6) y tuercas (LZS6) para fijar los componentes (54) y (55) al componente (52).

Step
Étape
Paso
28

P35 x 8	59 x 2

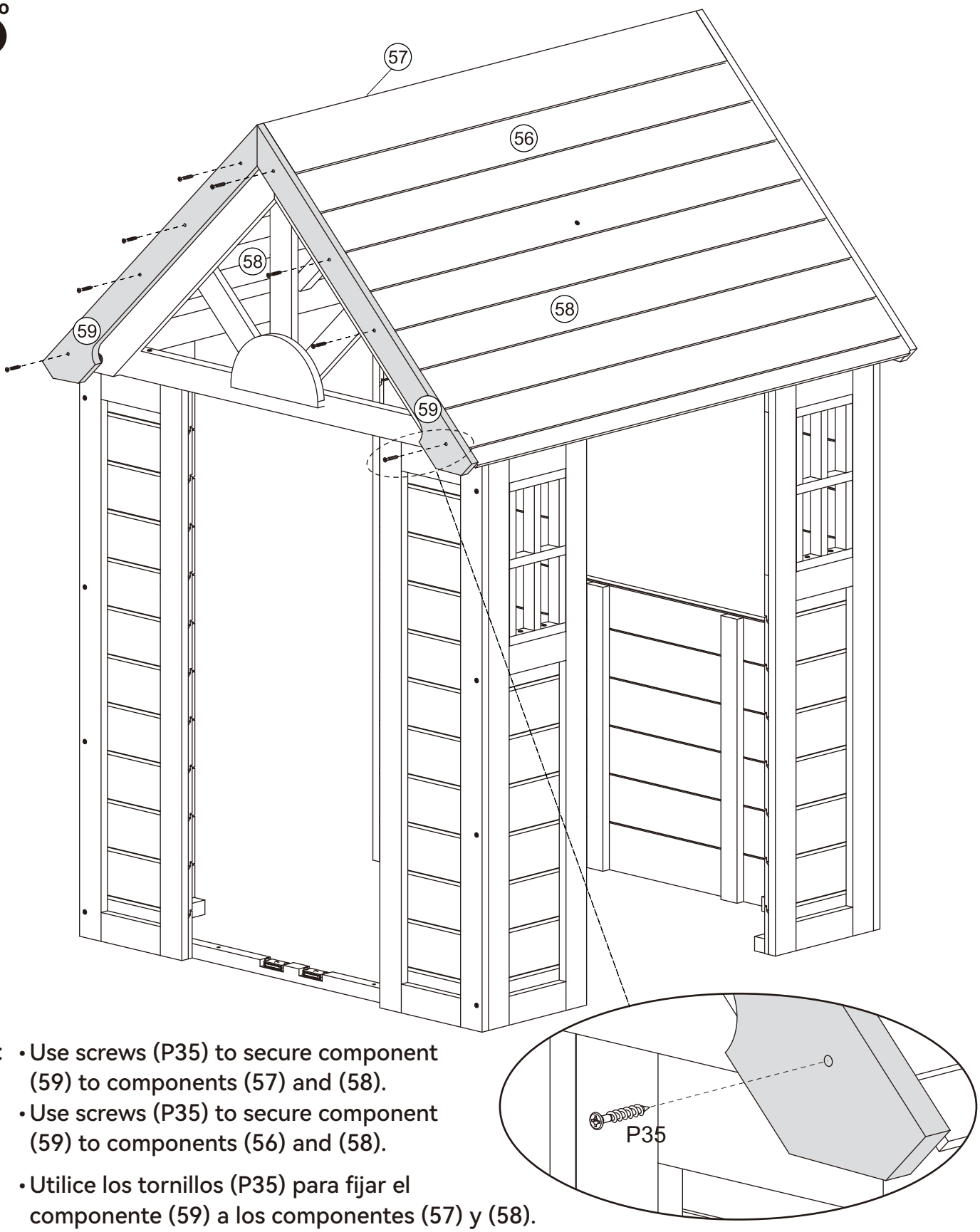

EN:
- Use screws (P35) to secure component (59) to components (57) and (58).
- Use screws (P35) to secure component (59) to components (56) and (58).

ES:
- Utilice los tornillos (P35) para fijar el componente (59) a los componentes (57) y (58).
- Utilice los tornillos (P35) para fijar el componente (59) a los componentes (56) y (58).

Step
Étape
Paso
29

P35 x 8 | 59 x 2

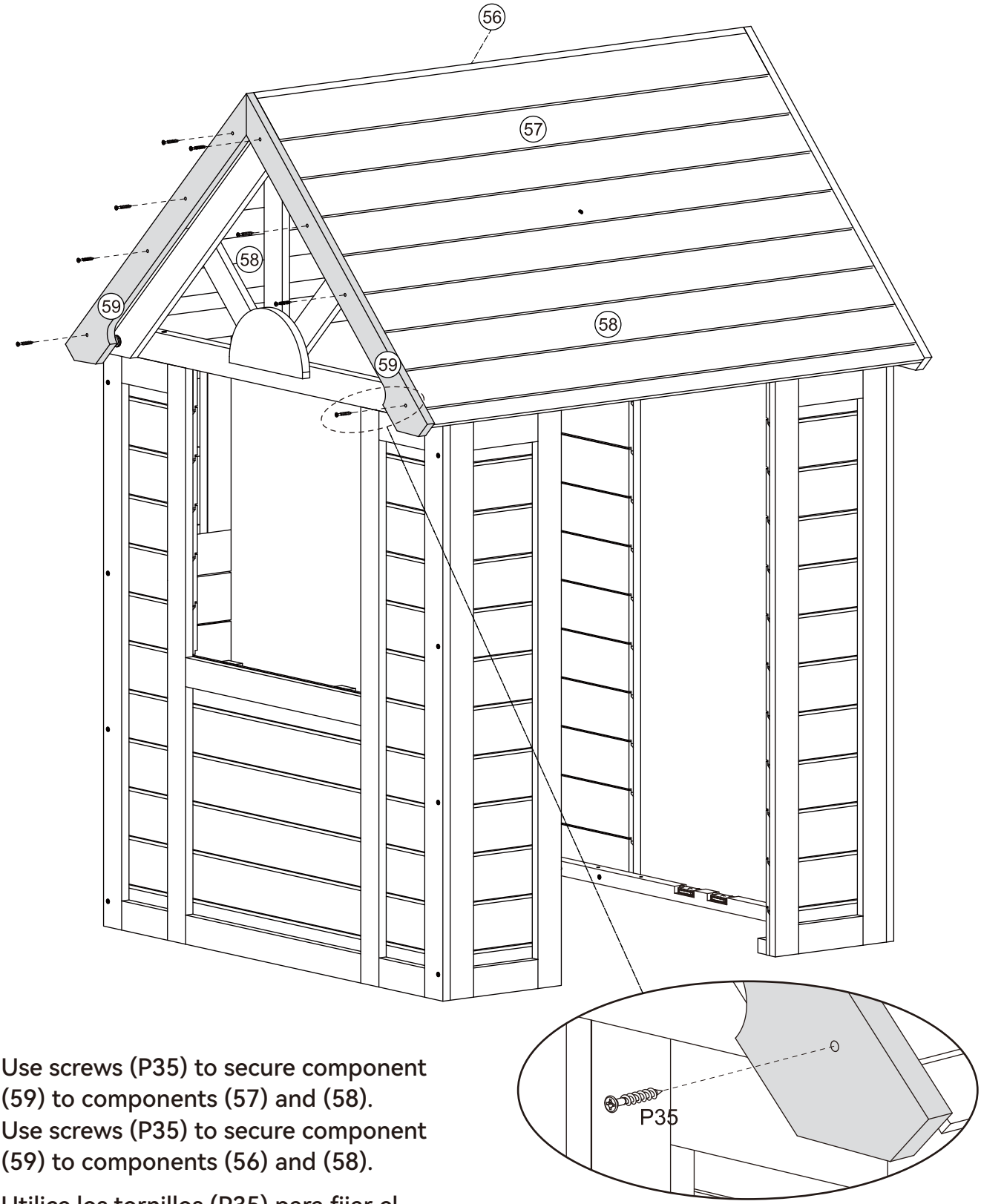

EN:
- Use screws (P35) to secure component (59) to components (57) and (58).
- Use screws (P35) to secure component (59) to components (56) and (58).

ES:
- Utilice los tornillos (P35) para fijar el componente (59) a los componentes (57) y (58).
- Utilice los tornillos (P35) para fijar el componente (59) a los componentes (56) y (58).

Step
Étape
Paso
30

P45 x 4 | 60 x 2

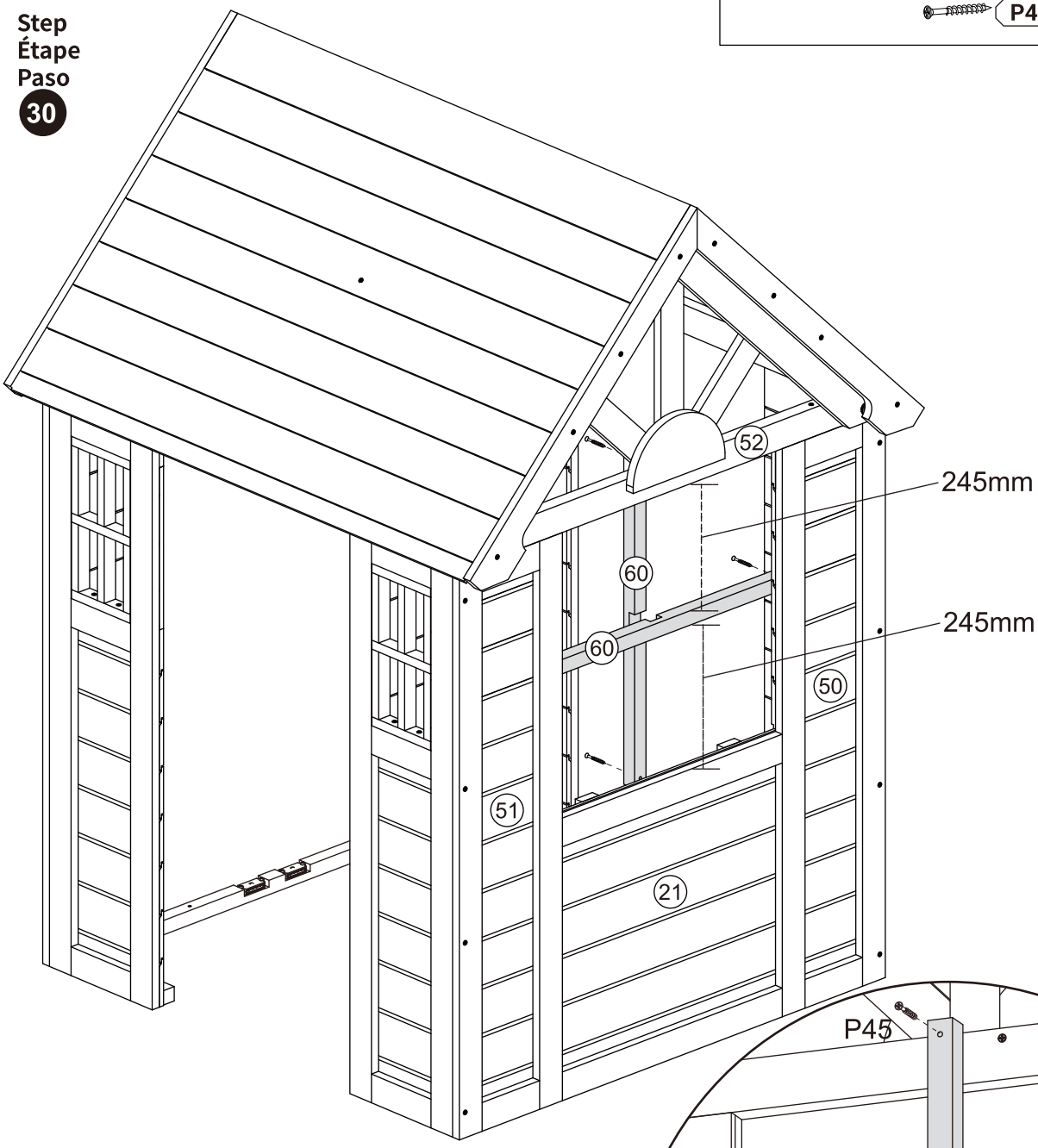

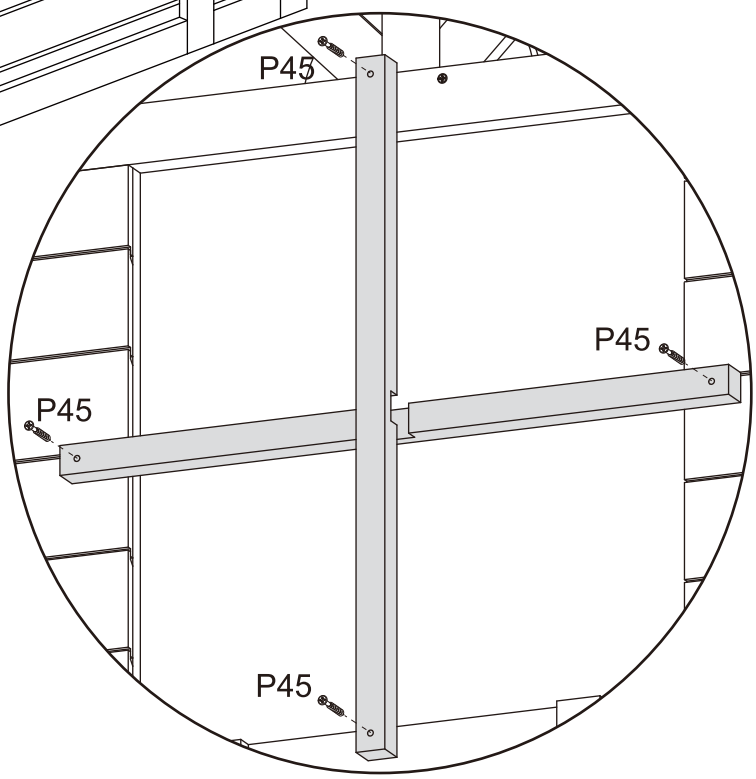

EN:
- Use screws (P45) to secure component (60) to components (21) and (52).
- Use screws (P45) to secure component (60) to components (50) and (51).

ES:
- Utilice los tornillos (P45) para fijar el componente (60) a los componentes (21) y (52).
- Utilice los tornillos (P45) para fijar el componente (60) a los componentes (50) y (51).

Step
Étape
Paso
31

P35 x 3 | 61 x 1

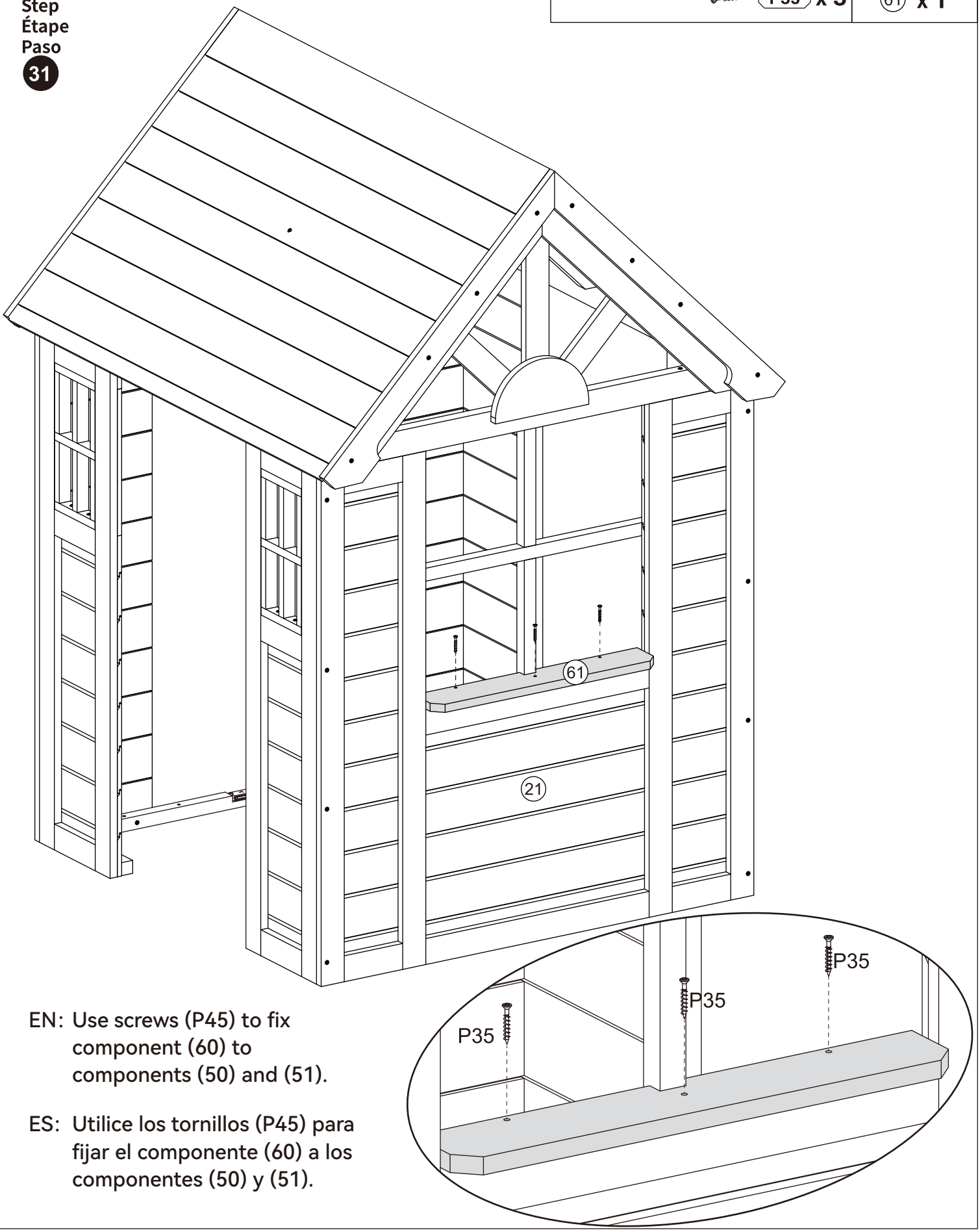

EN: Use screws (P45) to fix component (60) to components (50) and (51).

ES: Utilice los tornillos (P45) para fijar el componente (60) a los componentes (50) y (51).

Step
Étape
Paso
32

TX16 x 16	64 x 1
	65 x 1
	WJ0202 x 4
	WJ0209-b x 2

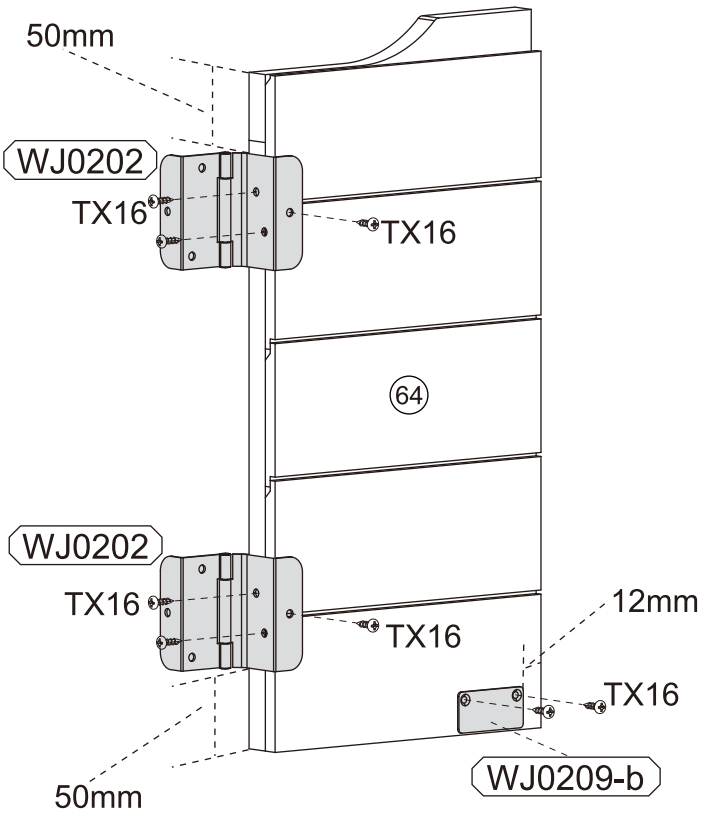

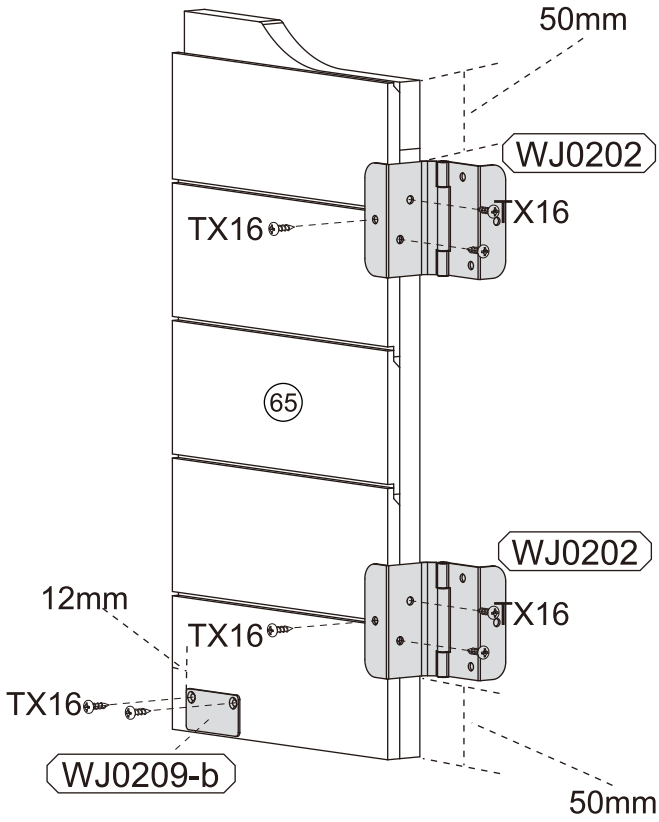

EN:
- Use screws (TX16) to secure component (WJ0202) to component (65).
- Use screws (TX16) to secure component (WJ0202) to component (64).
- Use screws (TX16) to secure component (WJ0209-b) to component (65).
- Use screws (TX16) to secure component (WJ0209-b) to component (64).

ES:
- Utilice los tornillos (TX16) para fijar el componente (WJ0202) al componente (65).
- Utilice los tornillos (TX16) para fijar el componente (WJ0202) al componente (64).
- Utilice los tornillos (TX16) para fijar el componente (WJ0209-b) al componente (65).
- Utilice los tornillos (TX16) para fijar el componente (WJ0209-b) al componente (64).

Step
Étape
Paso
33

TX16 x 12

EN:
- Use screws (TX16) to secure component (64) to component (26).
- Use screws (TX16) to secure component (65) to component (25).

ES:
- Utilice los tornillos (TX16) para fijar el componente (64) al componente (26).
- Utilice los tornillos (TX16) para fijar el componente (65) al componente (25).

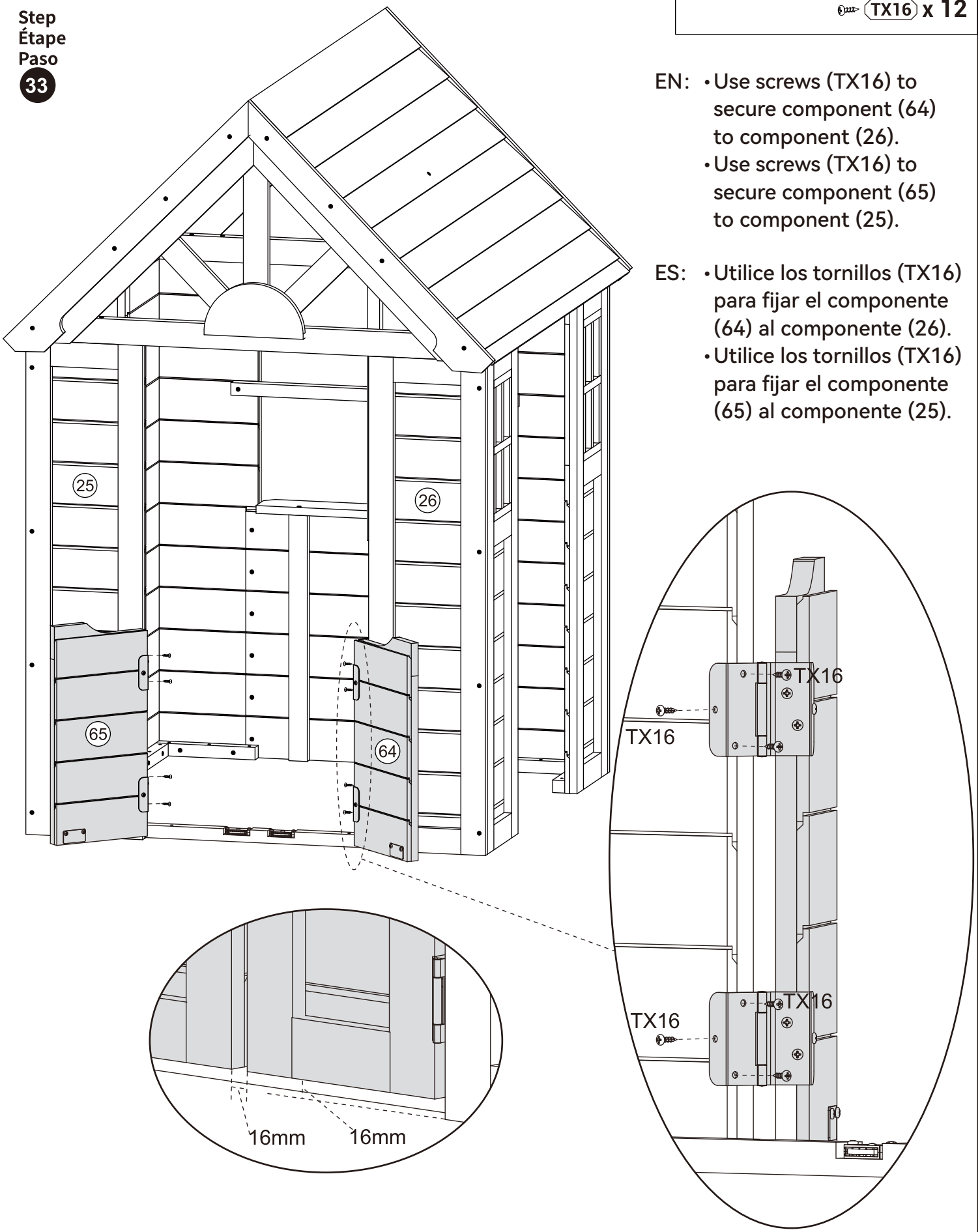

Step
Étape
Paso
34

P45 x 8 | (43) x 2

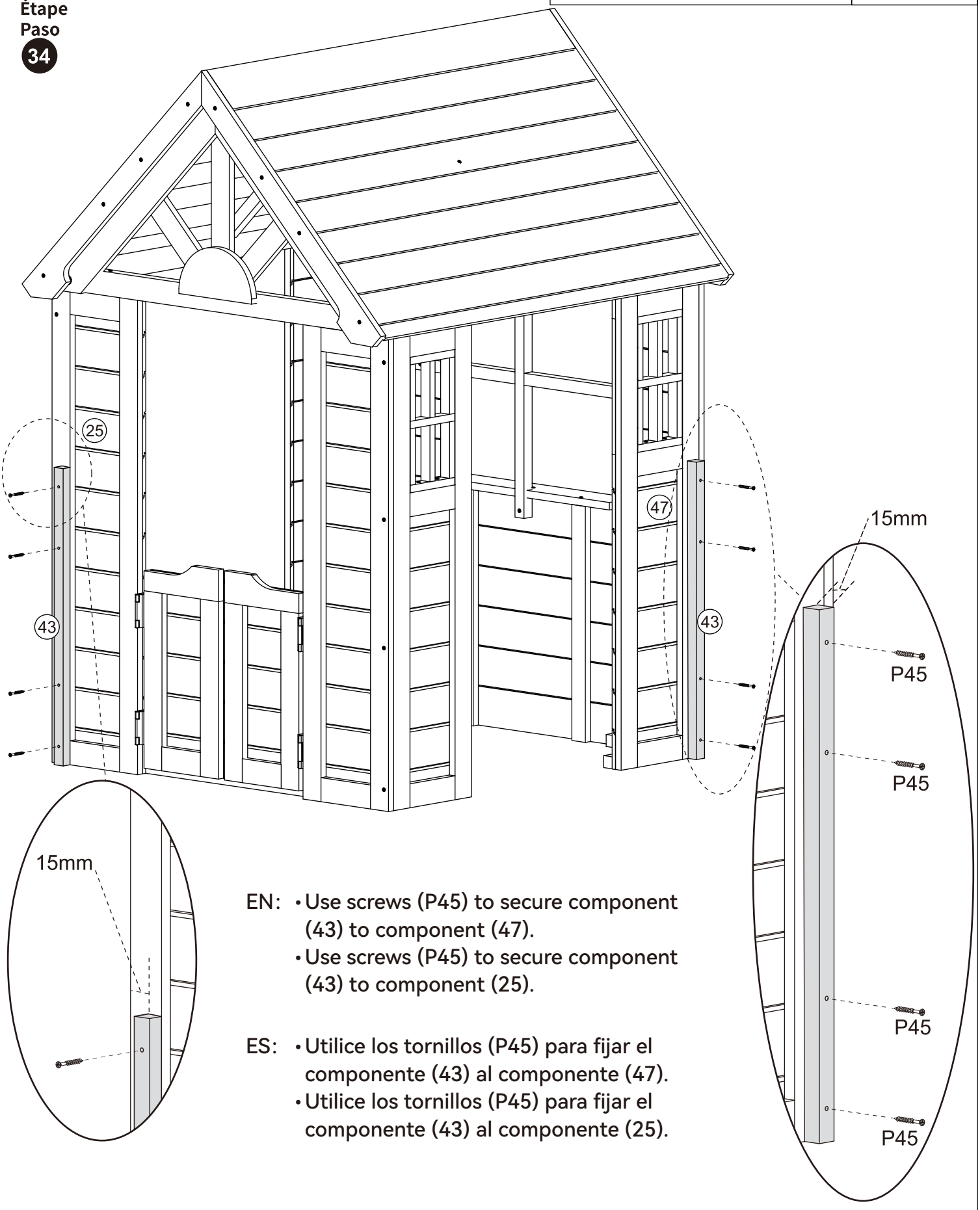

EN:
- Use screws (P45) to secure component (43) to component (47).
- Use screws (P45) to secure component (43) to component (25).

ES:
- Utilice los tornillos (P45) para fijar el componente (43) al componente (47).
- Utilice los tornillos (P45) para fijar el componente (43) al componente (25).

Step
Étape
Paso
35

LZT6 x 4	SJ1402 x 2
LZD6 x 4	
LZS6 x 4	
Z6-23 x 4	

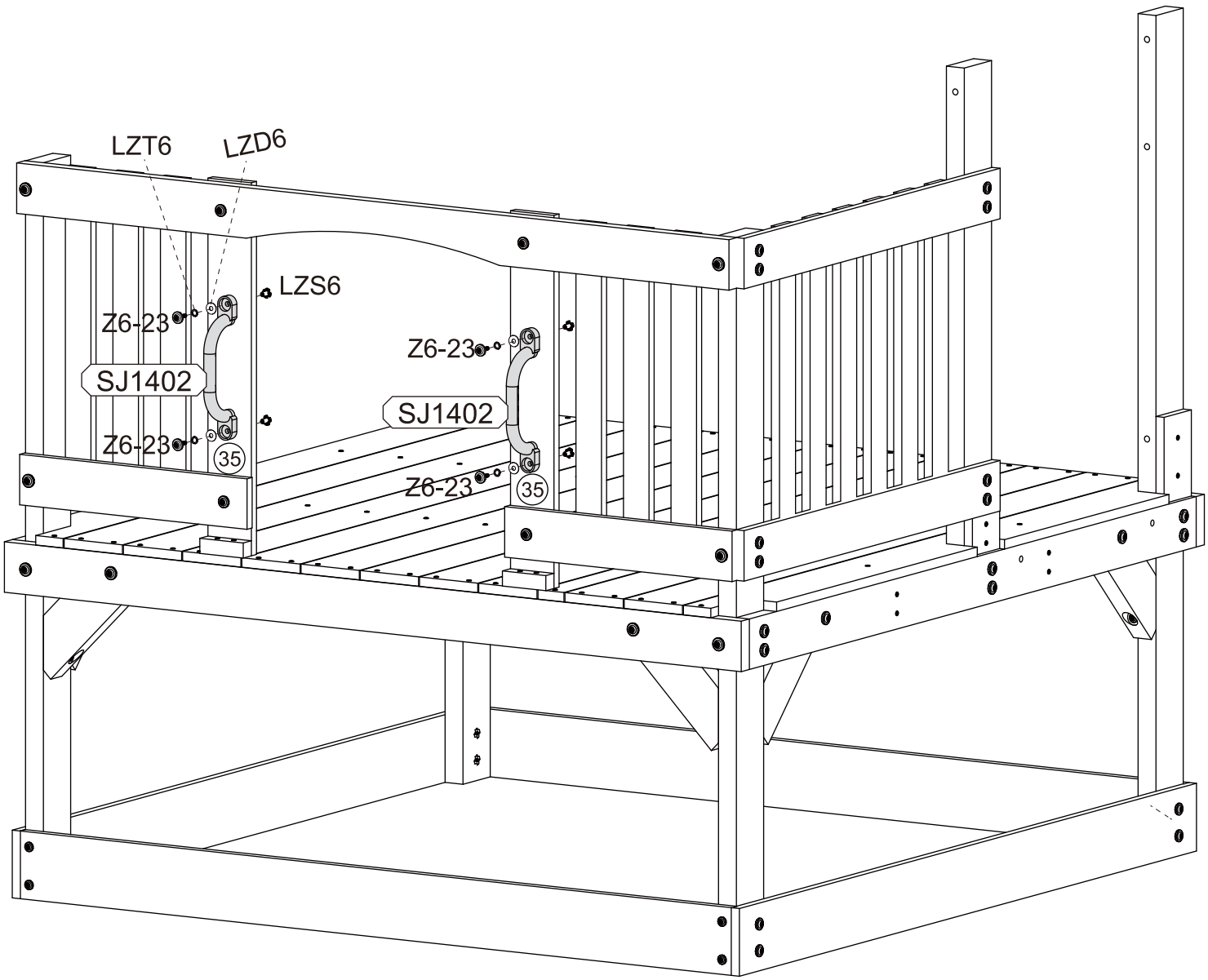

EN: Use screws (Z6-23), washers (LZT6), washers (LZD6), and nuts (LZS6) to secure component (SJ1402) to component (35).

ES: Utilice tornillos (Z6-23), arandelas (LZT6), arandelas (LZD6) y tuercas (LZS6) para asegurar el componente (SJ1402) al componente (35).

Step
Étape
Paso
36

P35 x 12

EN: Use screws (P35) to fix component (63) to components (34) and (32).

ES: Utilice los tornillos (P35) para fijar el componente (63) a los componentes (34) y (32).

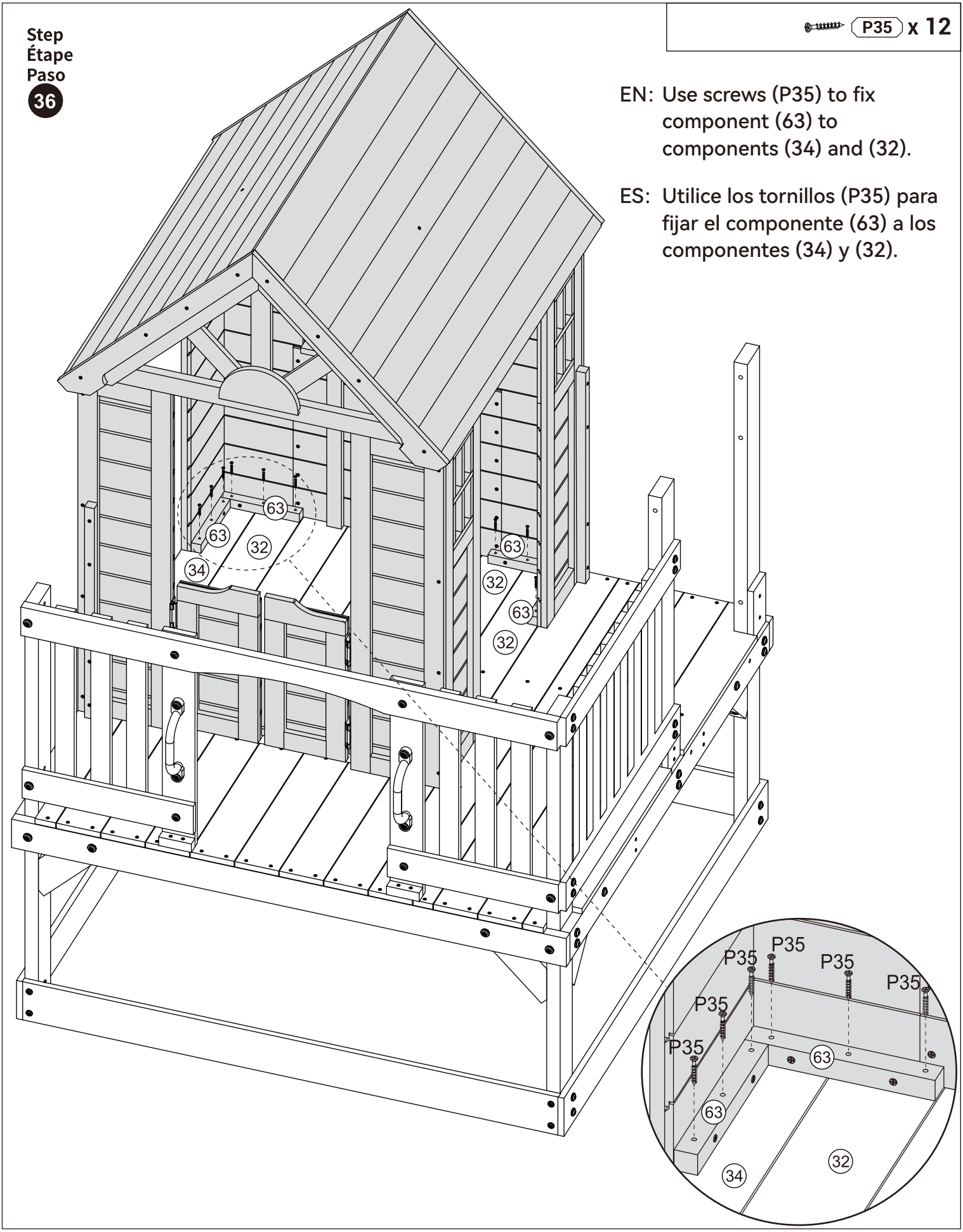

Step
Étape
Paso
37

P35 x 12

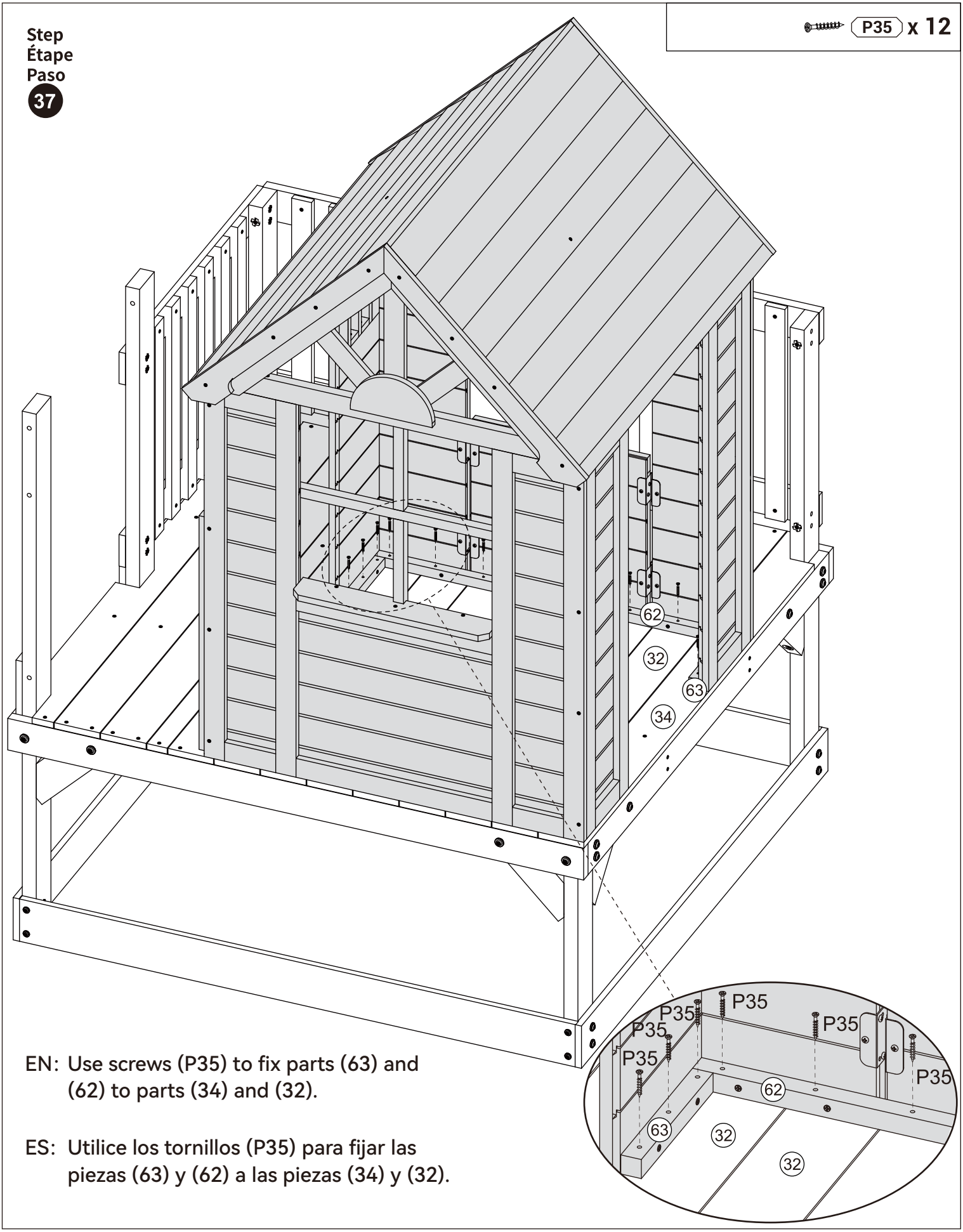

EN: Use screws (P35) to fix parts (63) and (62) to parts (34) and (32).

ES: Utilice los tornillos (P35) para fijar las piezas (63) y (62) a las piezas (34) y (32).

Step
Étape
Paso
38

EN:
- Use screws (P35) to secure component (41) to component (43).
- Use screws (Z6-48), washers (ZD6), and nuts (LZS6) to secure component (41) to component (17).

ZD6 x 4	(41) x 2
LZS6 x 4	
P35 x 4	
Z6-48 x 4	

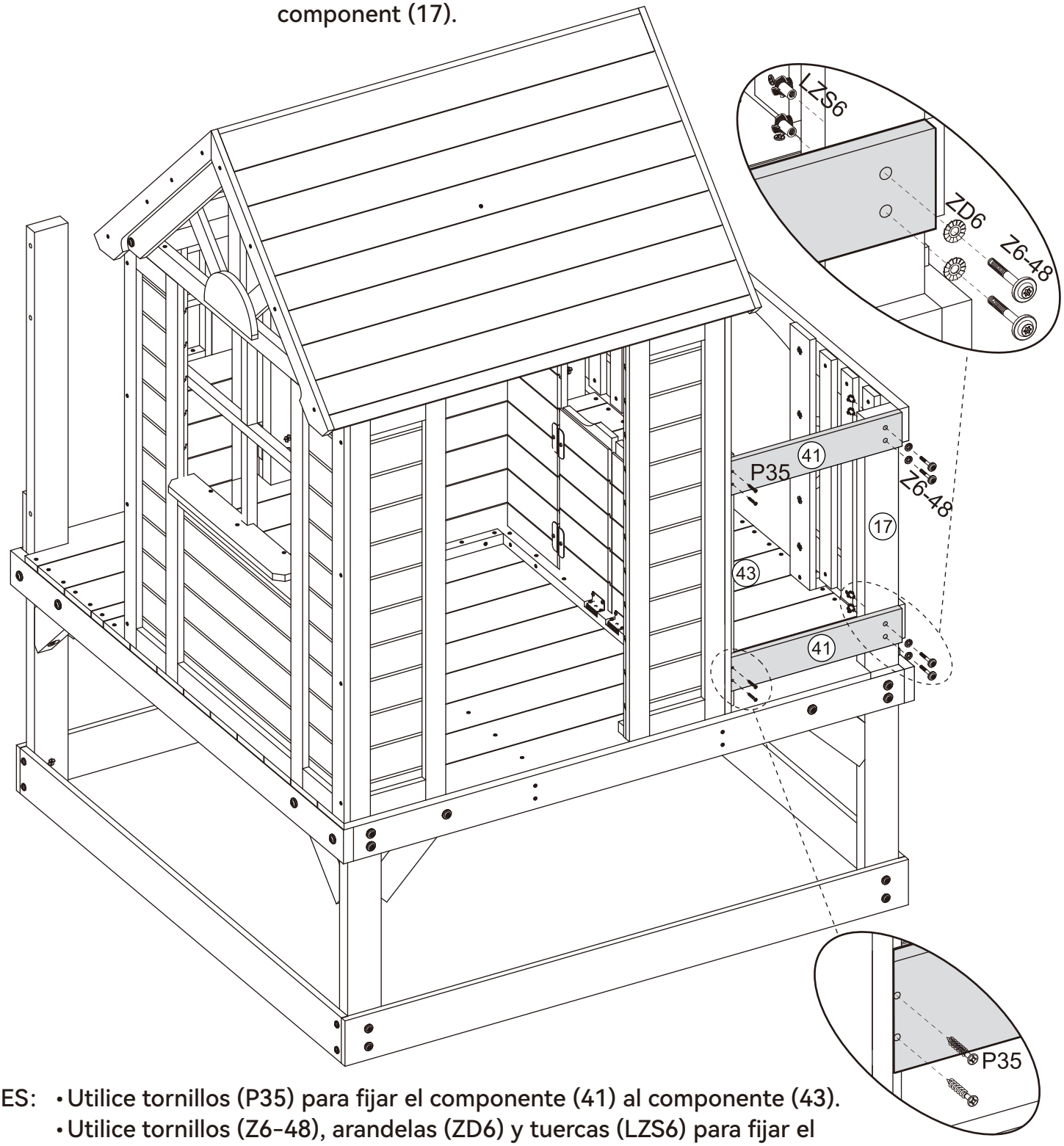

ES:
- Utilice tornillos (P35) para fijar el componente (41) al componente (43).
- Utilice tornillos (Z6-48), arandelas (ZD6) y tuercas (LZS6) para fijar el componente (41) al componente (17).

Step
Étape
Paso
39

P28 x 6 | (44) x 3

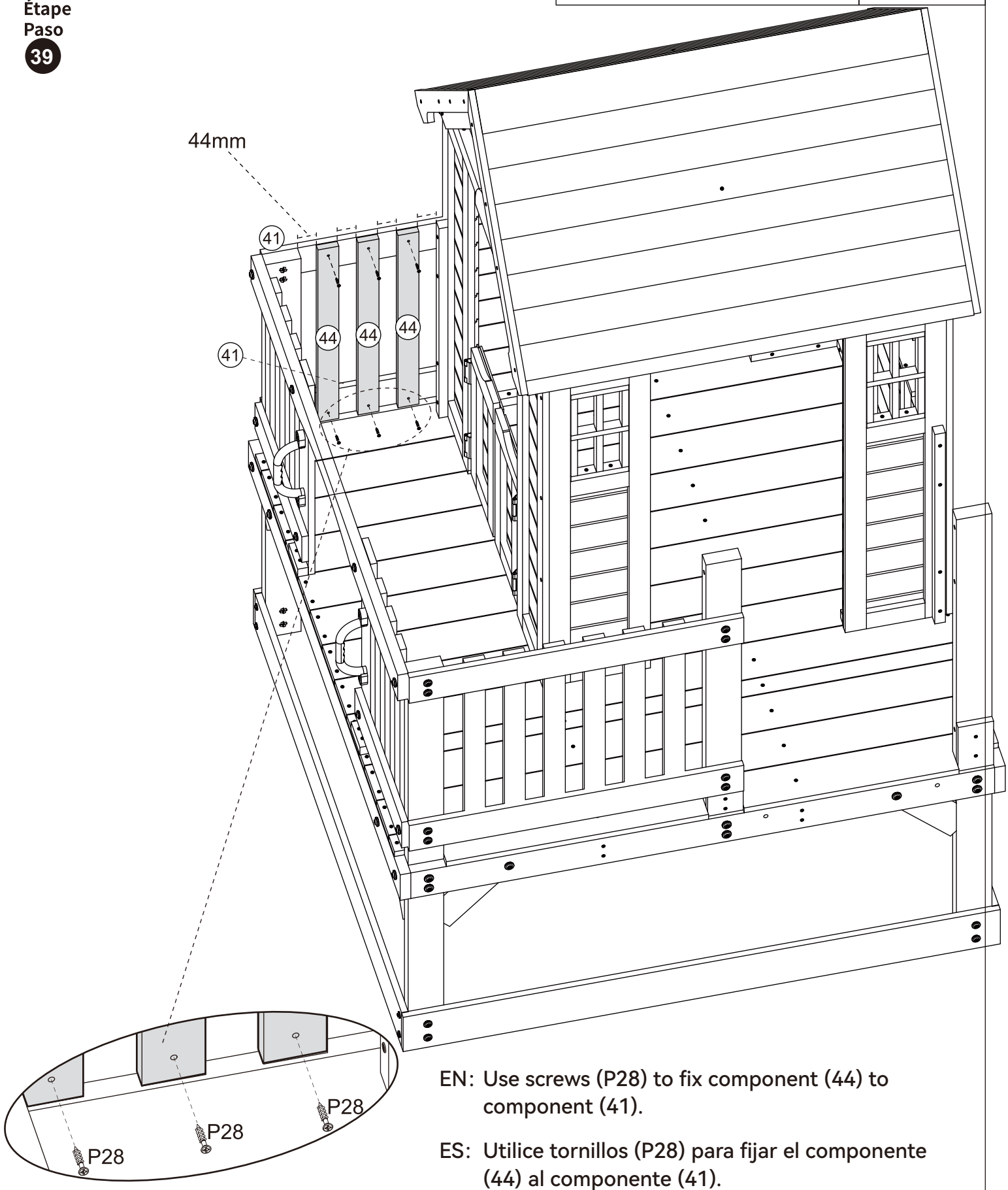

EN: Use screws (P28) to fix component (44) to component (41).

ES: Utilice tornillos (P28) para fijar el componente (44) al componente (41).

Step
Étape
Paso
40

EN:
- Use screws (P35) to secure component (42) to component (43).
- Use screws (Z8-98), washers (ZD8), and nuts (LZS8) to secure component (42) to component (17).

ES:
- Utilice tornillos (P35) para fijar el componente (42) al componente (43).
- Utilice tornillos (Z8-98), arandelas (ZD8) y tuercas (LZS8) para fijar el componente (42) al componente (17).

ZD8 x 2	(42) x 2
LZS8 x 2	
P35 x 4	
Z8-98 x 2	

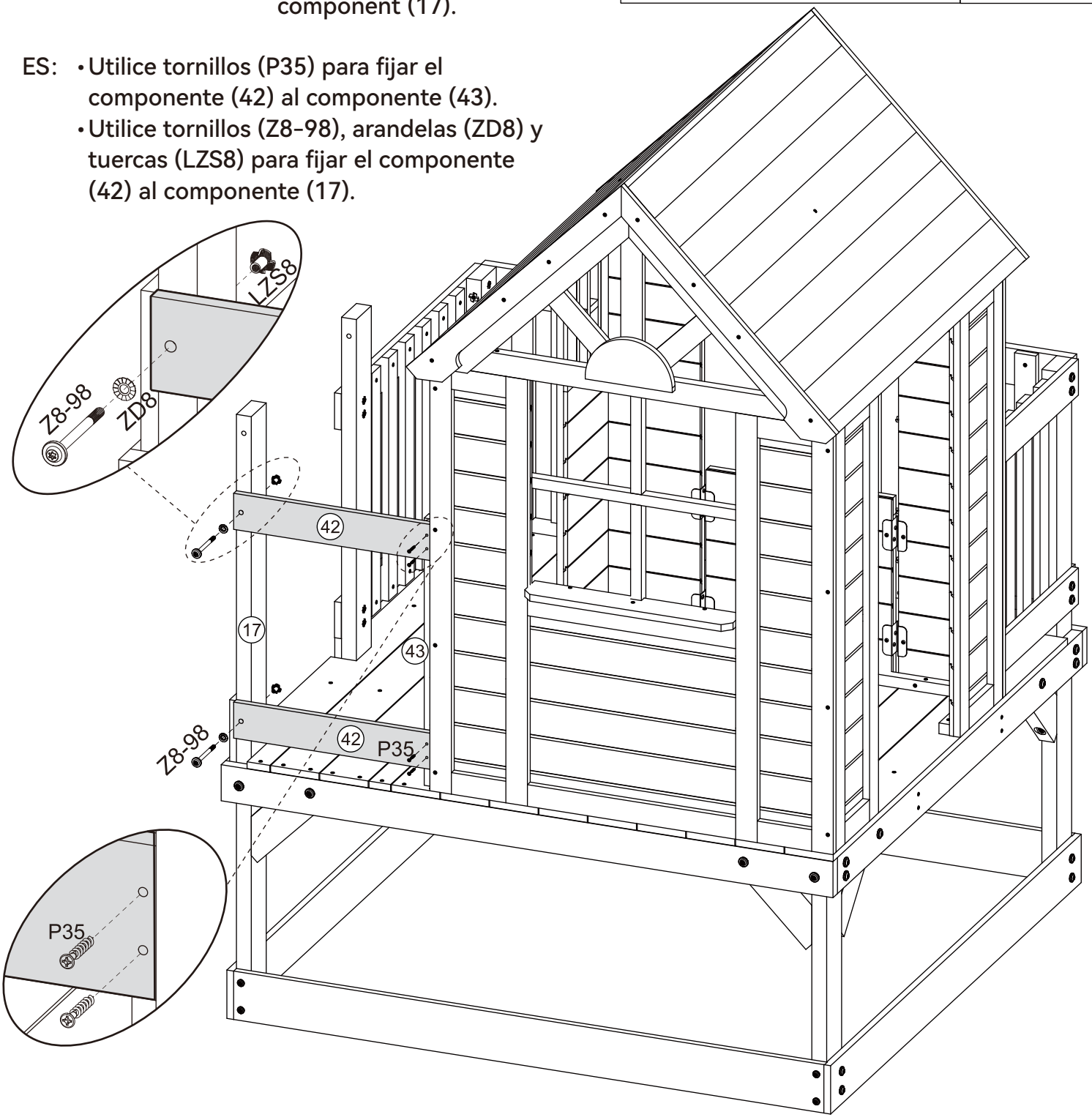

Step
Étape
Paso
41

EN: Use screws (P28) to secure component (44) to component (42).

ES: Utilice tornillos (P28) para asegurar el componente (44) al componente (42).

P28 x 8	44 x 4

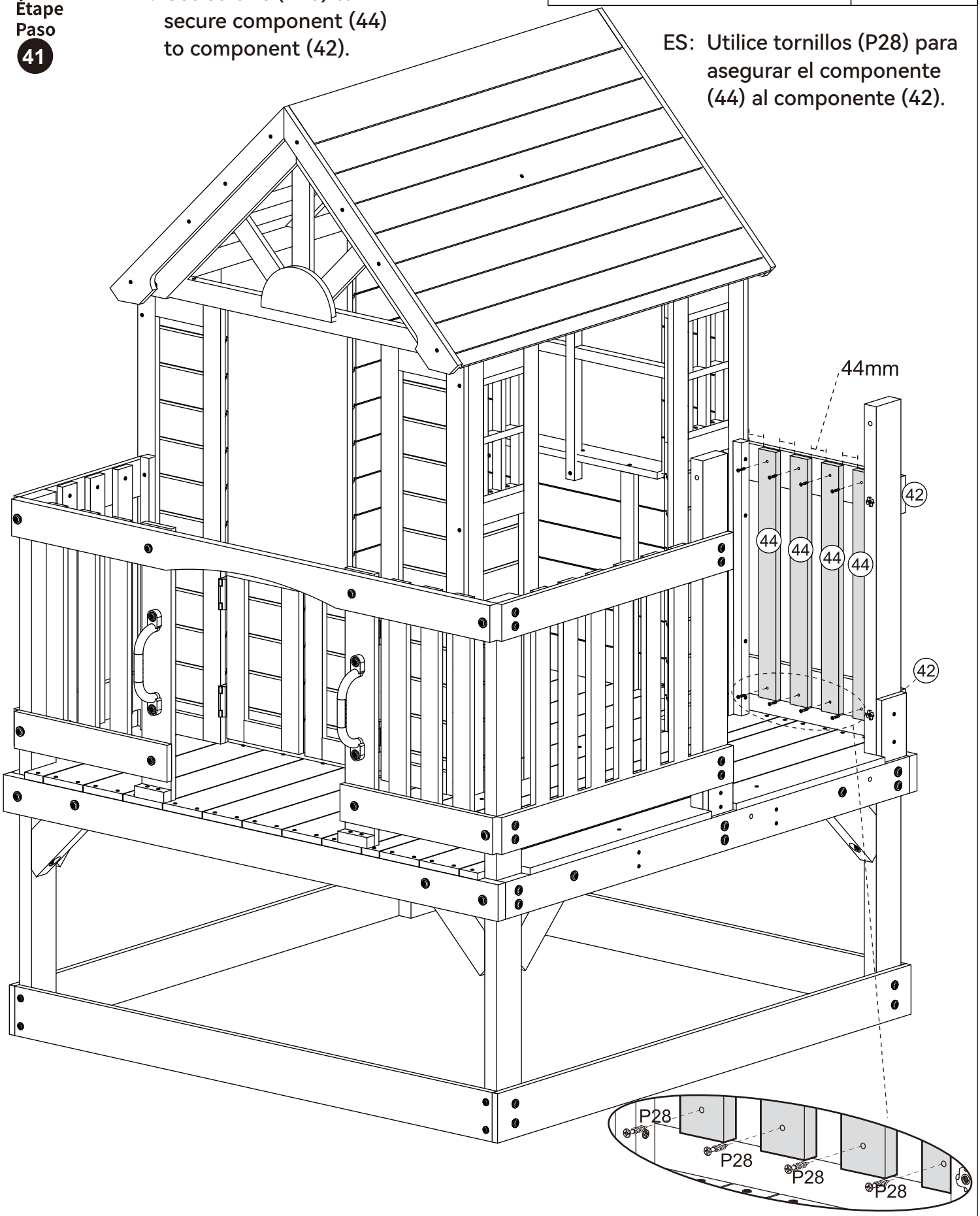

Step
Étape
Paso
42

P45 x 8	① x 1
	② x 1
	③ x 2

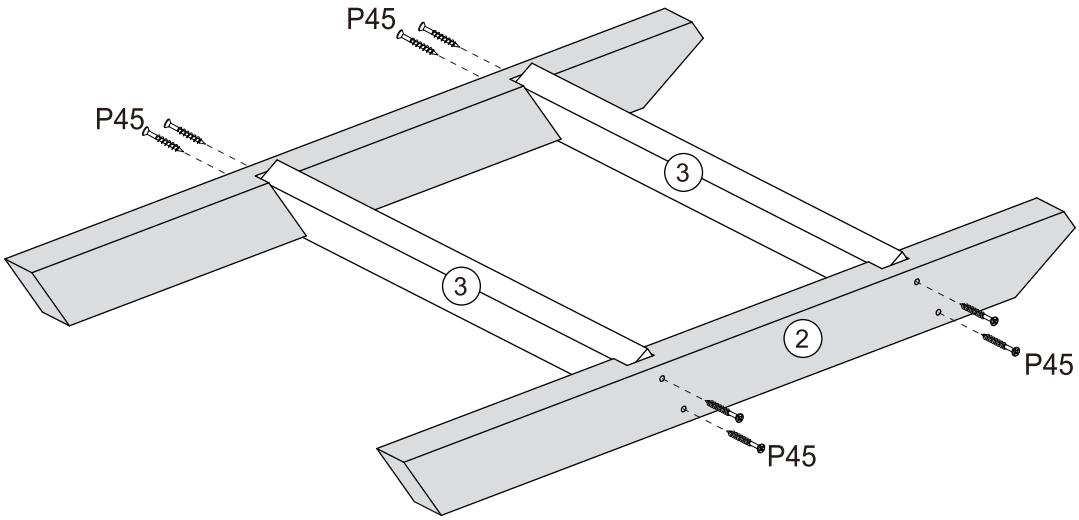

EN: Use screws (P45) to fix parts (1) and (2) to part (3).

ES: Utilice tornillos (P45) para fijar las piezas (1) y (2) a la pieza (3).

Step
Étape
Paso
43

P35 x 4	④ x 1

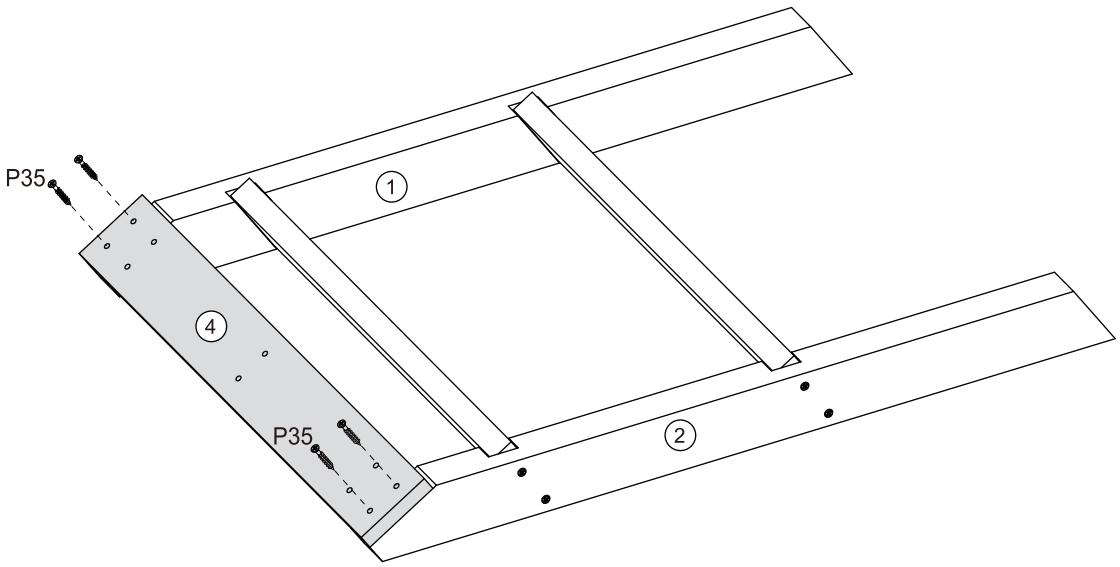

EN: Use screws (P35) to fix component (4) to components (1) and (2).

ES: Utilice tornillos (P35) para fijar el componente (4) a los componentes (1) y (2).

Step
Étape
Paso
44

P35 x 6

EN: Use screws (P35) to fix component (4) to component (49).

ES: Utilice tornillos (P35) para fijar el componente (4) al componente (49).

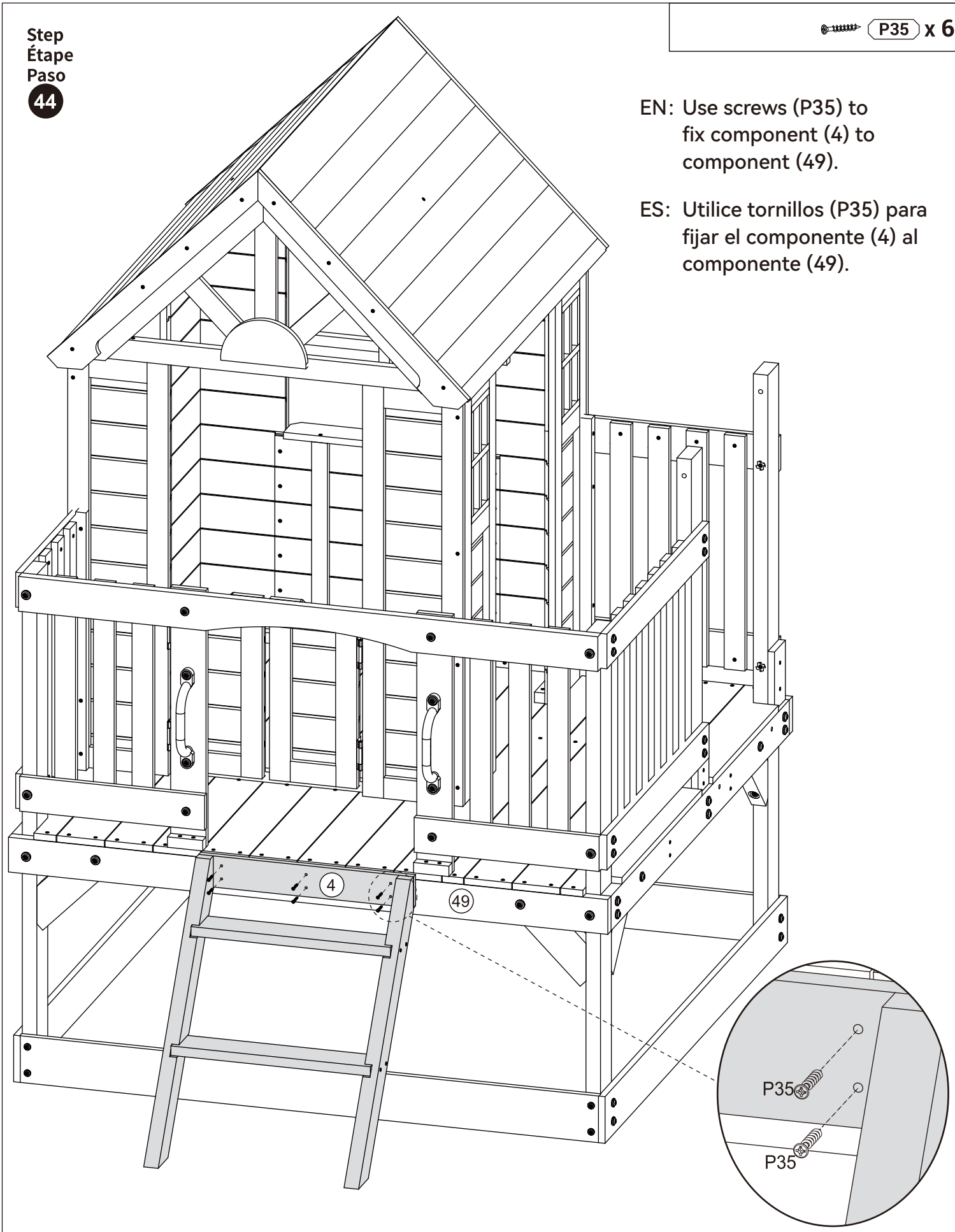

Step
Étape
Paso
45

TC25 x 2 | SJ0925 x 1

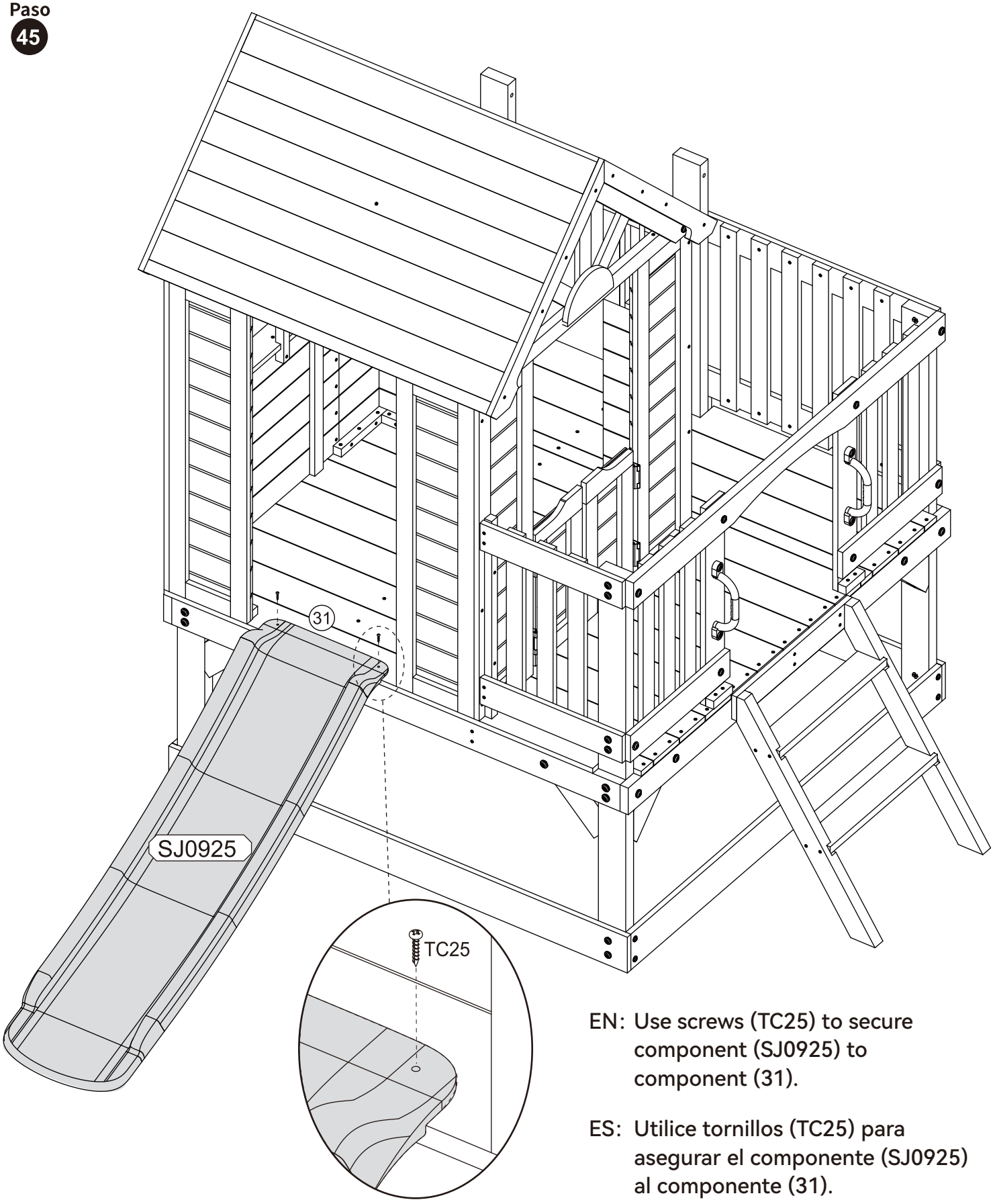

EN: Use screws (TC25) to secure component (SJ0925) to component (31).

ES: Utilice tornillos (TC25) para asegurar el componente (SJ0925) al componente (31).

Step
Étape
Paso
46

ZD6 x 4	66 x 2
LZS6 x 4	
Z6-23 x 4	

EN: Use screws (Z6-23), washers (ZD6), and nuts (LZS6) to secure component (66) to component (66).

ES: Utilice tornillos (Z6-23), arandelas (ZD6) y tuercas (LZS6) para asegurar el componente (66) al componente (66).

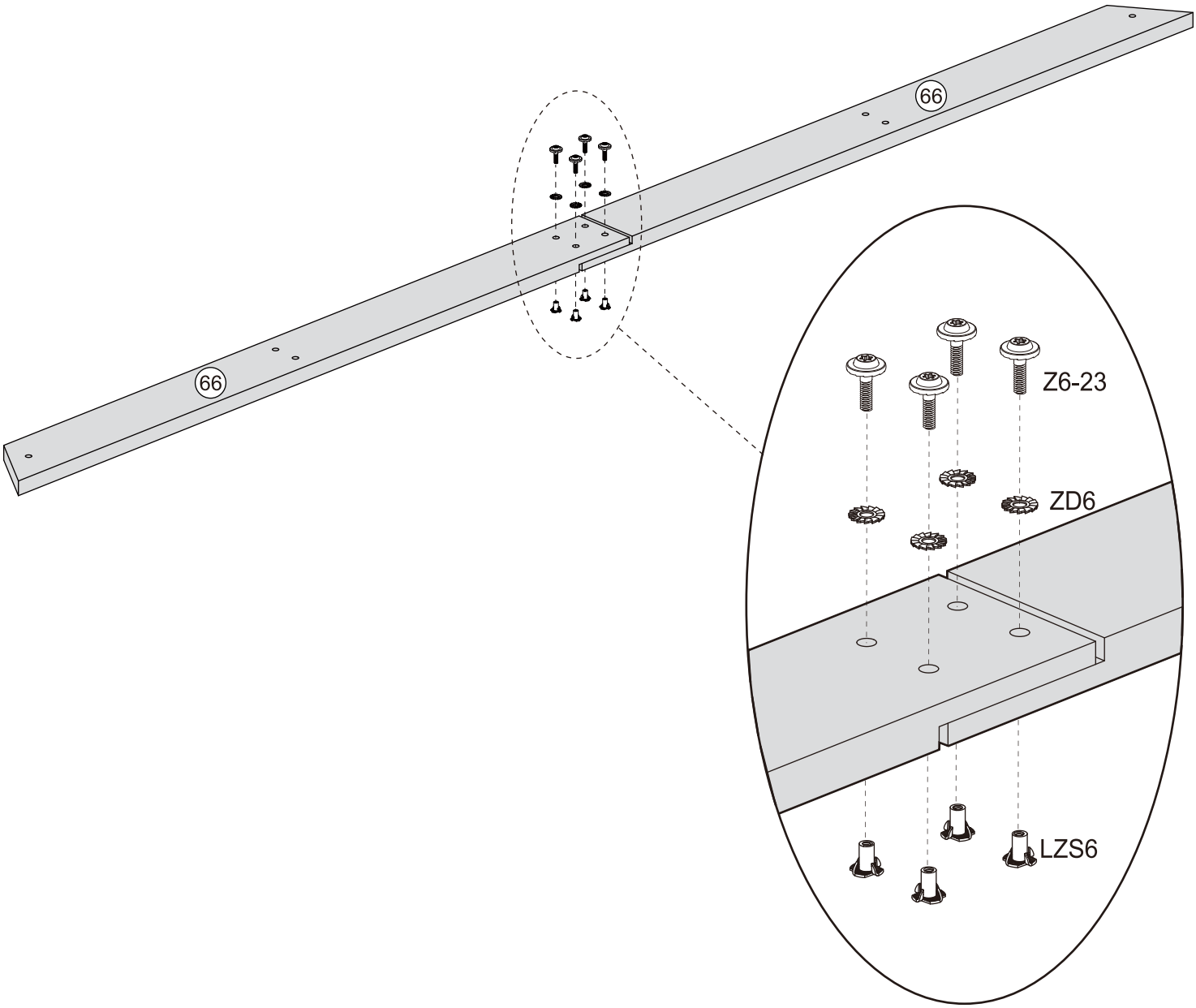

Step
Étape
Paso
47

ZD8 x 16	(67) x 1
LZS8 x 16	(68) x 1
Z8-58 x 16	(69) x 1
	(111) x 1
	(115) x 1

EN:
- Use screws (Z8-58), washers (ZD8), and nuts (LZS8) to secure component (69) to components (68) and (67).
- Use screws (Z8-58), washers (ZD8), and nuts (LZS8) to secure component (66) to components (68) and (67).
- Use screws (Z8-58), washers (ZD8), and nuts (LZS8) to secure component (111) to components (68) and (67).
- Use screws (Z8-58), washers (ZD8), and nuts (LZS8) to secure component (115) to components (68) and (67).

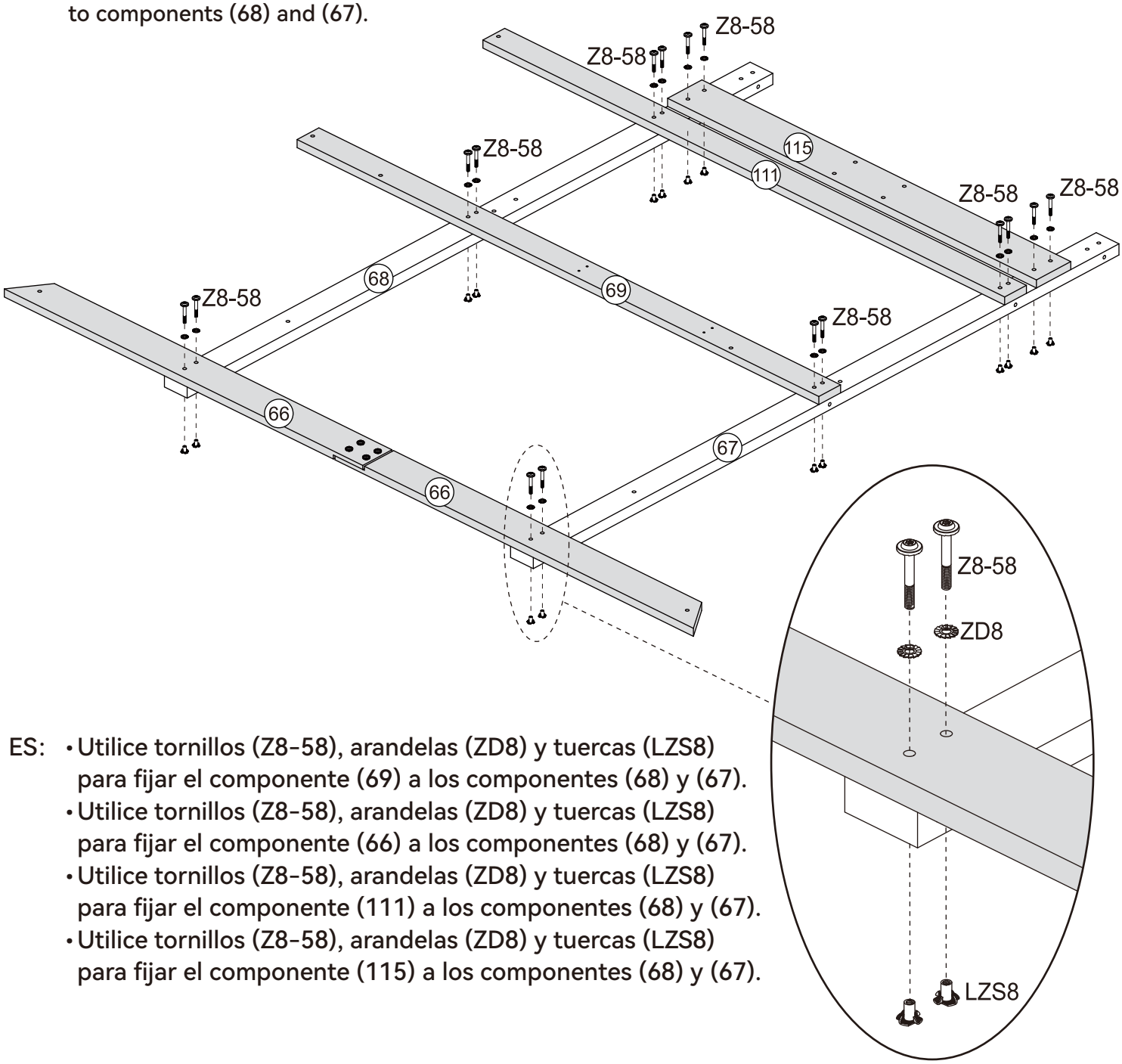

ES:
- Utilice tornillos (Z8-58), arandelas (ZD8) y tuercas (LZS8) para fijar el componente (69) a los componentes (68) y (67).
- Utilice tornillos (Z8-58), arandelas (ZD8) y tuercas (LZS8) para fijar el componente (66) a los componentes (68) y (67).
- Utilice tornillos (Z8-58), arandelas (ZD8) y tuercas (LZS8) para fijar el componente (111) a los componentes (68) y (67).
- Utilice tornillos (Z8-58), arandelas (ZD8) y tuercas (LZS8) para fijar el componente (115) a los componentes (68) y (67).

Step
Étape
Paso
48

ZD6 x 8	70 x 2
LZS6 x 8	117 x 1
Z6-48 x 8	

EN:
- Use screws (Z6-48), washers (ZD6), and nuts (LZS6) to secure component (70) to components (68) and (67).
- Use screws (Z6-48), washers (ZD6), and nuts (LZS6) to secure component (117) to components (68) and (67).

ES:
- Utilice tornillos (Z6-48), arandelas (ZD6) y tuercas (LZS6) para fijar el componente (70) a los componentes (68) y (67).
- Utilice tornillos (Z6-48), arandelas (ZD6) y tuercas (LZS6) para fijar el componente (117) a los componentes (68) y (67).

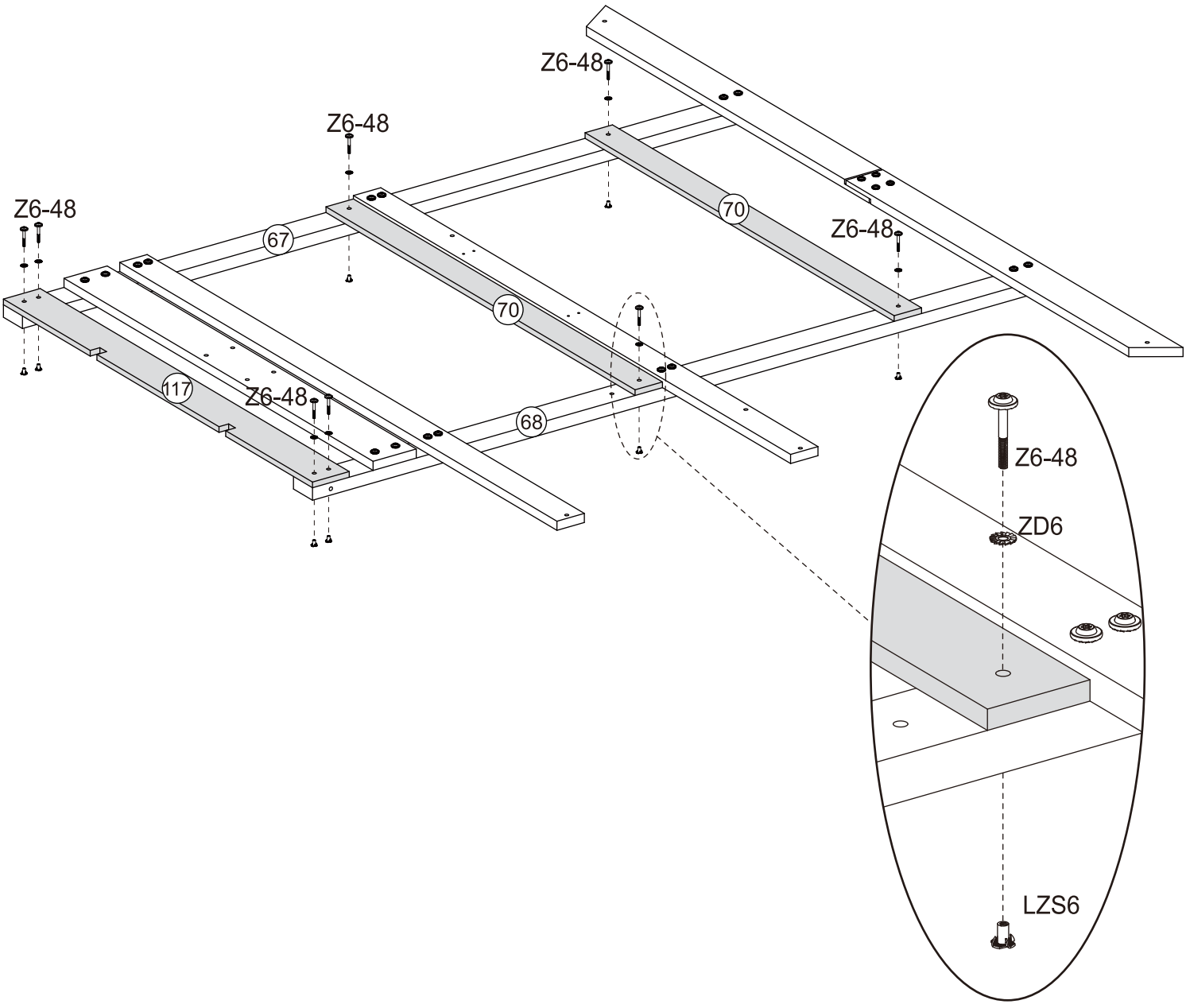

Step
Étape
Paso
49

ZD6 x 5	71 x 1
ZD8 x 8	72 x 1
LZS6 x 5	73 x 1
LZS8 x 8	74 x 1
Z6-48 x 5	75 x 1
Z8-58 x 8	116 x 1

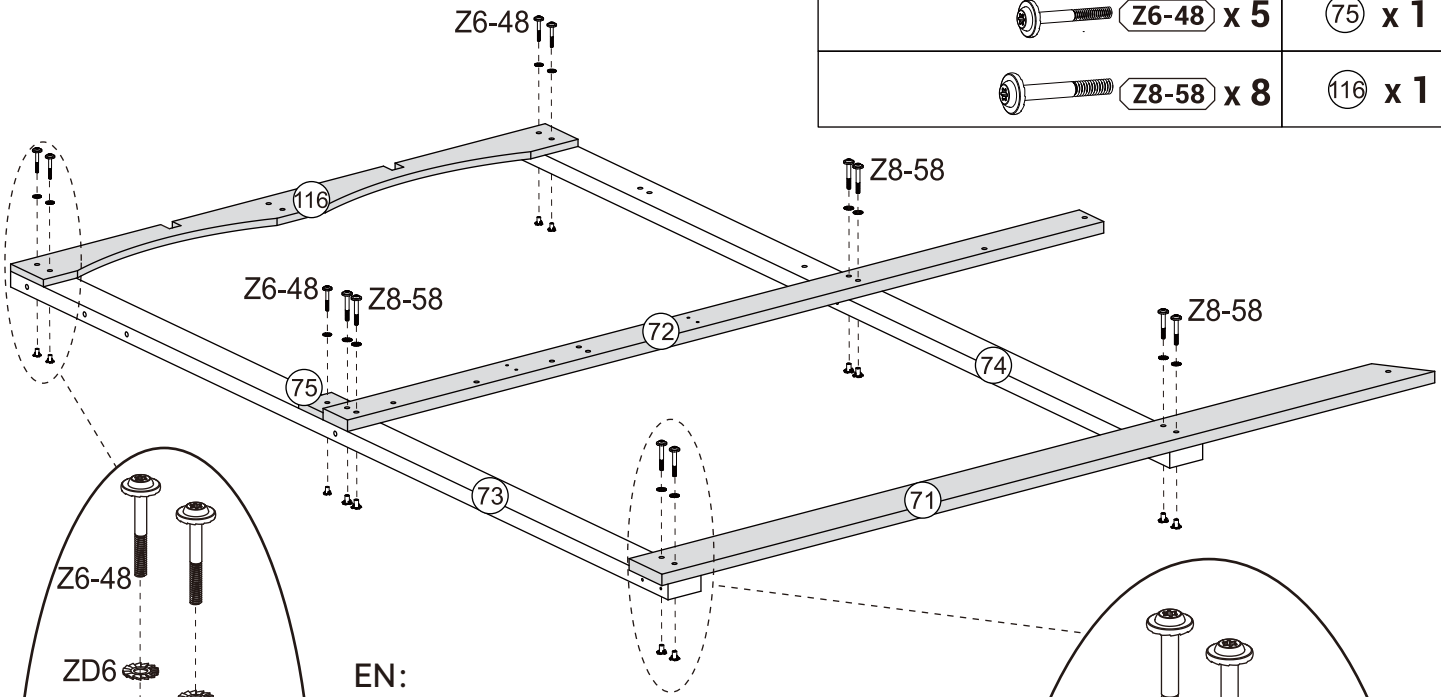

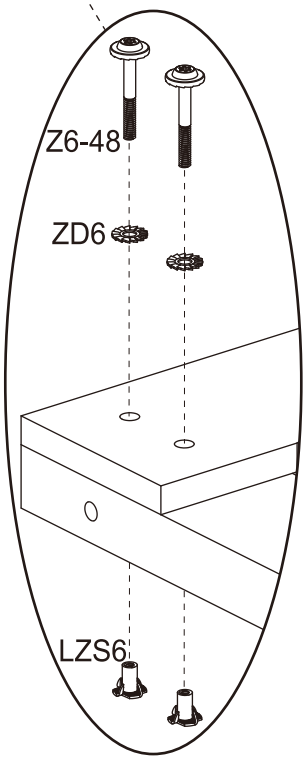

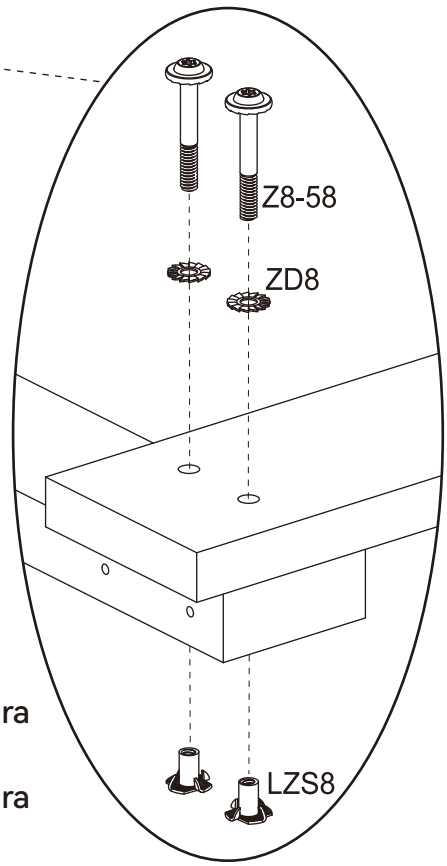

EN:

- Use screws (Z6-48), washers (ZD6), and nuts (LZS6) to secure component (75) to component (73).
- Use screws (Z8-58), washers (ZD8), and nuts (LZS8) to secure component (71) to components (73) and (74).
- Use screws (Z8-58), washers (ZD8), and nuts (LZS8) to secure component (72) to components (73) and (74).
- Use screws (Z6-48), washers (ZD6), and nuts (LZS6) to secure component (116) to components (73) and (74).

ES:

- Utilice tornillos (Z6-48), arandelas (ZD6) y tuercas (LZS6) para fijar el componente (75) al componente (73).
- Utilice tornillos (Z8-58), arandelas (ZD8) y tuercas (LZS8) para fijar el componente (71) a los componentes (73) y (74).
- Utilice tornillos (Z8-58), arandelas (ZD8) y tuercas (LZS8) para fijar el componente (72) a los componentes (73) y (74).
- Utilice tornillos (Z6-48), arandelas (ZD6) y tuercas (LZS6) para fijar el componente (116) a los componentes (73) y (74).

Step
Étape
Paso
50

ZJ6-62 x 8

76 x 2

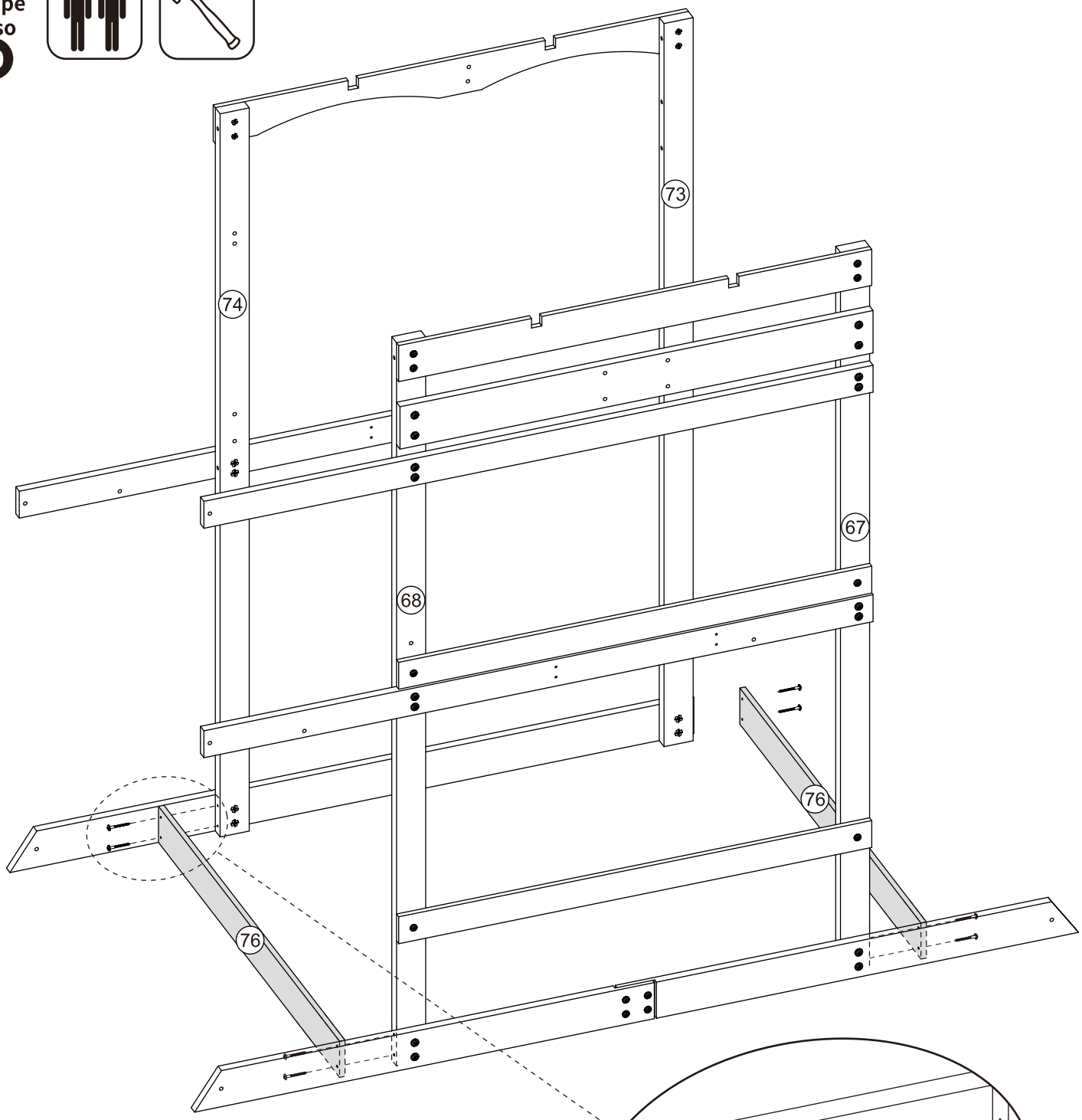

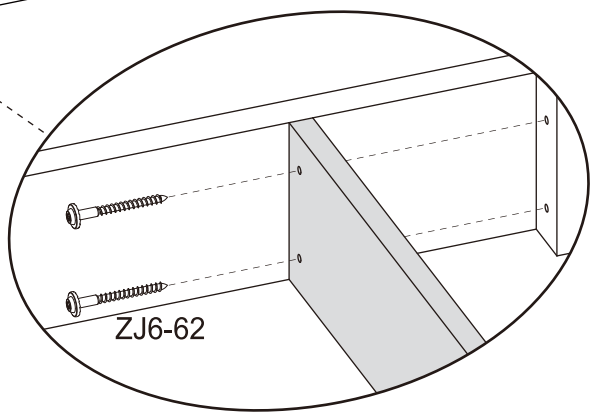

EN:
- Use screws (ZJ6-62) to secure component (76) to components (67) and (73).
- Use screws (ZJ6-62) to secure component (76) to components (68) and (74).

ES:
- Utilice los tornillos (ZJ6-62) para fijar el componente (76) a los componentes (67) y (73).
- Utilice los tornillos (ZJ6-62) para fijar el componente (76) a los componentes (68) y (74).

Step
Étape
Paso
51

ZD8 x 4	77 x 1
LZS8 x 4	78 x 1
Z8-108 x 4	

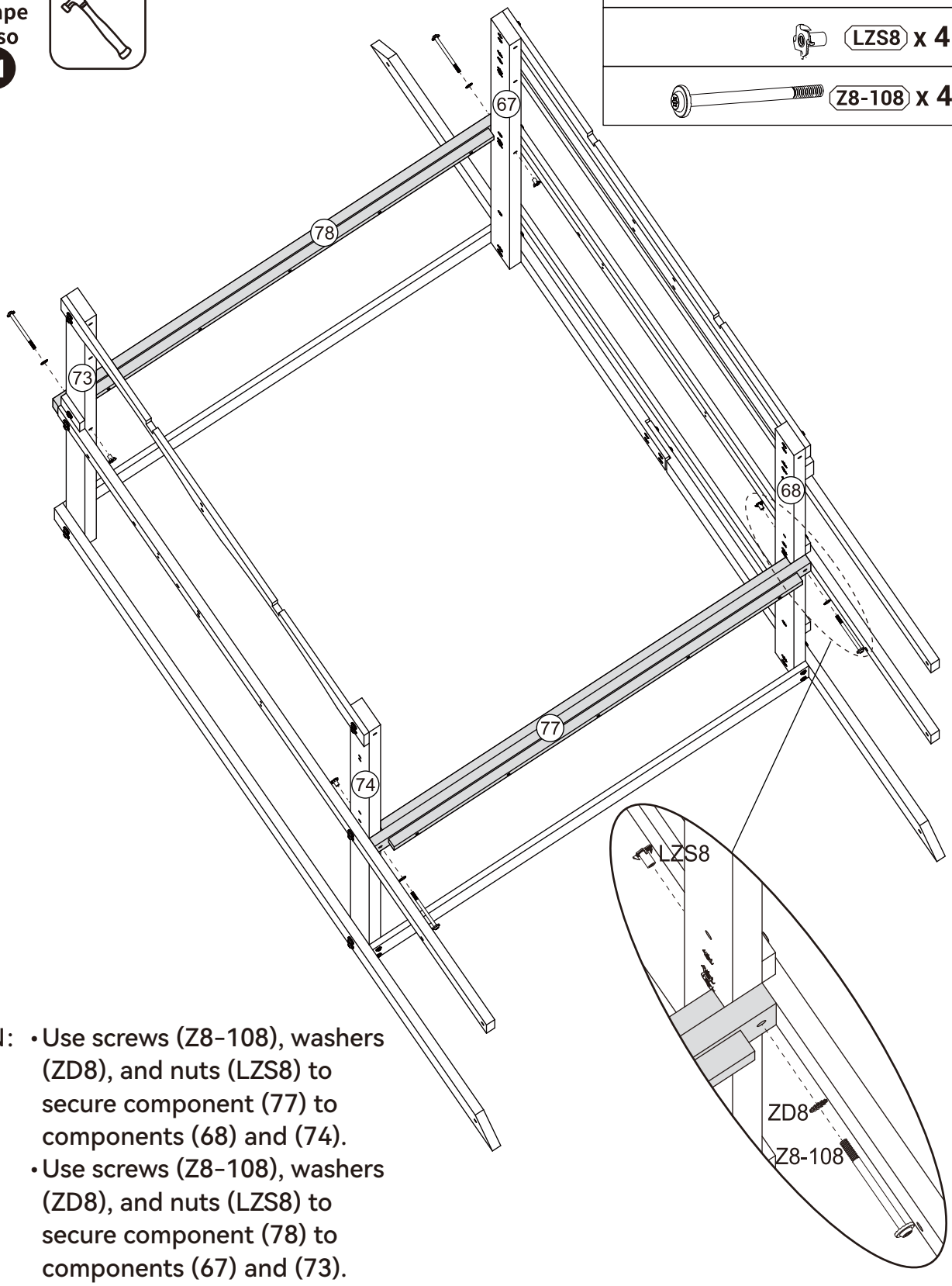

EN:
- Use screws (Z8-108), washers (ZD8), and nuts (LZS8) to secure component (77) to components (68) and (74).
- Use screws (Z8-108), washers (ZD8), and nuts (LZS8) to secure component (78) to components (67) and (73).

ES:
- Utilice tornillos (Z8-108), arandelas (ZD8) y tuercas (LZS8) para fijar el componente (77) a los componentes (68) y (74).
- Utilice tornillos (Z8-108), arandelas (ZD8) y tuercas (LZS8) para fijar el componente (78) a los componentes (67) y (73).

Step
Étape
Paso
52

ZD8 x 6	79 x 6
LZS8 x 6	
ZJ6-62 x 6	
Z8-58 x 6	

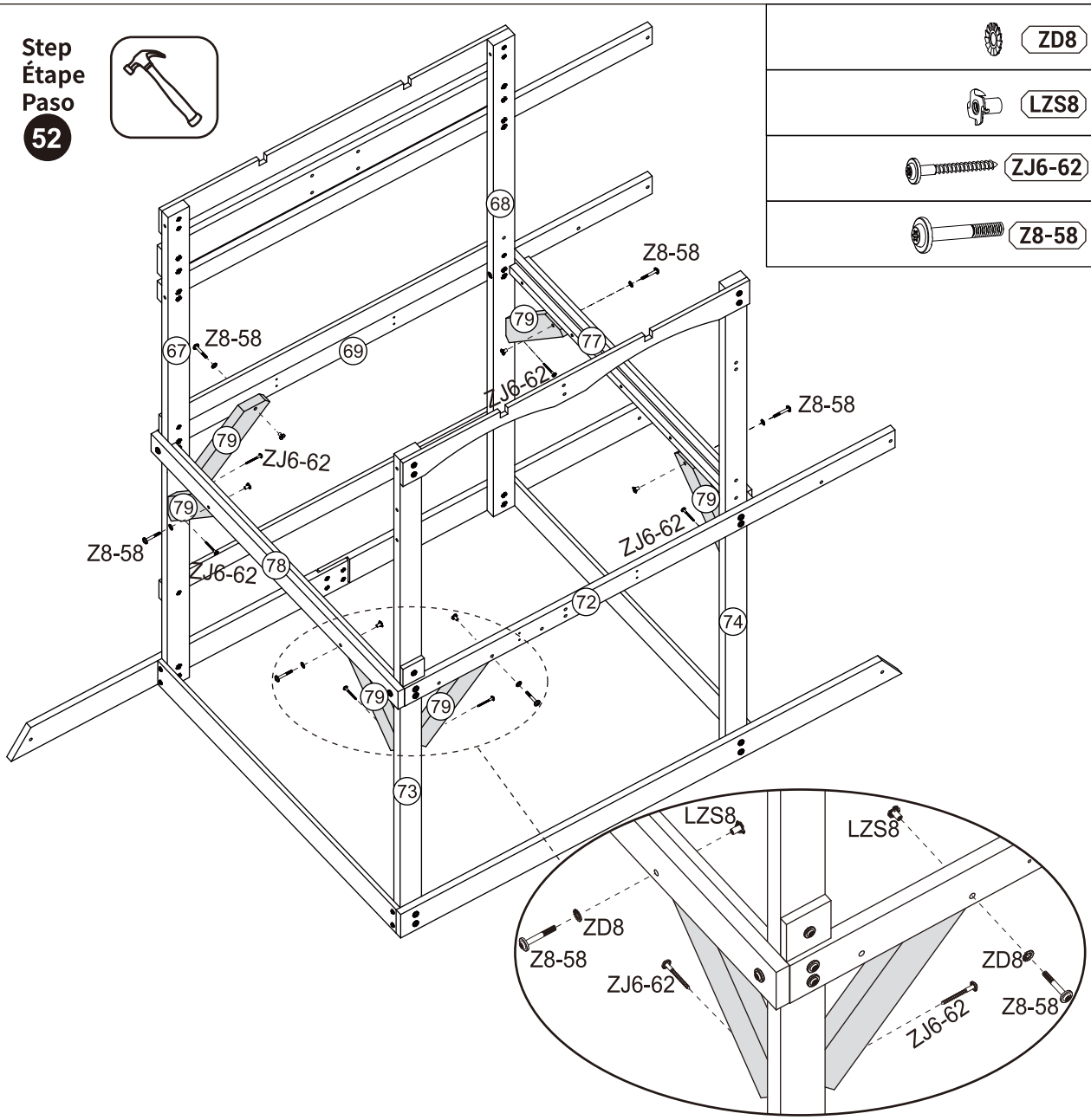

EN:
- Use screws (ZJ6-62) to secure component (79) to component (73).
- Use screws (ZJ6-62) to secure component (79) to component (68).
- Use screws (ZJ6-62) to secure component (79) to component (67).
- Use screws (ZJ6-62) to secure component (79) to component (74).
- Use screws (Z8-58), washers (ZD8), and nuts (LZS8) to secure component (79). (79) is fixed to component (77).
- Use screws (Z8-58), washers (ZD8), and nuts (LZS8) to fix component (79) to component (69).
- Use screws (Z8-58), washers (ZD8), and nuts (LZS8) to fix component (79) to component (72).
- Use screws (Z8-58), washers (ZD8), and nuts (LZS8) to fix component (79) to component (78).

ES:
- Utilice tornillos (ZJ6-62) para fijar el componente (79) al componente (73).
- Utilice tornillos (ZJ6-62) para fijar el componente (79) al componente (68).
- Utilice tornillos (ZJ6-62) para fijar el componente (79) al componente (67).
- Utilice tornillos (ZJ6-62) para fijar el componente (79) al componente (74).
- Utilice tornillos (Z8-58), arandelas (ZD8) y tuercas (LZS8) para fijar el componente (79). (79) se fija al componente (77).
- Utilice tornillos (Z8-58), arandelas (ZD8) y tuercas (LZS8) para fijar el componente (79) al componente (69).
- Utilice tornillos (Z8-58), arandelas (ZD8) y tuercas (LZS8) para fijar el componente (79) al componente (72).
- Utilice tornillos (Z8-58), arandelas (ZD8) y tuercas (LZS8) para fijar el componente (79) al componente (78).

Step
Étape
Paso
53

ZD8 x 3	(81) x 1
LZS8 x 3	(80) x 1
Z8-86 x 3	

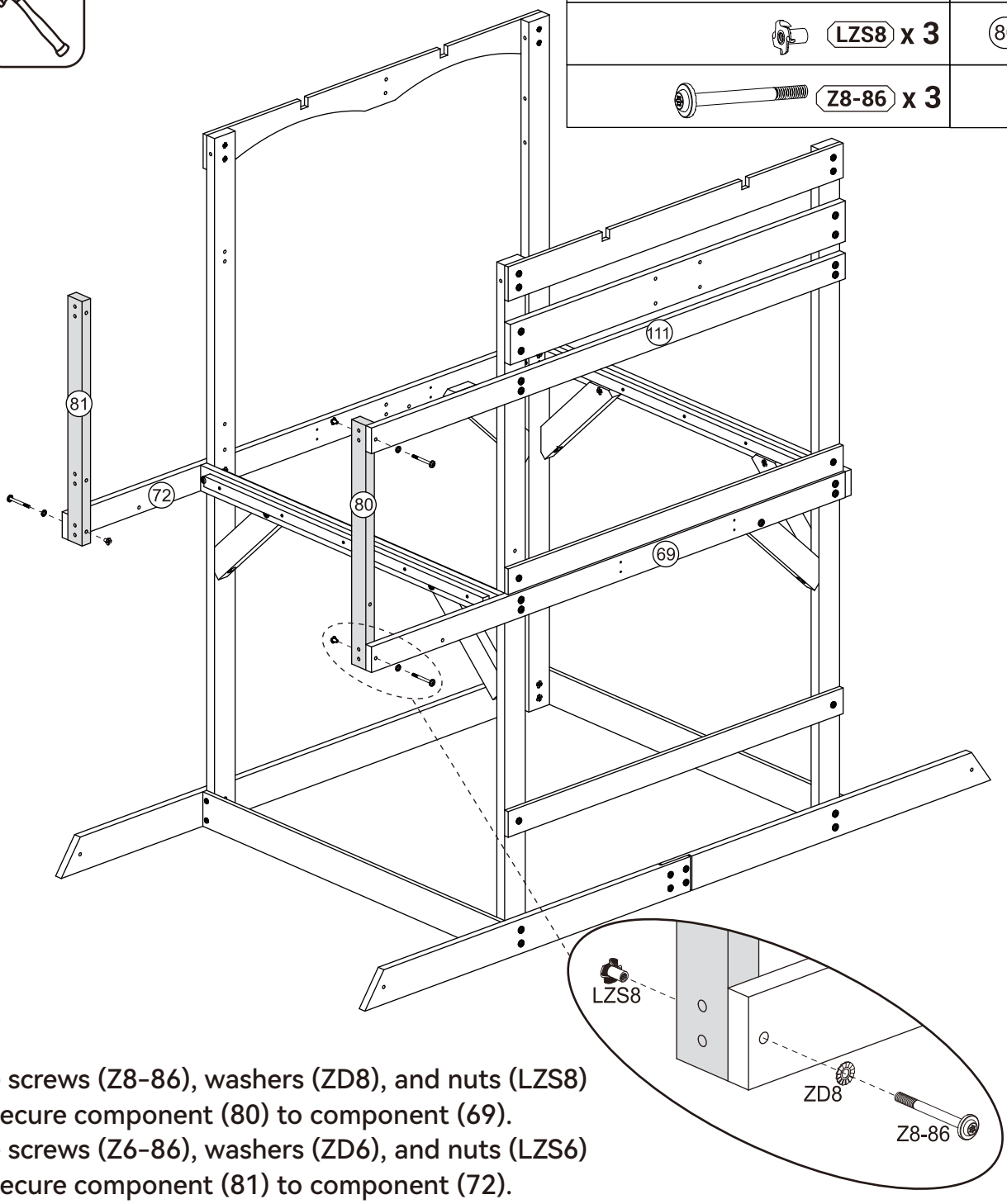

EN:
- Use screws (Z8-86), washers (ZD8), and nuts (LZS8) to secure component (80) to component (69).
- Use screws (Z6-86), washers (ZD6), and nuts (LZS6) to secure component (81) to component (72).
- Use screws (Z8-86), washers (ZD8), and nuts (LZS8) to secure component (80) to component (111).

ES:
- Utilice tornillos (Z8-86), arandelas (ZD8) y tuercas (LZS8) para fijar el componente (80) al componente (69).
- Utilice tornillos (Z6-86), arandelas (ZD6) y tuercas (LZS6) para fijar el componente (81) al componente (72).
- Utilice tornillos (Z8-86), arandelas (ZD8) y tuercas (LZS8) para fijar el componente (80) al componente (111).

Step
Étape
Paso
54

ZD8 x 4	(82) x 1
LZS8 x 4	
Z8-58 x 4	

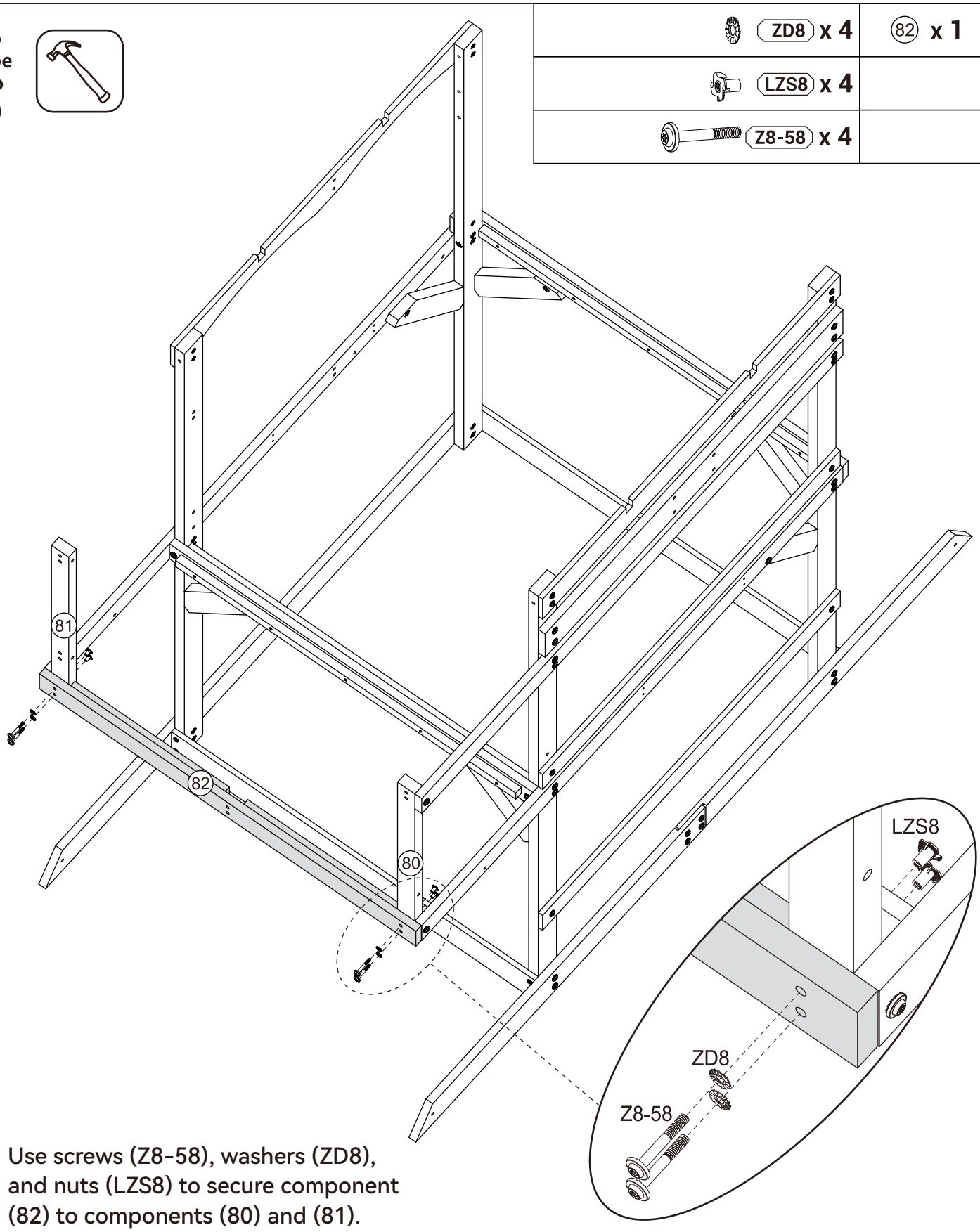

EN: Use screws (Z8-58), washers (ZD8), and nuts (LZS8) to secure component (82) to components (80) and (81).

ES: Utilice tornillos (Z8-58), arandelas (ZD8) y tuercas (LZS8) para asegurar el componente (82) a los componentes (80) y (81).

Step
Étape
Paso
55

ZD8 x 2	83 x 1
LZS8 x 2	
Z8-58 x 2	

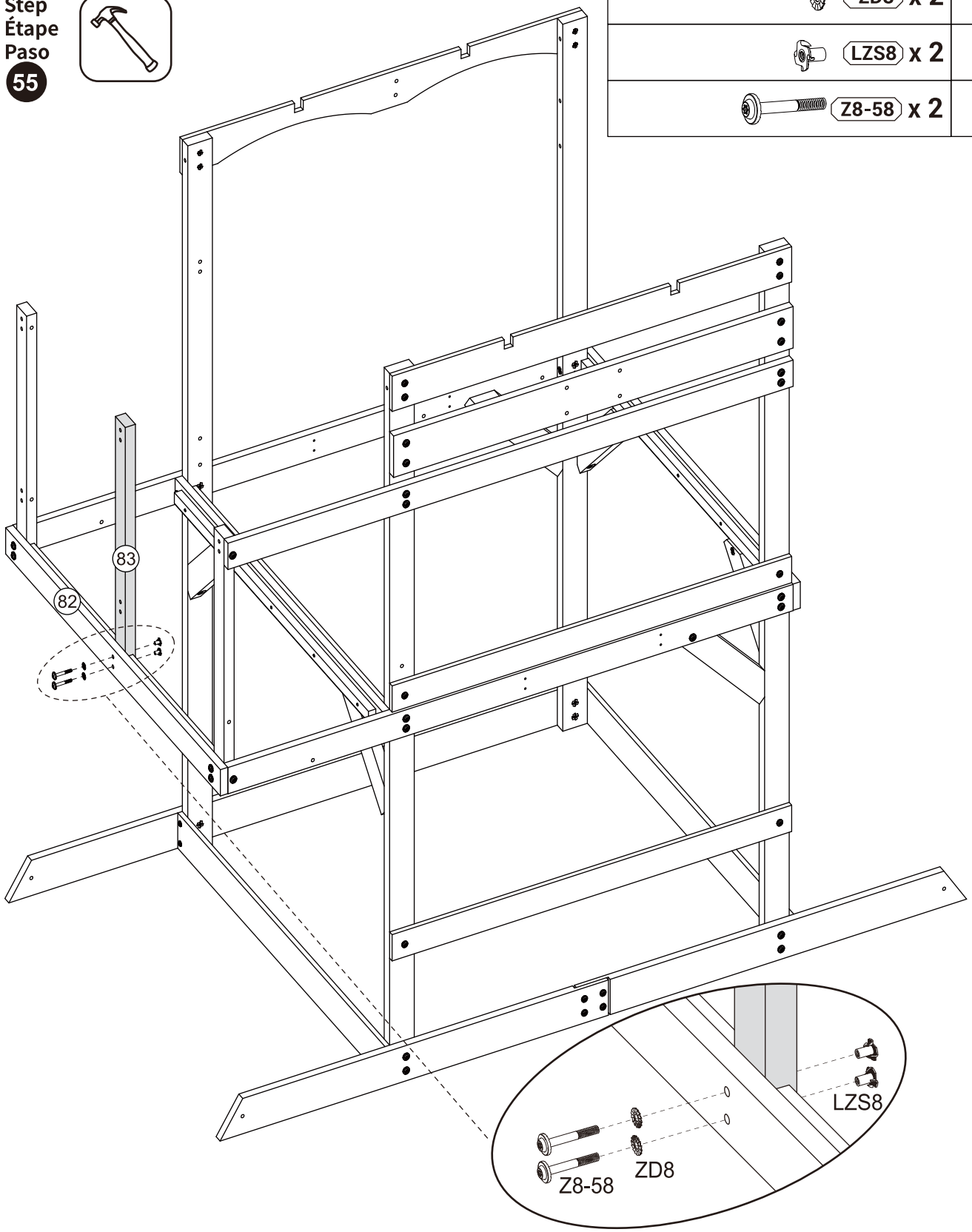

EN: Use screws (Z8-58), washers (ZD8), and nuts (LZS8) to secure component (83) to component (82).

ES: Utilice tornillos (Z8-58), arandelas (ZD8) y tuercas (LZS8) para asegurar el componente (83) al componente (82).

Step
Étape
Paso
56

P45 x 6	(84) x 3

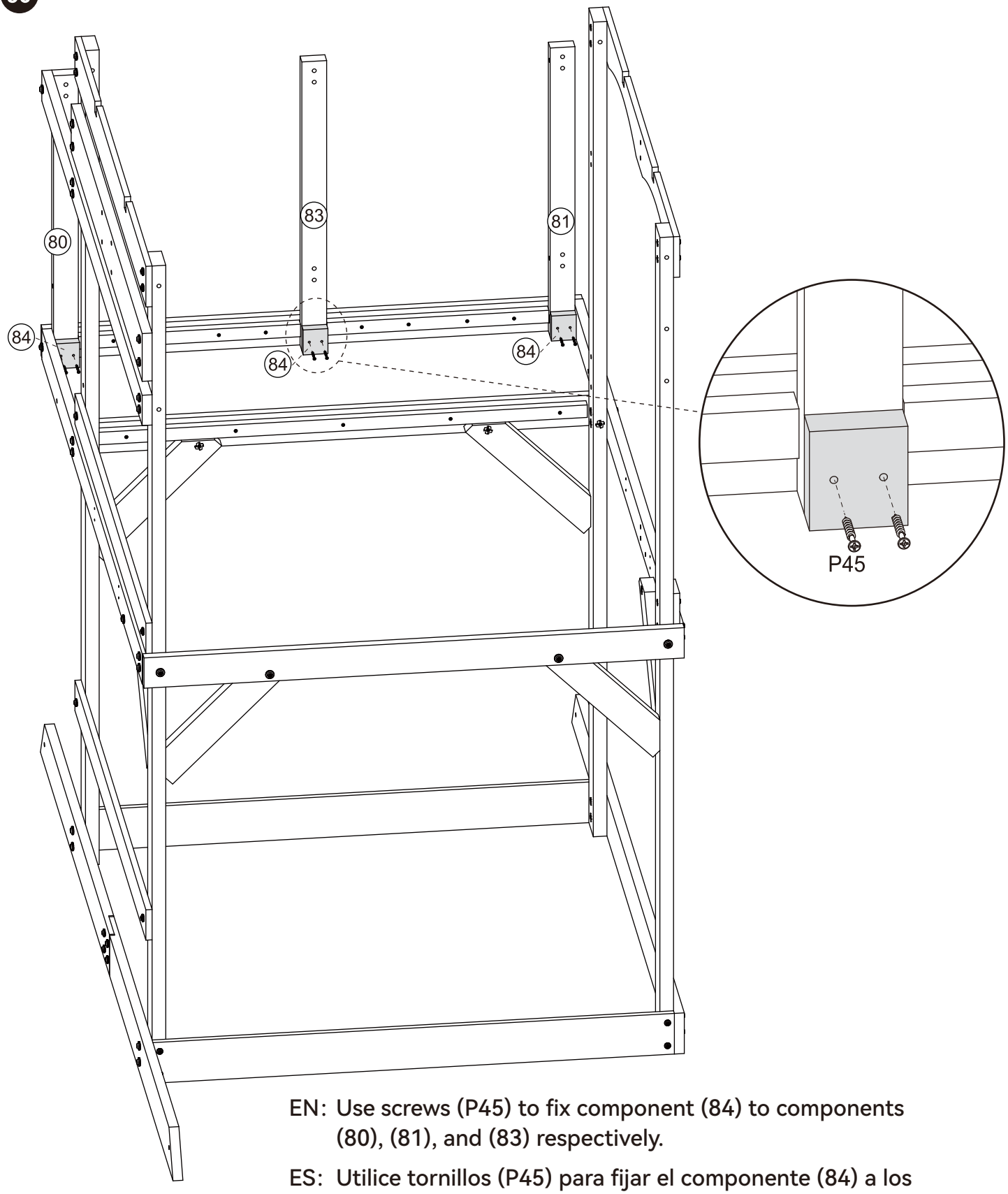

EN: Use screws (P45) to fix component (84) to components (80), (81), and (83) respectively.

ES: Utilice tornillos (P45) para fijar el componente (84) a los componentes (80), (81) y (83) respectivamente.

Step
Étape
Paso
57

P62 x 8

87 x 2

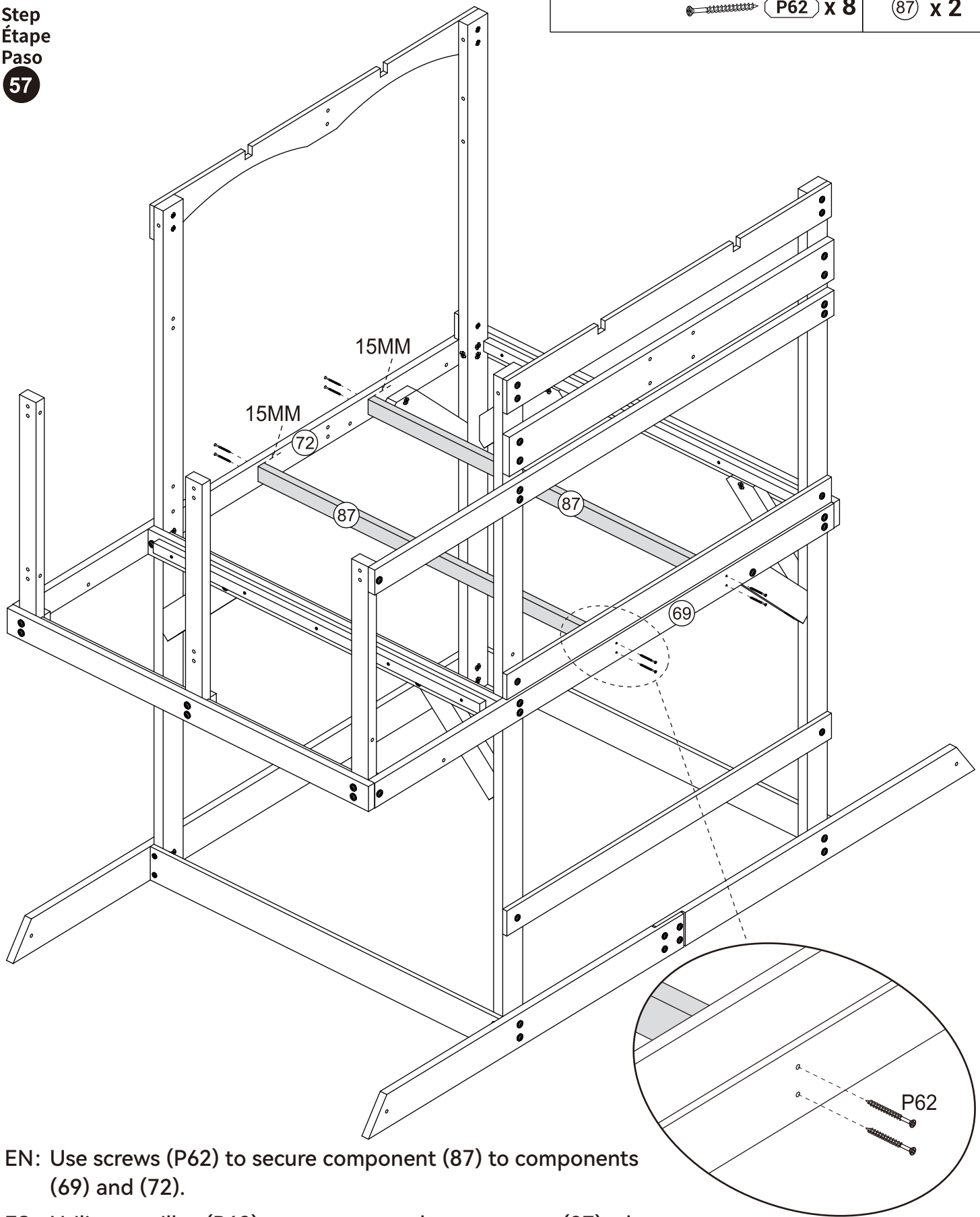

EN: Use screws (P62) to secure component (87) to components (69) and (72).

ES: Utilice tornillos (P62) para asegurar el componente (87) a los componentes (69) y (72).

Step
Étape
Paso
58

ZD6 x 2	90 x 1
ZD8 x 2	
LZS6 x 2	
LZS8 x 2	
Z6-48 x 2	
Z8-58 x 2	

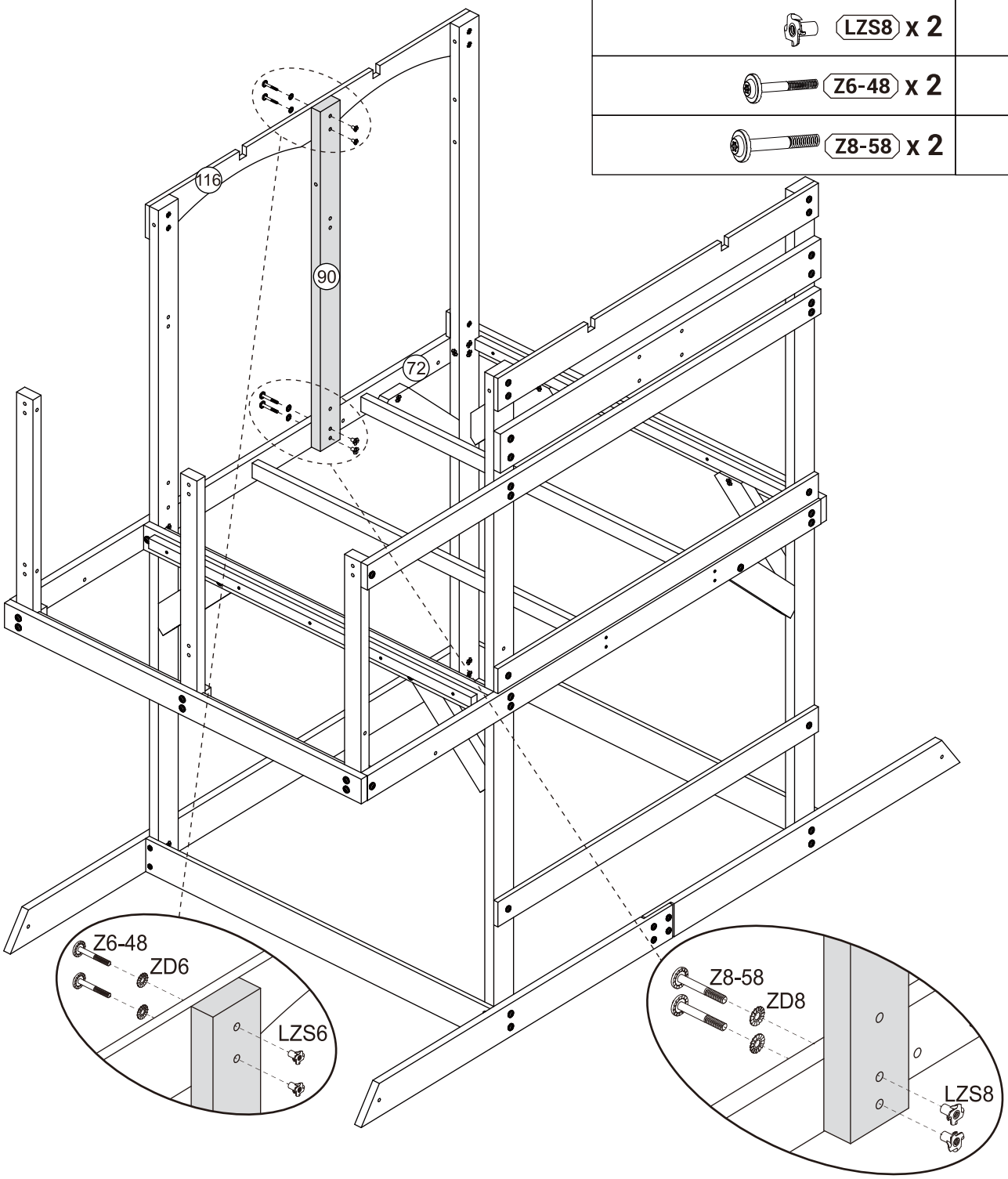

EN: • Use screws (Z8-58), washers (ZD8), and nuts (LZS8) to secure component (90) to component (72).
• Use screws (Z6-48), washers (ZD6), and nuts (LZS6) to secure component (90) to component (116).

ES: • Utilice tornillos (Z8-58), arandelas (ZD8) y tuercas (LZS8) para fijar el componente (90) al componente (72).
• Utilice tornillos (Z6-48), arandelas (ZD6) y tuercas (LZS6) para fijar el componente (90) al componente (116).

Step
Étape
Paso
59

P35 x 8	91 x 2

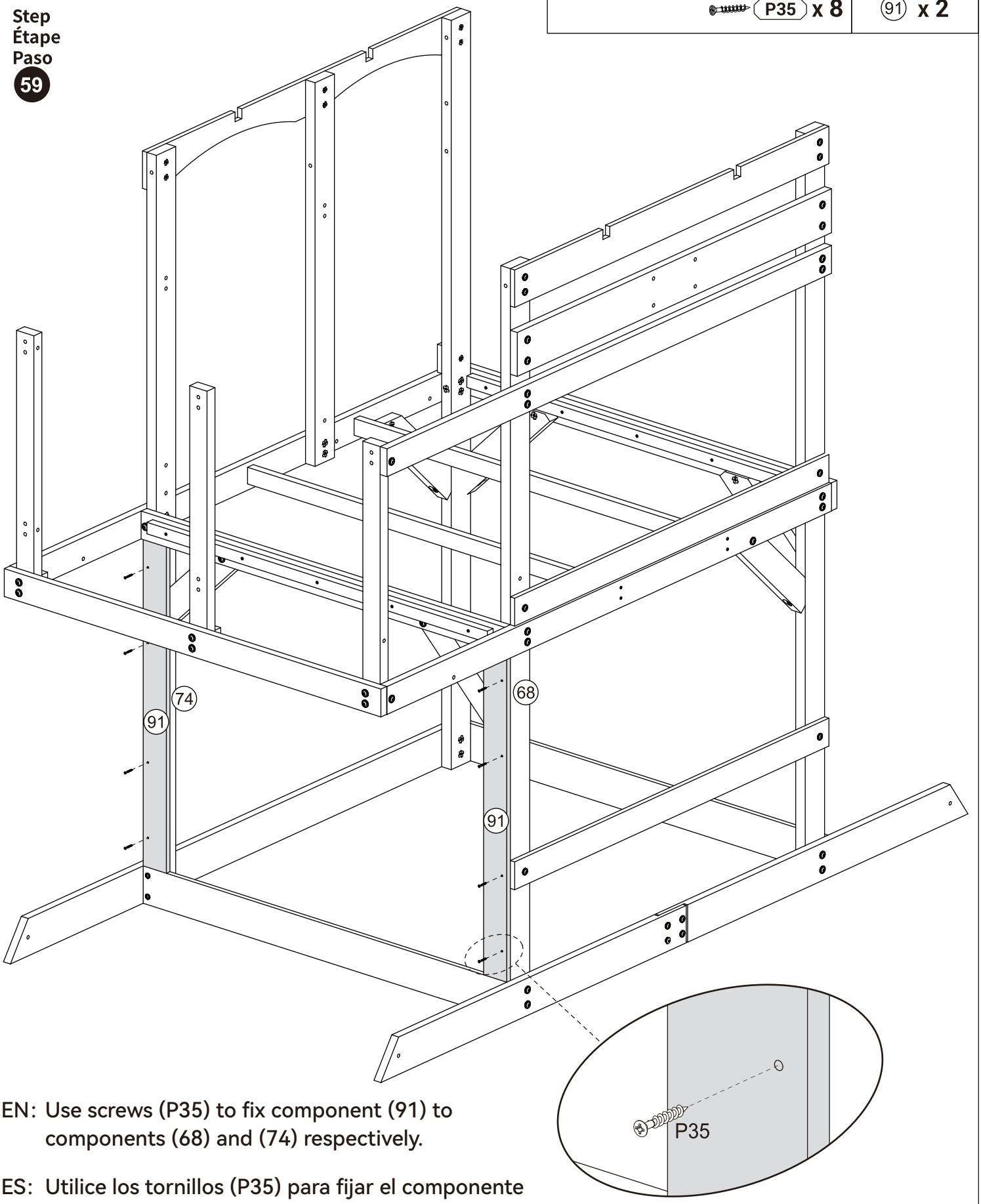

EN: Use screws (P35) to fix component (91) to components (68) and (74) respectively.

ES: Utilice los tornillos (P35) para fijar el componente (91) a los componentes (68) y (74) respectivamente.

Step
Étape
Paso
60

ZD8 x 2	79 x 2
LZS8 x 2	
ZJ6-62 x 2	
Z8-58 x 2	

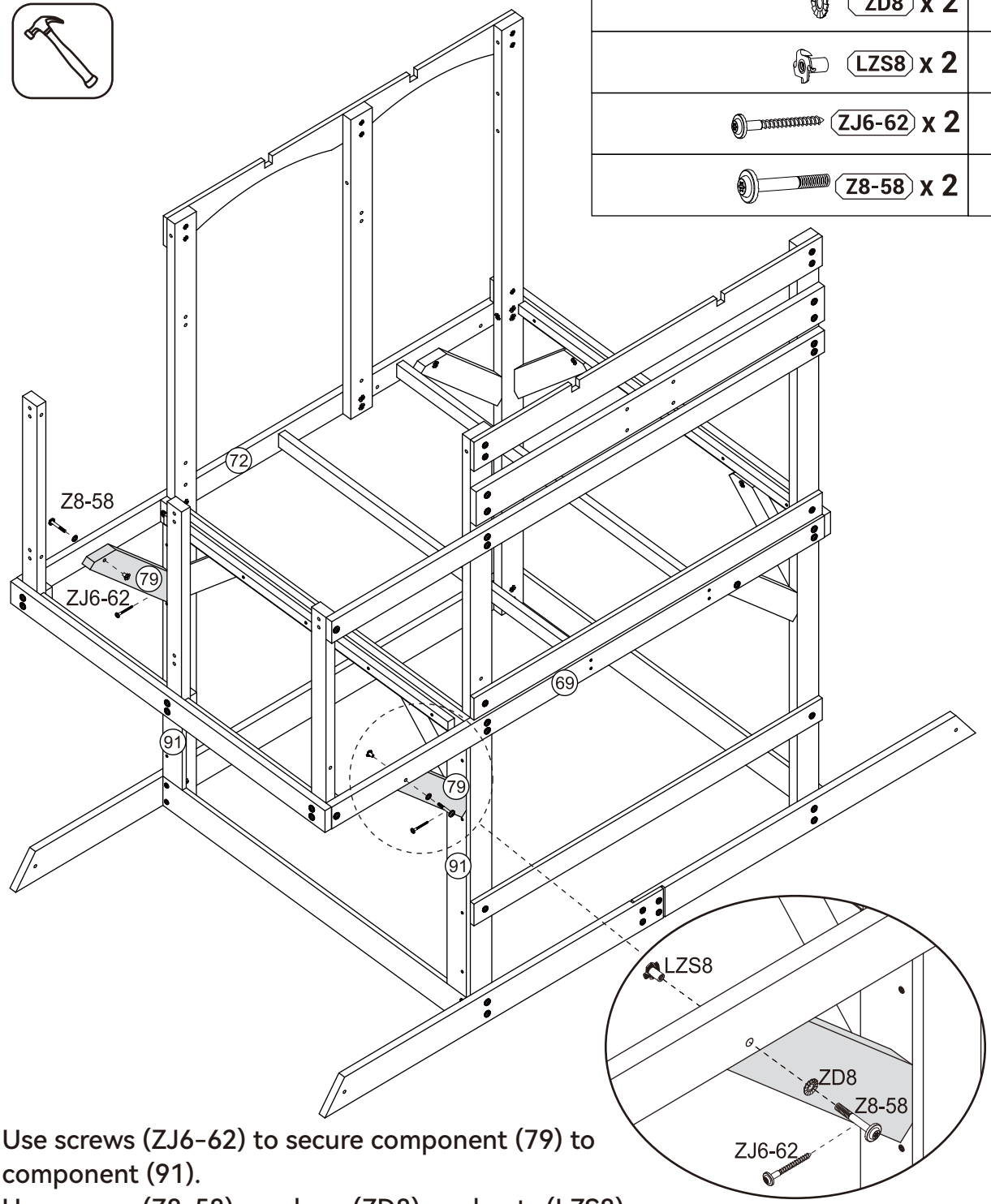

EN:
- Use screws (ZJ6-62) to secure component (79) to component (91).
- Use screws (Z8-58), washers (ZD8), and nuts (LZS8) to secure component (79) to component (69).
- Use screws (Z8-58), washers (ZD8), and nuts (LZS8) to secure component (79) to component (72).

ES:
- Utilice tornillos (ZJ6-62) para fijar el componente (79) al componente (91).
- Utilice tornillos (Z8-58), arandelas (ZD8) y tuercas (LZS8) para fijar el componente (79) al componente (69).
- Utilice tornillos (Z8-58), arandelas (ZD8) y tuercas (LZS8) para fijar el componente (79) al componente (72).

Step
Étape
Paso
61

P35 x 8 | 91 x 2

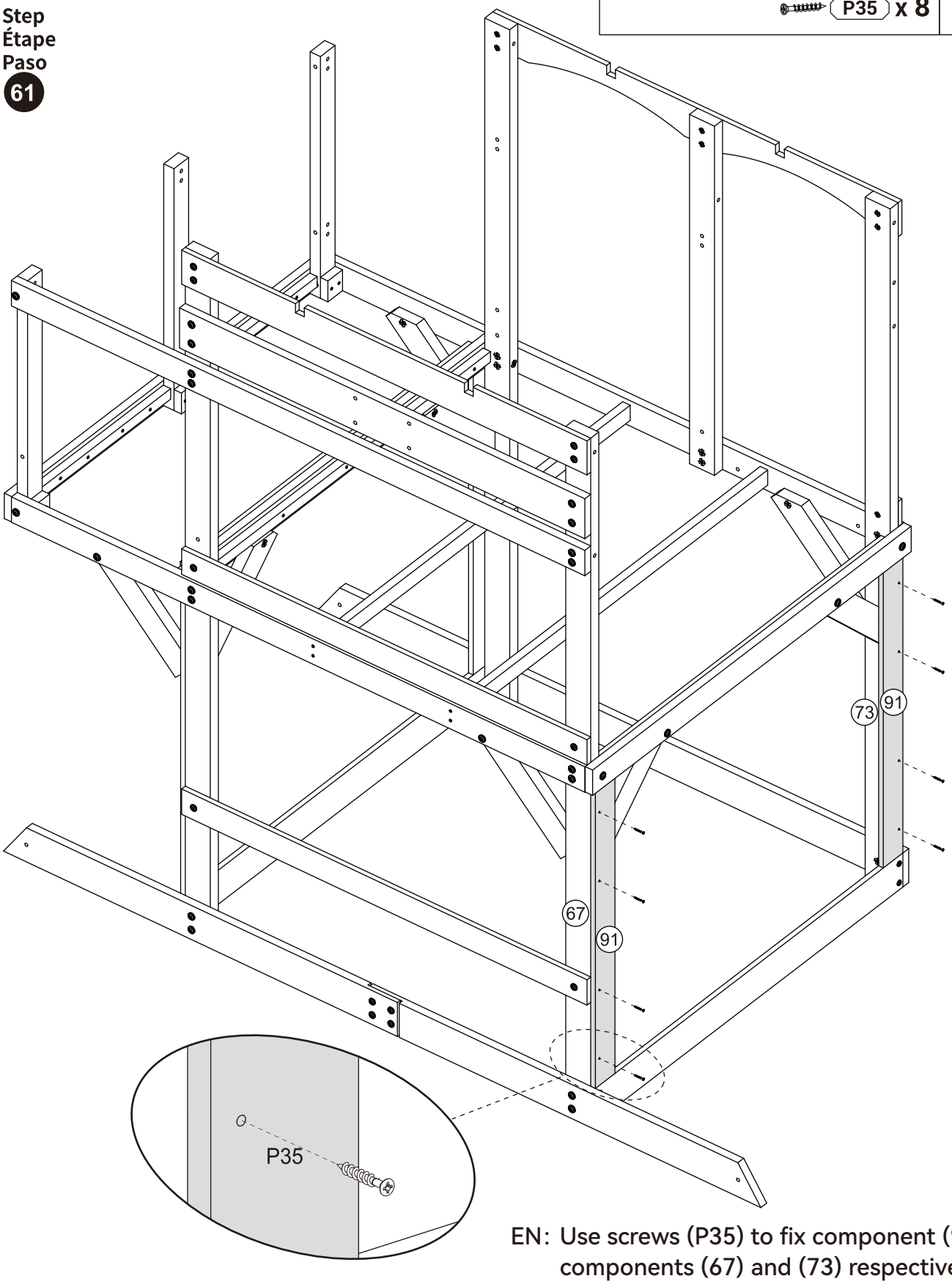

EN: Use screws (P35) to fix component (91) to components (67) and (73) respectively.

ES: Utilice los tornillos (P35) para fijar el componente (91) a los componentes (67) y (73) respectivamente.

Step
Étape
Paso
62

ZD8 x 3	92 x 3
LZS8 x 3	
ZJ6-62 x 3	
Z8-58 x 3	

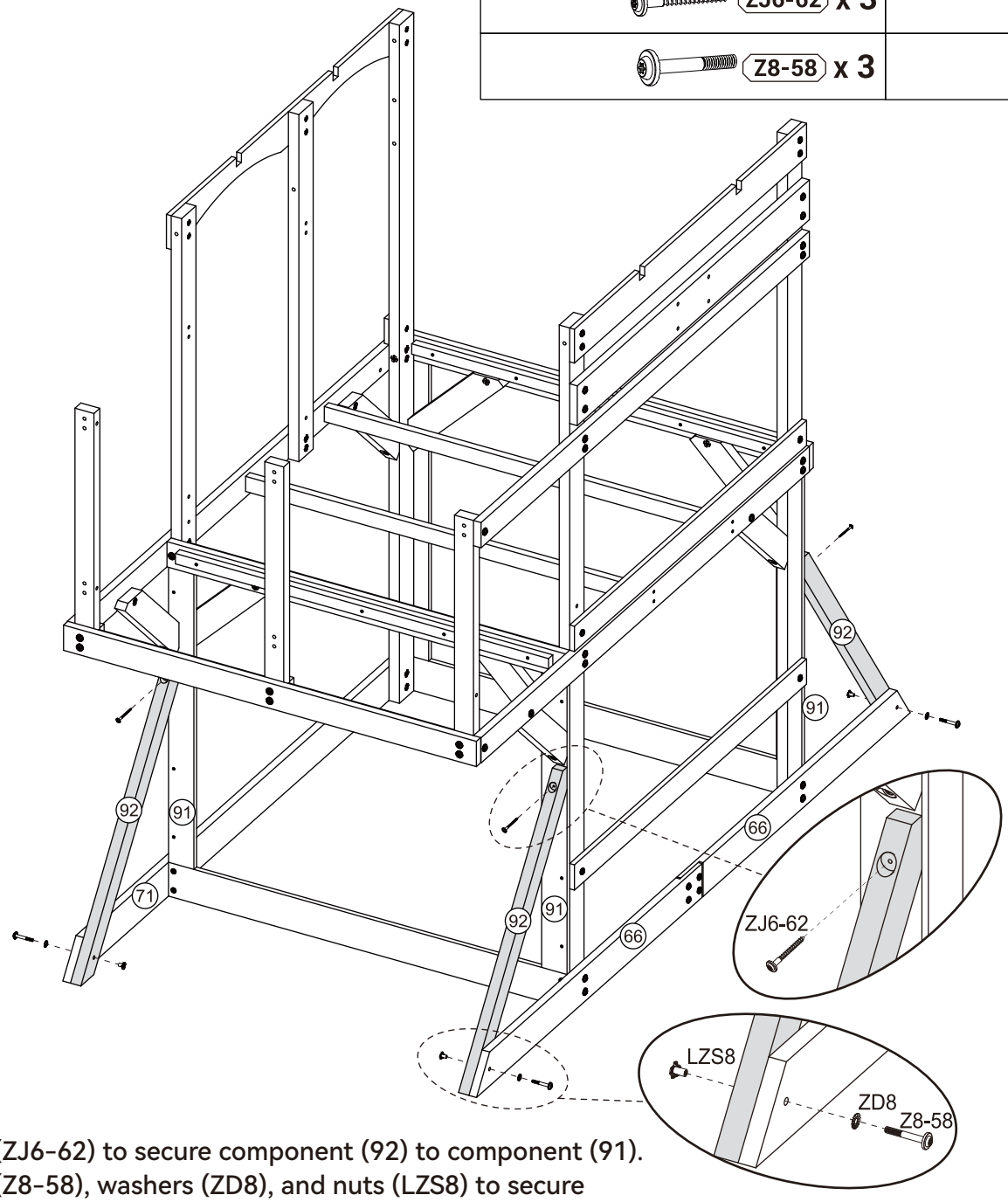

EN:
- Use screws (ZJ6-62) to secure component (92) to component (91).
- Use screws (Z8-58), washers (ZD8), and nuts (LZS8) to secure component (92) to component (66).
- Use screws (Z8-58), washers (ZD8), and nuts (LZS8) to secure component (92) to component (71).

ES:
- Utilice tornillos (ZJ6-62) para fijar el componente (92) al componente (91).
- Utilice tornillos (Z8-58), arandelas (ZD8) y tuercas (LZS8) para fijar el componente (92) al componente (66).
- Utilice tornillos (Z8-58), arandelas (ZD8) y tuercas (LZS8) para fijar el componente (92) al componente (71).

Step
Étape
Paso
63

P35 x 43	94 x 3
	95 x 8
	96 x 1

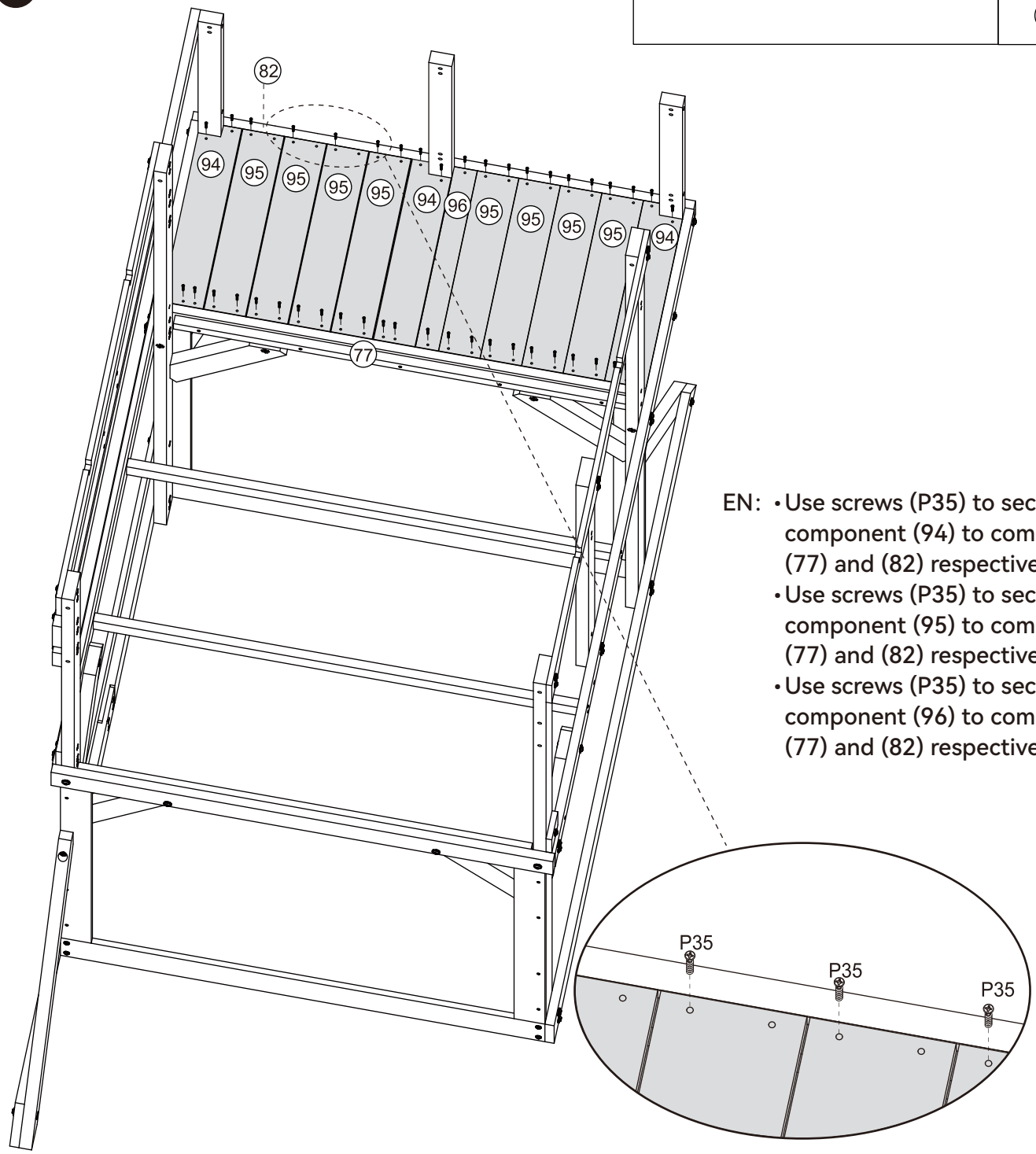

EN:
- Use screws (P35) to secure component (94) to components (77) and (82) respectively.
- Use screws (P35) to secure component (95) to components (77) and (82) respectively.
- Use screws (P35) to secure component (96) to components (77) and (82) respectively.

ES:
- Utilice los tornillos (P35) para fijar el componente (94) a los componentes (77) y (82), respectivamente.
- Utilice los tornillos (P35) para fijar el componente (95) a los componentes (77) y (82), respectivamente.
- Utilice los tornillos (P35) para fijar el componente (96) a los componentes (77) y (82), respectivamente.

Step
Étape
Paso
64

P35 x 66	99 x 1
	100 x 9
	101 x 1
	102 x 1

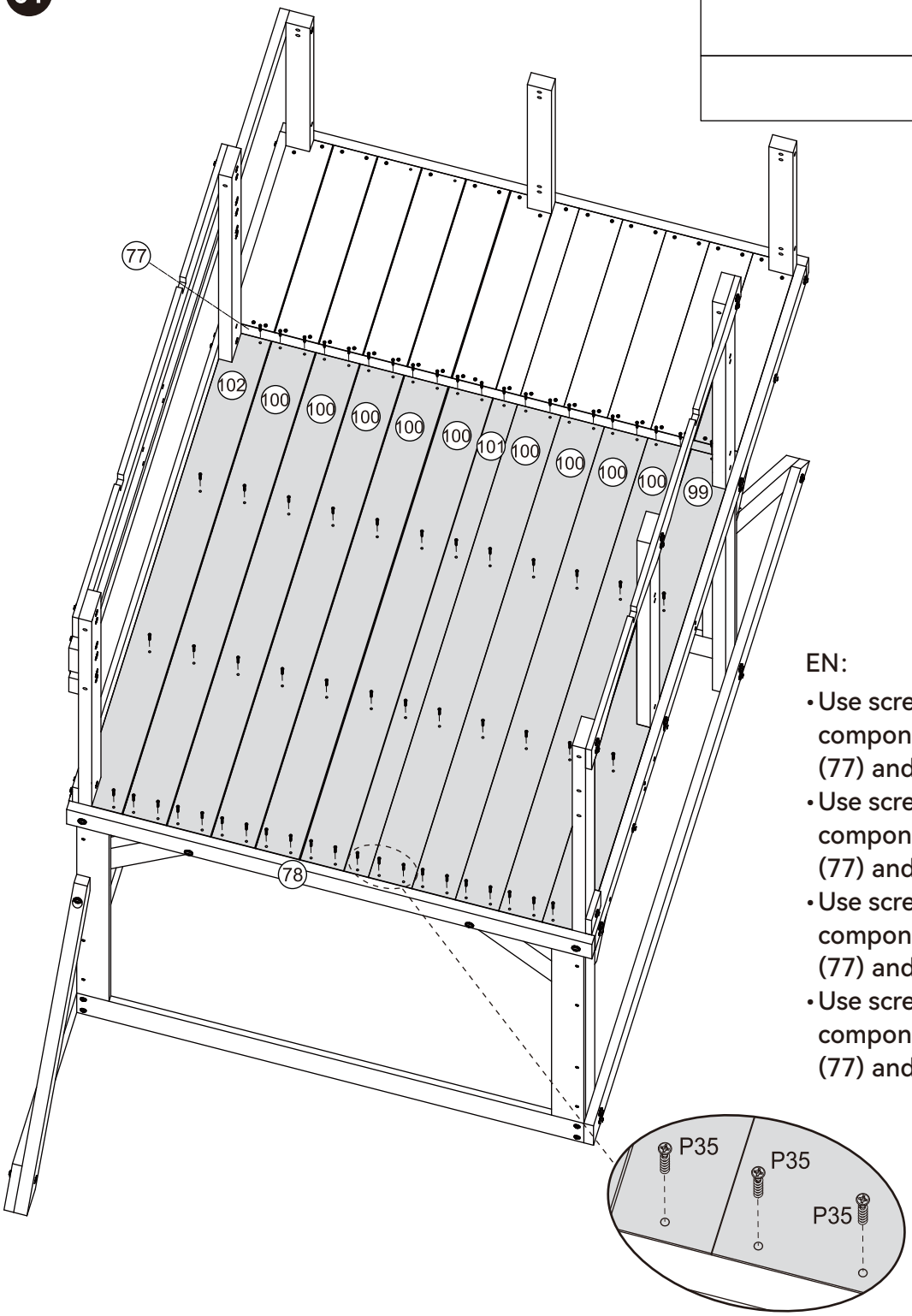

EN:

- Use screws (P35) to secure component (99) to components (77) and (78) respectively.
- Use screws (P35) to secure component (100) to components (77) and (78) respectively.
- Use screws (P35) to secure component (101) to components (77) and (78) respectively.
- Use screws (P35) to secure component (102) to components (77) and (78) respectively.

ES:

- Utilice los tornillos (P35) para fijar el componente (99) a los componentes (77) y (78), respectivamente.
- Utilice los tornillos (P35) para fijar el componente (100) a los componentes (77) y (78), respectivamente.
- Utilice los tornillos (P35) para fijar el componente (101) a los componentes (77) y (78), respectivamente.
- Utilice los tornillos (P35) para fijar el componente (102) a los componentes (77) y (78), respectivamente.

Step
Étape
Paso
65

ZD6 x 3	103 x 1
ZD8 x 1	107 x 1
LZS6 x 3	
LZS8 x 1	
Z6-48 x 3	
Z8-76 x 1	

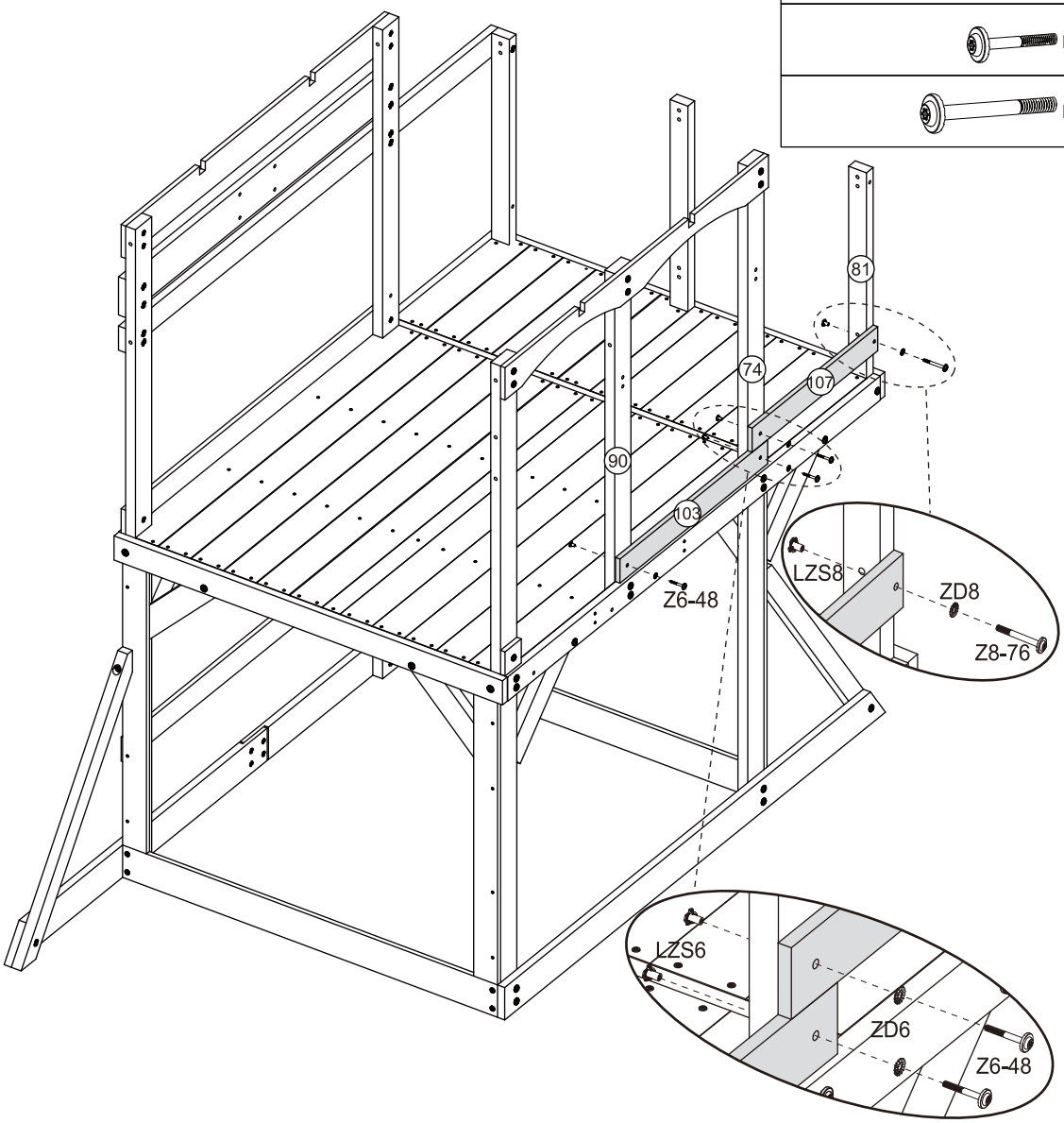

EN:
- Use screws (Z8-76), washers (ZD8), and nuts (LZS8) to secure component (107) to component (81).
- Use screws (Z6-48), washers (ZD6), and nuts (LZS6) to secure component (107) to component (74).
- Use screws (Z6-48), washers (ZD6), and nuts (LZS6) to secure component (103) to components (74) and (90).

ES:
- Utilice tornillos (Z8-76), arandelas (ZD8) y tuercas (LZS8) para fijar el componente (107) al componente (81).
- Utilice tornillos (Z6-48), arandelas (ZD6) y tuercas (LZS6) para fijar el componente (107) al componente (74).
- Utilice tornillos (Z6-48), arandelas (ZD6) y tuercas (LZS6) para fijar el componente (103) a los componentes (74) y (90).

Step
Étape
Paso
66

ZD6 x 5	107 x 1
ZD8 x 1	108 x 1
LZS6 x 5	
LZS8 x 1	
Z6-48 x 5	
Z8-76 x 1	

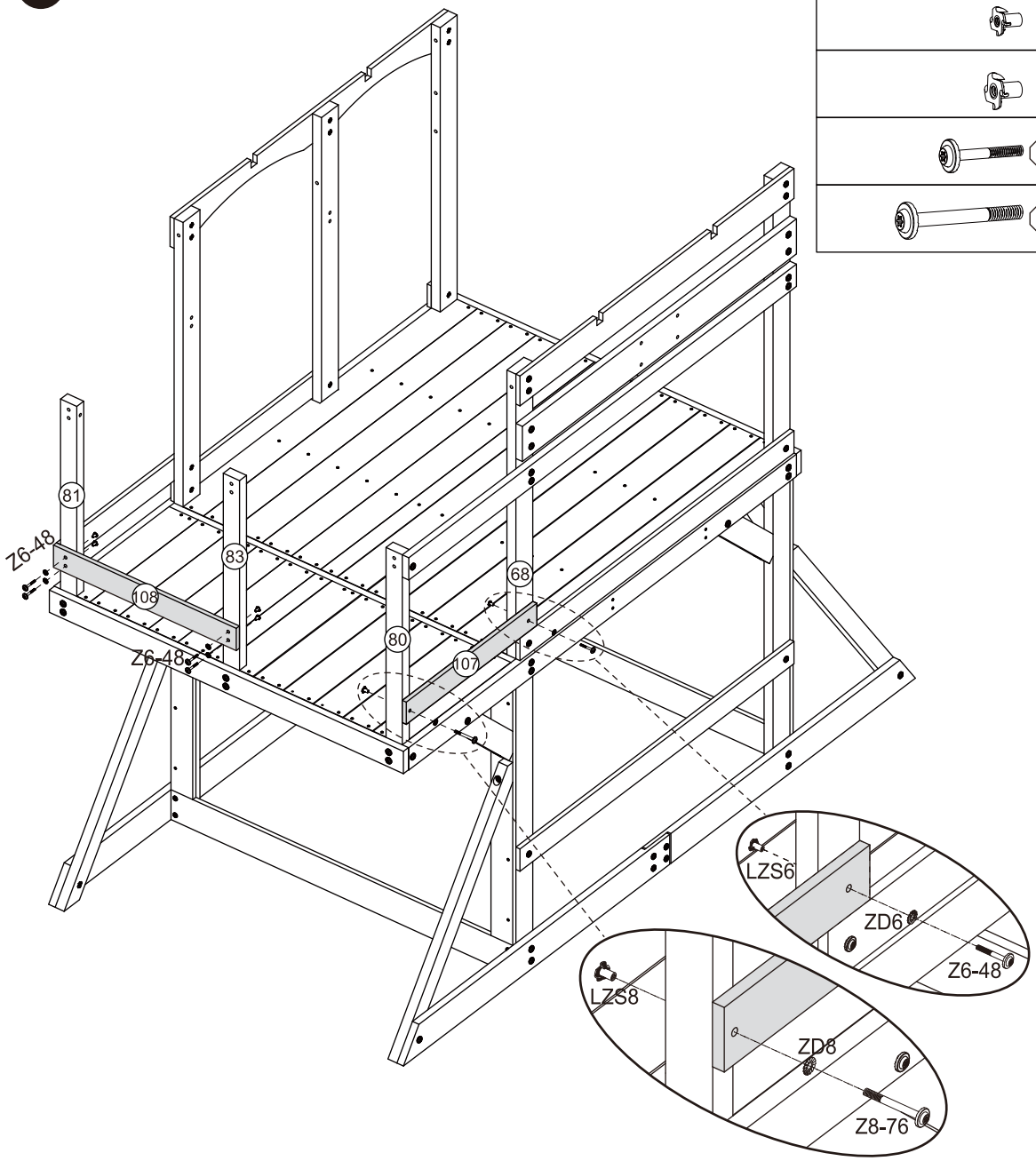

EN:
- Use screws (Z8-76), washers (ZD8), and nuts (LZS8) to secure component (107) to component (80).
- Use screws (Z6-48), washers (ZD6), and nuts (LZS6) to secure component (107) to component (68).
- Use screws (Z6-48), washers (ZD6), and nuts (LZS6) to secure component (108) to components (81) and (83).

ES:
- Utilice tornillos (Z8-76), arandelas (ZD8) y tuercas (LZS8) para fijar el componente (107) al componente (80).
- Utilice tornillos (Z6-48), arandelas (ZD6) y tuercas (LZS6) para fijar el componente (107) al componente (68).
- Utilice tornillos (Z6-48), arandelas (ZD6) y tuercas (LZS6) para fijar el componente (108) a los componentes (81) y (83).

Step
Étape
Paso
67

EN:

- Use screws (Z8-86), washers (ZD8), and nuts (LZS8) to secure component (109) to component (81).
- Use screws (Z8-58), washers (ZD8), and nuts (LZS8) to secure component (109) to components (74) and (90).
- Use screws (Z8-58), washers (ZD8), and nuts (LZS8) to secure component (110) to components (80), (81), and (83).

ZD8 x 11	109 x 1
LZS8 x 11	110 x 1
Z8-58 x 10	
Z8-86 x 1	

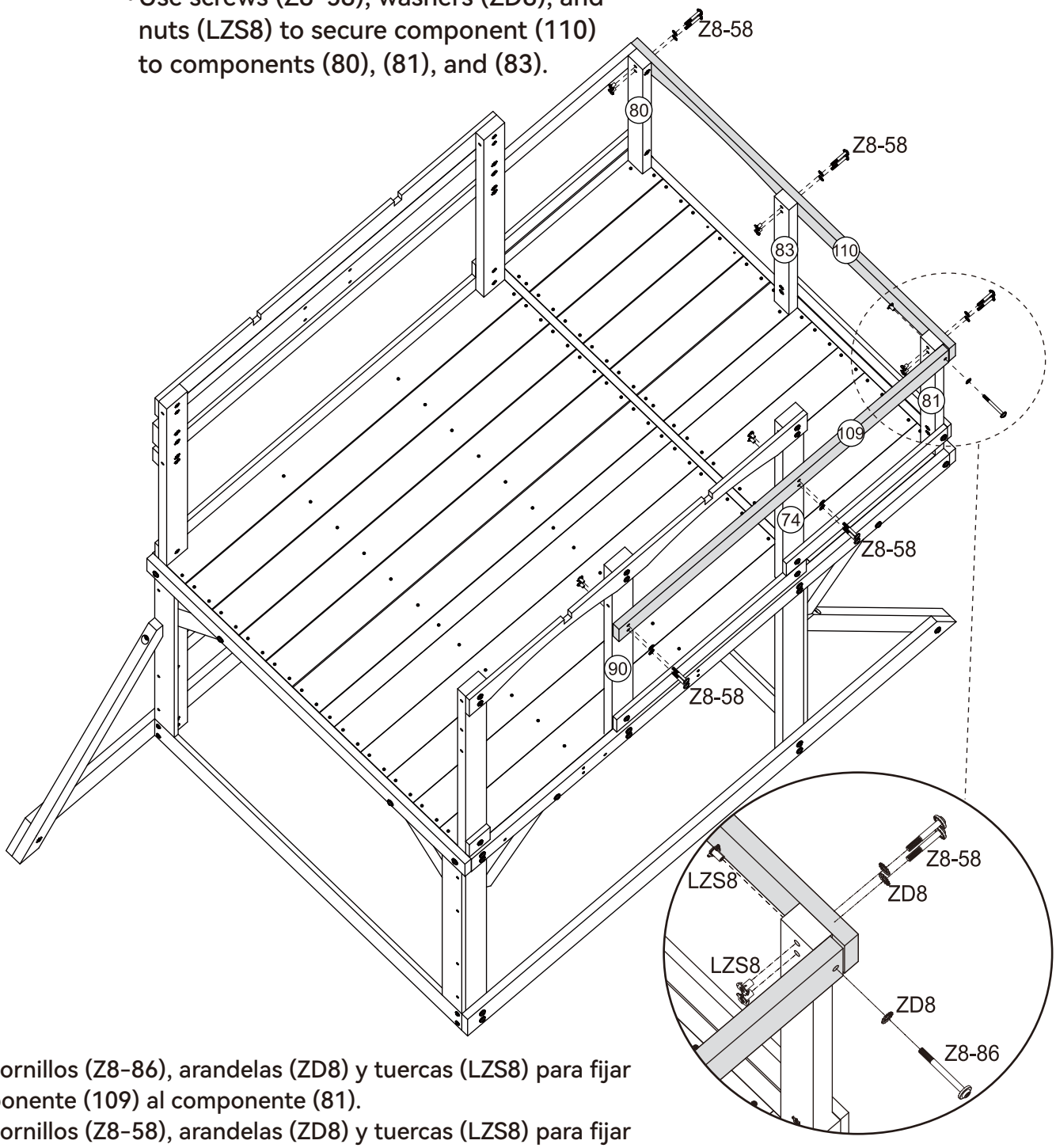

ES:

- Utilice tornillos (Z8-86), arandelas (ZD8) y tuercas (LZS8) para fijar el componente (109) al componente (81).
- Utilice tornillos (Z8-58), arandelas (ZD8) y tuercas (LZS8) para fijar el componente (109) a los componentes (74) y (90).
- Utilice tornillos (Z8-58), arandelas (ZD8) y tuercas (LZS8) para fijar el componente (110) a los componentes (80), (81) y (83).

Step
Étape
Paso
68

ZD6 x 2	118 x 1
ZD8 x 2	121 x 1
LZS6 x 2	124 x 1
LZS8 x 2	
Z6-38 x 2	
Z8-98 x 2	

EN:
- Use screws (Z8-98), washers (ZD8), and nuts (LZS8) to secure component (118) to components (74) and (68).
- Use screws (Z8-38), washers (ZD8), and nuts (LZS8) to secure components (121) and (124) to component (118).

ES:
- Utilice tornillos (Z8-98), arandelas (ZD8) y tuercas (LZS8) para fijar el componente (118) a los componentes (74) y (68).
- Utilice tornillos (Z8-38), arandelas (ZD8) y tuercas (LZS8) para fijar los componentes (121) y (124) al componente (118).

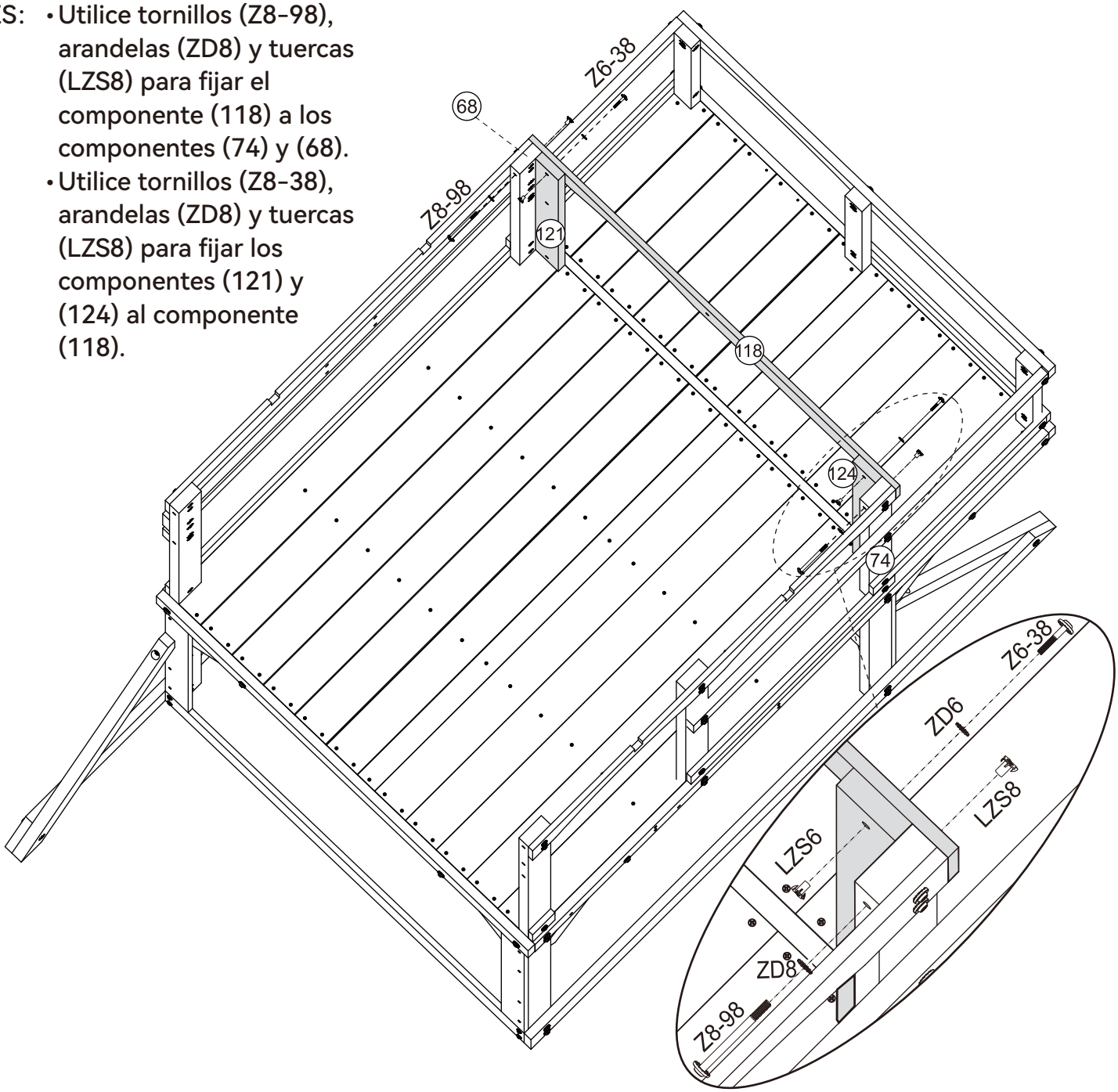

Step
Étape
Paso
69

EN:
- Use screws (p35) to secure component (129) to component (100).
- Use screws (Z6-28), washers (ZD6), and nuts (LZS6) to secure component (129) to component (118).

ZD6 x 1	129 x 1
LZS6 x 1	
P35 x 2	
Z6-28 x 1	

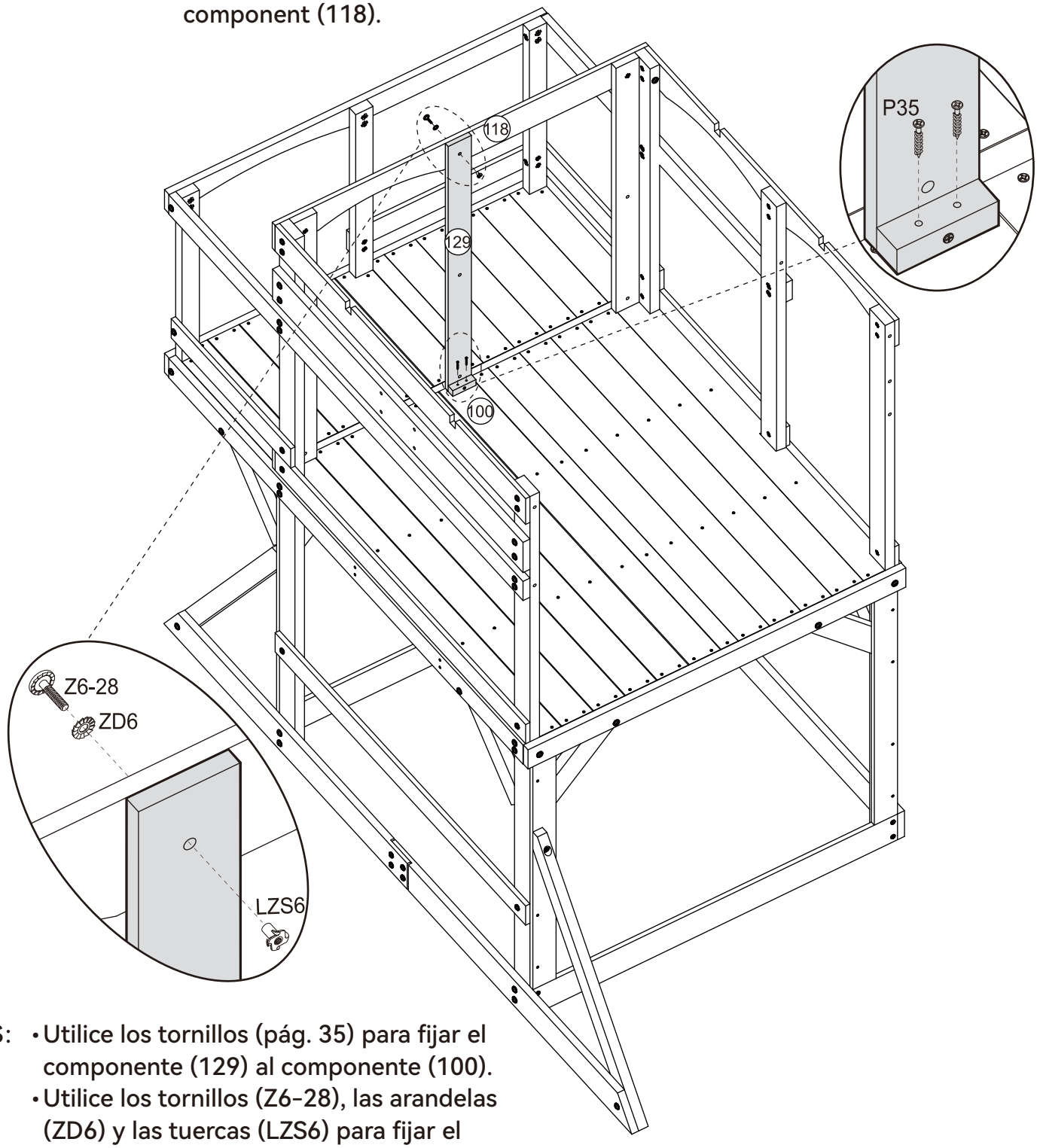

ES:
- Utilice los tornillos (pág. 35) para fijar el componente (129) al componente (100).
- Utilice los tornillos (Z6-28), las arandelas (ZD6) y las tuercas (LZS6) para fijar el componente (129) al componente (118).

Step
Étape
Paso
70

ZD6 x 6	104 x 1
LZS6 x 6	105 x 1
P35 x 8	113 x 1
Z6-28 x 2	114 x 1
Z6-38 x 4	

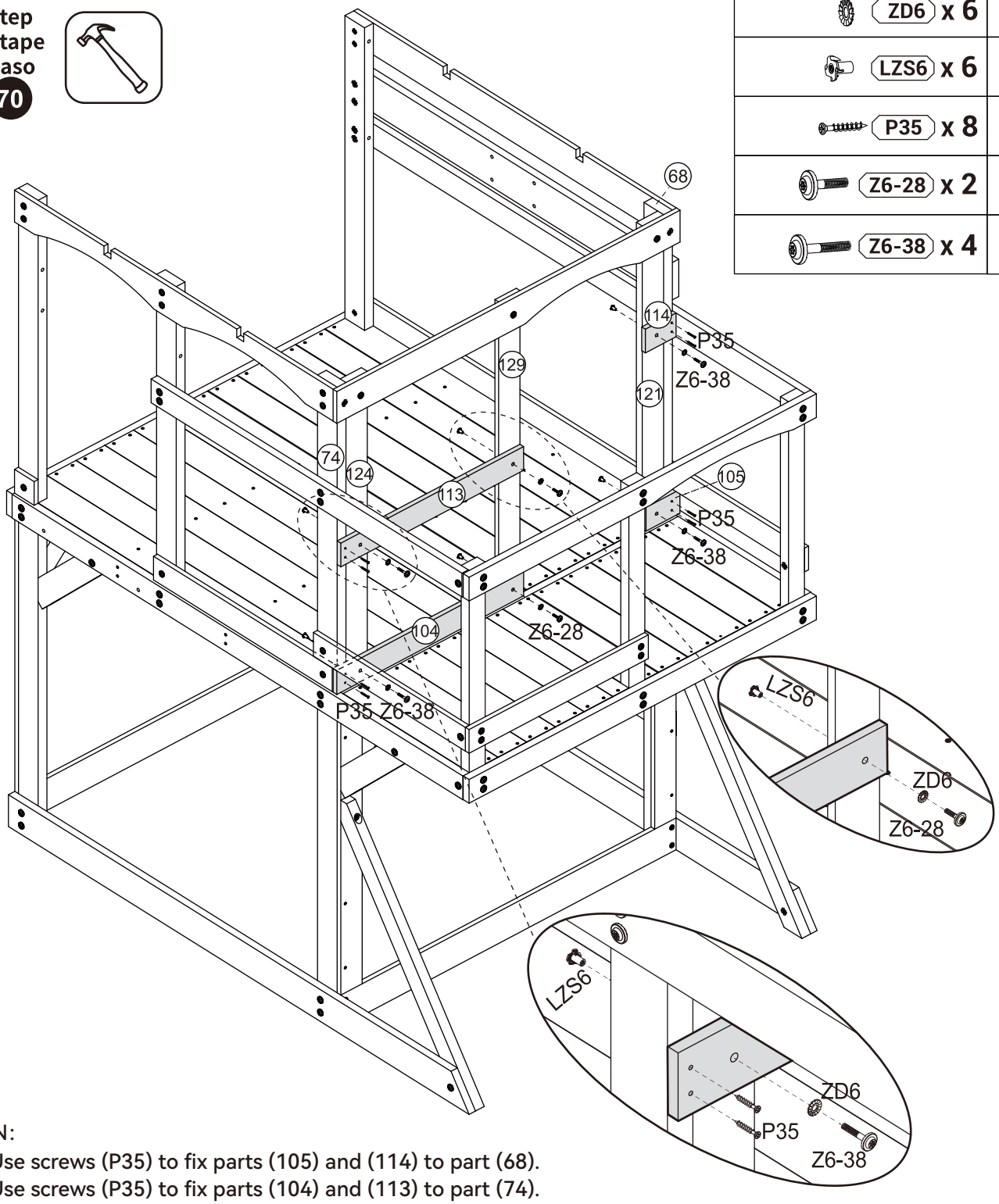

EN:

- Use screws (P35) to fix parts (105) and (114) to part (68).
- Use screws (P35) to fix parts (104) and (113) to part (74).
- Use screws (Z6-38), washers (ZD6), and nuts (LZS6) to fix parts (104) and (113) to part (124).
- Use screws (Z6-38), washers (ZD6), and nuts (LZS6) to fix parts (105) and (114) to part (121).
- Use screws (Z6-28), washers (ZD6), and nuts (LZS6) to fix parts (104) and (113) to part (129).

ES:

- Utilice los tornillos (P35) para fijar las piezas (105) y (114) a la pieza (68).
- Utilice los tornillos (P35) para fijar las piezas (104) y (113) a la pieza (74).
- Utilice los tornillos (Z6-38), las arandelas (ZD6) y las tuercas (LZS6) para fijar las piezas (104) y (113) a la pieza (124).
- Utilice los tornillos (Z6-38), las arandelas (ZD6) y las tuercas (LZS6) para fijar las piezas (105) y (114) a la pieza (121).
- Utilice los tornillos (Z6-28), las arandelas (ZD6) y las tuercas (LZS6) para fijar las piezas (104) y (113) a la pieza (129).

Step
Étape
Paso
71

P28 x 42	125 x 2
	126 x 2
	127 x 3
	128 x 3

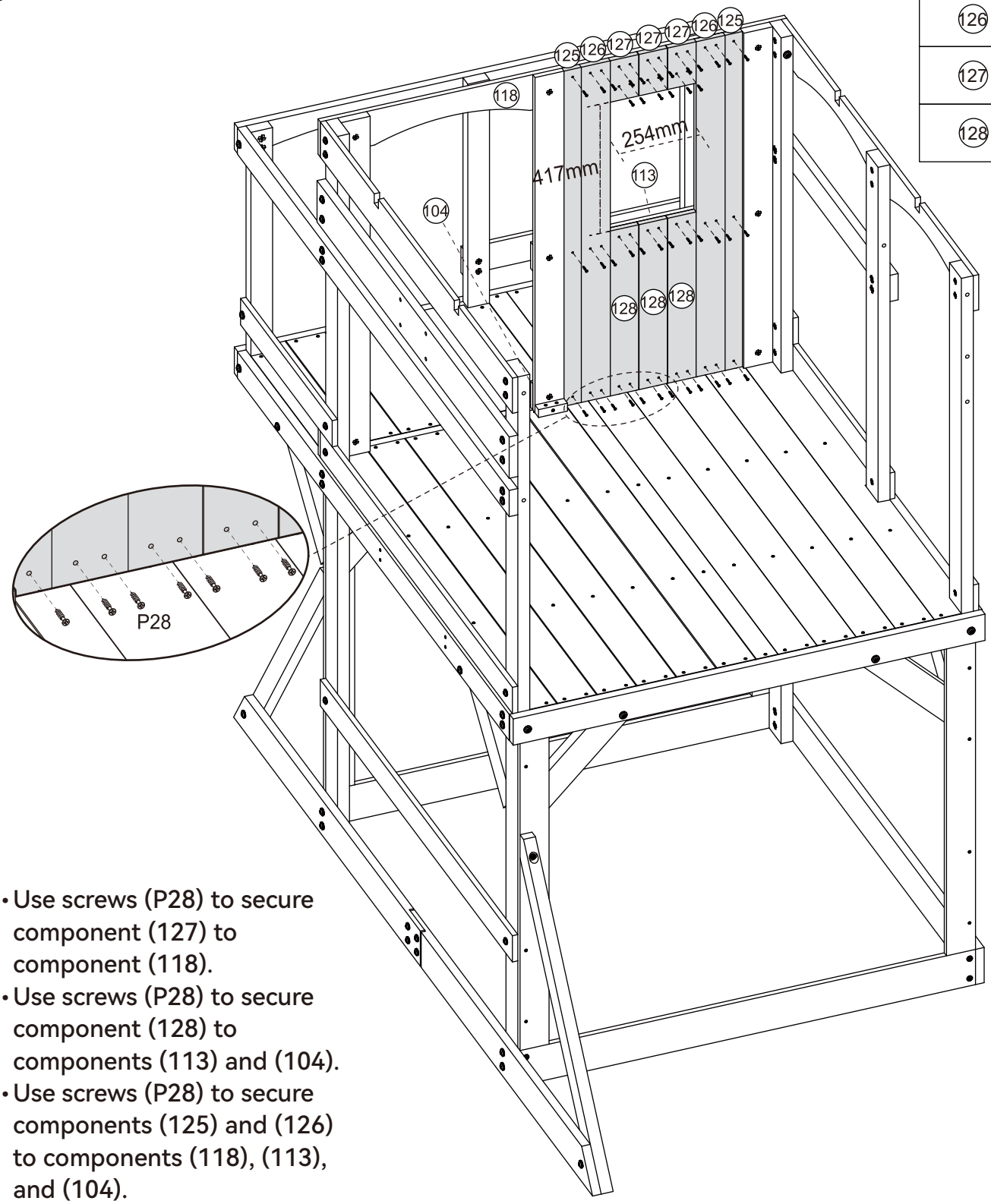

EN:
- Use screws (P28) to secure component (127) to component (118).
- Use screws (P28) to secure component (128) to components (113) and (104).
- Use screws (P28) to secure components (125) and (126) to components (118), (113), and (104).

ES:
- Utilice los tornillos (P28) para fijar el componente (127) al componente (118).
- Utilice los tornillos (P28) para fijar el componente (128) a los componentes (113) y (104).
- Utilice los tornillos (P28) para fijar los componentes (125) y (126) a los componentes (118), (113) y (104).

Step
Étape
Paso
72

TX16 x 6 | SJ0101 x 1

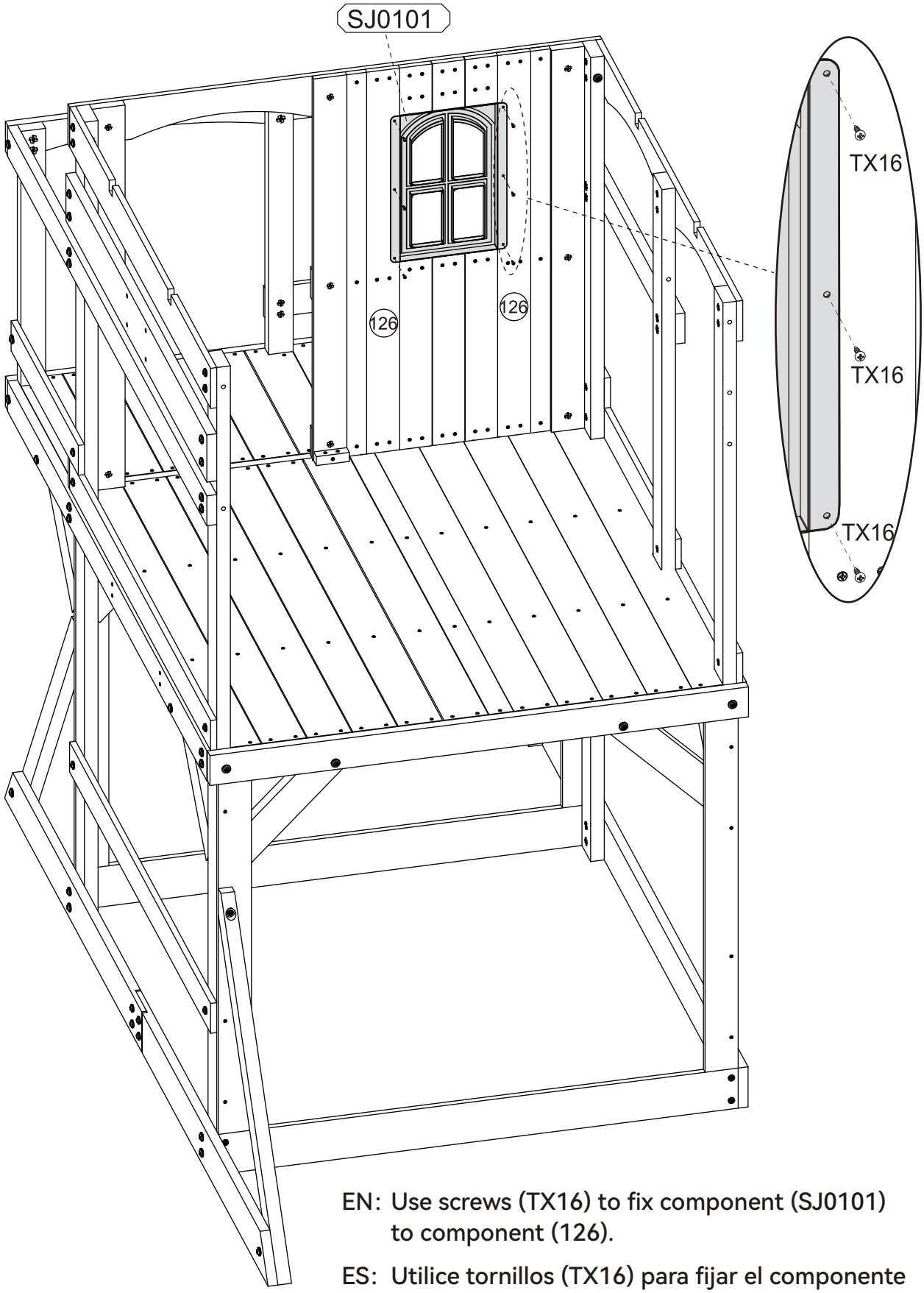

EN: Use screws (TX16) to fix component (SJ0101) to component (126).

ES: Utilice tornillos (TX16) para fijar el componente (SJ0101) al componente (126).

Step
Étape
Paso
73

P28 x 28	120 x 7

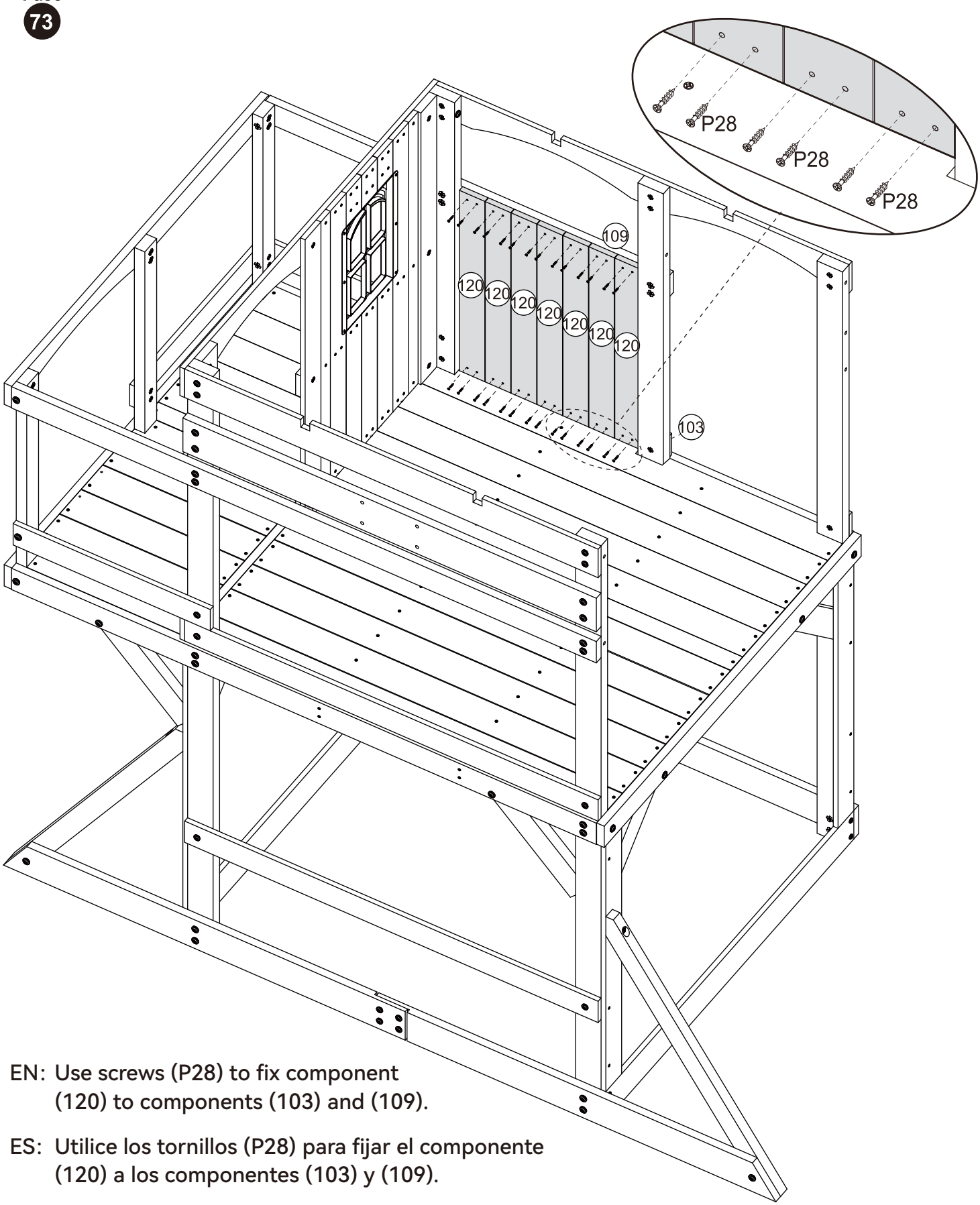

EN: Use screws (P28) to fix component (120) to components (103) and (109).

ES: Utilice los tornillos (P28) para fijar el componente (120) a los componentes (103) y (109).

Step
Étape
Paso
74

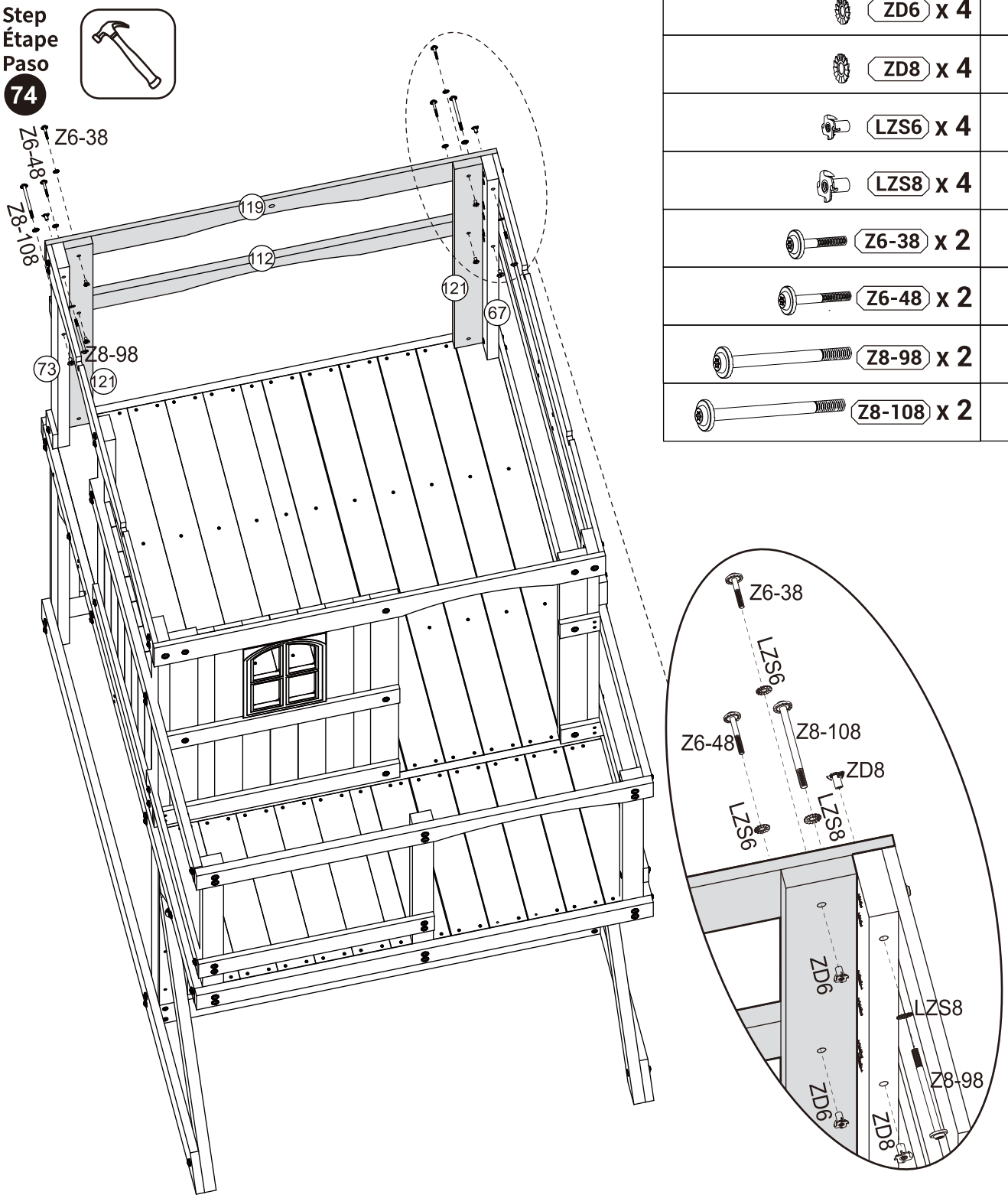

ZD6 x 4	119 x 1
ZD8 x 4	112 x 1
LZS6 x 4	121 x 2
LZS8 x 4	
Z6-38 x 2	
Z6-48 x 2	
Z8-98 x 2	
Z8-108 x 2	

EN: • Use screws (Z6-38), washers (ZD6), and nuts (LZS6) to secure component (121) to component (119).
• Use screws (Z8-98), washers (ZD8), and nuts (LZS8) to secure component (119) to components (67) and (73).
• Use screws (Z6-48), washers (ZD6), and nuts (LZS6) to secure component (121) to component (112).
• Use screws (Z8-108), washers (ZD8), and nuts (LZS8) to secure component (112) to components (67) and (73).

ES: • Utilice tornillos (Z6-38), arandelas (ZD6) y tuercas (LZS6) para fijar el componente (121) al componente (119).
• Utilice tornillos (Z8-98), arandelas (ZD8) y tuercas (LZS8) para fijar el componente (119) a los componentes (67) y (73).
• Utilice tornillos (Z6-48), arandelas (ZD6) y tuercas (LZS6) para fijar el componente (121) al componente (112).
• Utilice tornillos (Z8-108), arandelas (ZD8) y tuercas (LZS8) para fijar el componente (112) a los componentes (67) y (73).

Step
Étape
Paso
75

EN:
- Use screws (P35) to secure component (106) to components (67) and (73) respectively.
- Use screws (Z6-38), washers (ZD6), and nuts (LZS6) to secure component (106) to component (121).

ZD6 x 2	106 x 2
LZS6 x 2	
P35 x 4	
Z6-38 x 2	

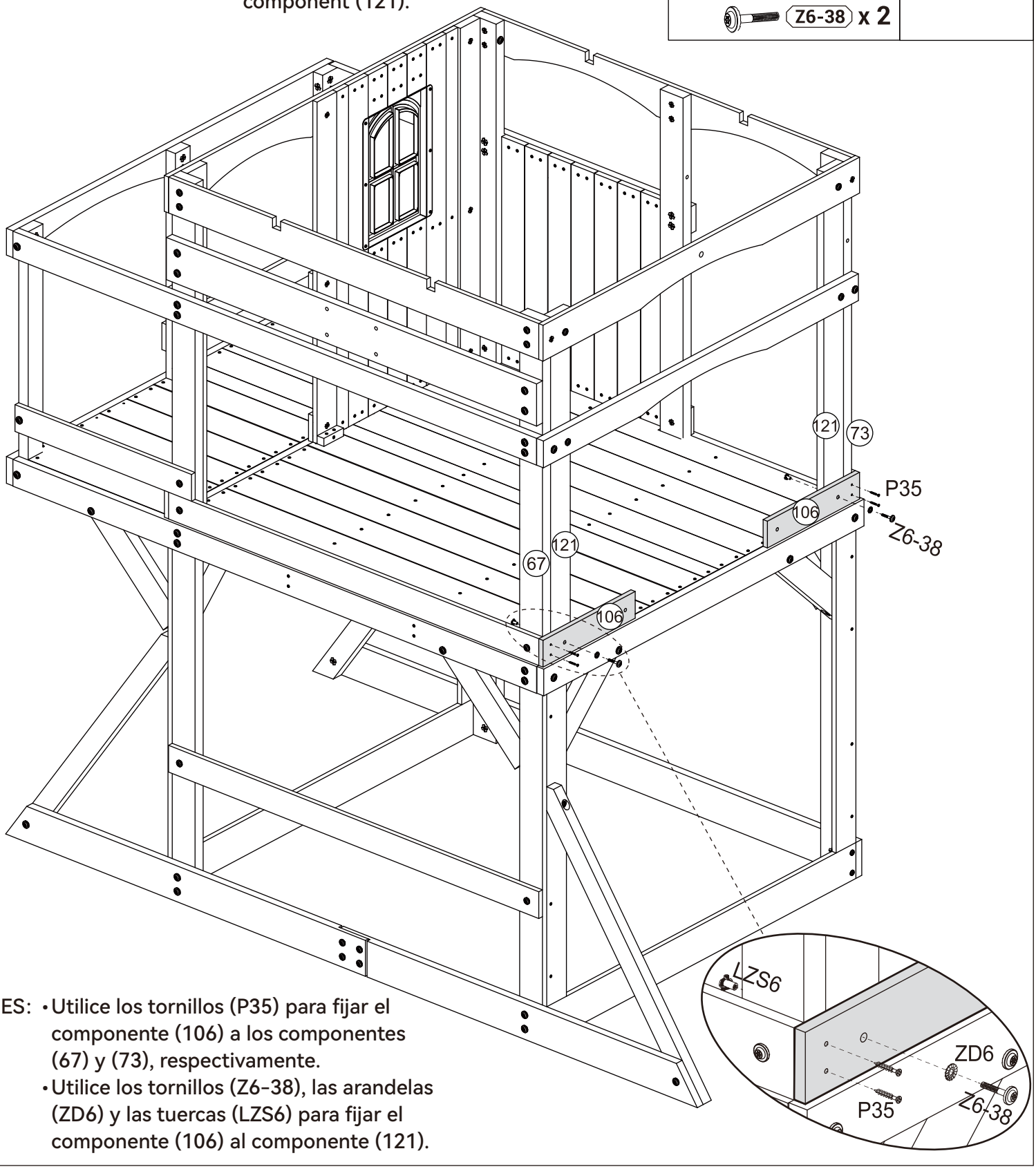

ES:
- Utilice los tornillos (P35) para fijar el componente (106) a los componentes (67) y (73), respectivamente.
- Utilice los tornillos (Z6-38), las arandelas (ZD6) y las tuercas (LZS6) para fijar el componente (106) al componente (121).

Step
Étape
Paso
76

ZD6 x 2	122 x 4
LZS6 x 2	123 x 2
P28 x 28	
P35 x 4	
Z6-28 x 2	

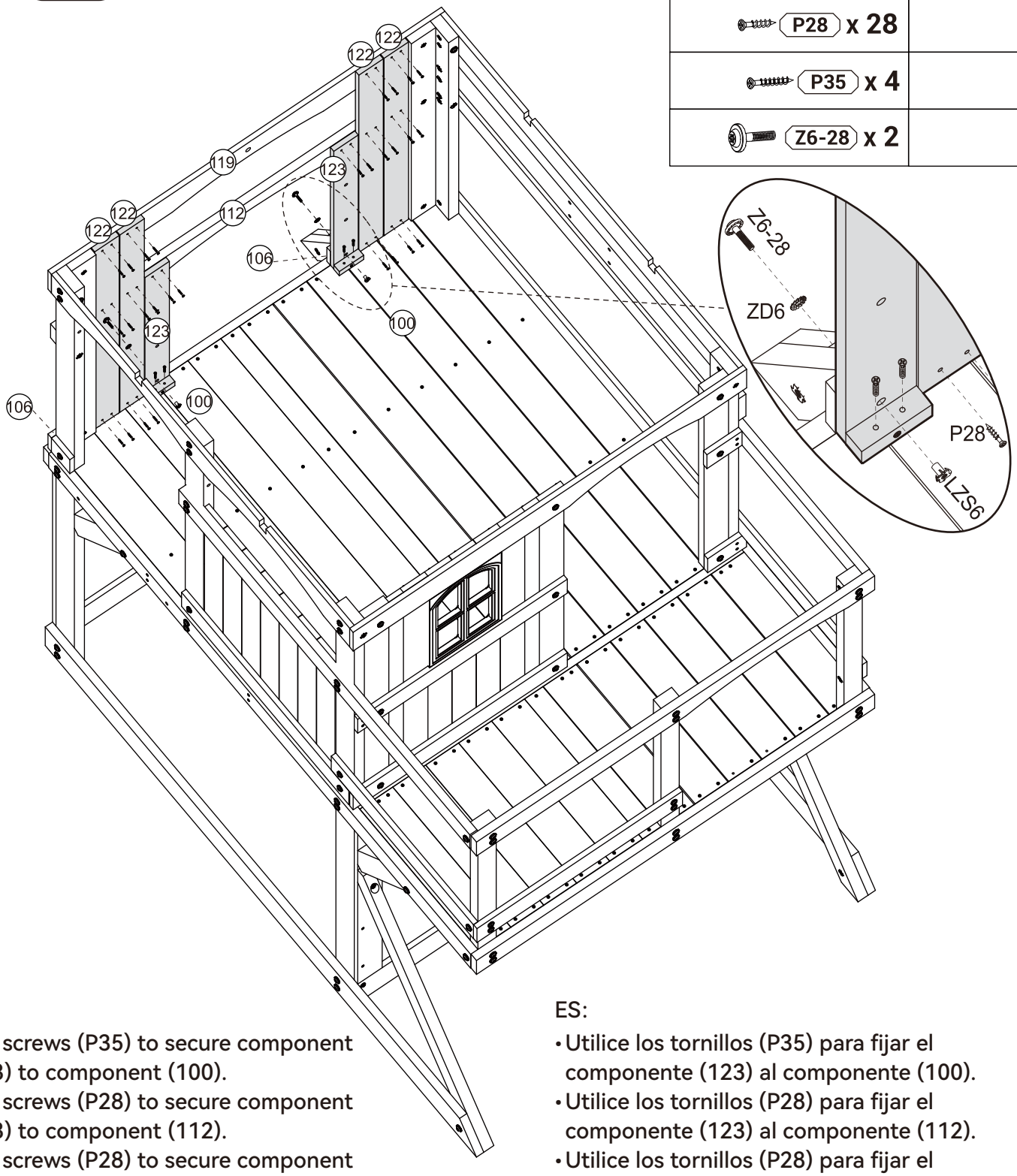

EN:

- Use screws (P35) to secure component (123) to component (100).
- Use screws (P28) to secure component (123) to component (112).
- Use screws (P28) to secure component (122) to components (106), (112), and (119).
- Use screws (Z6-28), washers (ZD6), and nuts (LZS6) to secure component (123) to component (106).

ES:

- Utilice los tornillos (P35) para fijar el componente (123) al componente (100).
- Utilice los tornillos (P28) para fijar el componente (123) al componente (112).
- Utilice los tornillos (P28) para fijar el componente (122) a los componentes (106), (112) y (119).
- Utilice los tornillos (Z6-28), las arandelas (ZD6) y las tuercas (LZS6) para fijar el componente (123) al componente (106).

Step
Étape
Paso
77

LZT6 x 4	SJ1402 x 2
LZD6 x 4	
LZS6 x 4	
Z6-23 x 4	

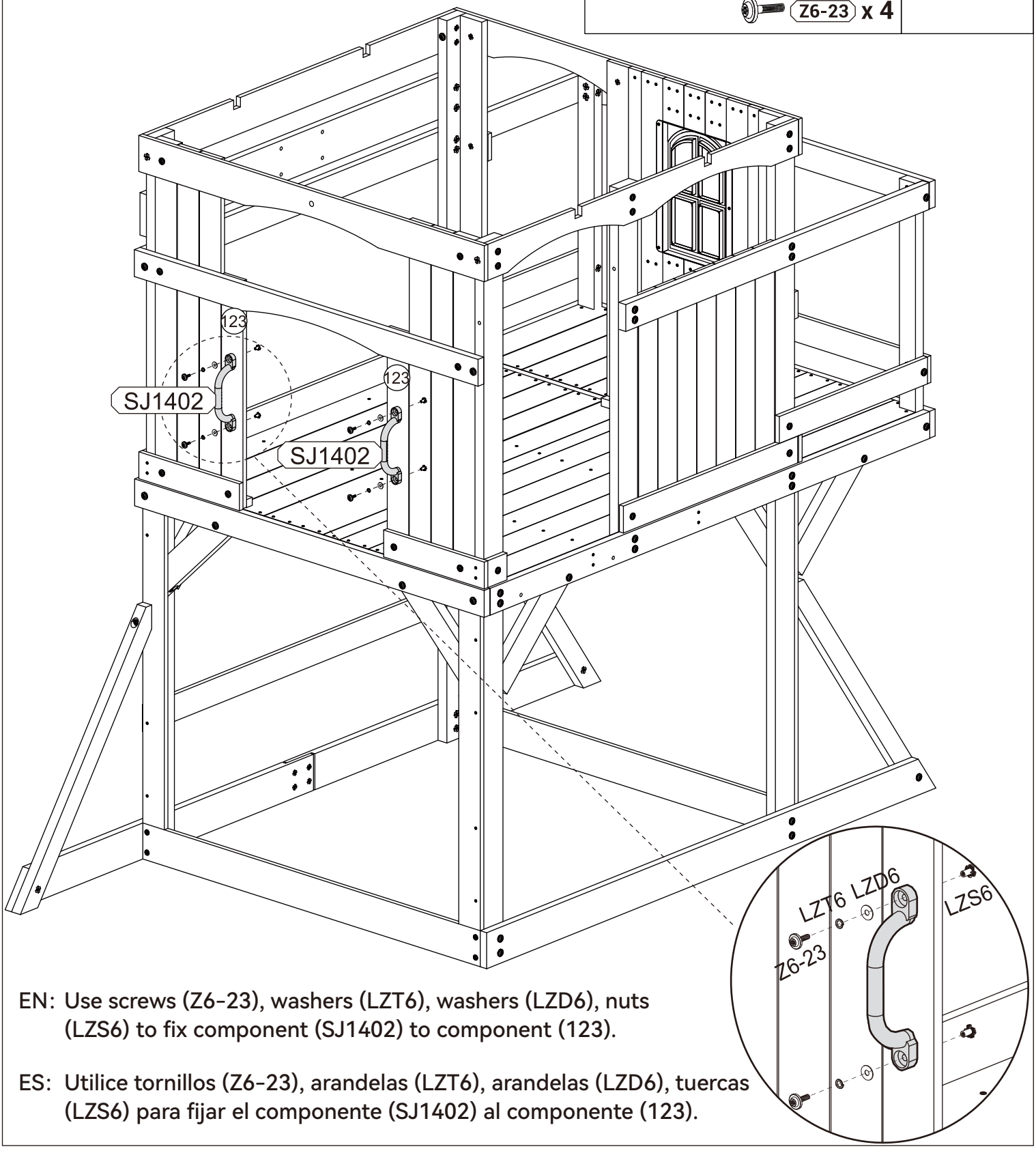

EN: Use screws (Z6-23), washers (LZT6), washers (LZD6), nuts (LZS6) to fix component (SJ1402) to component (123).

ES: Utilice tornillos (Z6-23), arandelas (LZT6), arandelas (LZD6), tuercas (LZS6) para fijar el componente (SJ1402) al componente (123).

Step
Étape
Paso
78

P28 x 56	120 x 14

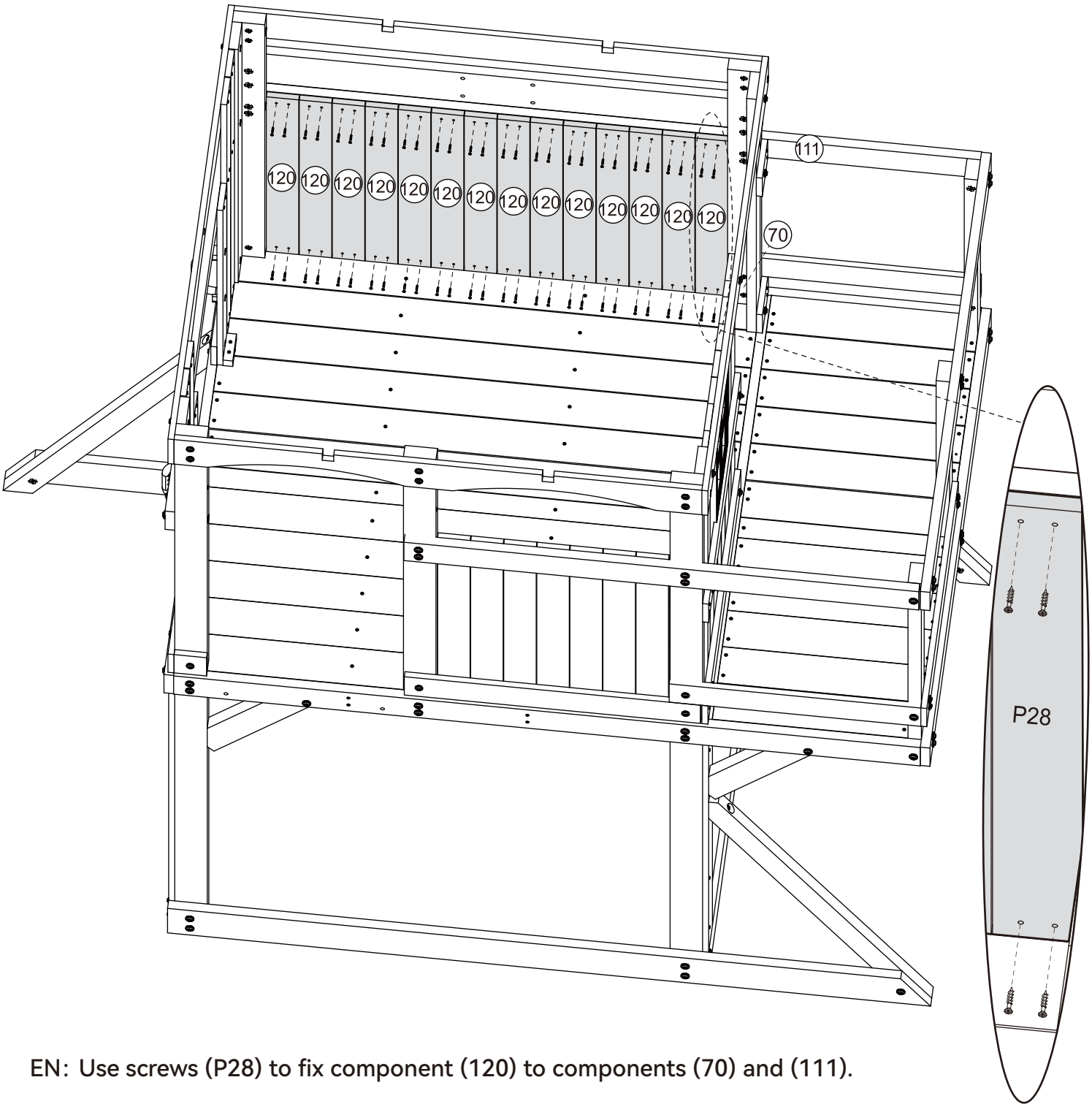

EN: Use screws (P28) to fix component (120) to components (70) and (111).

ES: Utilice los tornillos (P28) para fijar el componente (120) a los componentes (70) y (111).

Step
Étape
Paso
79

P28 x 10 | 130 x 5

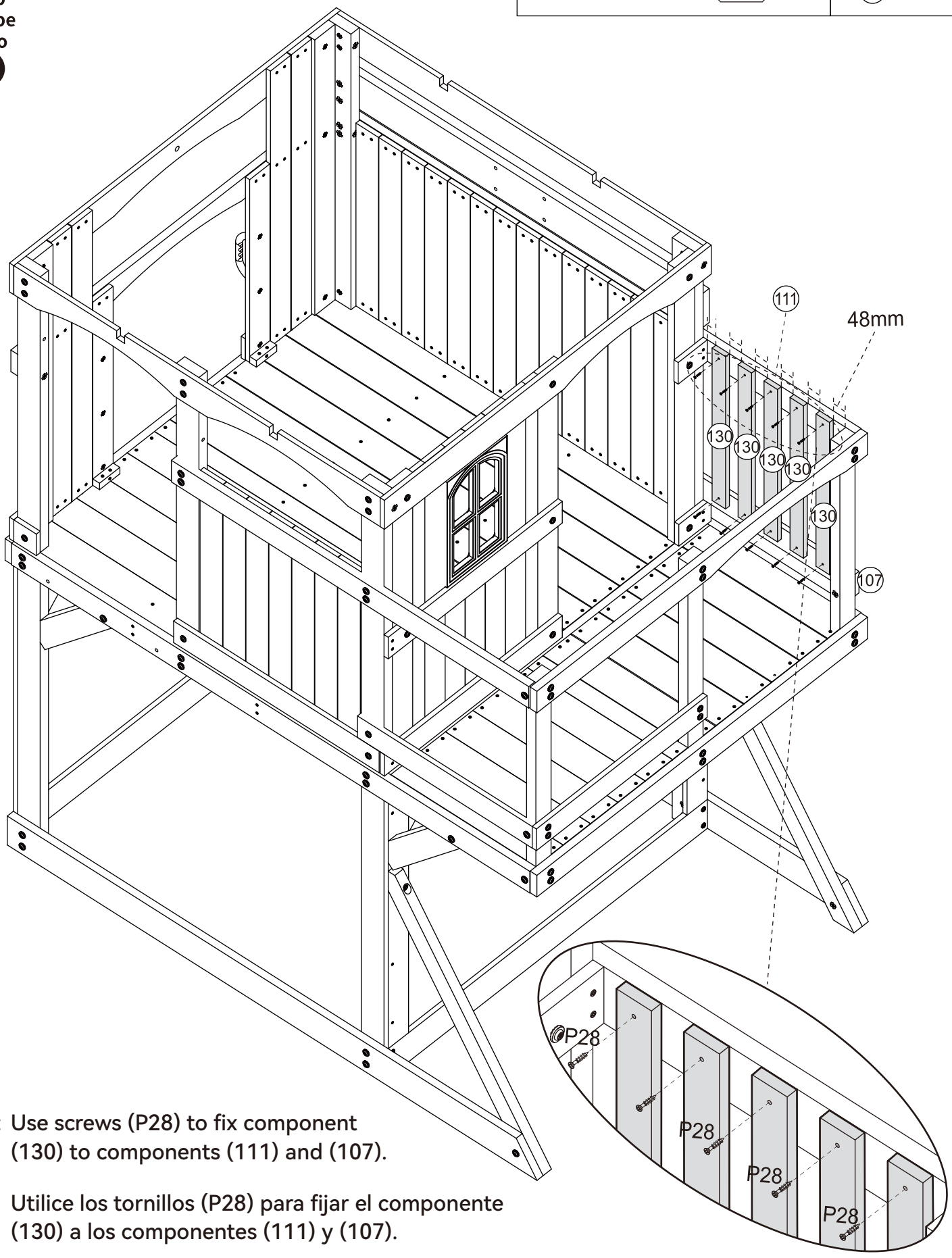

EN: Use screws (P28) to fix component (130) to components (111) and (107).

ES: Utilice los tornillos (P28) para fijar el componente (130) a los componentes (111) y (107).

P28 x 10	130 x 5

Step
Étape
Paso
80

EN:

Use screws (P28) to secure component (130) to components (110) and (108).

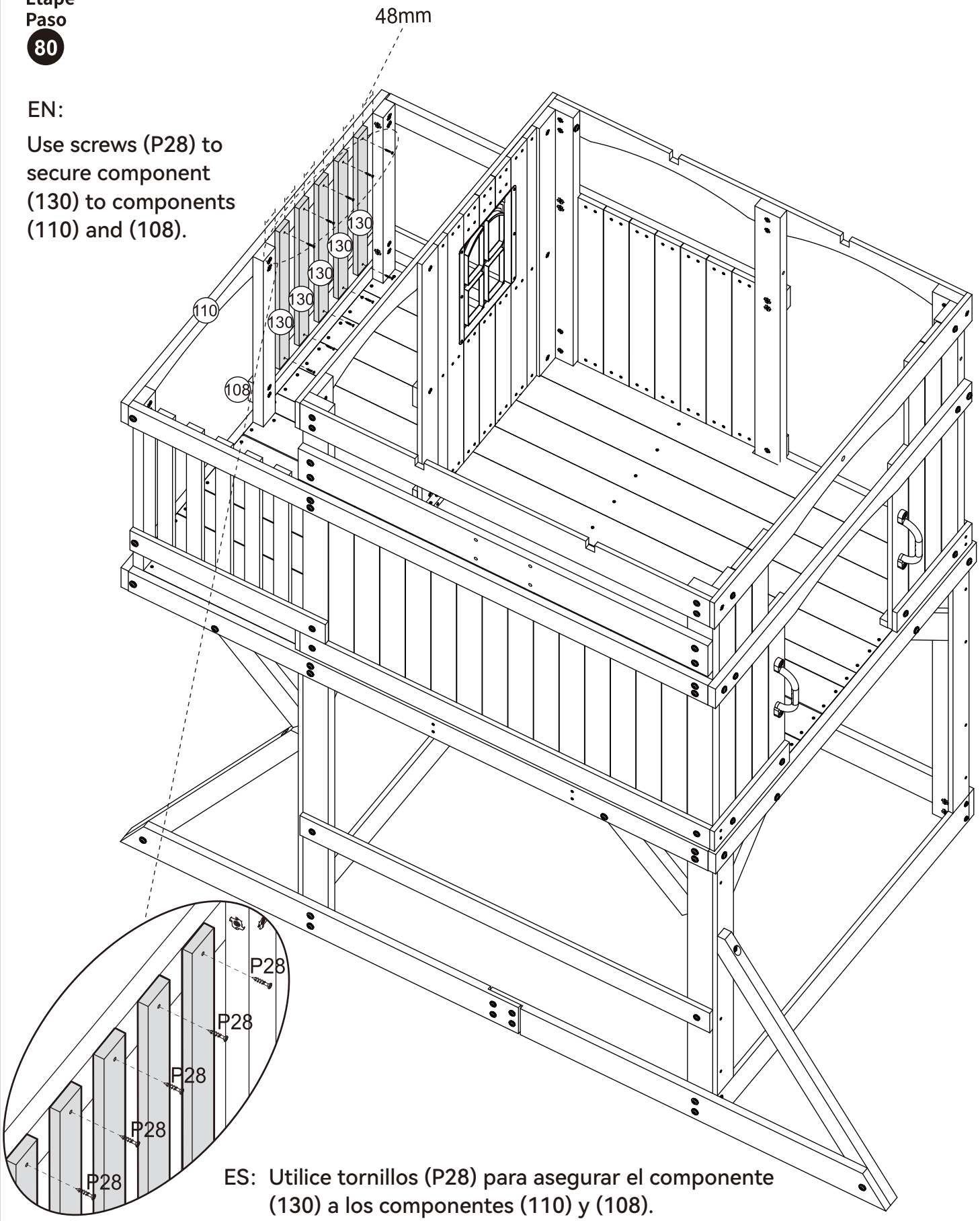

ES: Utilice tornillos (P28) para asegurar el componente (130) a los componentes (110) y (108).

Step
Étape
Paso
81

P28 x 10

130 x 5

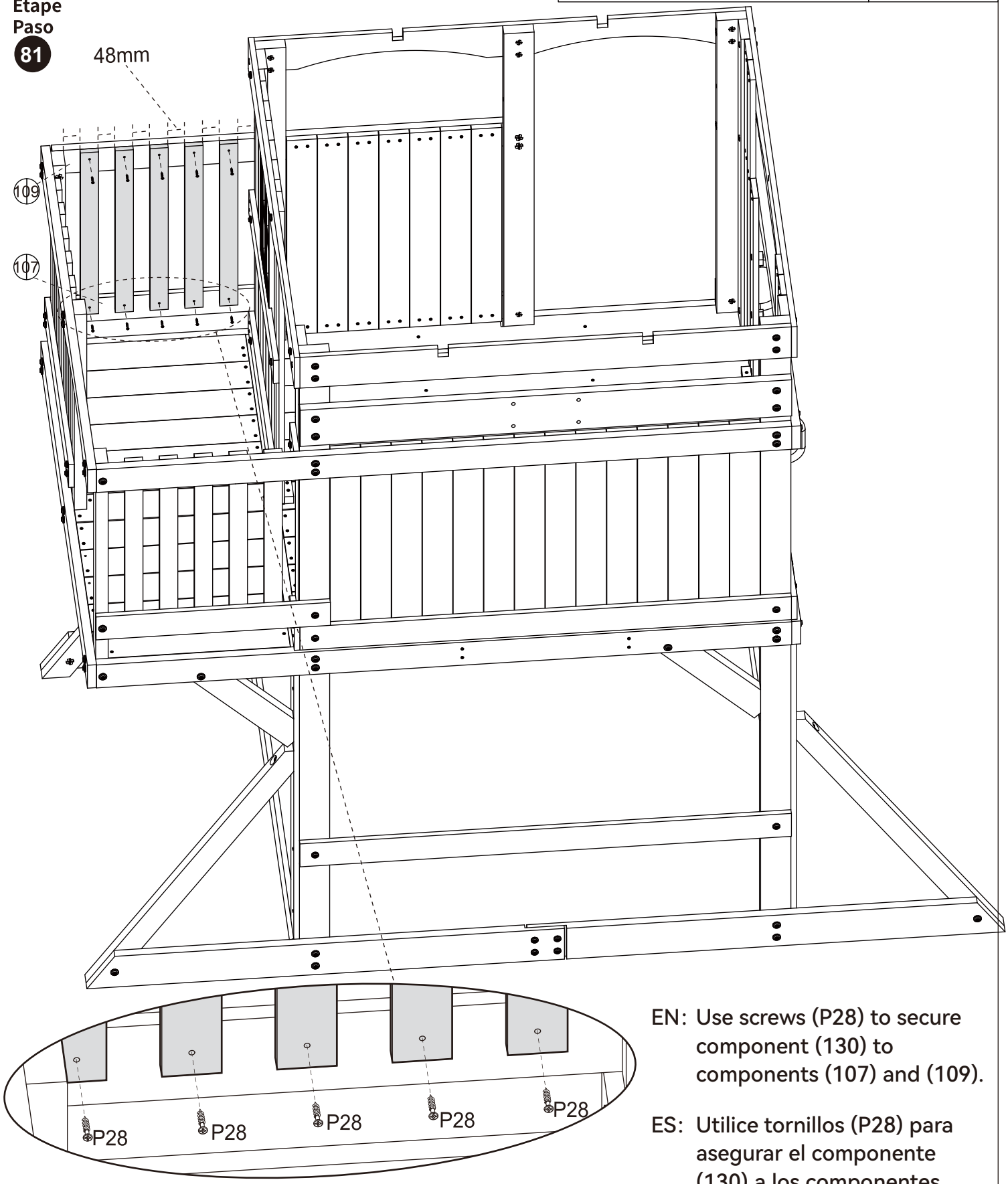

EN: Use screws (P28) to secure component (130) to components (107) and (109).

ES: Utilice tornillos (P28) para asegurar el componente (130) a los componentes (107) y (109).

Step
Étape
Paso
82

P62 x 2	97 x 2
	98 x 2

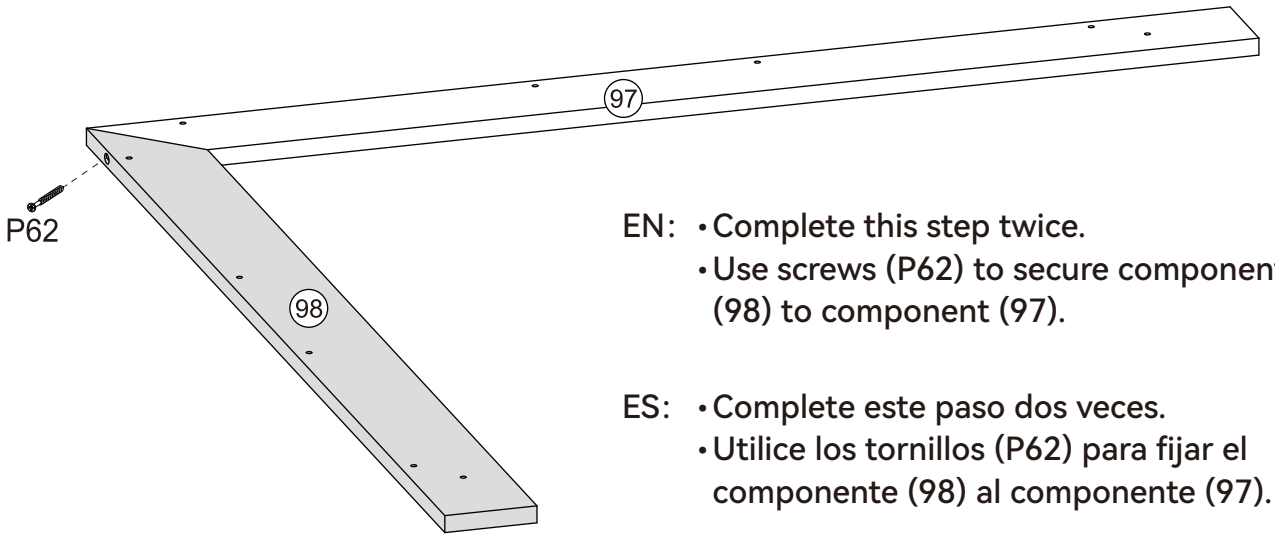

EN: • Complete this step twice.
• Use screws (P62) to secure component (98) to component (97).

ES: • Complete este paso dos veces.
• Utilice los tornillos (P62) para fijar el componente (98) al componente (97).

Step
Étape
Paso
83

P23 x 16	40 x 2

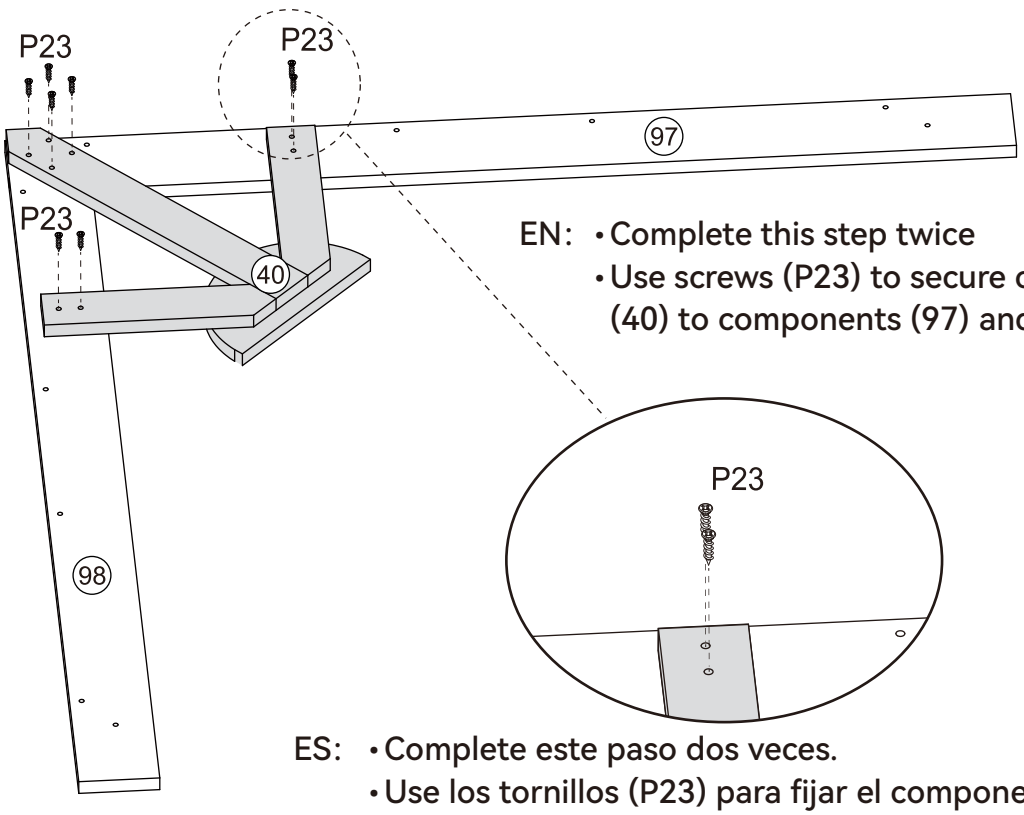

EN: • Complete this step twice
• Use screws (P23) to secure component (40) to components (97) and (98).

ES: • Complete este paso dos veces.
• Use los tornillos (P23) para fijar el componente (40) a los componentes (97) y (98).

Step
Étape
Paso
84

EN: Use screws (TX22) to fix component (WJ0207) to components (85) and (86).

TX22 x 8	85 x 1
	86 x 1
	WJ0207 x 4

ES: Utilice los tornillos (TX22) para fijar el componente (WJ0207) a los componentes (85) y (86).

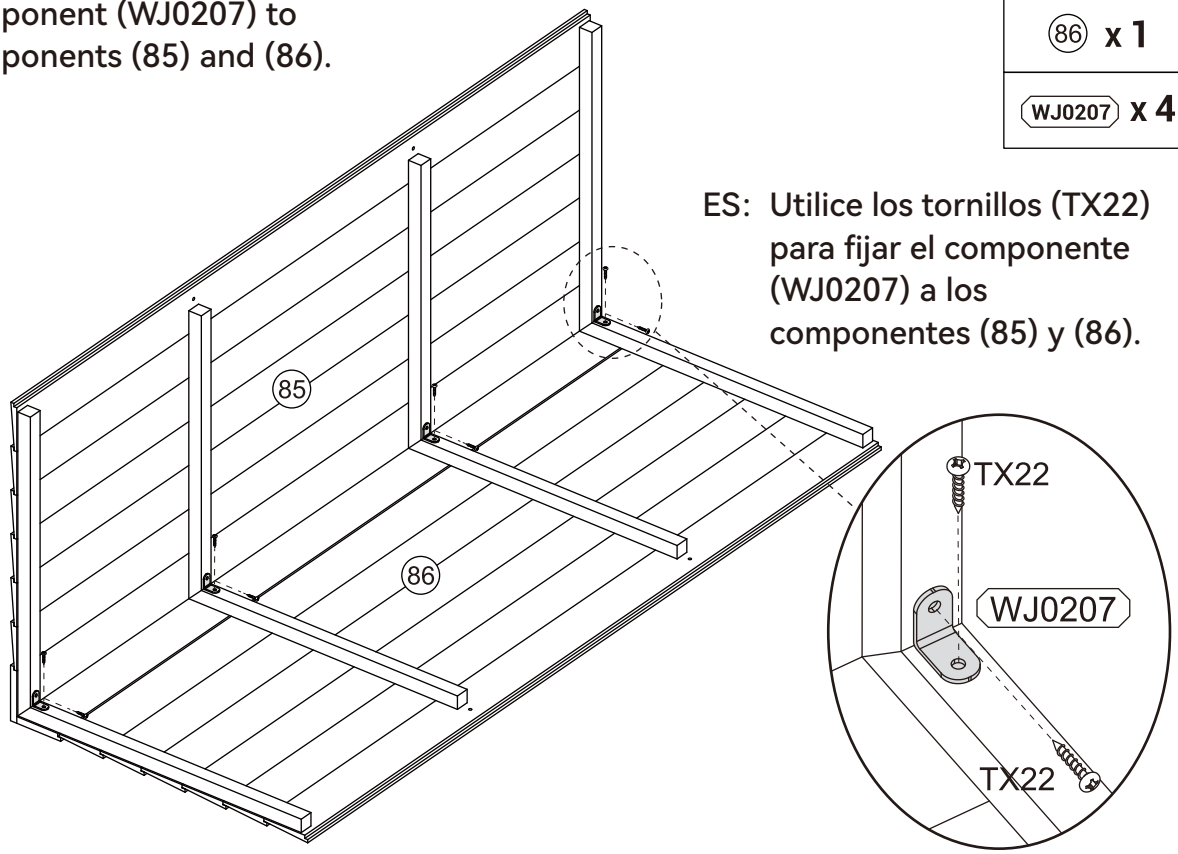

Step
Étape
Paso
85

P35 x 8

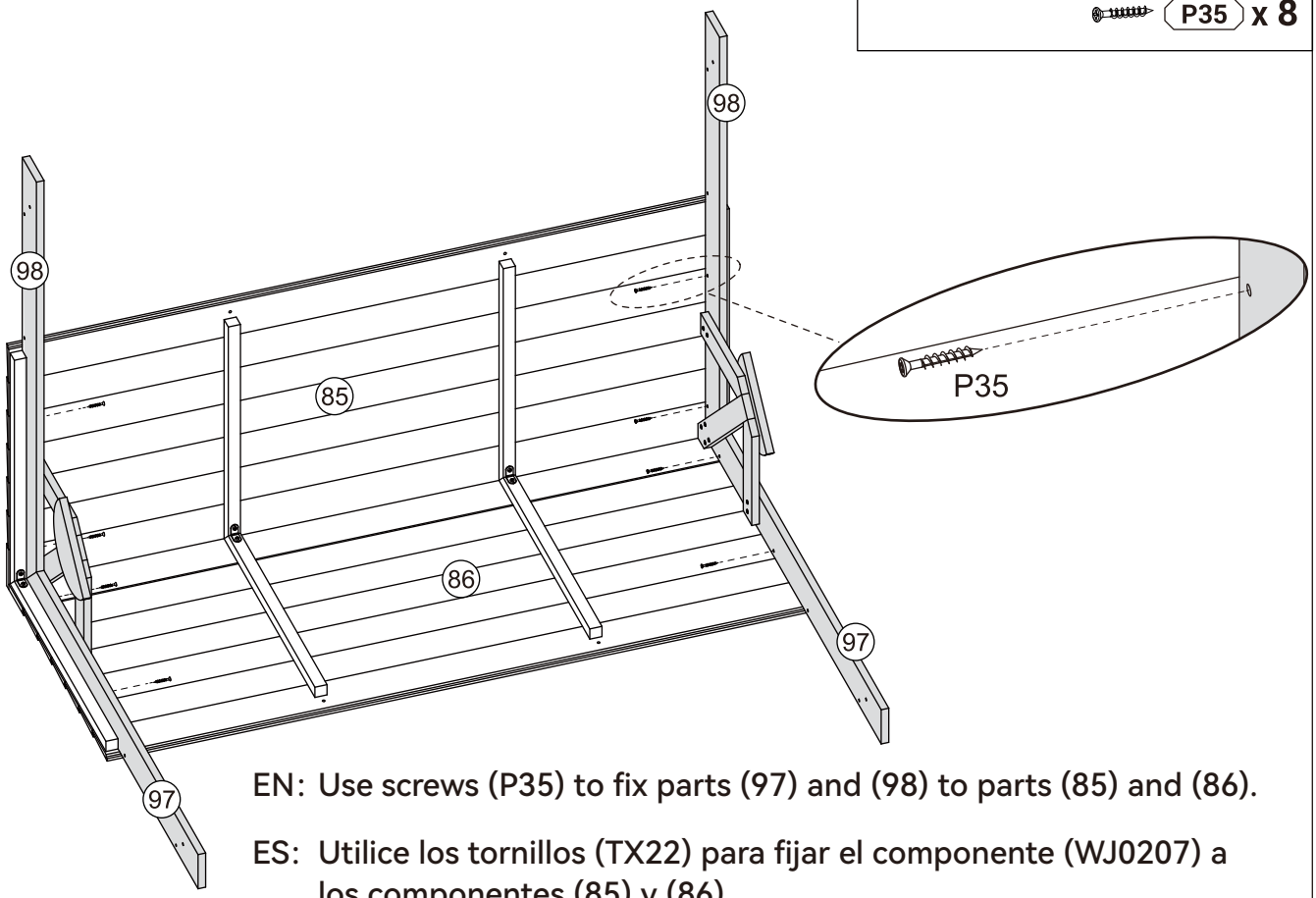

EN: Use screws (P35) to fix parts (97) and (98) to parts (85) and (86).

ES: Utilice los tornillos (TX22) para fijar el componente (WJ0207) a los componentes (85) y (86).

Step
Étape
Paso
86

P35 x 8	87 x 2

EN: Use screws (P35) to secure component (87) to components (97) and (98).

ES: Utilice tornillos (P35) para asegurar el componente (87) a los componentes (97) y (98).

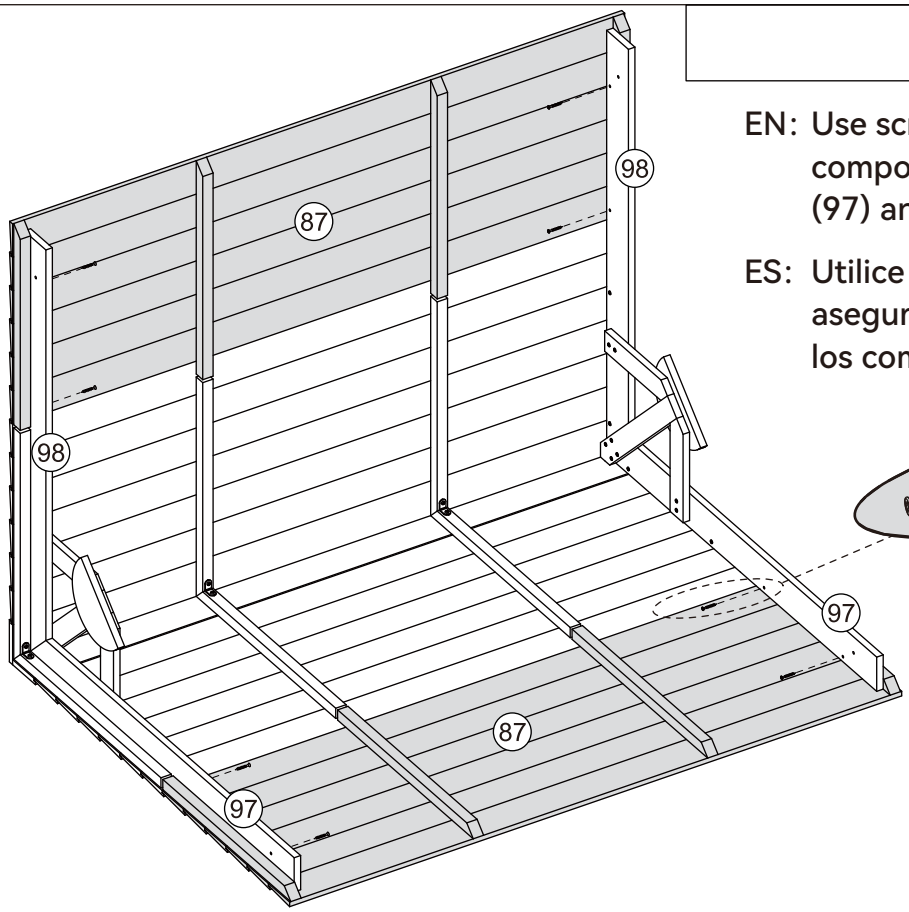

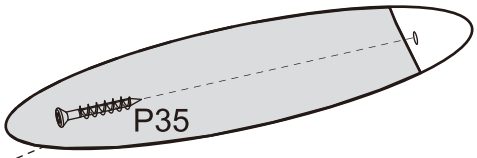

Step
Étape
Paso
87

P23 x 12	93 x 2

EN: Use screws (P28) to fix component (93) to components (40), (97), and (98).

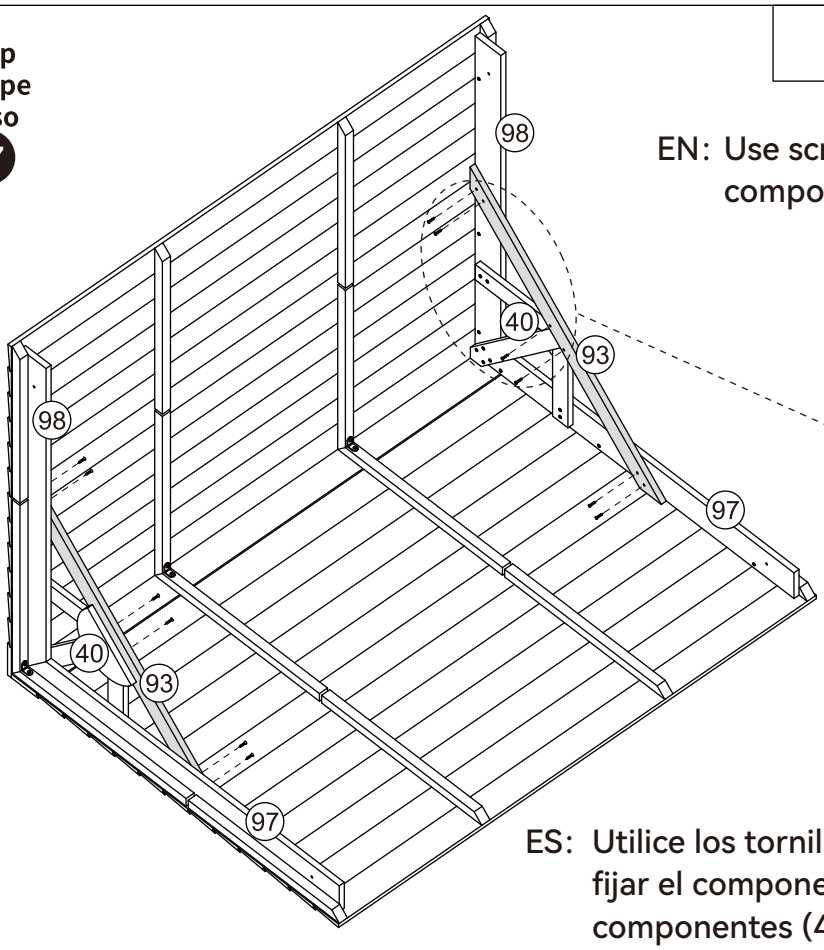

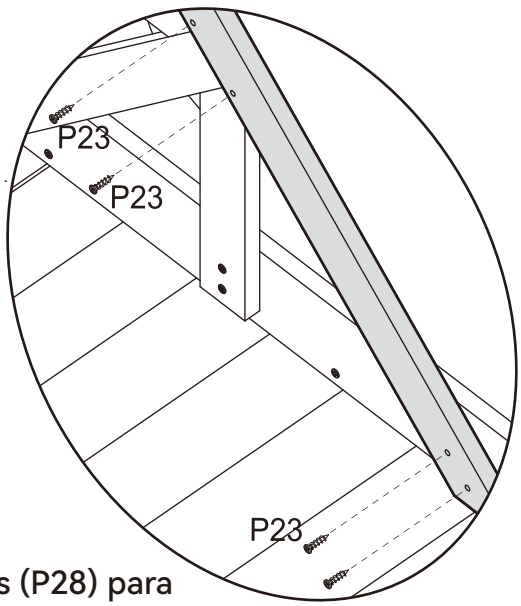

ES: Utilice los tornillos (P28) para fijar el componente (93) a los componentes (40), (97) y (98).

Step
Étape
Paso
88

P23 x 4

ES: Utilice los tornillos (P23) para fijar el componente (87) a los componentes (85) y (86).

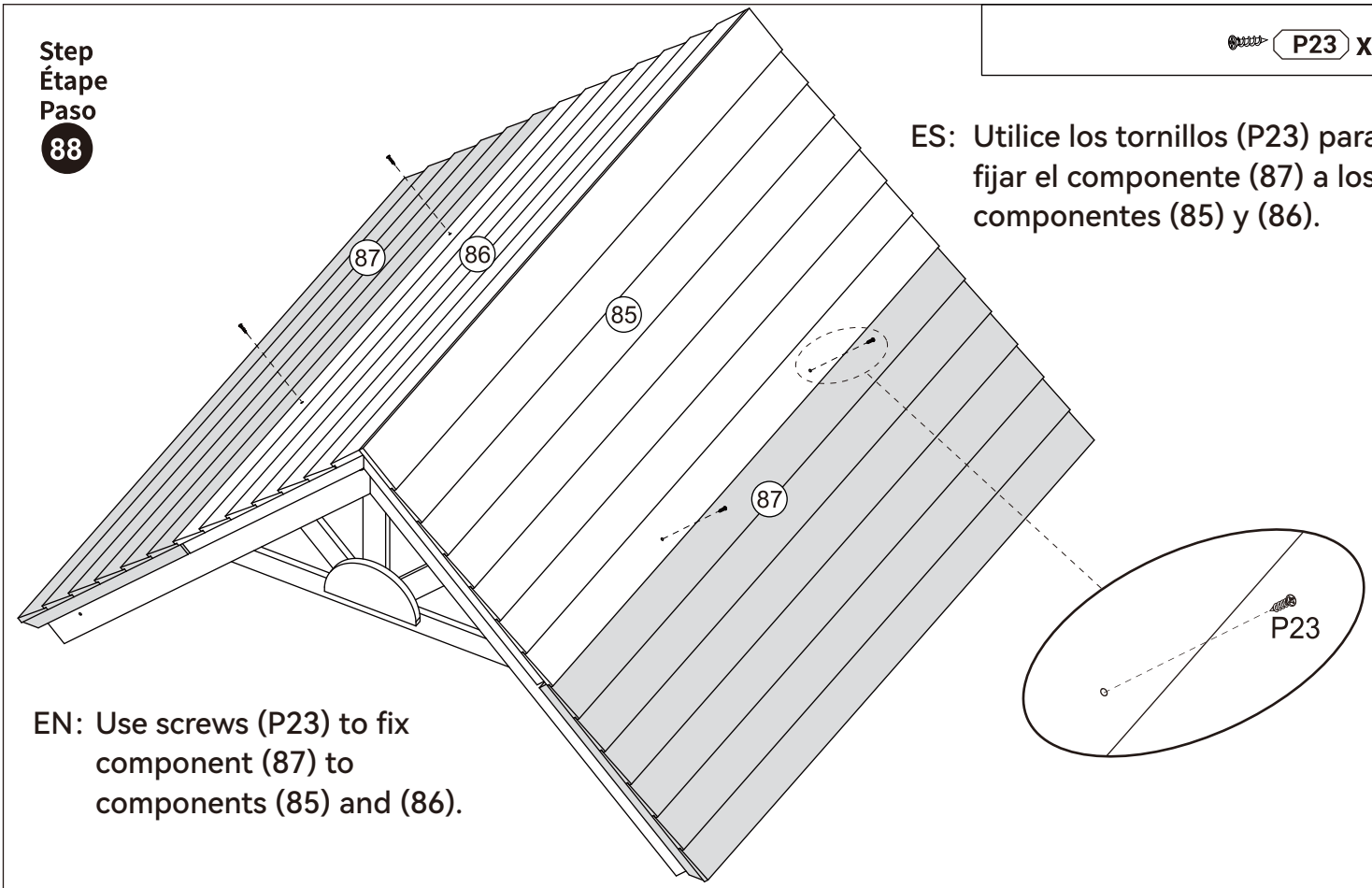

EN: Use screws (P23) to fix component (87) to components (85) and (86).

Step
Étape
Paso
89

P35 x 16 | 89 x 4

ES: Utilice tornillos (P35) para fijar el componente (89) a los componentes (85), (86), (87).

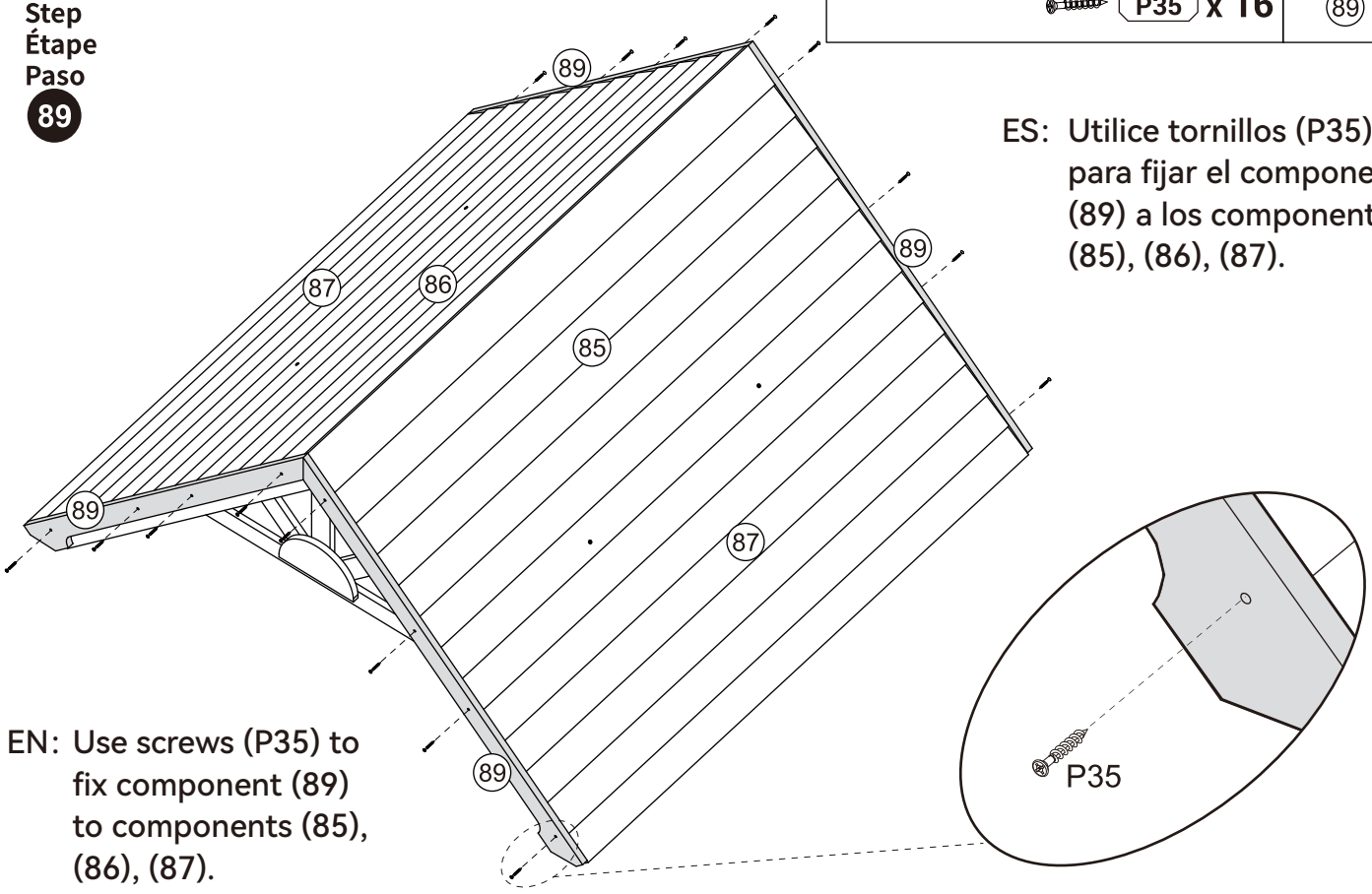

EN: Use screws (P35) to fix component (89) to components (85), (86), (87).

Step
Étape
Paso
90

P35 x 4

EN: Use screws (P35) to fix parts (97) and (98) to parts (118) and (119).

ES: Utilice los tornillos (P35) para fijar las piezas (97) y (98) a las piezas (118) y (119).

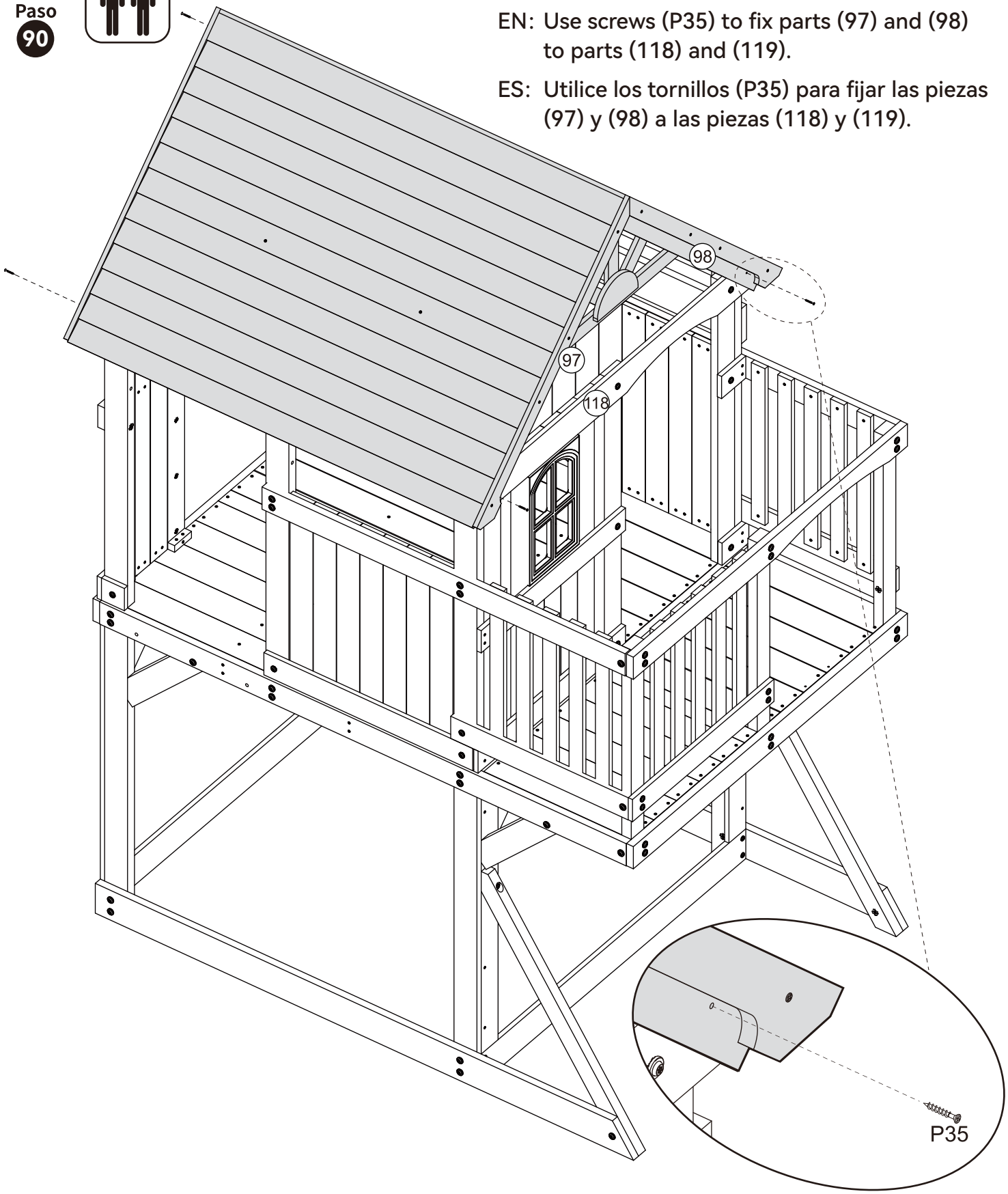

Step
Étape
Paso
91

SJ0927 x 1

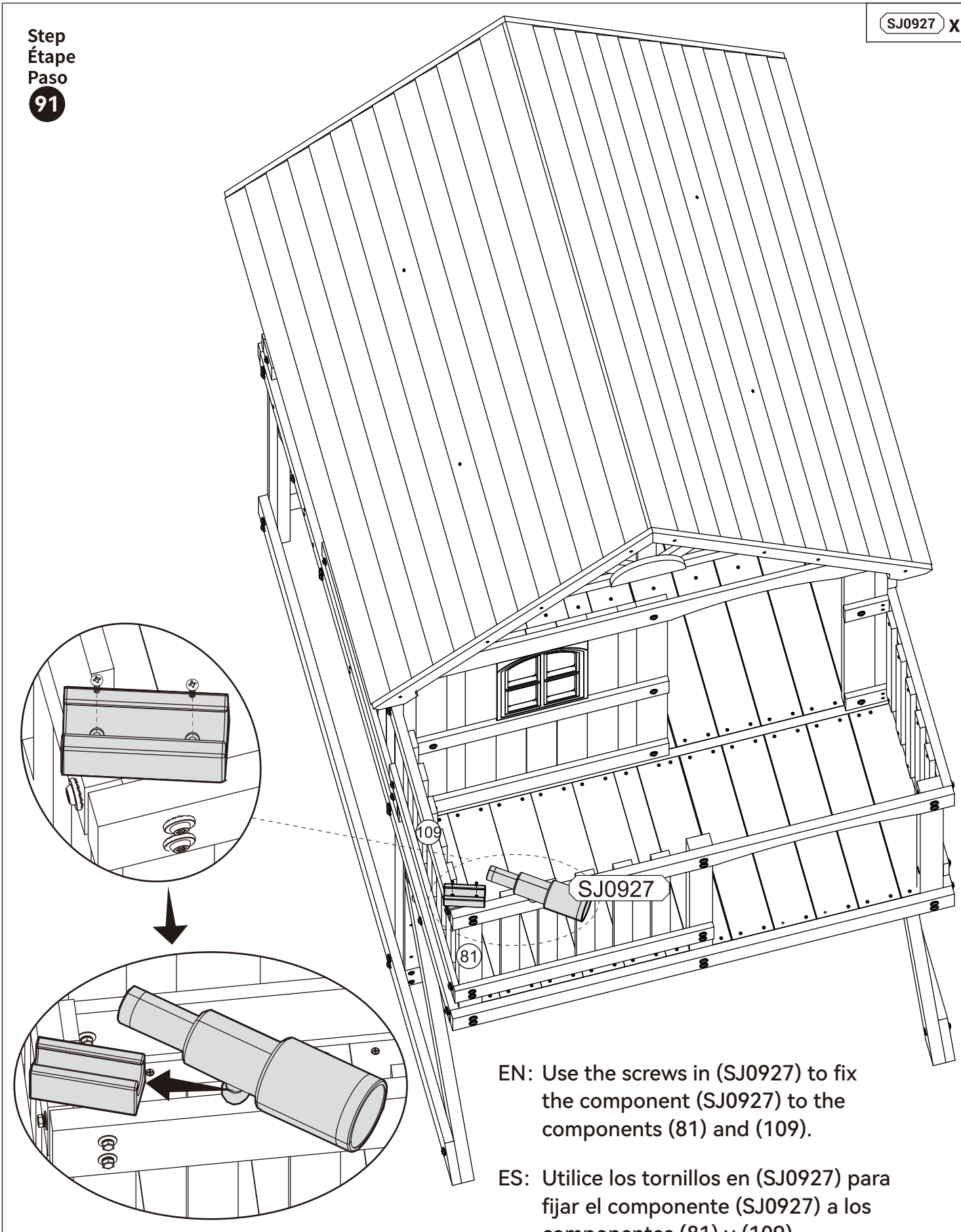

EN: Use the screws in (SJ0927) to fix the component (SJ0927) to the components (81) and (109).

ES: Utilice los tornillos en (SJ0927) para fijar el componente (SJ0927) a los componentes (81) y (109).

Step
Étape
Paso
92

LZT6 x 4	13 x 2
LZD6 x 4	WJ0208 x 4
LZS6 x 4	
Z6-28 x 4	

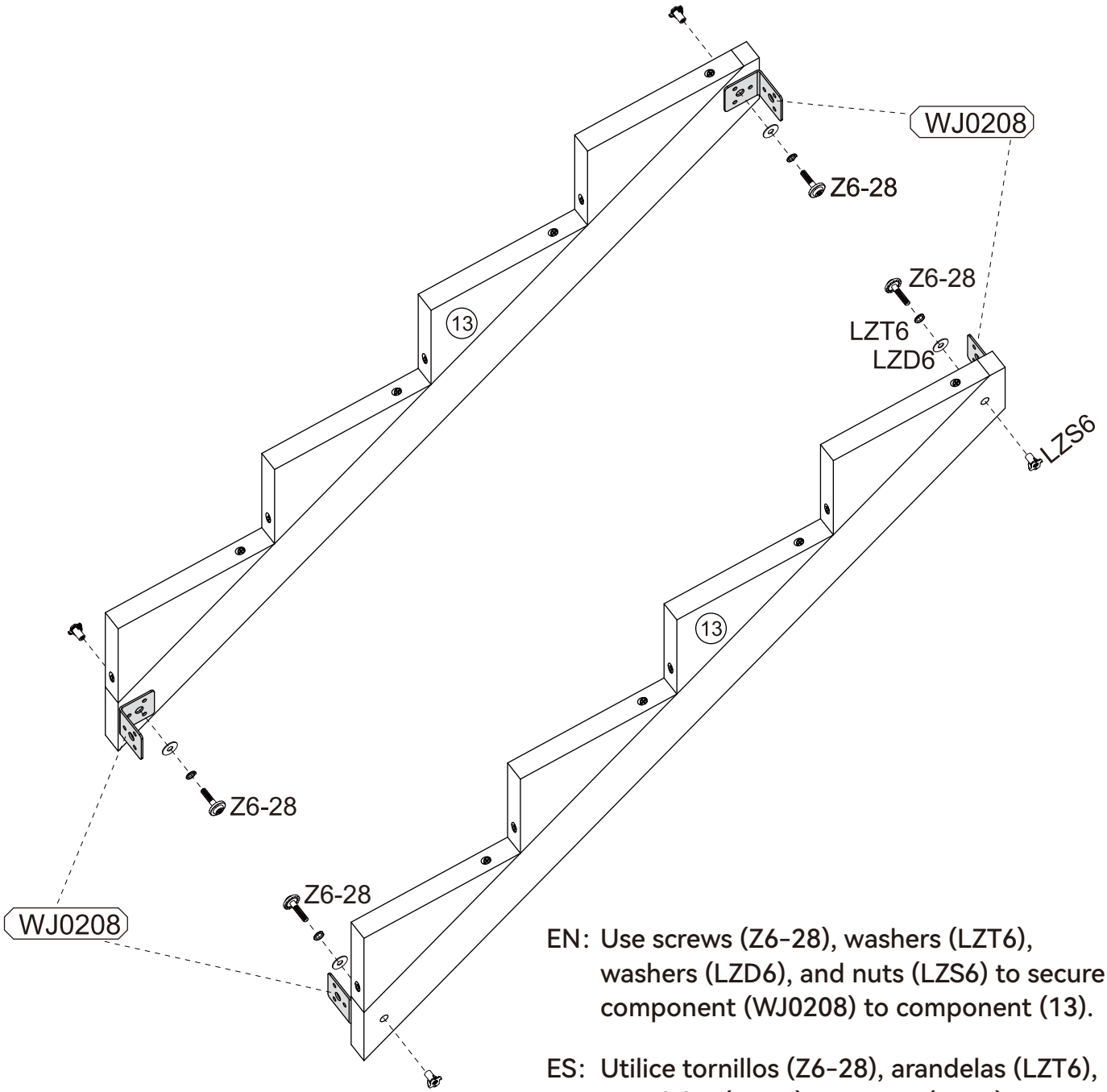

EN: Use screws (Z6-28), washers (LZT6), washers (LZD6), and nuts (LZS6) to secure component (WJ0208) to component (13).

ES: Utilice tornillos (Z6-28), arandelas (LZT6), arandelas (LZD6) y tuercas (LZS6) para asegurar el componente (WJ0208) al componente (13).

Step
Étape
Paso
93

EN: Use screws (P35) to fix parts (14), (15), and (16) to part (13).

ES: Utilice tornillos (P35) para fijar las piezas (14), (15) y (16) a la pieza (13).

P35 x 14	14 x 3
	15 x 1
	16 x 1

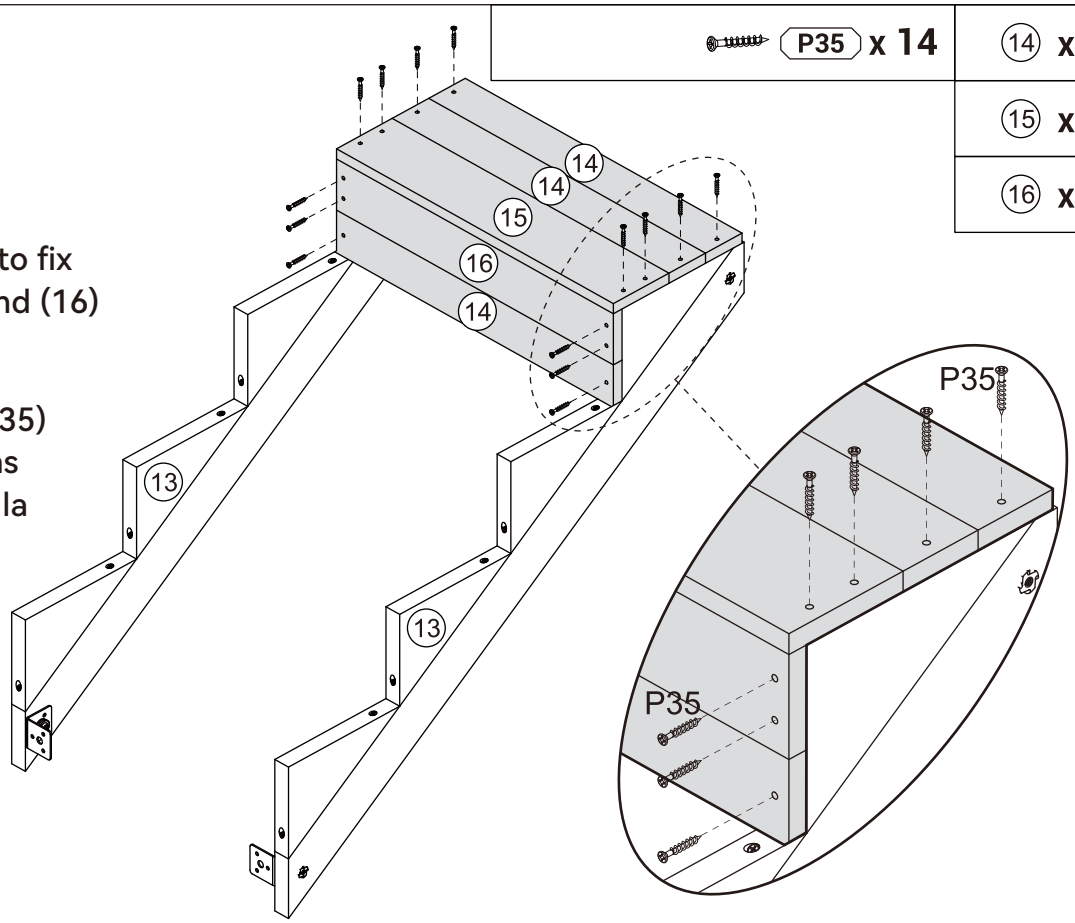

Step
Étape
Paso
94

EN: Use screws (P35) to fix parts (14), (15), and (16) to part (13).

ES: Utilice tornillos (P35) para fijar las piezas (14), (15) y (16) a la pieza (13).

P35 x 14	14 x 1
	15 x 2
	16 x 1

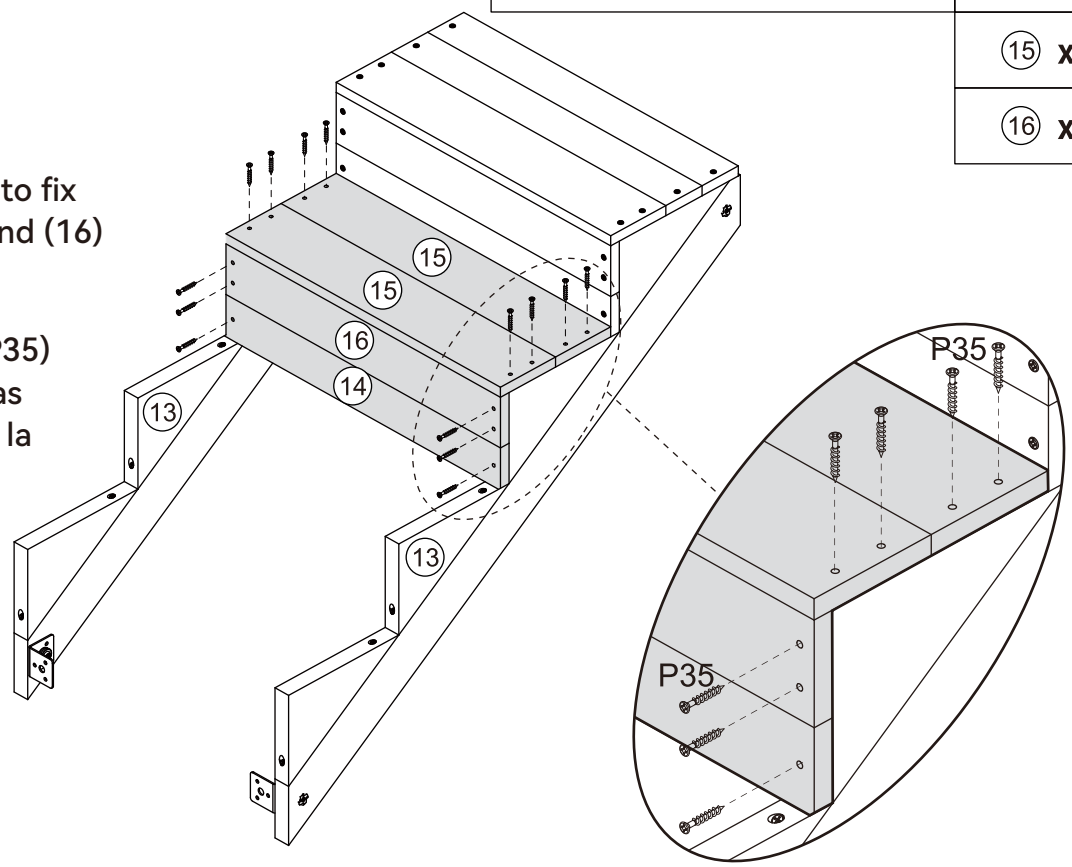

Step
Étape
Paso
95

P35 x 14

⑭ x 1

⑮ x 2

⑯ x 1

EN: Use screws (P35) to fix parts (14), (15), and (16) to part (13).

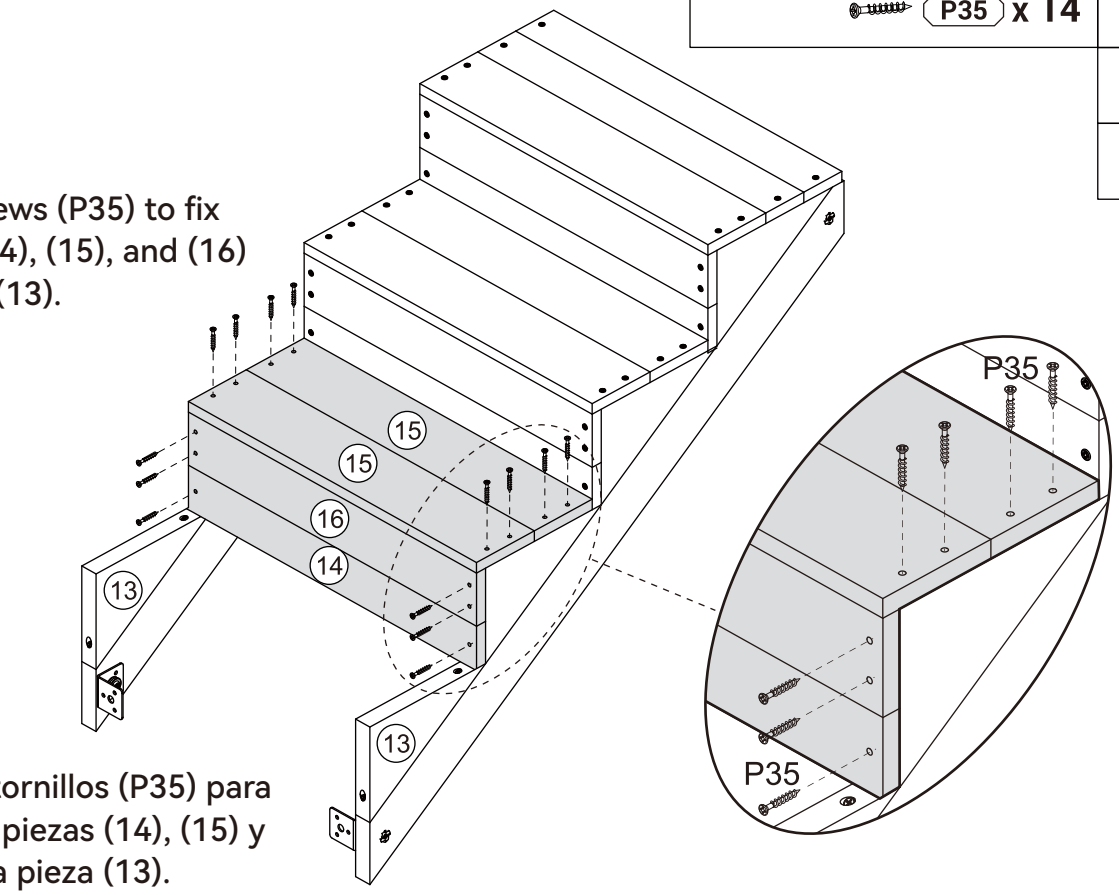

ES: Utilice tornillos (P35) para fijar las piezas (14), (15) y (16) a la pieza (13).

Step
Étape
Paso
96

P35 x 12

⑭ x 2

⑮ x 2

EN: Use screws (P35) to fix parts (14) and (15) to part (13).

ES: Utilice los tornillos (P35) para fijar las piezas (14) y (15) a la pieza (13).

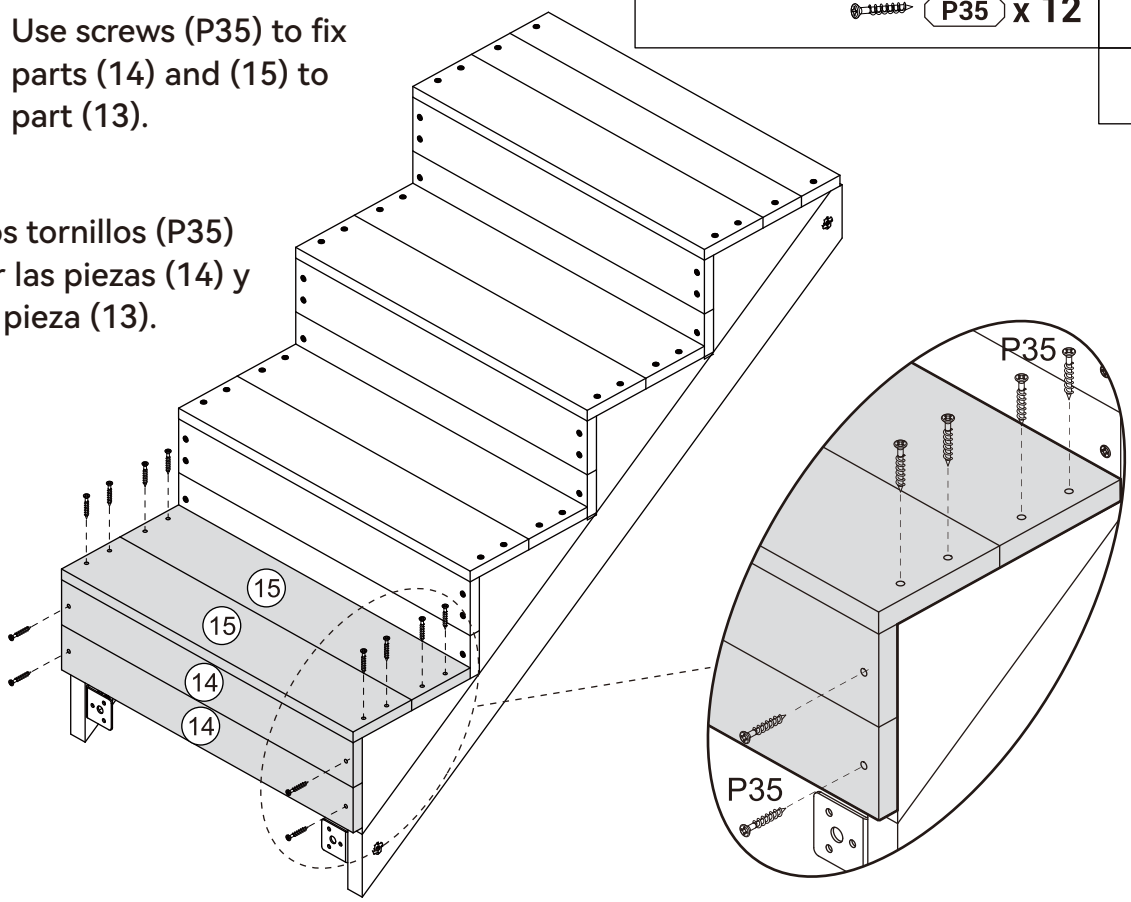

Step
Étape
Paso
97

LZT6	x 4
LZD6	x 4
LZS6	x 4
Z6-28	x 4

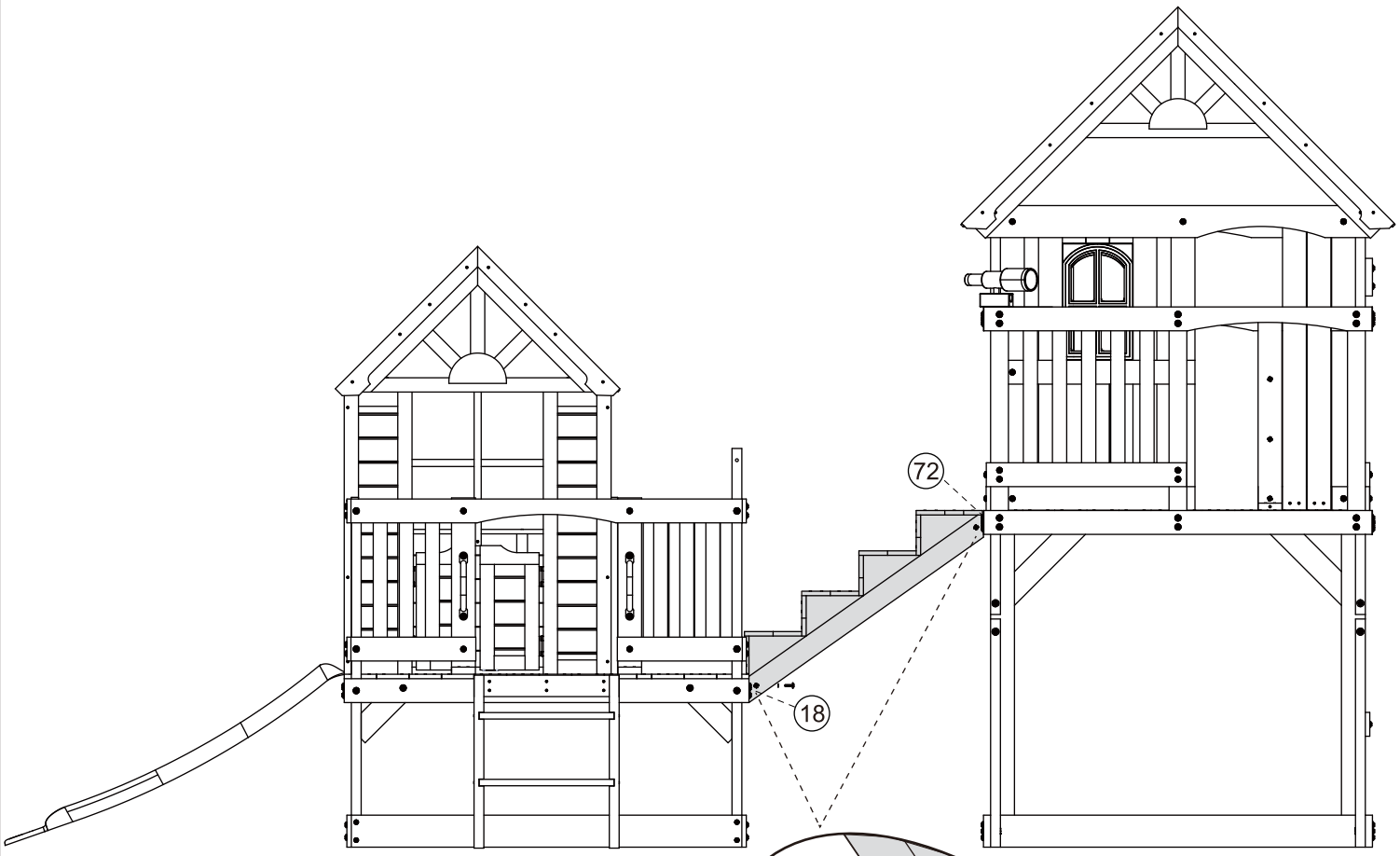

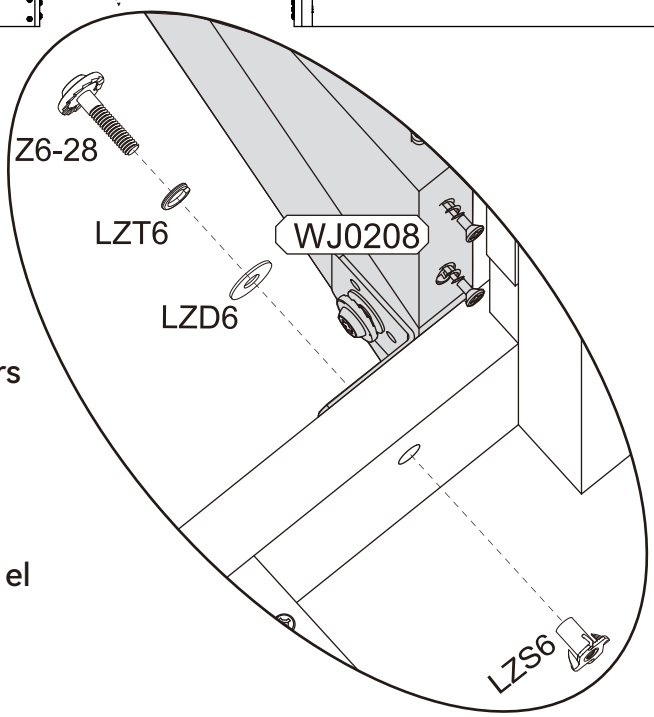

EN: Use screws (Z6-28), washers (LZT6), washers (LZD6), and nuts (LZS6) to fix component (WJ0208) to components (18) and (72).

ES: Utilice tornillos (Z6-28), arandelas (LZT6), arandelas (LZD6) y tuercas (LZS6) para fijar el componente (WJ0208) a los componentes (18) y (72).

Step
Étape
Paso
98

ZD8 x 4	36 x 2
LZS8 x 4	
Z8-108 x 4	

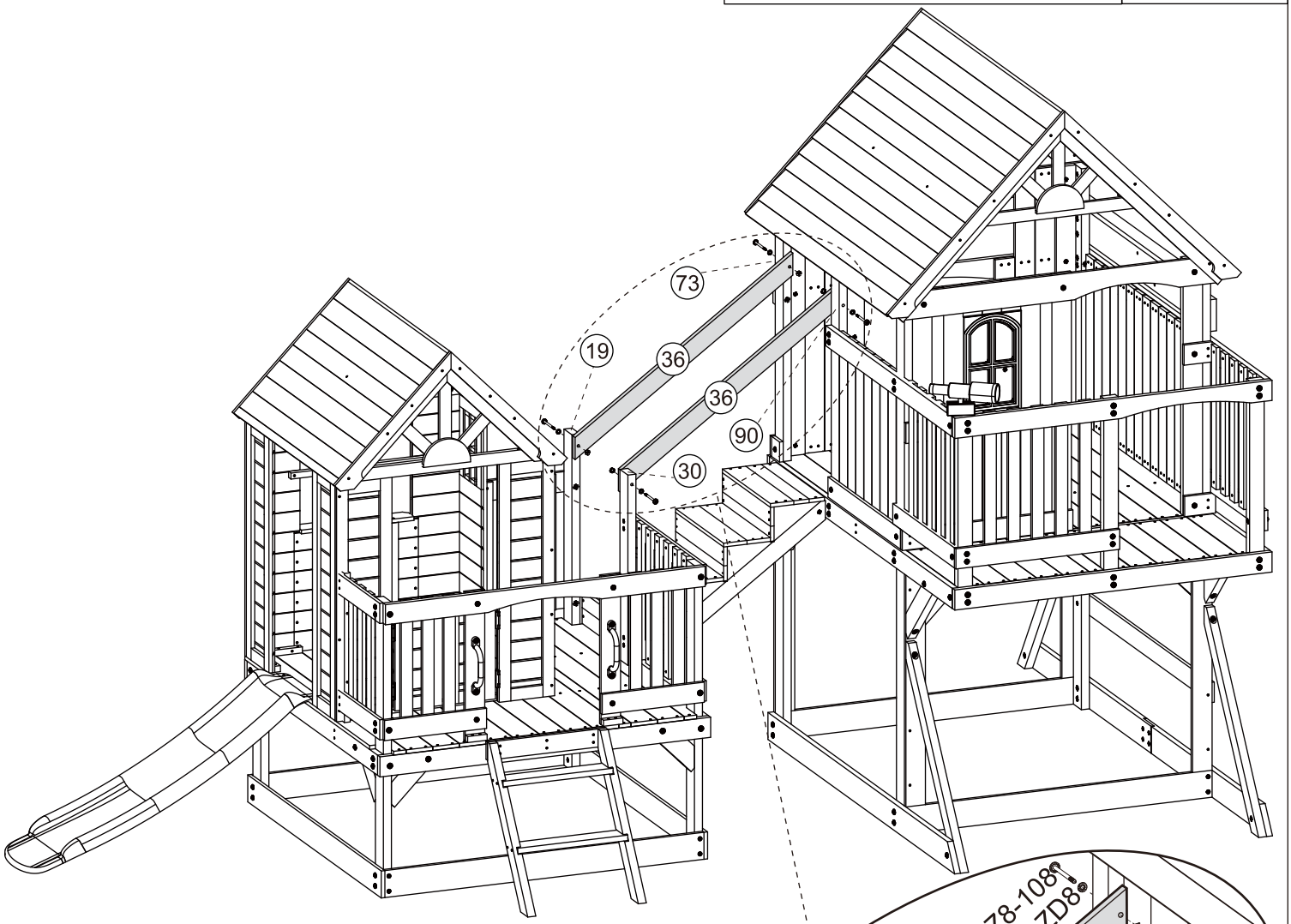

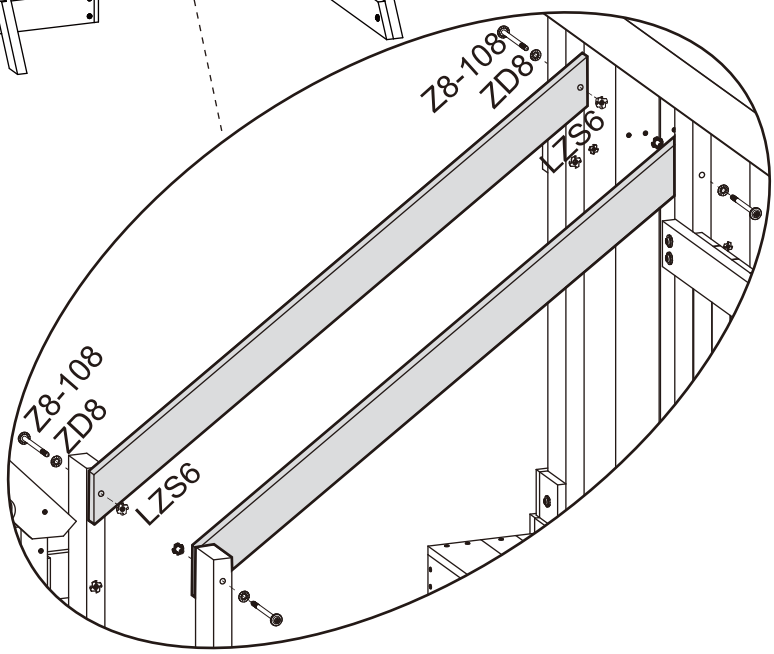

EN:
- Use screws (Z8-108), washers (ZD8), and nuts (LZS8) to secure component (36) to components (19) and (73).
- Use screws (Z8-108), washers (ZD8), and nuts (LZS8) to secure component (36) to components (30) and (90).

ES:
- Utilice tornillos (Z8-108), arandelas (ZD8) y tuercas (LZS8) para fijar el componente (36) a los componentes (19) y (73).
- Utilice tornillos (Z8-108), arandelas (ZD8) y tuercas (LZS8) para fijar el componente (36) a los componentes (30) y (90).

Step
Étape
Paso
99

P35 x 16 | 39 x 8

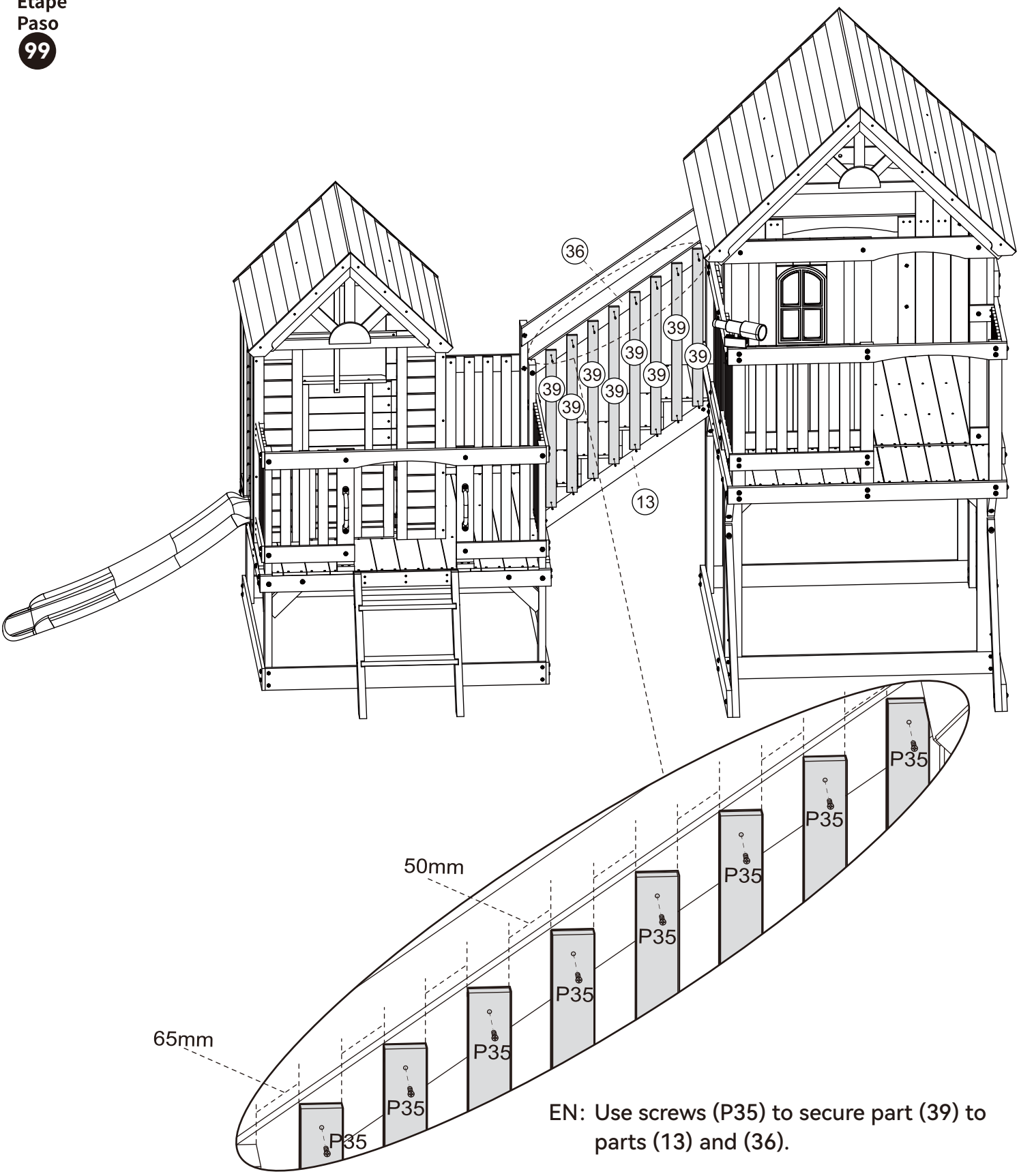

EN: Use screws (P35) to secure part (39) to parts (13) and (36).

ES: Utilice tornillos (P35) para asegurar la pieza (39) a las piezas (13) y (36).

Step
Étape
Paso
100

P35 x 16	(39) x 8

EN: Use screws (P35) to secure part (39) to parts (13) and (36).

ES: Utilice tornillos (P35) para asegurar la pieza (39) a las piezas (13) y (36).

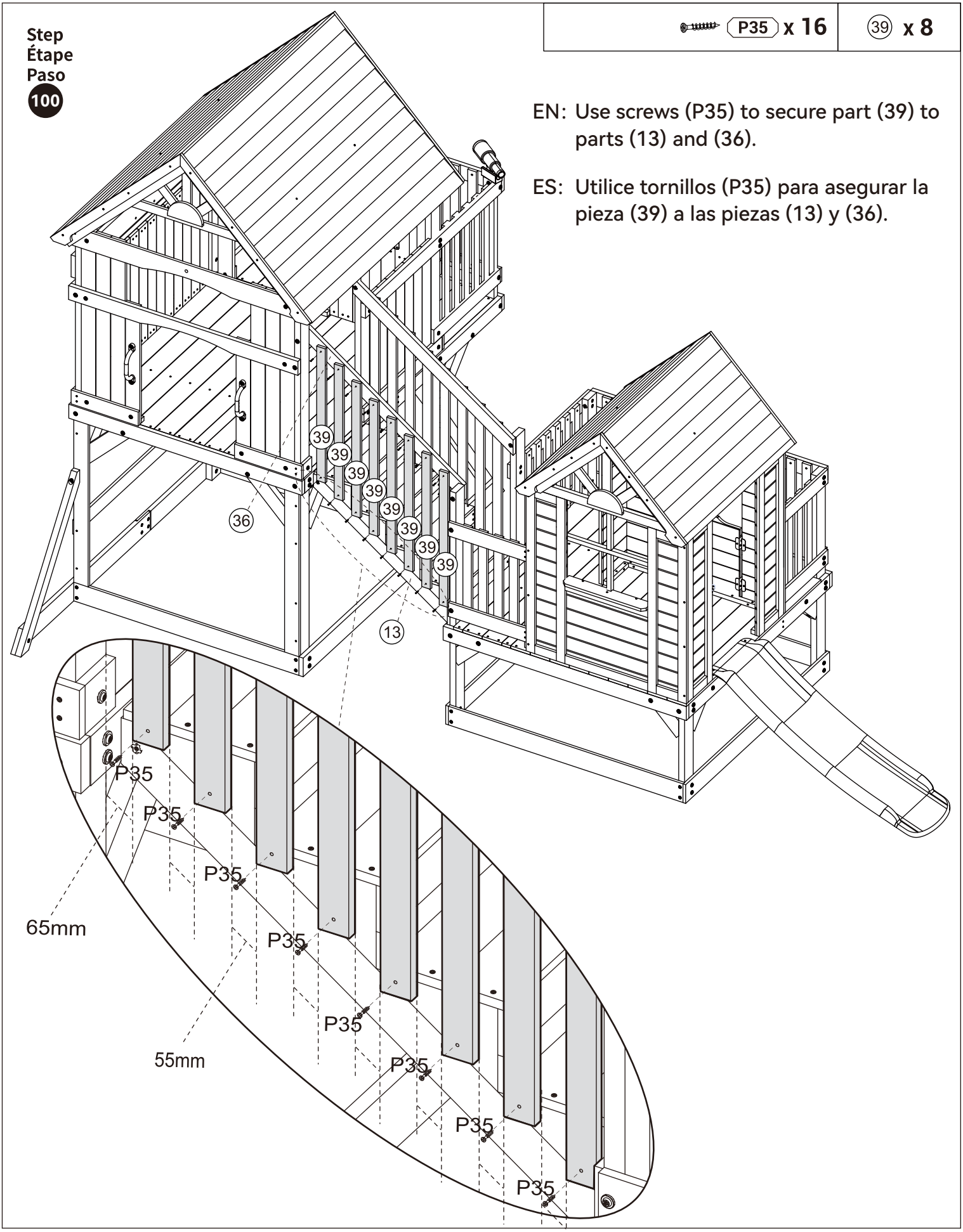

Step
Étape
Paso
101

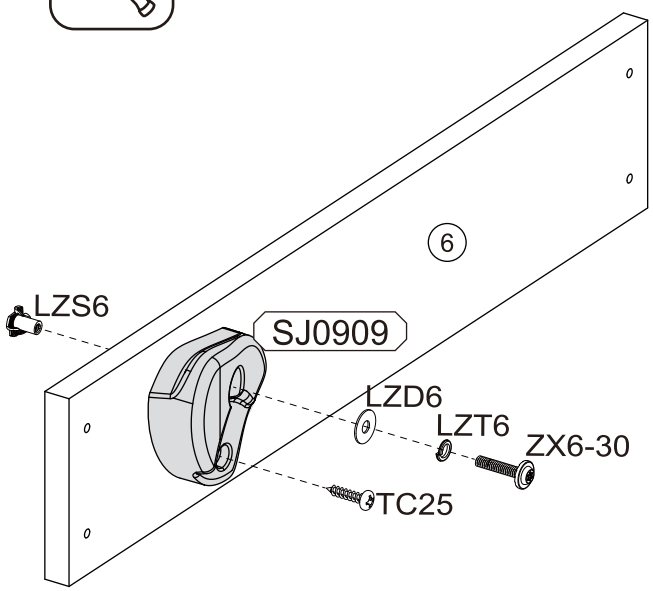

LZT6 x 4	6 x 4
LZD6 x 4	SJ0909 x 4
LZS6 x 4	
TC25 x 4	
ZX6-30 x 4	

EN: Use screws (ZX6-30), screws (TC25), washers (LZT6), washers (LZD6), and nuts (LZS6) to secure component (SJ0909) to component (6).

ES: Utilice tornillos (ZX6-30), tornillos (TC25), arandelas (LZT6), arandelas (LZD6) y tuercas (LZS6) para asegurar el componente (SJ0909) al componente (6).

Step
Étape
Paso
102

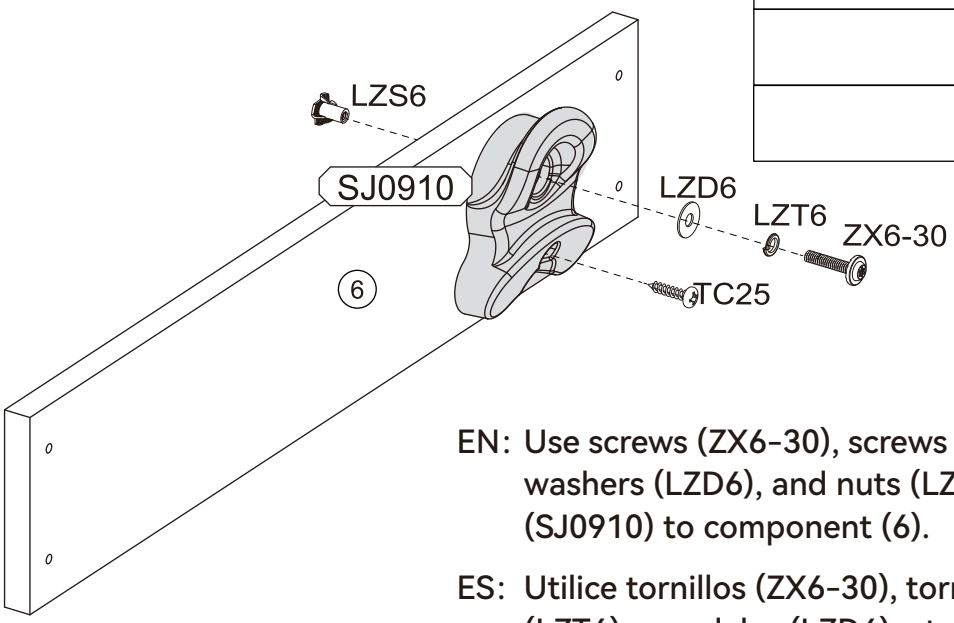

LZT6 x 3	6 x 3
LZD6 x 3	SJ0910 x 3
LZS6 x 3	
TC25 x 3	
ZX6-30 x 3	

EN: Use screws (ZX6-30), screws (TC25), washers (LZT6), washers (LZD6), and nuts (LZS6) to secure component (SJ0910) to component (6).

ES: Utilice tornillos (ZX6-30), tornillos (TC25), arandelas (LZT6), arandelas (LZD6) y tuercas (LZS6) para asegurar el componente (SJ0910) al componente (6).

Step
Étape
Paso
103

LZT6 x 1	7 x 1
LZD6 x 1	SJ0910 x 1
LZS6 x 1	
TC25 x 1	
ZX6-30 x 1	

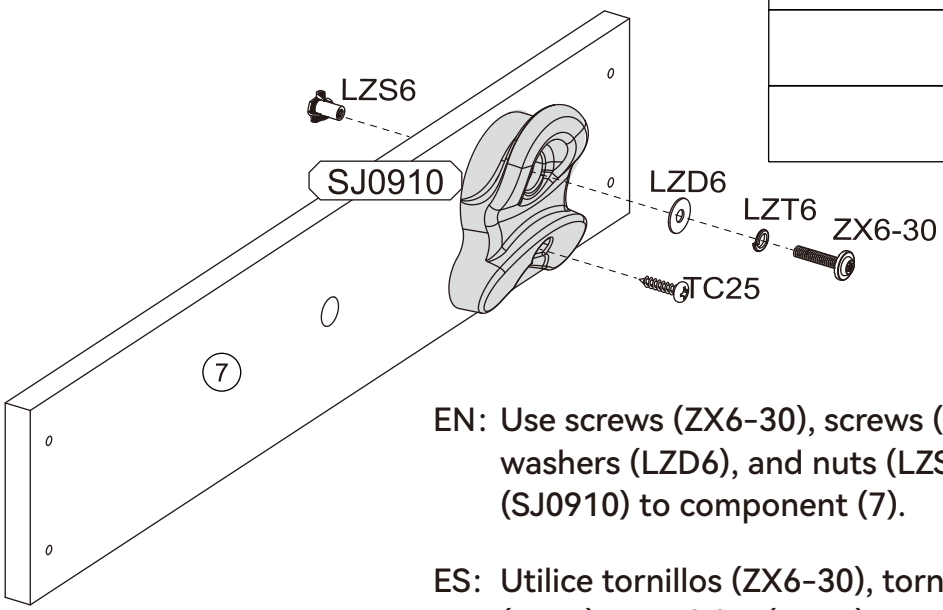

EN: Use screws (ZX6-30), screws (TC25), washers (LZT6), washers (LZD6), and nuts (LZS6) to secure component (SJ0910) to component (7).

ES: Utilice tornillos (ZX6-30), tornillos (TC25), arandelas (LZT6), arandelas (LZD6) y tuercas (LZS6) para asegurar el componente (SJ0910) al componente (7).

Step
Étape
Paso
104

P35 x 28	5 x 2

EN: Use screws (P35) to fix parts (6) and (7) to part (5).

ES: Utilice los tornillos (P35) para fijar las piezas (6) y (7) a la pieza (5).

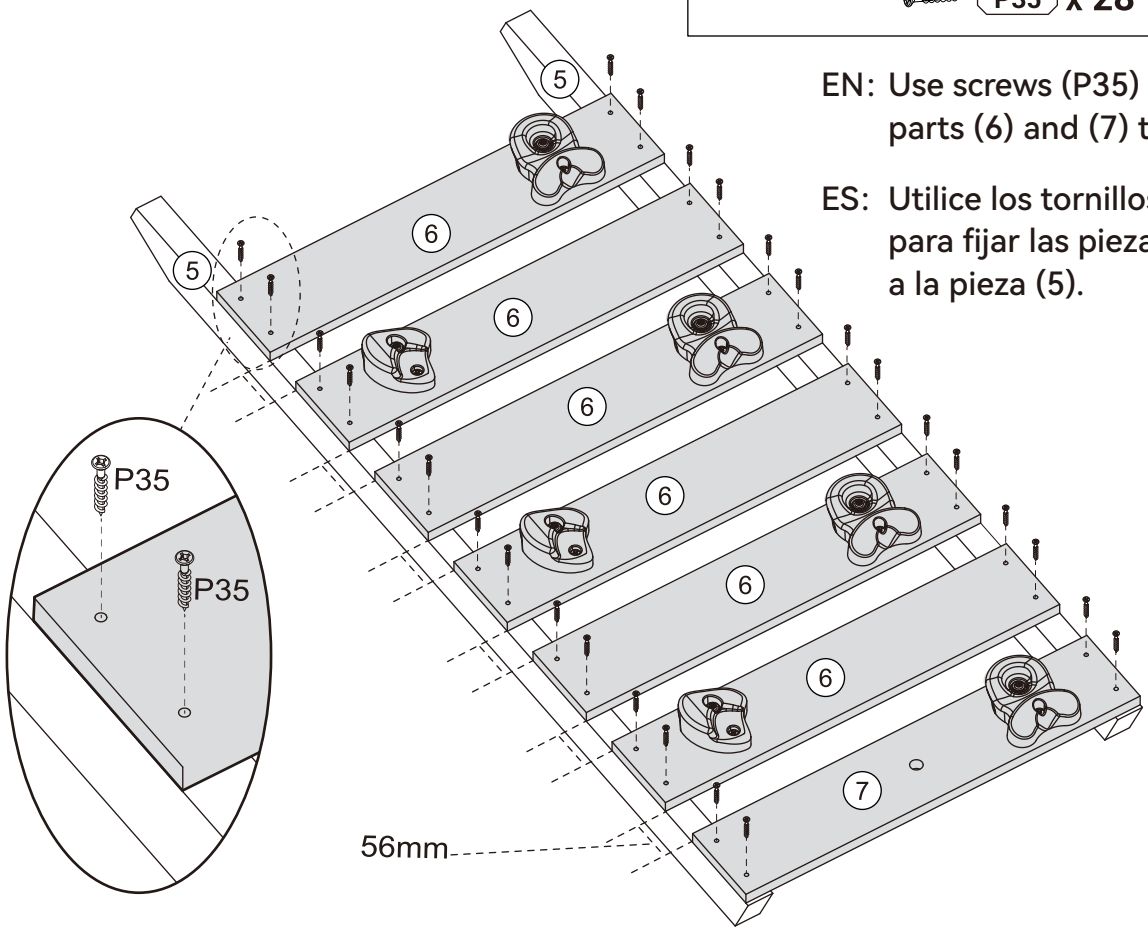

Step
Étape
Paso
105

P35 x 4	8 x 1

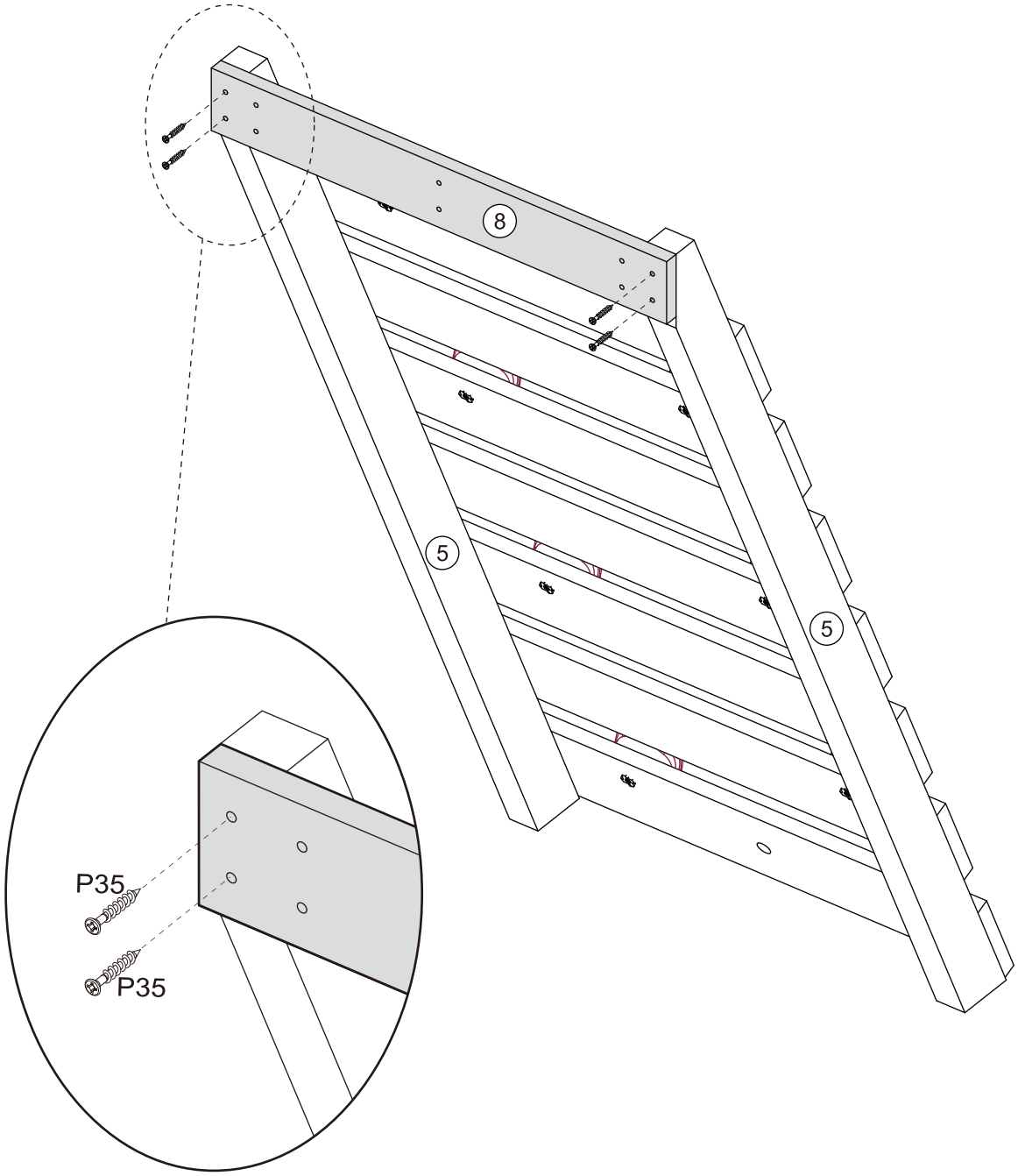

EN: Use screws (P35) to fix component (8) to component (5).

ES: Utilice tornillos (P35) para fijar el componente (8) al componente (5).

Step
Étape
Paso
106

P35 x 6

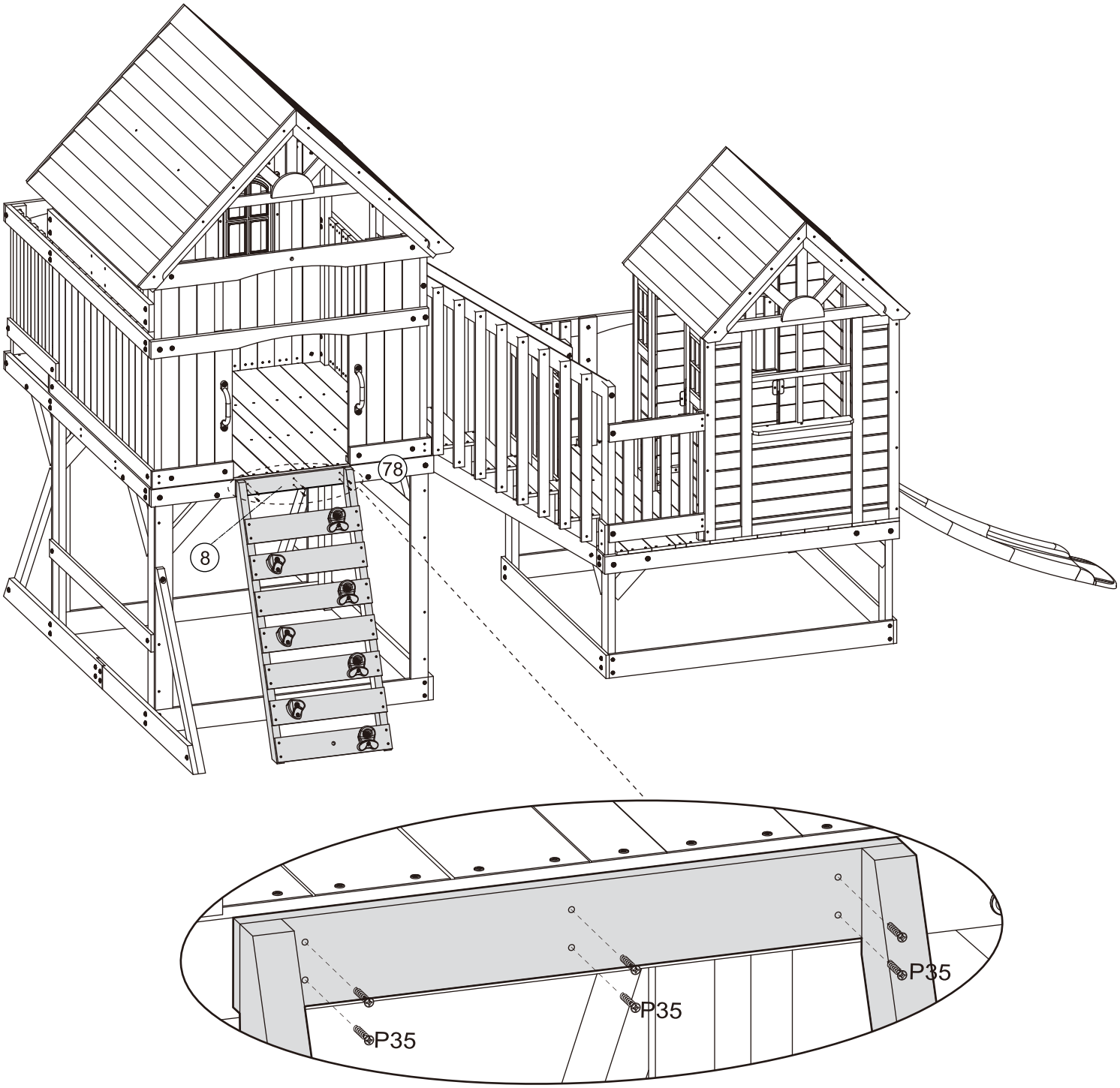

EN: Use screws (P35) to fix component (8) to component (78).

ES: Utilice tornillos (P35) para fijar el componente (8) al componente (78).

Step
Étape
Paso
107

P35 x 4

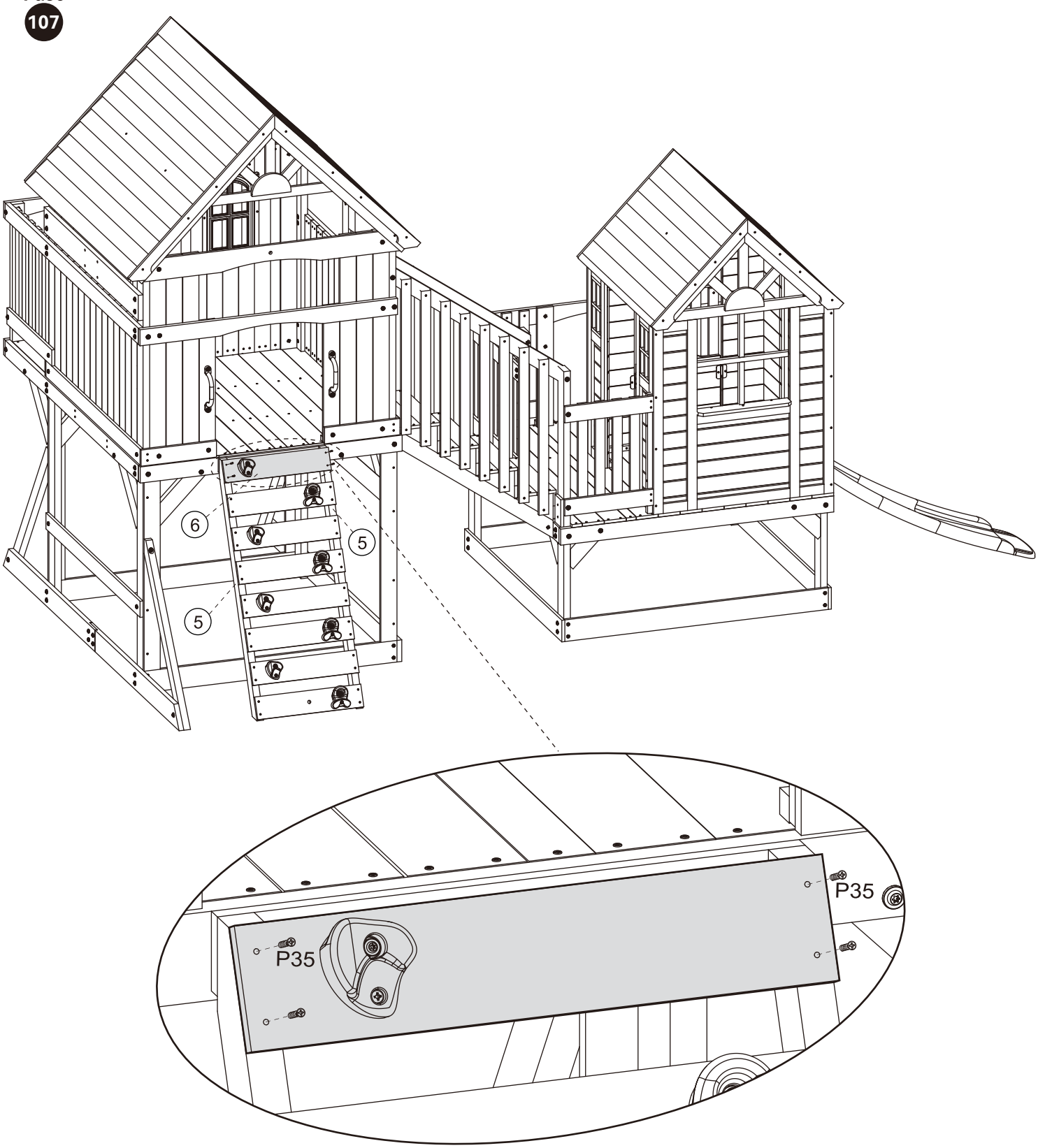

EN: Use screws (P35) to fix component (6) to component (5).

ES: Utilice tornillos (P35) para fijar el componente (6) al componente (5).

Step
Étape
Paso
108

131 x 1

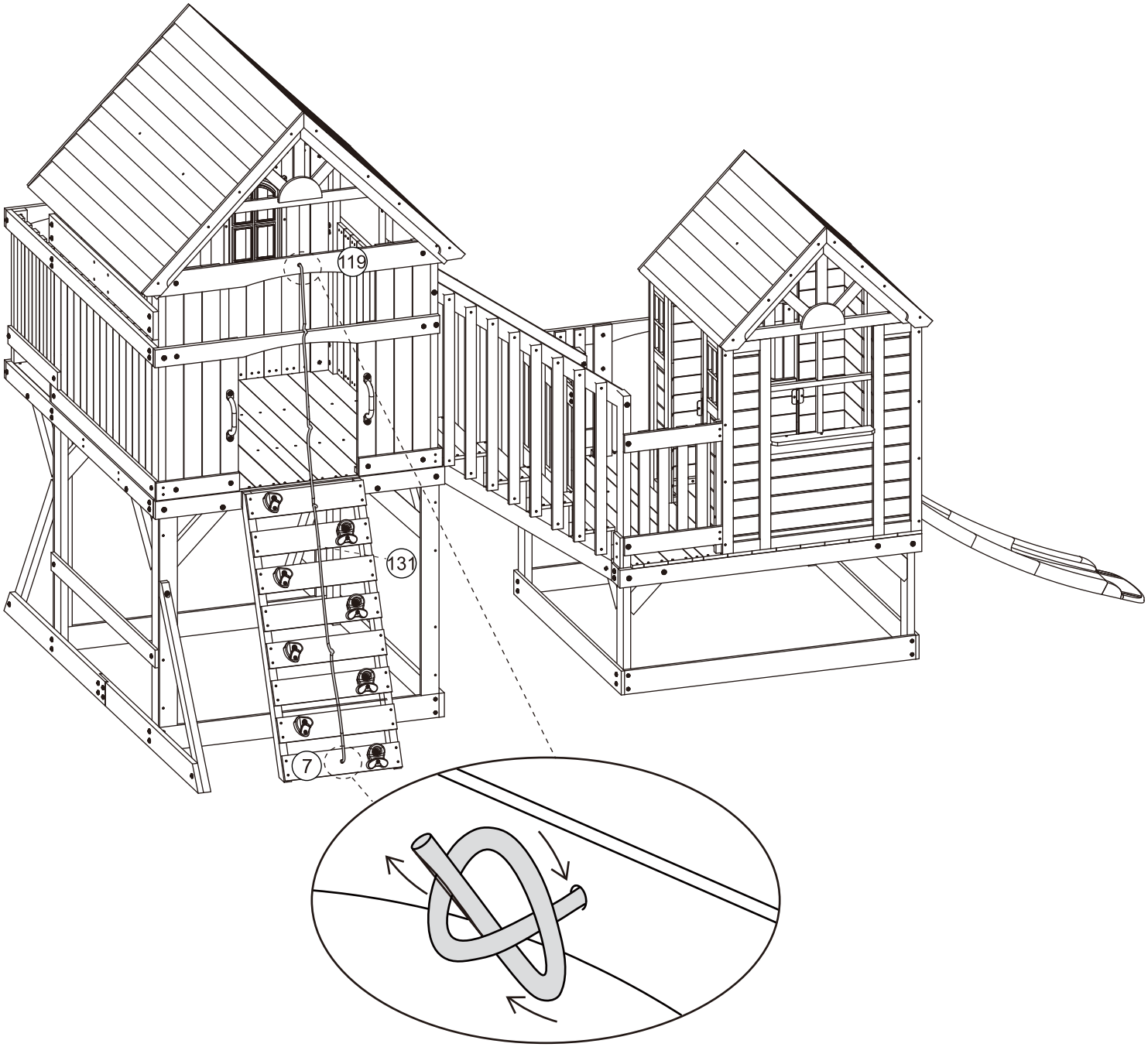

EN: Secure the rope (131) to the components (7) and (119).

ES: Fije la cuerda (131) a los componentes (7) y (119).

Step
Étape
Paso
109

TC50 x 3 | SJ0923 x 1

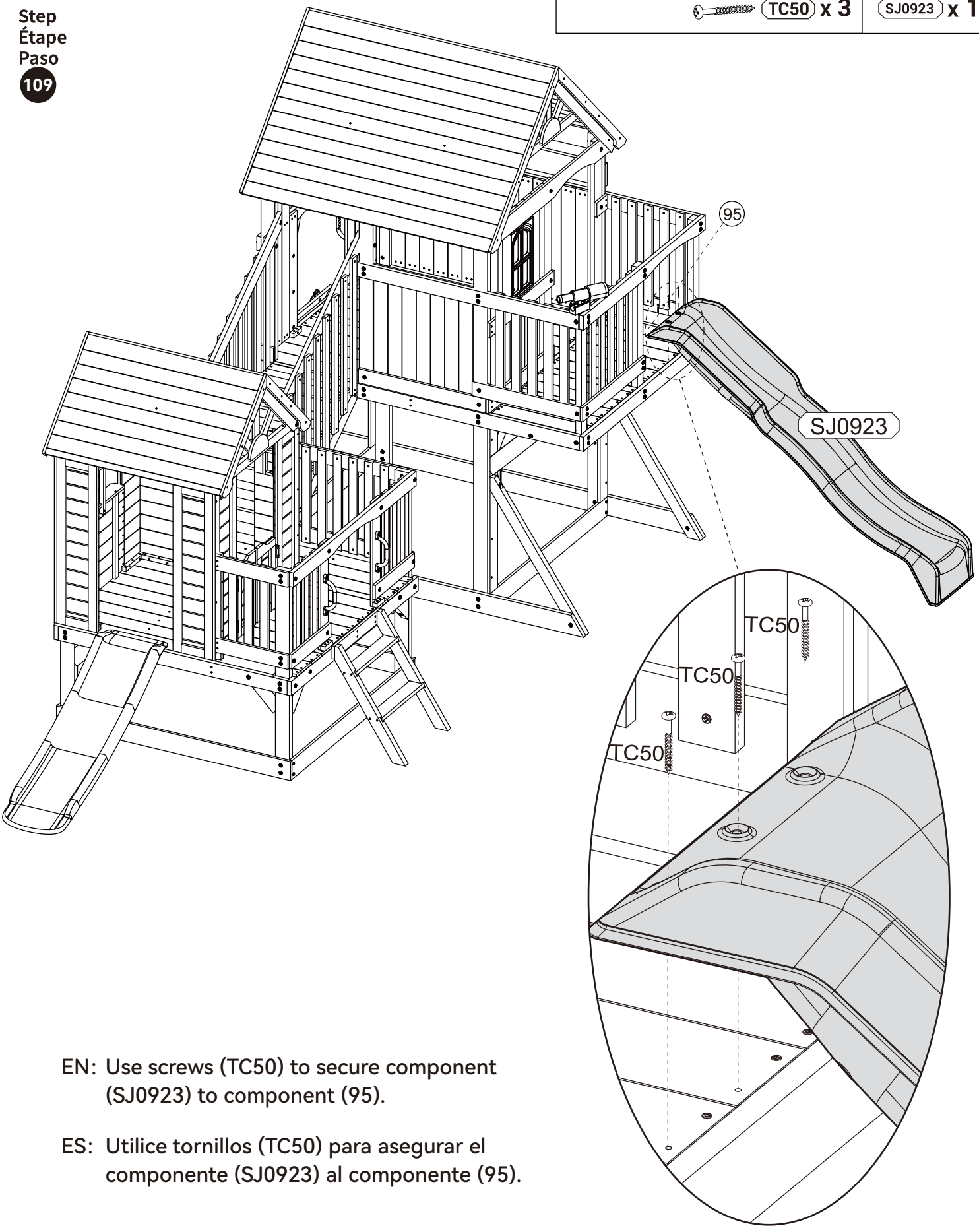

EN: Use screws (TC50) to secure component (SJ0923) to component (95).

ES: Utilice tornillos (TC50) para asegurar el componente (SJ0923) al componente (95).

Step
Étape
Paso
110

ZD8 x 1	9 x 1
LZS8 x 1	WJ0102 x 6
Z8-76 x 1	

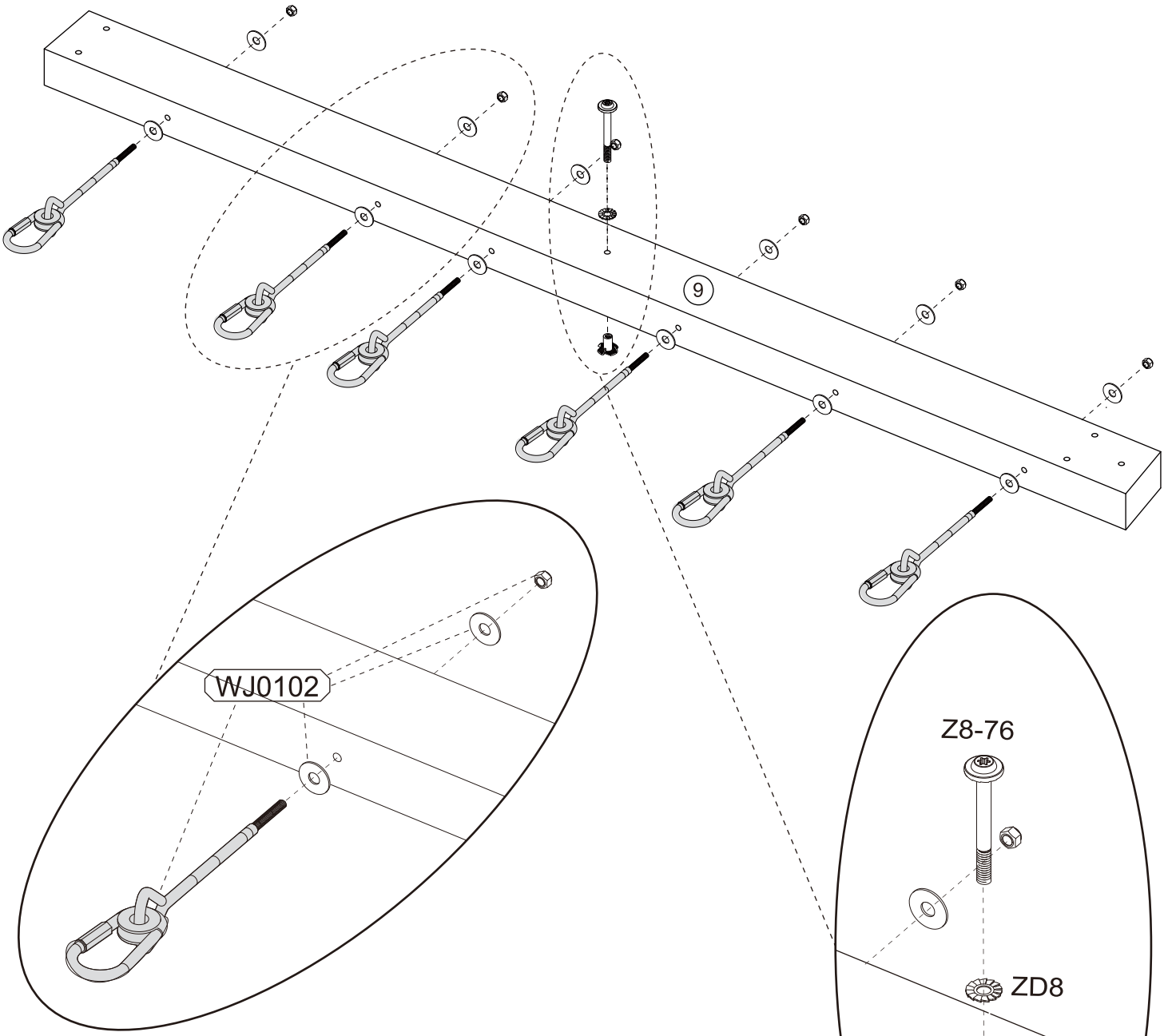

EN: • Install component (WJ0102) on (9).
• Use screws (Z8-76), washers (ZD8), and nuts (LZS8) to secure component (9).

ES: • Instale el componente (WJ0102) en (9).
• Use tornillos (Z8-76), arandelas (ZD8) y tuercas (LZS8) para fijar el componente (9).

Step
Étape
Paso

111

LZN8 x 5	WJ0103 x 2
LZD8 x 10	WJ0105-R x 1
Z8-92 x 5	WJ0104-L x 1

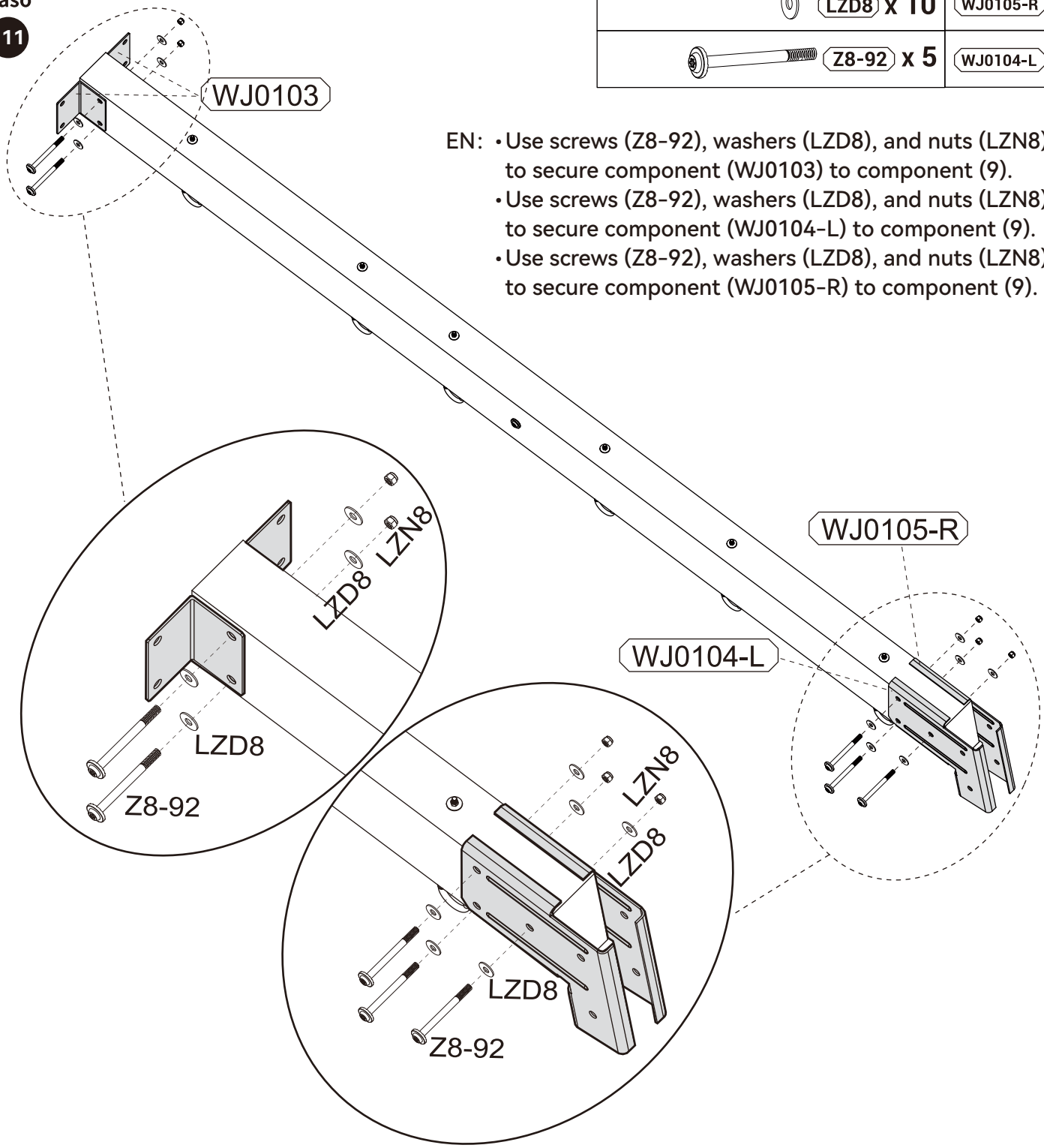

EN:
- Use screws (Z8-92), washers (LZD8), and nuts (LZN8) to secure component (WJ0103) to component (9).
- Use screws (Z8-92), washers (LZD8), and nuts (LZN8) to secure component (WJ0104-L) to component (9).
- Use screws (Z8-92), washers (LZD8), and nuts (LZN8) to secure component (WJ0105-R) to component (9).

ES:
- Utilice tornillos (Z8-92), arandelas (LZD8) y tuercas (LZN8) para fijar el componente (WJ0103) al componente (9).
- Utilice tornillos (Z8-92), arandelas (LZD8) y tuercas (LZN8) para fijar el componente (WJ0104-L) al componente (9).
- Utilice tornillos (Z8-92), arandelas (LZD8) y tuercas (LZN8) para fijar el componente (WJ0105-R) al componente (9).

Step
Étape
Paso
112

LZN8 x 2	10 x 1
LZD8 x 2	11a x 1
ZD8 x 2	11b x 1
Z8-156 x 2	

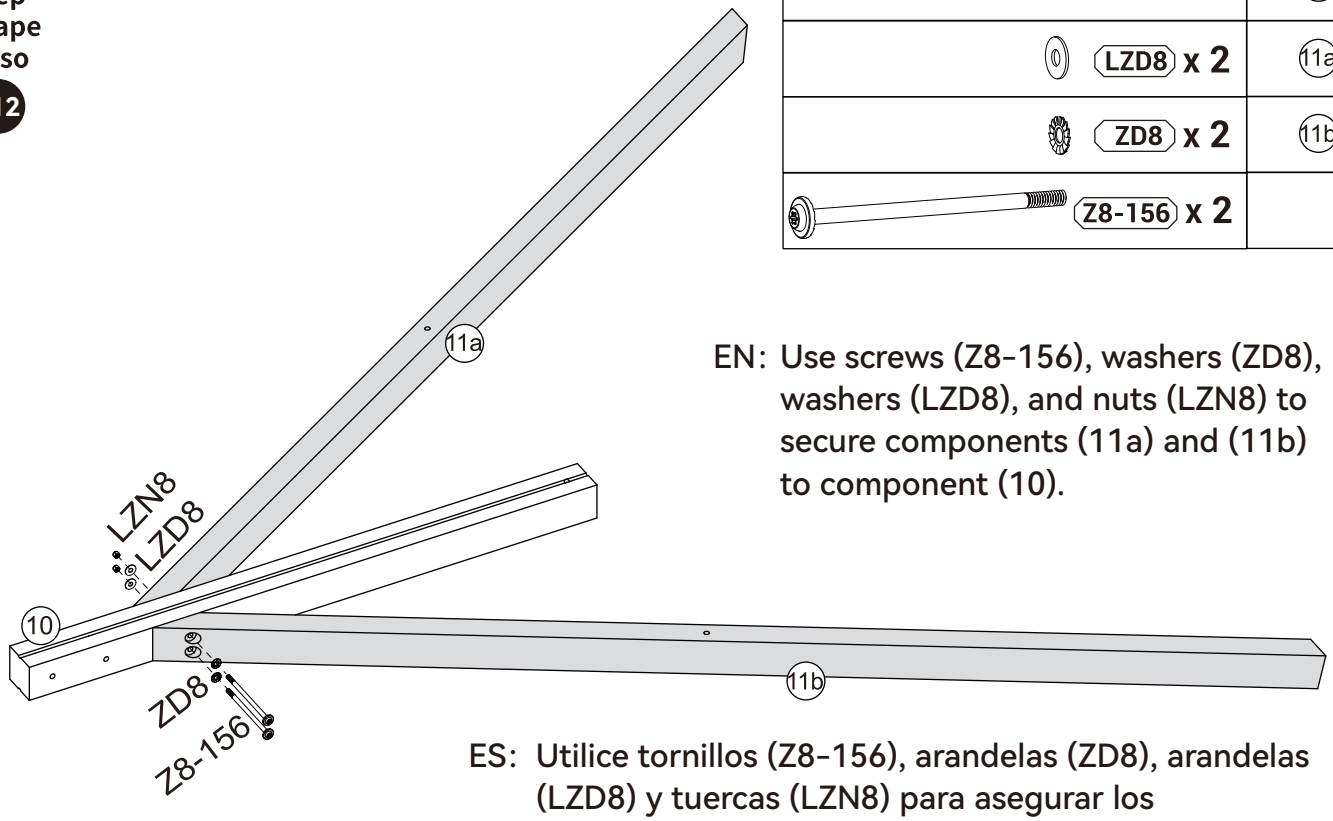

EN: Use screws (Z8-156), washers (ZD8), washers (LZD8), and nuts (LZN8) to secure components (11a) and (11b) to component (10).

ES: Utilice tornillos (Z8-156), arandelas (ZD8), arandelas (LZD8) y tuercas (LZN8) para asegurar los componentes (11a) y (11b) al componente (10).

Step
Étape
Paso
113

ZD8 x 3	12 x 1
LZS8 x 3	
Z8-98 x 3	

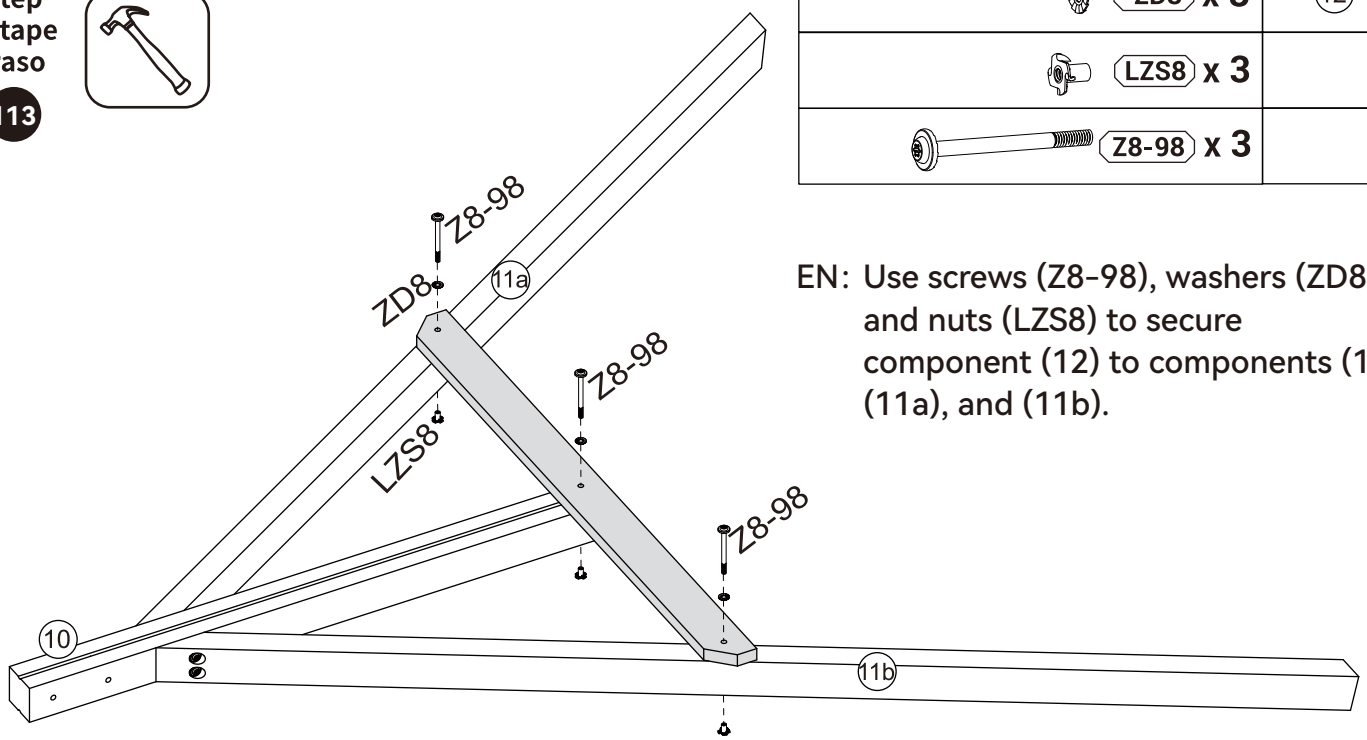

EN: Use screws (Z8-98), washers (ZD8), and nuts (LZS8) to secure component (12) to components (10), (11a), and (11b).

ES: Utilice tornillos (Z8-98), arandelas (ZD8) y tuercas (LZS8) para asegurar el componente (12) a los componentes (10), (11a) y (11b).

Step
Étape
Paso

114

LZN8	x 2
LZD8	x 4
Z8-92	x 2

EN:
- Use screws (Z8-92), washers (LZD8), and nuts (LZN8) to secure component (WJ0104-L) to component (10).
- Use screws (Z8-92), washers (LZD8), and nuts (LZN8) to secure component (WJ0105-R) to component (10).

ES:
- Utilice tornillos (Z8-92), arandelas (LZD8) y tuercas (LZN8) para fijar el componente (WJ0104-L) al componente (10).
- Utilice tornillos (Z8-92), arandelas (LZD8) y tuercas (LZN8) para fijar el componente (WJ0105-R) al componente (10).

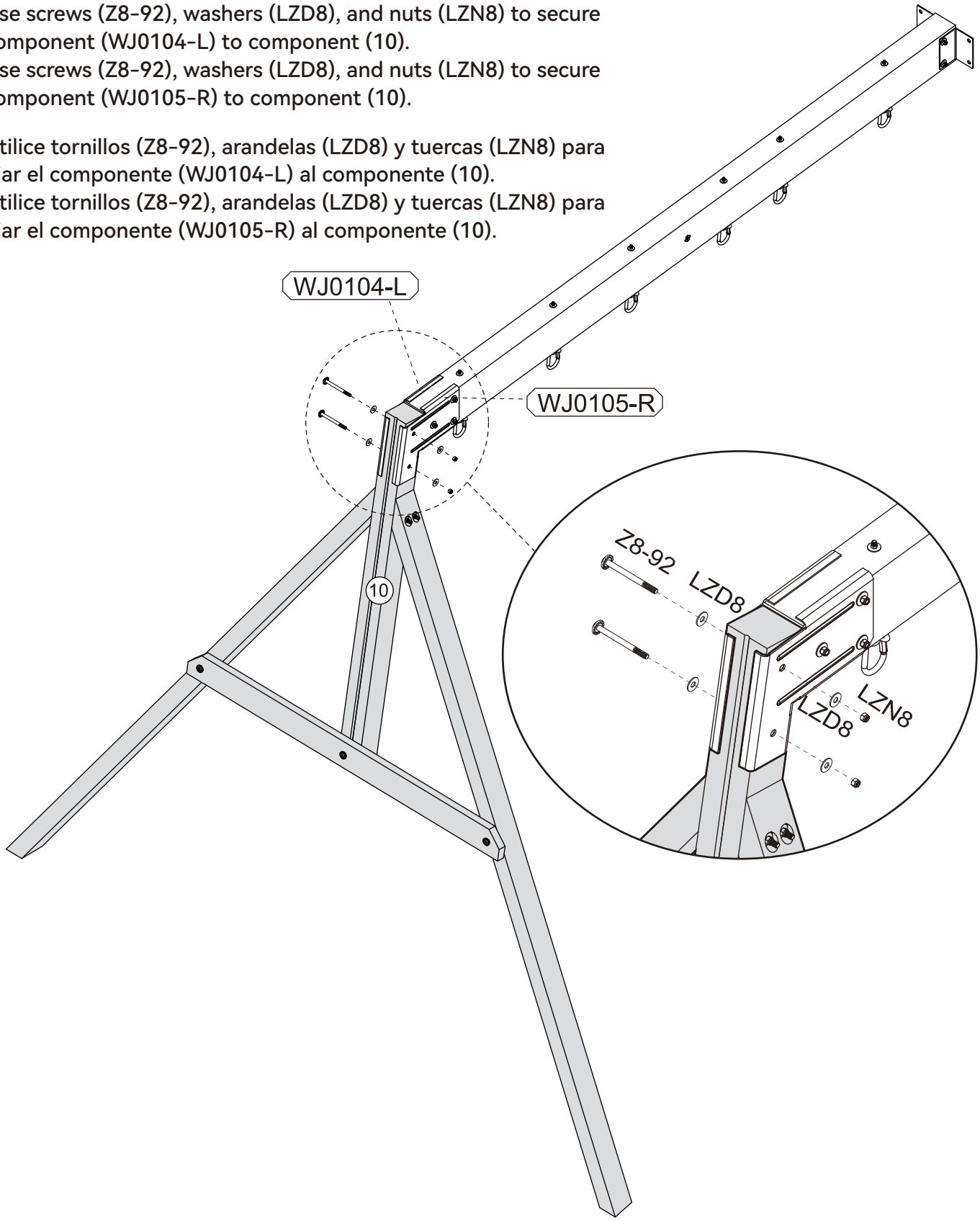

Step
Étape
Paso

115

LZT6	x 4
LZD6	x 4
LZS6	x 4
Z6-28	x 4

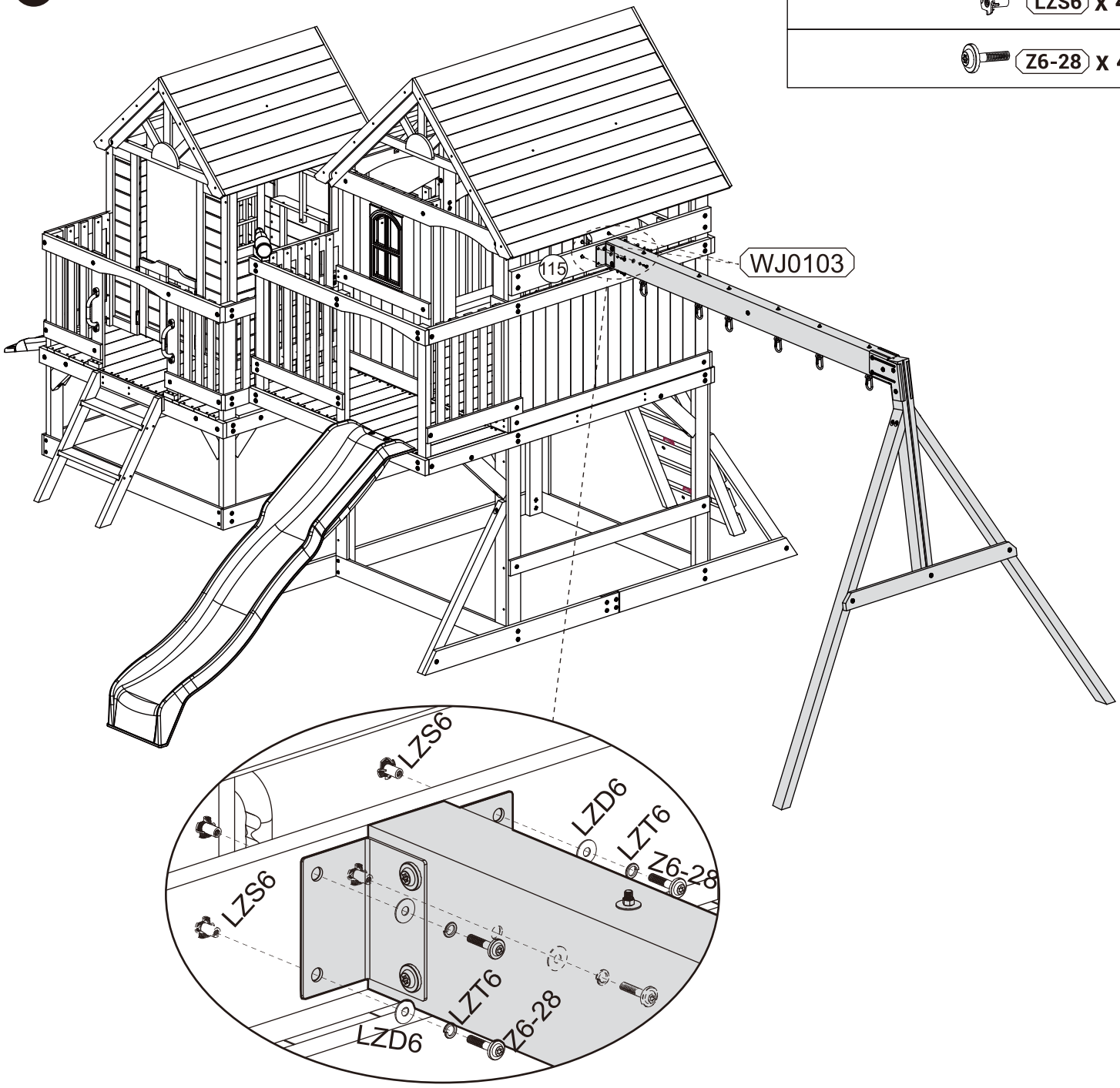

EN: Use screws (Z6-28), washers (LZT6), washers (LZD6), and nuts (LZS6) to secure component (WJ0103) to component (115).

ES: Utilice tornillos (Z6-28), arandelas (LZT6), arandelas (LZD6) y tuercas (LZS6) para asegurar el componente (WJ0103) al componente (115).

Step
Étape
Paso

116

SJ0915 x 2

SJ0916 x 1

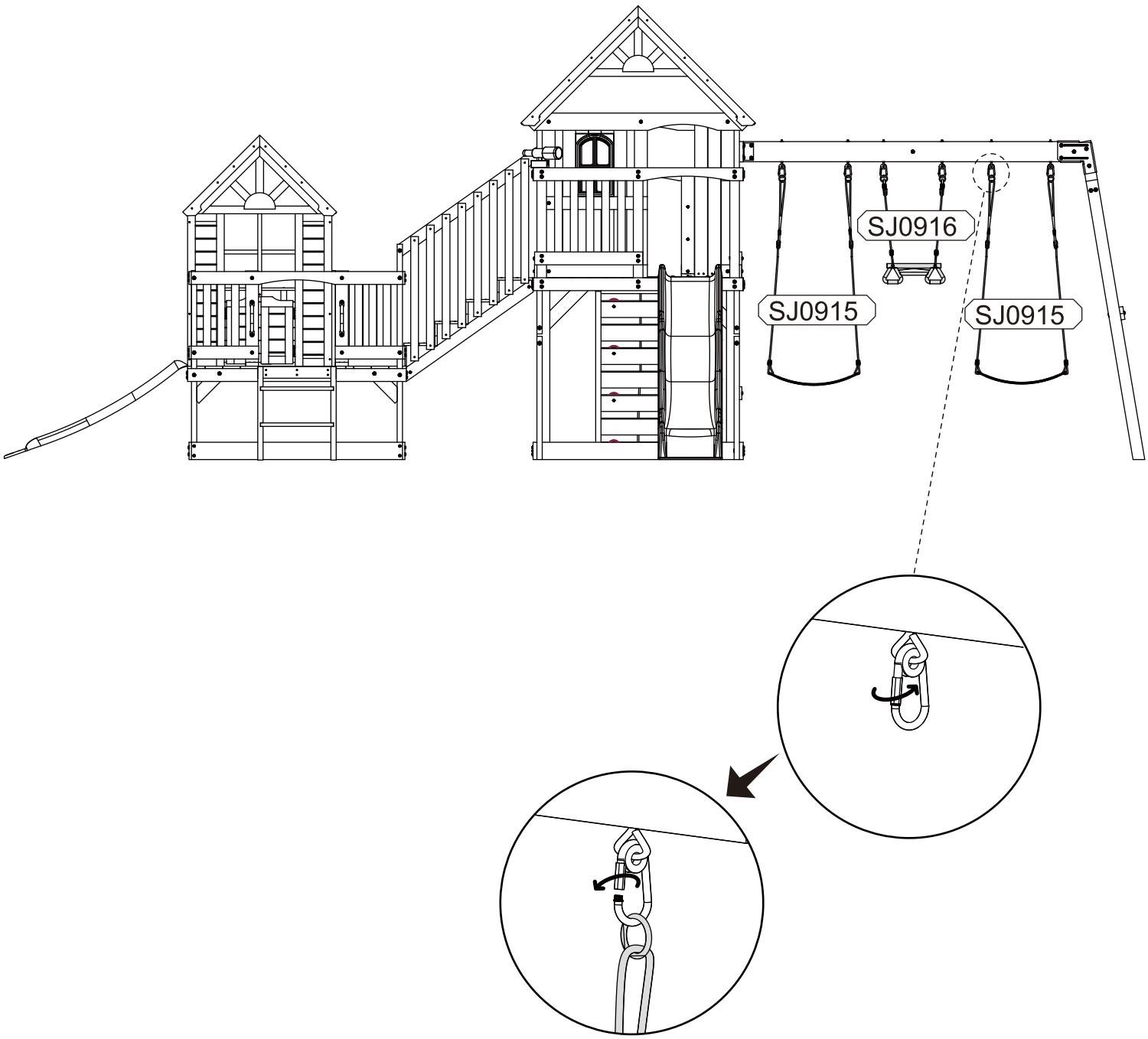

EN: Fix components (SJ0915) and (SJ0916) to component (Wj0102).

ES: Fijar los componentes (SJ0915) y (SJ0916) al componente (Wj0102).

Step
Étape
Paso

117

TC50 x 8 | WJ0112 x 8

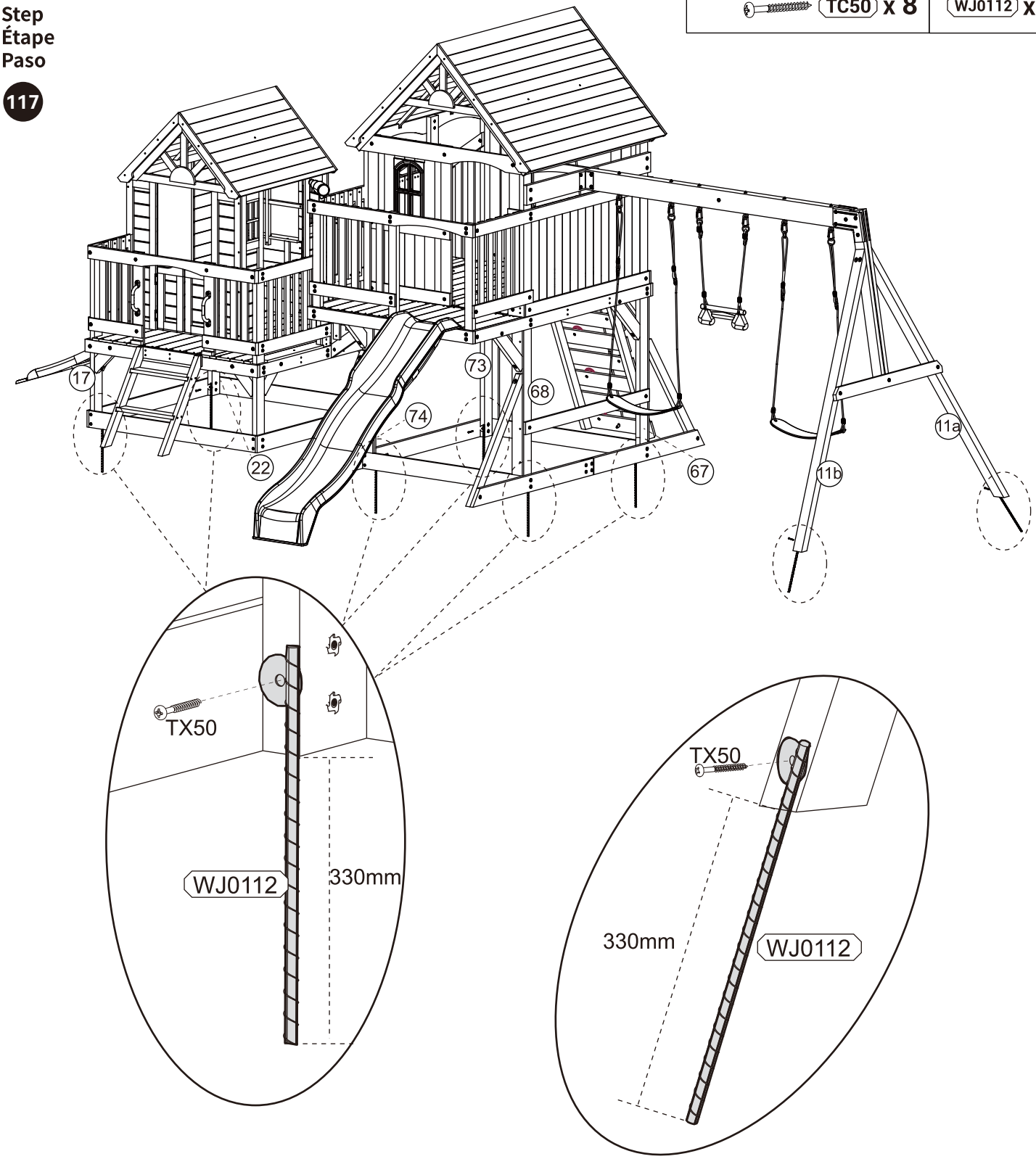

EN: Use screws (TC50) to fix component (WJ0112) to components (17), (22), (67), (68), (73), (74), (11a), (11b).

ES: Utilice tornillos (TC50) para fijar el componente (WJ0112) a los componentes (17), (22), (67), (68), (73), (74), (11a), (11b).