Thank you for purchasing this quality product. Be sure to check all packing material carefully for small part that may have come loose inside the carton during shipment.
Merci d'avoir acheté ce produit de qualité. Veuillez vérifier soigneusement tous les matériaux d'emballage pour tout petit élément qui aurait pu se détacher dans le carton pendant le transport.

ASSEMBLY INSTRUCTIONS

INSTRUCTIONSDE MONTAGE

KING BED
LIT KING SIZE

This set includes 2 box. If you do not receive it, please contact our customer service team.

Ce produit comprend 2 colis. Si vous ne le recevez pas, veuillez contacter notre service clientèle

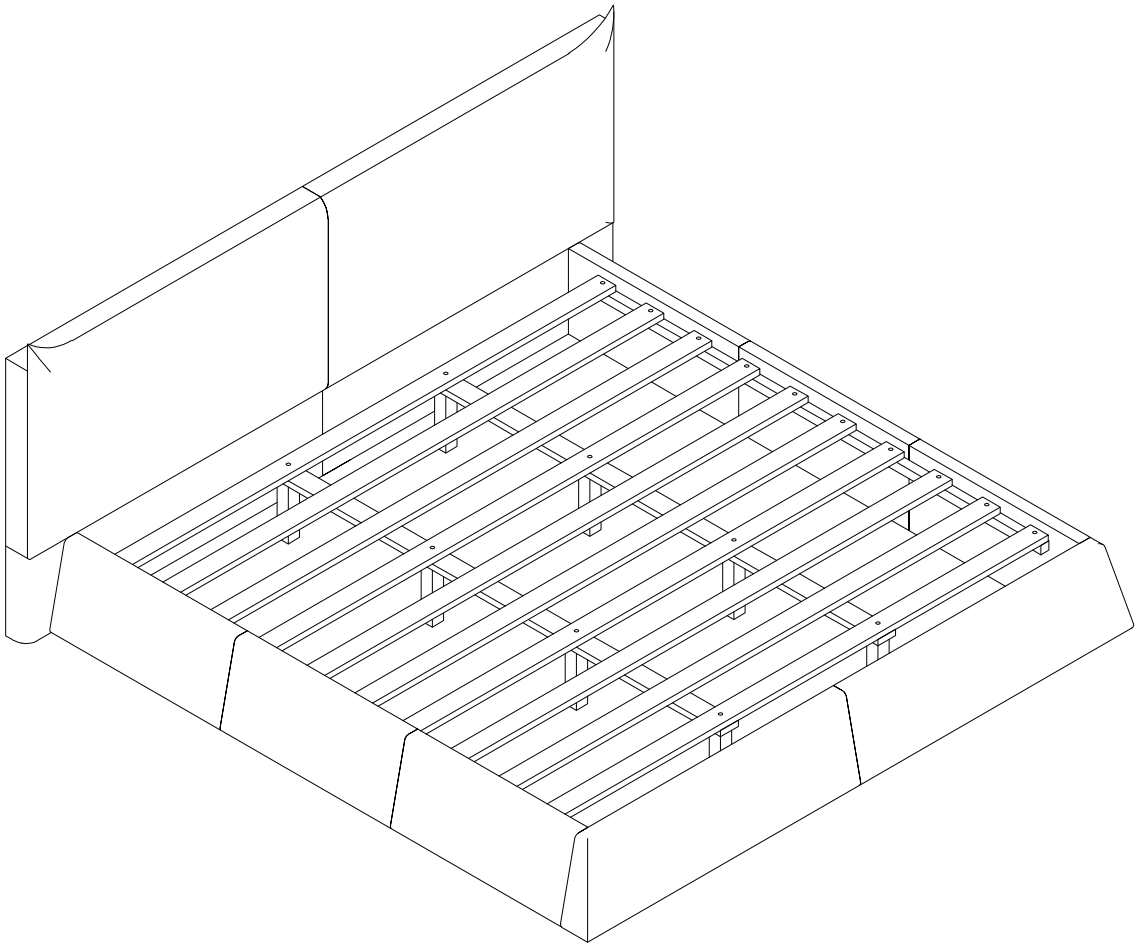

N709P499803 / N709P499804

Thank you for purchasing this quality product. Be sure to check all packing material carefully for small part that may have come loose inside the carton during shipment.
Merci d'avoir acheté ce produit de qualité. Veuillez vérifier soigneusement tous les matériaux d'emballage pour tout petit élément qui aurait pu se détacher dans le carton pendant le transport.

Detail View
Vue Détaillée

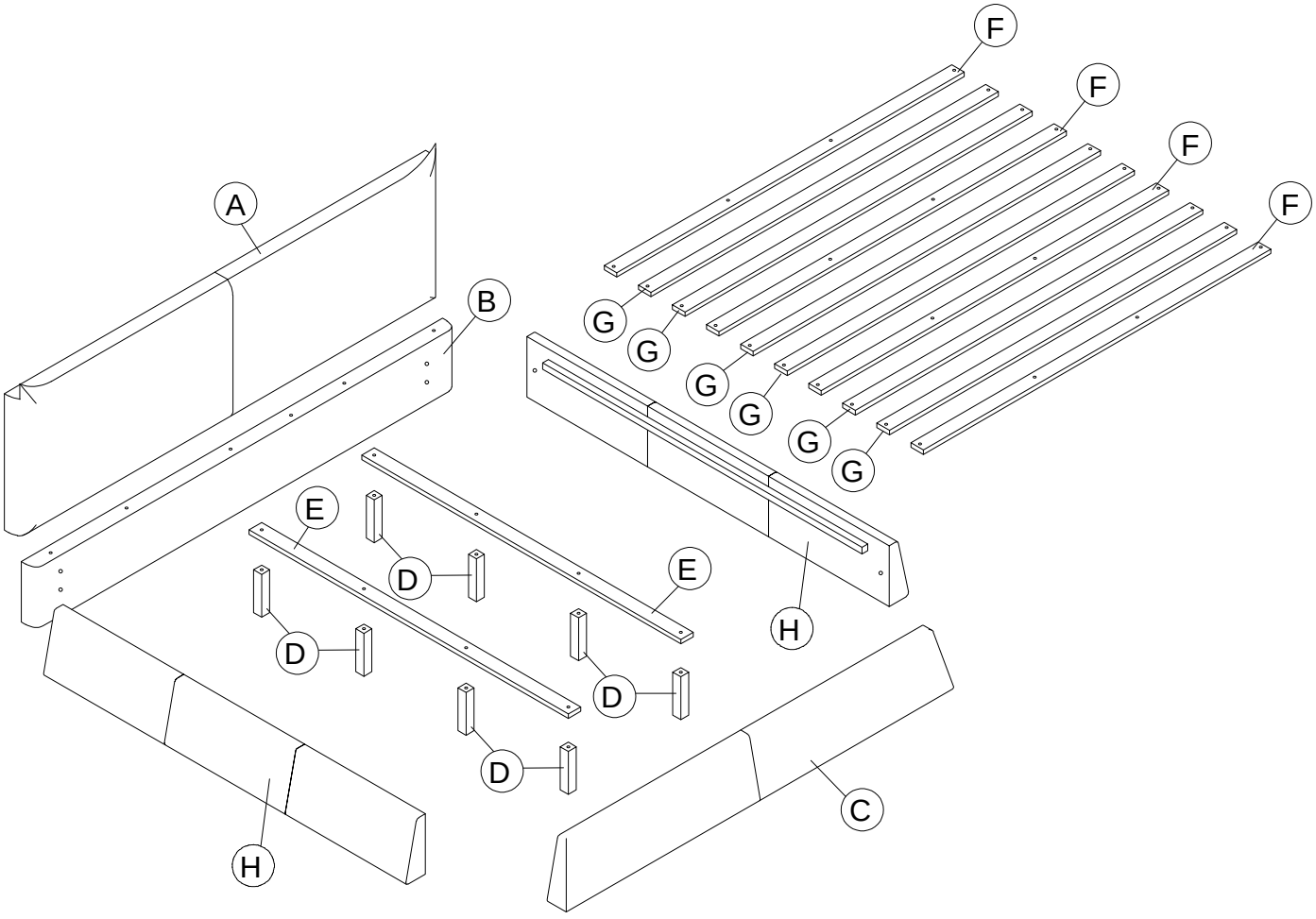

Thank you for purchasing this quality product. Be sure to check all packing material carefully for small part that may have come loose inside the carton during shipment.
Merci d'avoir acheté ce produit de qualité. Veuillez vérifier soigneusement tous les matériaux d'emballage pour tout petit élément qui aurait pu se détacher dans le carton pendant le transport.

Part List for (N709P499803)

Liste des Pièces

A

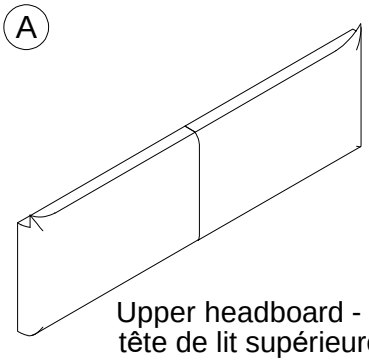

Upper headboard - 1PC
tête de lit supérieure

B

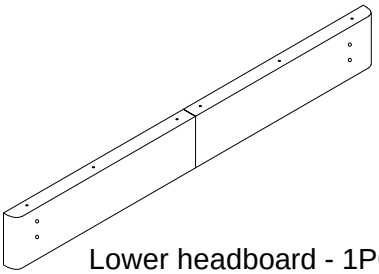

Lower headboard - 1PC
tête de lit inférieure

C

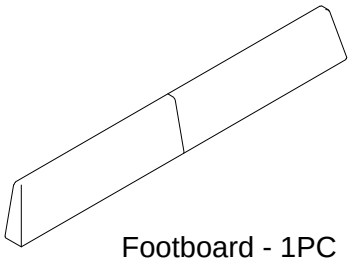

Footboard - 1PC
pied de lit

D

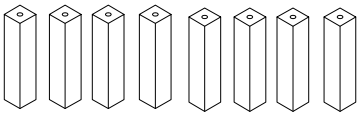

Support Legs - 8PCS
pieds de support

E

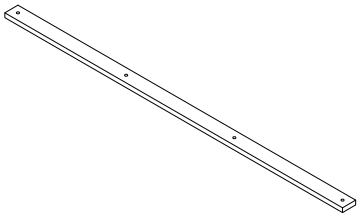

Center Support Rail - 2PCS
rails de support centraux

F

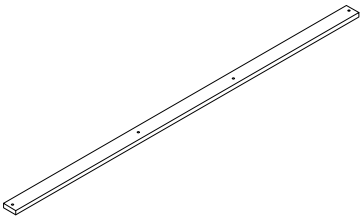

Slats - 4pcs
lattes de lit

G

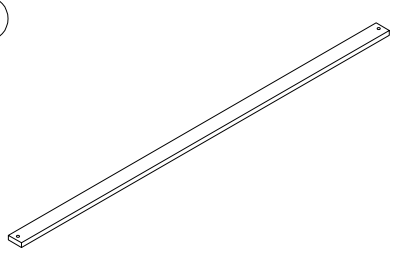

Slats - 6pcs
lattes de lit

Part List for (N709P499804)

Liste des Pièces

H

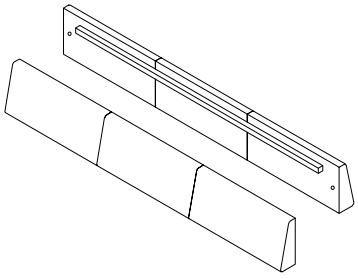

Side Rails - 2PCS
barres latérales

Thank you for purchasing this quality product. Be sure to check all packing material carefully for small part that may have come loose inside the carton during shipment.
Merci d'avoir acheté ce produit de qualité. Veuillez vérifier soigneusement tous les matériaux d'emballage pour tout petit élément qui aurait pu se détacher dans le carton pendant le transport.

Hardware List (N709P499803)

Liste des Accessoires

1 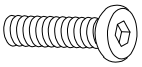 5/16*1 1/2” Blots (18pcs) boulons	2  1/4*2 1/4” Blots (8pcs) boulons	3  5/16” Lock Washer (26pcs) rondelle ressort
4  5/16” Flat Washer (26pcs) rondelle plate	5  Ø4 x 30mm Screw(36pcs) Vis	6 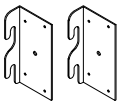 Left - L - Hooks(2pcs) crochets en L gauche
7 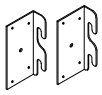 Right - L - Hooks(2pcs) crochets en L droit	8  4mm Allen wrench(1pc) Clé hexagonale	



Thank you for purchasing this quality product. Be sure to check all packing material carefully for small part that may have come loose inside the carton during shipment.
Merci d'avoir acheté ce produit de qualité. Veuillez vérifier soigneusement tous les matériaux d'emballage pour tout petit élément qui aurait pu se détacher dans le carton pendant le transport.

Step 1:

Assemble the Upper headboard (A) to the Lower headboard (B).
using Blots (1) spring washers (3) , Flat Washer (4)
with Allen wrench (8)

1	3	4	8
6pcs	6pcs	6pcs	1pc

Étape 1:

Assembler la tête de lit supérieure (A) à la tête de lit inférieure (B) à l'aide des boulons (1), des rondelles élastiques (3), des rondelles plates (4) et de la clé Allen (8).

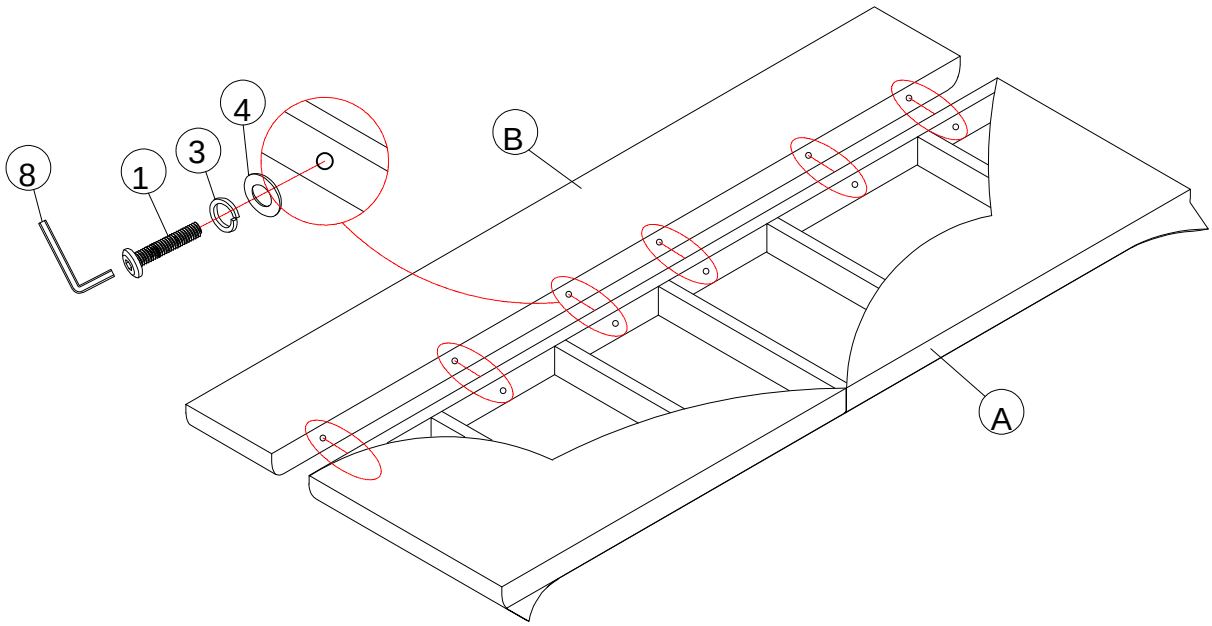

Step 2:

Insert Blots (1) spring washers (3) , Flat Washer (4) into the assembled headboard and footboard.Please do not tighten the bolts at this step.
Max. thread engagement = 50% of bolt length.

1	3	4
8pcs	8pcs	8pcs

Étape 2:

Insérez les boulons (1), les rondelles ressort (3) et les rondelles plates (4) dans la tête de lit et le pied de lit déjà assemblés. Veuillez ne pas serrer les boulons à cette étape.
Engagement max. du filetage = 50 % de la longueur du boulon.

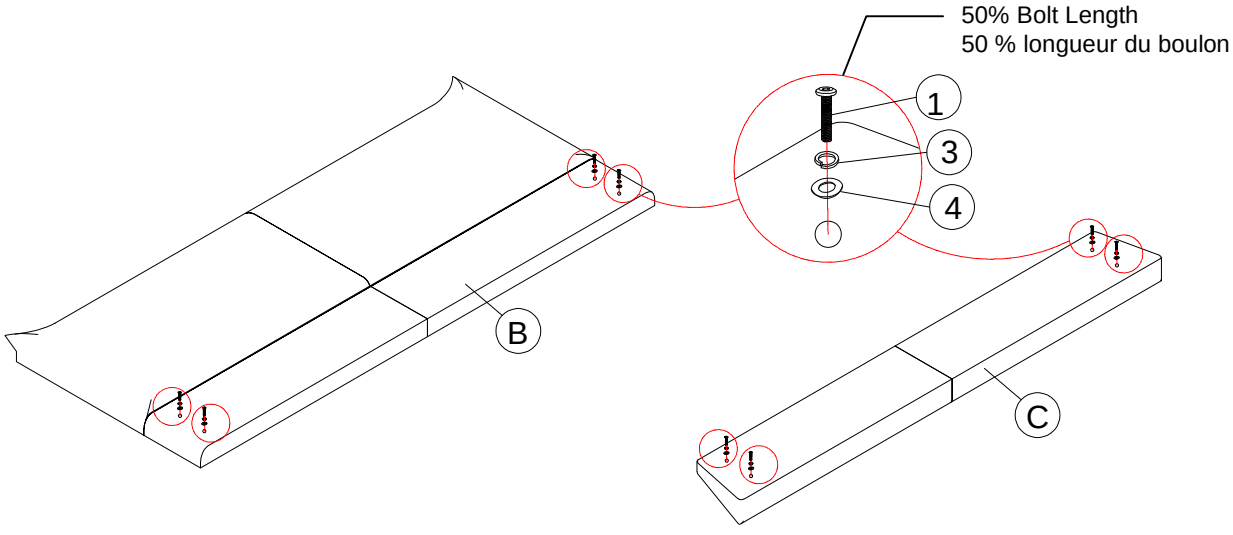

Thank you for purchasing this quality product. Be sure to check all packing material carefully for small part that may have come loose inside the carton during shipment.
Merci d'avoir acheté ce produit de qualité. Veuillez vérifier soigneusement tous les matériaux d'emballage pour tout petit élément qui aurait pu se détacher dans le carton pendant le transport.

1	3	4	5	6	7	8
4pcs	4pcs	4pcs	16pcs			1pc

Step 3:

Assemble Left - L - Hooks (6) Right - L - Hooks (7) onto the Side rails (H).using Blots (1) spring washers (3) , Flat Washer (4) with Allen wrench (8). and screw (5)

Étape 3:

Assemblez les crochets gauche L (6) et droit L (7) sur le longeron (H) en utilisant les boulons (1), les rondelles ressort (3), les rondelles plates (4) avec la clé Allen (8) et les vis (5)

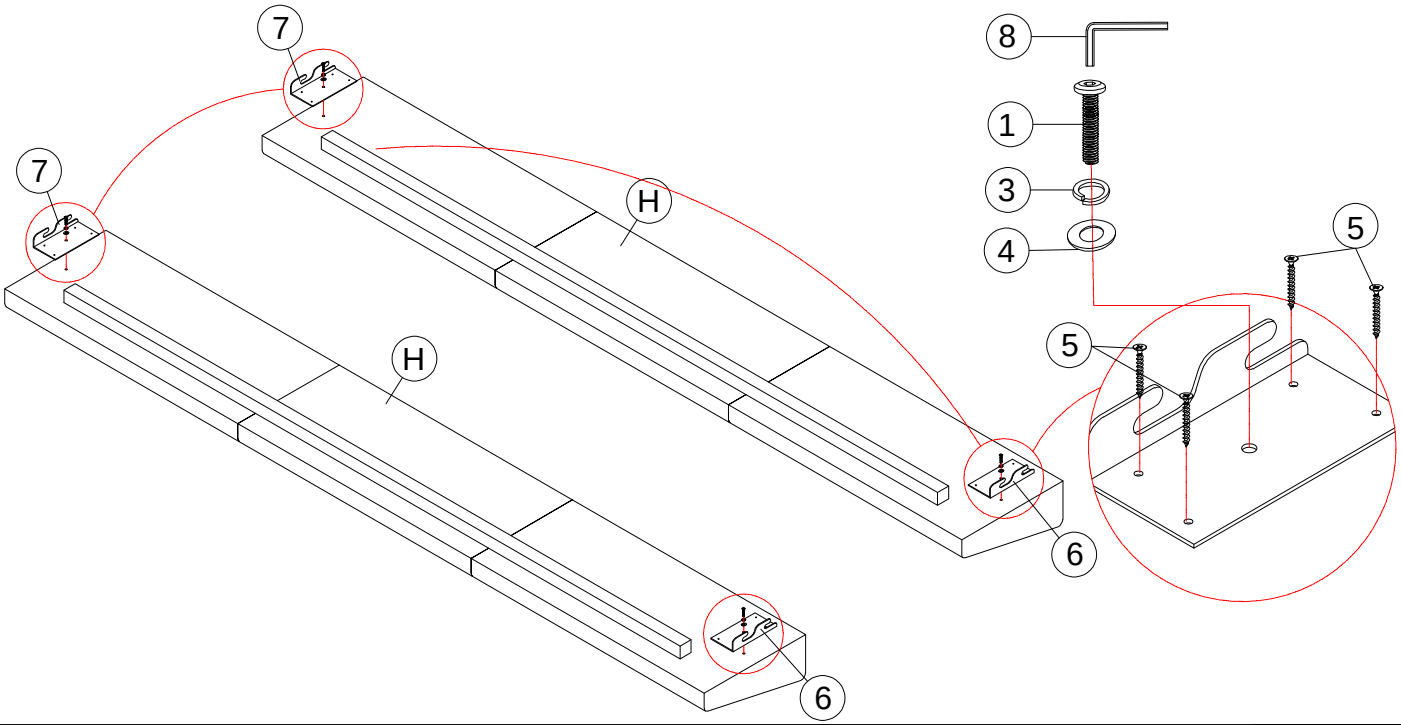

Step 4:

Assemble the side rail, completed in step 3, to the headboard and footboard, completed in step 2. using Allen wrench (8)

8
1pc

Étape 4

Assembler les longerons latéraux, terminés à l'étape 3, à la tête de lit et au pied de lit, terminés à l'étape 2, à l'aide de la clé Allen (8).

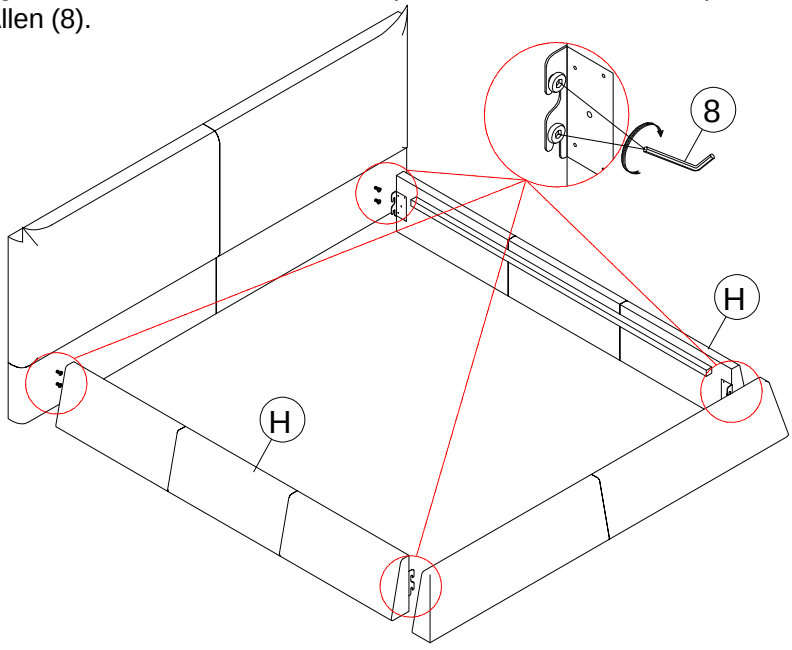

Thank you for purchasing this quality product. Be sure to check all packing material carefully for small part that may have come loose inside the carton during shipment.
Merci d'avoir acheté ce produit de qualité. Veuillez vérifier soigneusement tous les matériaux d'emballage pour tout petit élément qui aurait pu se détacher dans le carton pendant le transport.

2	3	4	5	8
8pcs	8pcs	8pcs	20pcs	1pc

Step 5:

Place the Center Support Rails (E) Slats (F) and Slats (G) to the middle of the Bed Frame as shown above. Align the mouting position on Slats (F) and Slats (G) to Center Support Rails (E) and Side Rail (H) ,then attach them together by using Screw (5) with Screwdriver (unprovided).Connect the Support legs (D),Center Support Rail (E) , and slats (F) .using Blots (2) spring washers (3) , Flat Washer (4) with Allen wrench (8)

Étape 5:

Placez les barres de support centrales (E), les lattes (F) et les lattes (G) au centre du cadre de lit, comme illustré ci-dessus. Alignez les positions de montage des lattes (F) et des lattes (G) avec les barres de support centrales (E) et les longerons latéraux (H), puis fixez-les ensemble à l'aide des vis (5) avec un tournevis (non fourni).
Reliez les pieds de support (D), la barre de support centrale (E) et les lattes (F) à l'aide des boulons (2), des rondelles élastiques (3), des rondelles plates (4) et de la clé Allen (8).

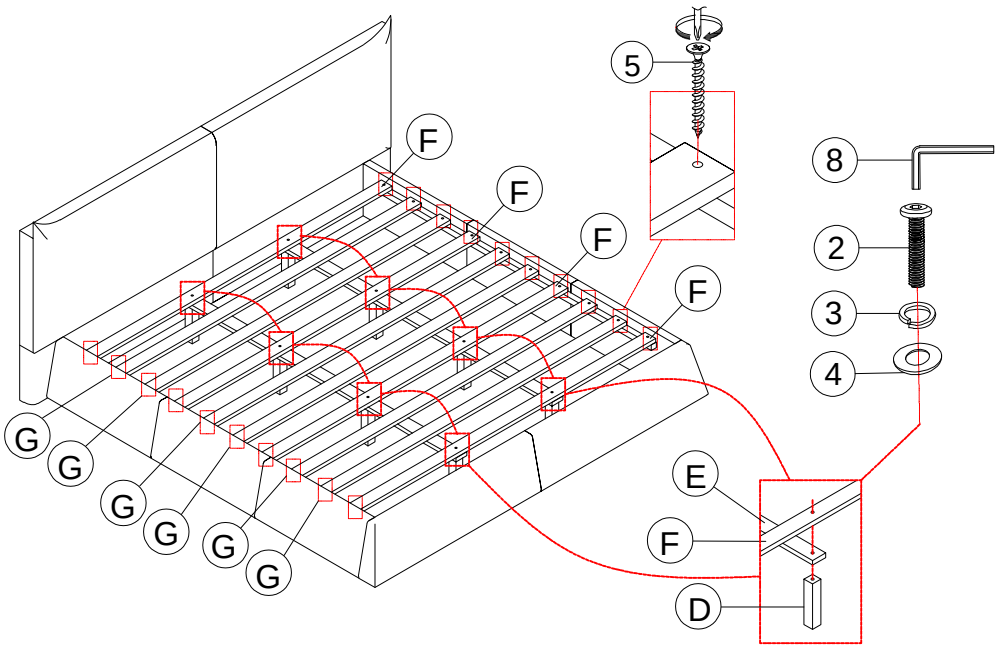

Step 6:

The leveler is pre-installed on the support legs (D)

Étape 6:

Le nivelleur est préinstallé sur les pieds de support (D)

