duraflame®

DFI-550-39

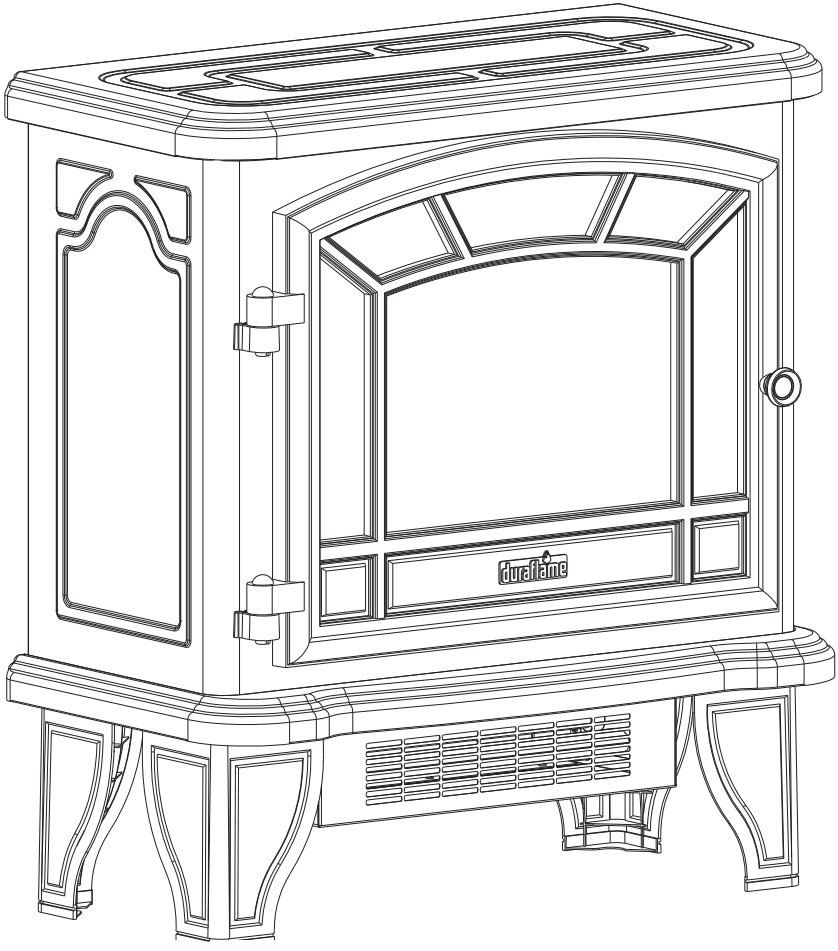

GETTING STARTED

1. The serial number is located on the back of the fireplace, the serial number is necessary for product warranty registration and customer service.

PARA EMPEZAR

1. El número de serie se encuentra en la parte posterior de la chimenea, el número de serie es necesario para el registro de la garantía del producto y el servicio de atención al cliente.

PRÉPARATION

1. Le numéro de série est situé à l'arrière du chauffage et le numéro de série est requis pour l'enregistrement de la garantie du produit et pour le service à la clientèle.

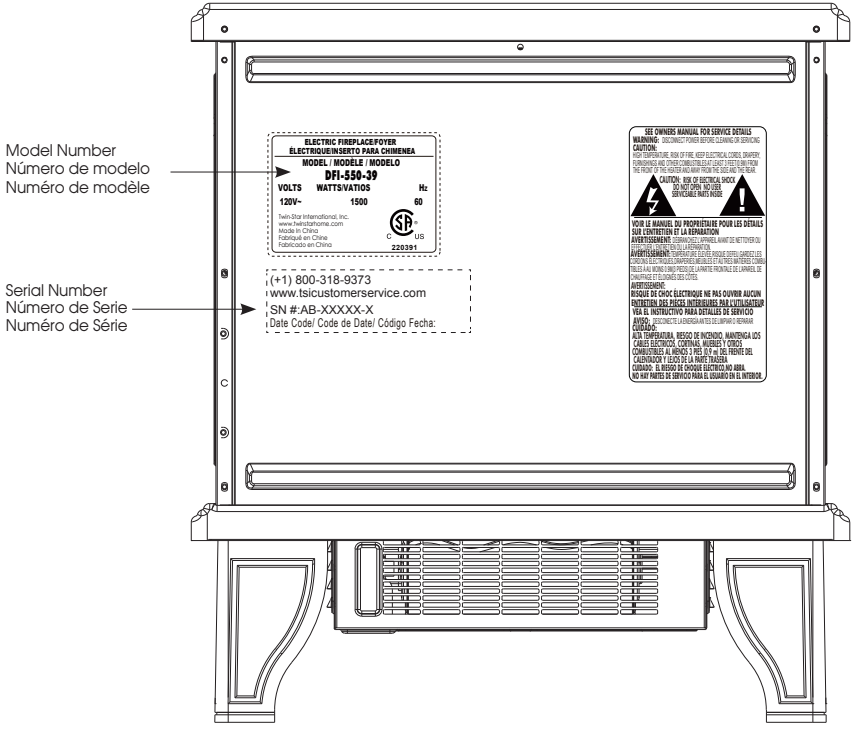

2 . Go to tsicustomerservice.com for product warranty registration. If you are unable to complete registration save your proof of purchase for warranty purposes.

2. Visitar www.tsicustomerservice.com para el registro de la garantía del producto. Si usted no puede completar el registro guarde el comprobante de compra para hacer válida la garantía.

2. Rendez-vous sur le site www.tsicustomerservice.com pour compléter l'enregistrement de la garantie. Si vous êtes incapable de compléter l'enregistrement, conserver votre preuve d'achat pour les besoins de la garantie.

PRODUCT SPECIFICATIONS
ESPECIFICACIONES ELÉCTRICAS / CARACTÉRISTIQUES DU PRODUIT

VOLTAGE / TENSIÓN / TENSION	120VAC, 60 Hz
AMPS / AMPERIOS / AMPÈRES	12.5 Amps / 12.5A / 12,5A
WATTS / POTENCIA / WATTS	1500 Watts / 1500 W

REGISTER YOUR NEW PURCHASE **online!**

INSCRIRE VOTRE NOUVEL ACHAT • REGISTRAR SU NUEVA COMPRA

Thank you for purchasing our product. Please take a moment to visit **tsicustomerservice.com** to register your new purchase:

Merci d'avoir acheté ce produit. Veuillez prendre un court instant pour vous rendre sur **tsicustomerservice.com** et enregistrer votre nouvel achat :

Gracias por adquirir nuestro producto. Tómese un momento para visitar **tsicustomerservice.com** y registrar su nueva adquisición:

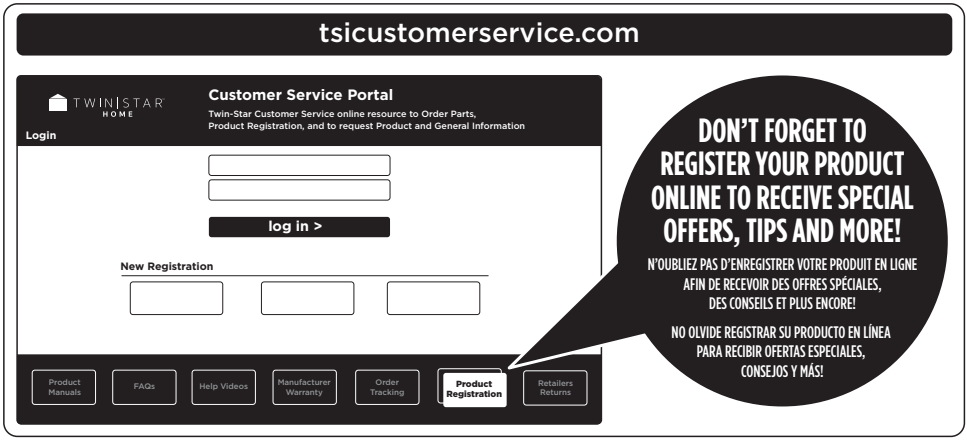

When registering your product, be sure to sign up for our updates to receive important service information and helpful tips. We value your privacy and will never share your personal information with other organizations. The information you submit is used only for providing product related services to you.

Lorsque vous enregistrez votre produit, assurez-vous de vous inscrire à nos mises à jour afin de recevoir d'importantes informations concernant les services et de précieux conseils. Nous accordons de l'importance à votre vie privée et nous ne communiquerons jamais vos informations personnelles à d'autres organisations. Les informations que vous fournissez sont utilisées uniquement pour vous offrir des services en lien avec les produits.

Si vous n'êtes pas en mesure d'effectuer l'enregistrement, conservez votre preuve d'achat pour le remplacement de pièces.

Cuando registre su producto, asegúrese de suscribirse para recibir actualizaciones importantes sobre el servicio y consejos útiles. Valoramos su privacidad y no compartiremos su información personal con otras organizaciones. La información que envíe se usará solo para proporcionarle servicios relacionados con el producto.

DEPENDABLE CUSTOMER SERVICE • SERVICE À LA CLIENTÈLE • ATENCIÓN AL CLIENTE CONFIABLE FIABLE

Questions? | Des questions? | ¿Tiene preguntas?

Call customer service Monday to Friday 8:30 am – 5:30 pm EST.

Appelez le service à la clientèle Lundi – Vendredi 8 h 30 – 17 h 30 (HNE)

Llame al servicio de atención al cliente. De lunes a viernes de 8:30 a. m. a 5:30 p. m. (hora estándar del este)

1.800.318.9373

IMPORTANT INSTRUCTIONS

When using electrical appliances, basic precautions should always be followed to reduce the risk of fire, electrical shock, and injury to persons including the following:

1. Read all instructions before using this appliance.

2. This appliance is hot when in use. To avoid burns, do not let bare skin touch hot surfaces. If provided, use handles when moving this appliance. Keep combustible materials, such as furniture, pillows, bedding, papers, clothes and curtains at least 3 feet (0.9 m) from the front of this appliance. WARNING: In order to avoid overheating, do not cover the heater.

3. **CAUTION:** Never leave the heater operating unattended. Extreme caution is necessary if unsupervised children or invalids are nearby.

4. The appliance is not to be used by children or persons with reduced physical, sensory or mental capabilities, or lack of experience and knowledge, unless they have been

INSTRUCCIONES IMPORTANTE

Cuando utilice electrodomésticos, siempre tome medidas de precaución básicas para evitar incendios, descargas eléctricas y lesiones personales. Entre ellas:

1. Lea todas las instrucciones antes de usar este electrodoméstico.
2. Este aparato se calienta cuando está en uso. Para evitar quemaduras, no permita que la piel sin protección entre en contacto con superficies calientes. Si están incluidas, utilice las manijas para mover este aparato. Mantenga los materiales inflamables, como muebles, almohadas, ropa de cama, papeles, prendas de vestir y cortinas, a un mínimo de 1 metro (3 pies) de distancia de la parte frontal de este aparato. ADVERTENCIA: Para evitar un sobrecalentamiento, no cubra el calentador. No puede utilizarse en guardarropas.
3. **PRECAUCIÓN:** Nunca deje el calentador operando de forma desatendida. Extremo cuidado es necesario si hay niños o personas discapacitadas sin supervisión cerca.
4. Este electrodoméstico no debe ser usado por

INSTRUCCIONES IMPORTANTE

Lors de l'utilisation d'appareils électriques, pour éviter les risques d'incendie, d'électrocution et de blessures, toujours suivre les consignes de sécurité de base suivantes :

1. Lisez toutes les directives avant d'utiliser cet appareil.
2. Cet appareil est chaud lorsqu'il est en marche. Afin d'éviter les brûlures, ne touchez pas aux surfaces chaudes. Si l'appareil est muni de poignées, utilisez-les pour le déplacer. Assurez-vous que les matières combustibles, comme les meubles, les oreillers, la literie, le papier, les vêtements et les rideaux, se trouvent à au moins 0,9 m (3 pi) de l'avant de l'appareil. AVERTISSEMENT : Ne couvrez pas l'appareil pour éviter qu'il surchauffe.
3. **CAUTION :** Ne jamais laisser un chauffage fonctionnant sans surveillance. Une grande prudence est nécessaire si des enfants sans supervision ou des invalides sont à proximité.
4. Cet appareil ne doit pas être utilisé par les enfants, les personnes atteintes d'une défaillance

given supervision or instruction.

5. Always unplug this appliance when not in use.

6. Do not operate any heater with a damaged cord or plug or after the appliance malfunctions, or if it has been dropped or damaged in any manner.

7. If the supply cord is damaged, it must be replaced by the manufacturer, its service agent or similarly qualified persons in order to avoid a hazard.

8. Do not use outdoors.

9. This heater is not intended for use in bathrooms, laundry areas and similar indoor locations. Never locate this appliance where it may fall into a bathtub or other water container.

10. Do not run cord under carpeting. Do not cover cord with throw rugs, runners or the like. Arrange cord away from traffic areas and where it will not be tripped over.

11. To disconnect this appliance, turn controls to the off position, then remove plug from outlet.

personas o niños con capacidades físicas, sensoriales o mentales reducidas o sin experiencia ni conocimientos, a menos que una persona responsable de su seguridad les brinde supervisión o capacitación respecto al uso del electrodoméstico.

5. Siempre desenchufe este electrodoméstico cuandono lo use.

6. No opere ningún calentador con un cable o enchufe dañados, después de fallas del mismo, de que se haya dejado caer o dañado de cualquier forma.

7. Si el cable de alimentación está dañado, el fabricante, su empresa de servicio o alguien de calificación similar deben reemplazarlo para evitar peligros.

8. No lo use en exteriores.

9. Este calentador no se debe usar en el baño, lavadero y en espacios húmedos similares interiores. Nunca coloque este calentador donde se pueda caer dentro de una bañera u otro contenedor de agua.

10. No coloque el cable debajo de una alfombra. No cubra el cable con alfombras, tapetes o similares. Coloque el cable lejos de zonas de tránsito en

physique, sensorielle ou intellectuelle, ou les personnes n'ayant pas l'expérience et les connaissances nécessaires, à moins qu'une personne ne les supervise ou leur donne les instructions nécessaires.

5. Débranchez toujours cet appareil lorsqu'il n'est pas utilisé.

6. N'utilisez pas un appareil muni d'un cordon ou d'une fiche endommagé, qui a subi une défaillance, qui est tombé ou qui a été endommagé de quelque façon que ce soit.

7. Si le cordon d'alimentation est endommagé, il doit être remplacé par le fabricant, par un de ses agents ou par une personne qualifiée afin d'éviter tout danger.

8. N'utilisez pas cet appareil à l'extérieur.

9. Cet appareil n'est pas conçu pour être utilisé dans une salle de bains, une salle de lavage ou tout autre endroit humide semblable. Ne placez jamais cet appareil à un endroit où il risquerait de tomber dans une baignoire ou un autre contenant rempli d'eau.

10. Évitez de placer le cordon sous un tapis. Ne couvrez pas le cordon avec une

12. This product is equipped with a polarized plug (one blade is wider than the other blade). To reduce the risk of electrical shock, this plug will fit into a polarized outlet only one way. This is a safety feature. If you are unable to insert the plug into the electrical outlet, try reversing the plug. If the plug still does not fit, contact a qualified electrician.

donde nadie se pueda tropezar y caer.

11. Para desconectar este electrodoméstico, gire los controles a la posición de apagado y luego retire el enchufe del tomacorriente.

12. Este producto está equipado con un enchufe polarizado (una clavija es más ancha que la otra) para reducir el riesgo de descarga eléctrica. El enchufe podrá colocarse en un tomacorriente polarizado de una sola manera. Ésta es una medida de seguridad. Si no puede colocar el enchufe en el tomacorriente eléctrico, intente invirtiendo el enchufe. Si aún así no puede, póngase en contacto con un electricista calificado.

carpette, un tapis de passage ou un autre article semblable. Placez le cordon dans un endroit peu passant et où il ne pourra pas être accroché.

11. Pour débrancher cet appareil, tournez les commandes en position d'arrêt, puis retirez la fiche de la prise.

12. Cet appareil est muni d'une fiche polarisée (une lame est plus large que l'autre). Pour réduire le risque d'électrocution, cette fiche ne peut être insérée dans une prise polarisée que dans un seul sens. Ceci est une mesure de sécurité. Si vous n'arrivez pas à insérer la fiche dans la prise de courant, inversez la fiche. Si la fiche ne s'insère toujours pas, contactez un électricien qualifié.

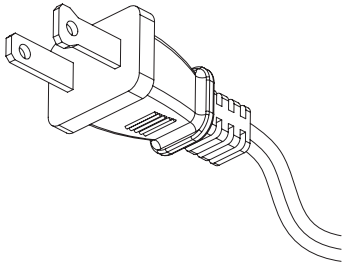

13. Do not insert or allow foreign objects to enter any ventilation or exhaust opening as this may cause an electric shock or fire, or damage the appliance.

14. To prevent a possible fire, do not block air intakes or exhaust in

13. No introduzca objetos extraños ni permita que entren en las aberturas de ventilación o escape, ya que pueden provocar descargas eléctricas, incendios o daños en el electrodoméstico.

14. Para evitar incendios, no bloquee las

13. N'insérez jamais un objet, quel qu'il soit, dans les ouvertures de ventilation ou de sortie d'air de l'appareil afin de prévenir les dommages ainsi que les risques de choc électrique et d'incendie.

14. Afin de prévenir les risques d'incendie, ne bloquez jamais les ouvertures

any manner. Do not use on soft surfaces, like a bed, where opening may become blocked.

15. This appliance has hot and arcing or sparking parts inside. Do not use it in areas where gasoline, paint or flammable liquids are used or stored. This fireplace should not be used as a drying rack for clothing. Christmas stockings or decorations should not be hung in the area of it.

16. Use this appliance only as described in the manual. Any other use not recommended by the manufacturer may cause fire, electric shock or injury to persons.

entradas ni salidas de aire de ninguna manera. No use sobre superficies blandas, como una cama, donde las aberturas se puedan bloquear.

15. Este electrodoméstico tiene en su interior piezas calientes y piezas que forman arcos eléctricos o que echan chispas. No lo use en áreas donde se use o almacene gasolina, pintura o líquidos inflamables. Esta chimenea no se debe usar como una rejilla para secar ropa. No cuelgue medias navideñas u otras decoraciones sobre o cerca de este producto.

16. Utilice este electrodoméstico sólo como se describe en este manual. Cualquier otro uso no recomendado por el fabricante puede causar incendios, descargas eléctricas o lesiones personales.

d'aération ou de sortie d'air de quelque façon que ce soit. Ne placez pas l'appareil sur une surface molle, comme un lit, car les ouvertures pourraient se bloquer.

15. Cet appareil renferme des pièces chaudes qui produisent des arcs électriques ou des étincelles. N'utilisez pas l'appareil là où de l'essence, de la peinture ou des liquides inflammables sont utilisés ou entreposés. Ce foyer ne doit pas être utilisé pour faire sécher les vêtements. Ne suspendez pas de bas de Noël ou d'autres décorations sur ou à proximité de ce produit.

16. N'utilisez cet appareil que pour l'usage prévu dans ce manuel. Toute autre utilisation de l'appareil qui n'est pas prévue par le fabricant peut provoquer un incendie, un choc électrique ou des blessures.

SAVE THESE INSTRUCTIONS
GUARDE ESTAS INSTRUCCIONES
CONSERVER CES INSTRUCTIONS

INSTALLATION INSTRUCTIONS
INSTRUCCIONES DE INSTALACIÓN / INSTRUCTIONS POUR L'INSTALLATION

Tools Required for Assembly/Herramientas requeridas para el ensamblado/Outils requis pour l'assemblage

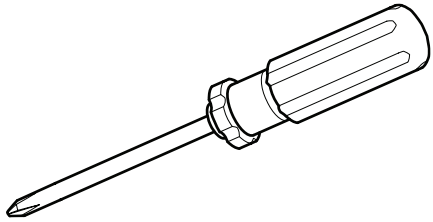

Phillips Head Screwdriver/Destornillador de cabezal Phillips/Tournevis phillips

Leg Assembly/Leg Asamblea/Assemblée jambe

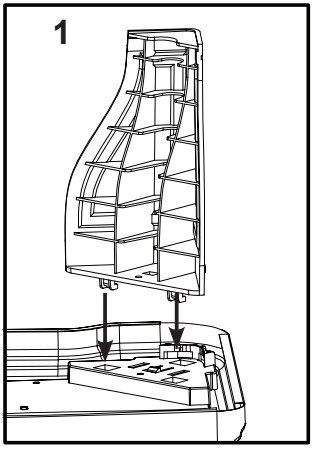

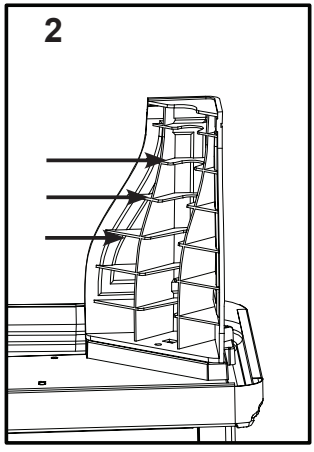

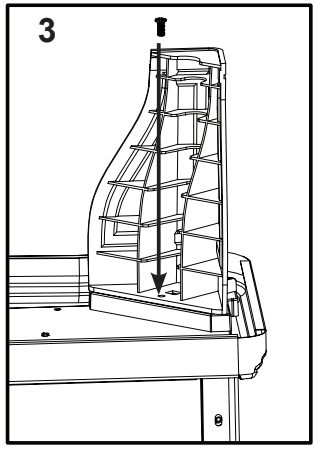

1. Align the 2 mounting tabs into the bracket.

   Alinee las 2 pestañas de montaje en el soporte.

   Aligner les 2 onglets de montage dans le support.

2. Slide the legs outward to lock in place. When locked in position the screw hole from step 3 will be aligned.

   Deslice las patas hacia fuera para que encajen en su lugar. Cuando esté encajado en su posición, el agujero del tornillo del paso 3 quedará alineado.

   Glisser les pattes vers l'extérieur pour les bloquer en place. Une fois qu'elles seront bloquées en position,les trous pour les vis de l'étape 3 seront alignés.

3. Fasten the legs to the base using the included screws,1 per leg.

   Fije las patas en la base al utilizar los tornillos incluidos, 1 por pata.

   Fixer les pattes sur la base en utilisant les vis incluses, 1 vis par patte.

OPERATION INSTRUCTIONS
INSTRUCCIONES DE OPERACIÓN / INSTRUCTIONS D'OPÉRATION

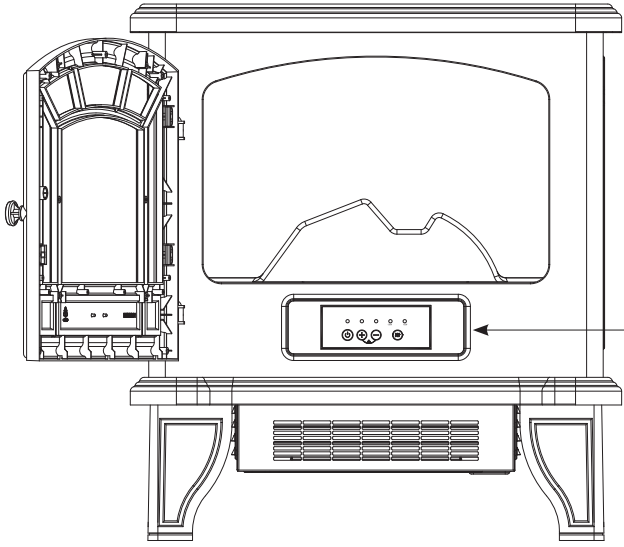

Control Panel location

Localización del panel de control

Emplacement du panneau de commande

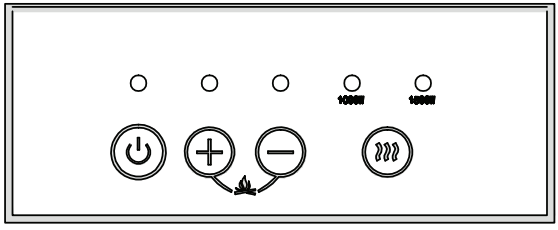

Control Panel

Control Principal

Panneau de commandes

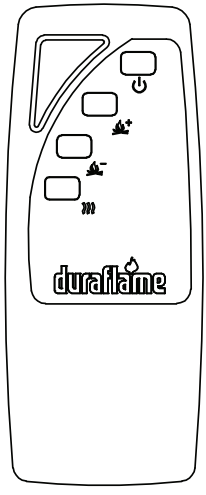

Remote Contorl

Control Remoto

Télécommande

FUNCTION FUNCIÓN / FONCTION	ICON ICONO / ICÔNE	DESCRIPTION DESCRIPCIÓN/DESCRIPTION
POWER		The Power button supplies power to all of the functions of the stove and will illuminate the flame effect. This switch must be lit for any of the functions to work.
ENERGÍA		Utilice el botón de encendido para encender o apagar la estufa desde el control remoto o desde el panel de control.
ALIMENTATION		L'interrupteur d'alimentation fournit l'alimentation à toutes les fonctions de la cheminée et allumera l'effet de flamme. Cet interrupteur doit être allumé pour faire fonctionner une quelconque de ses fonctions.
FLAME		Use +or -to increase or decrease the flame brightness levels.
LLAMA		Utilizar + o -para aumentar o disminuir los levels brillo de la llama.
FLAMME		Utilisez + ou - pour augmenter ou diminuer les niveaux de luminosité de la flamme.
HEATER		The stove consists of a infrared type heater. The HEATER button turns the heater to 1000W Low Heat or 1500W high heat and Off.
CALENTADOR		La estufa consta de un calentador de infrarrojos. El botón HEATER convierte el calentador a 1000W Low Heat o 1500W high heat y Off.
CHAUFFAGE		Le poêle se compose d'un radiateur infrarouge. Le bouton HEATER permet d'allumer le réchauffeur à 1000W de chaleur basse ou 1500W de chaleur élevée et Off.

BULB REPLACEMENT
CUIDADO Y MANTENIMIENTO / CUIDADO Y MANTENIMIENTO

Tools Required for Assembly / Herramientas requeridas para el ensamblado / instructions pour l'installation

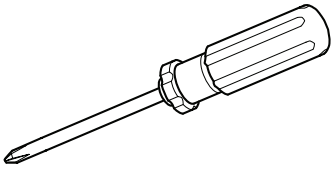

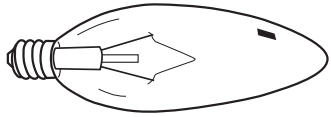

Phillips Head Screwdriver

Destornillador de cabezal Phillips

Tournevis phillips

Clear, 40 Watt, E12 socket base light bulb (candelabra base, B bulb).

transparentes, 40-watt, socket E12 base de la bombilla de luz (candelabros de base, bombilla B).

Clair, 40-watt, ampoule E12 à douille (culot à vis candélabre, ampoule B).

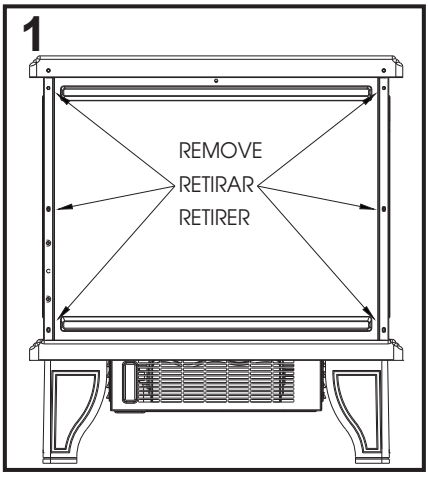

Unplug the stove. Remove the screws holding the stove back panel in place. Remove the back panel to access the light bulb.

Desenchufe estufa. Quite los tornillos que sujetan el panel posterior estufa en su lugar. Quite el panel posterior para acceder a la bombilla.

Débrancher le réchaud. Retirer les vis tenant en place le panneau arrière du réchaud.Retirer le panneau arrière pour atteindre l'ampoule.

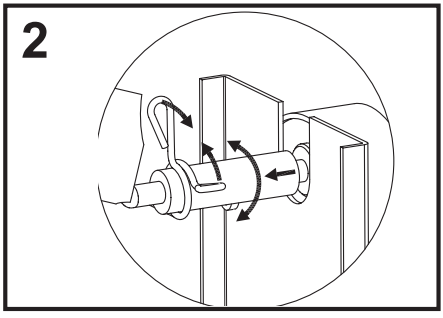

Pinch the spring clip to loosen the spindle, and gently turn and pull the rubber gromet out of the spinner motor shaft. Remove the spindle and set aside.

Ajuste la abrazadera de resorte para aflojar el husillo y jale de la arandela de goma para quitarla del eje del motor del rotador. Retire el eje y reservar.

Pincer l'attache à ressort pour desserrer l'axe, et gentiment tourner et retirer l'oeillet en caoutchouc de l'arbre de transmission de la roue. Retirer l'axe et le mettre de côté.

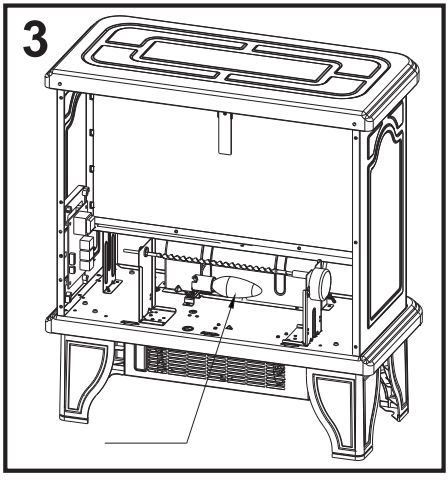

Remove light bulb and replace. Reverse steps 2 and 1. Replace spindle and reinstall stove back panel into position; be careful to not overtighten the screws.

Quite el foco y reemplácelo. Invierta los pasos 2 y 1; Sustituir cabezal y vuelva a instalar el panel estufa en su posición, tengan cuidado de no apretar demasiado los tornillos.

Retirer l'ampoule et la remplacer. Refaire les étapes 2 et 1 en sens inverse ; Remettre l'axe et remettre le panneau arrière du réchaud en place ; Faire attention de ne pas trop serrer les vis.

TROUBLESHOOTING
SOLUCIÓN DE PROBLEMAS / DÉPANNAGE

PROBLEM PROBLEMA / PROBLÈME	ROOT CAUSE ORIGEN DE LA CAUSA / CAUSE PROBABLE	CORRECTIVE ACTION MEDIDAS CORRECTIVAS / ACTION CORRECTIVE
No power, switches do not light up. No hay corriente, el botón de encendido está en la posición ON. Il n'y a pas d'alimentation électrique même lorsque l'interrupteur est réglé à la position MARCHE.	Power cord was not plugged into the outlet. El cable de alimentación no estaba enchufado en la toma de corriente. Le cordon d'alimentation n'est pas branché dans une prise de courant.	Check that the unit is plugged into a standard 120V outlet. Compruebe que la unidad esté enchufada directamente a una toma de corriente estándar de 120V. S'assurer que l'unité est branchée dans une prise standard de 120 V.
Stove does not turn on manually. La estufa no se enciende manu almente. Poêle ne s'allume pas manuellement.	No incoming power from the electrical wall socket or switches. No hay corriente entrante de la toma de corriente eléctrica o de los interruptores. Pas d'alimentation dans la prise de courant ou en provenance de son interrupteur mural.	Check circuit breakers and move unit to another outlet. Compruebe los interruptores y mueva la unidad a otra toma de corriente. Vérifier les disjoncteurs ou les fusibles et déplacer l'unité vers une autre prise de courant.
	Improper operation. Funcionamiento incorrecto Mauvaise opération.	Manually press main power button from front of unit. Pulse manualmente el botón de corriente principal de la parte delantera de la unidad. Presser manuellement sur le bouton marche/arrêt sur le devant de l'unité.
	Defective switch Interruptor defectuoso Interrupteur défectueux	Replace power switch. Reemplace el Interruptor de Alimentación. Remplacer l'interrupteur

Flames are not moving. Las llamas no se mueven Les flammes ne bougent pas	Defective flame generator drive motor. El motor del disco giratorio está defectuoso. Le moteur à pivot est défectueux.	Replace flame generator drive motor. Reemplace el Motor de accionamiento de generador de llama. Remplacer le moteur à pivot.
	Spinner detached from the motor. El disco giratorio se cayó del soporte. Le pivot est tombé de son support r	Remove the back panel and check to see if "spinner" is correctly mounted to the motor. Quite el panel posterior y compruebe si el "disco giratorio" está montado correctamente en el motor. Débranchez l'appareil etEnlever le panneau arrière et vérifier si le pivot est monté correctement sur le moteur.
Flames are not visible. Las llamas no son visibles Les flammes ne sont pas visibles	Burnt out light bulb. Se quemaron las bombillas/LED de la tarjeta Les lumières sont défectueux.	Replace 40 Watt candelabra bulb. Vuelva a colocar candelabros de 40 vatios bombillas bordo. Remplacer l'ampoule candélabre de 40 watts.
Flames are not bright. Las llamas no bril lan Les flammes ne sont pas brillantes	Normal operation. Operación normal Opération normale	Turn brightness dimmer knob until desired brightness is achieved. Gire la perilla del atenuador de brillo hasta que se alcance el brillo deseado. Tourner le gradateur d'intensité des flammes pour atteindre la brillance désirée.
	Defective dimmer switch. Perilla del amortiguador defectuoso. Le gradateur d'intensité des flammes est défectueux	Replace dimmer switch. Reemplace el Perilla del amortiguador Remplacer le gradateur d'intensité des flammes
Heater is not turning off. El calentador no se apaga Le chauffage ne s'éteint pas	Defective Thermostat. Interruptor Termostato. Interrupteur défectueux	Replace Thermostat. Reemplace el Termostato. Remplacer l'interrupteur
Heater is not turning on. El calentador no se enciende Le chauffage ne s'allume pas	Improper operation. Funcionamiento incorrecto Mauvaise opération	Manually press main power button on front of unit. Pulse manualmente el botón de corriente principal en la parte delantera de la unidad. Presser manuellement sur le bouton marche/arrêt sur le devant de l'unité.
	Defective switch. Interruptor defectuoso Interrupteur défectueux.	Replace heater switch. Reemplace el Interruptor del calentador. Remplacer l'interrupteur.

	Defective heater blower motor. Motor del ventilador del calenta dor defectuoso Le moteur de soufflante est défectueux	Replace heater/blower assembly. Reemplace el Conjunto del Calentador / Soplador. Remplacer le moteur de soufflante de chauffage
Not producing enough heat. No produce sufi ciente calor Ne produit pas suffisamment de chaleur	Power strip/surge protector/ extension cord being used. Regleta/protector de sobrecarga/ cable de extensión que se utiliza Utilisation d'un cordon d'extension ou d'un protecteur contre les surtensions	Plug unit directly into the wall. Enchufe la unidad directamente en la pared. Brancher l'unité directement dans une prise de courant.
	Location of unit. Ubicación de la unidad Emplacement de l'unité	Make sure unit is located on an interior wall. Asegúrese de que la unidad está ubicada en una pared interior. Assurez-vous que l'unité est localisée sur un mur intérieur.
Unit blows cool or cold air. La unidad sopla aire fresco o frío L'unité souffle de l'air frais ou froid	Defective heater blower motor. Motor del ventilador del calentador defectuoso Le moteur de soufflante est défectueux	Replace heater/blower assembly. Reemplace el Conjunto del Calentador / Soplador. Remplacer le moteur de soufflante de chauffage
Noise with heater on. Ruido con el calentador encendido On entend un bruit quand le chauffage est en marche	Dirty heater blower motor. El motor del ventilador del calentador está sucio Le moteur de soufflante de chauffage est sale.	Gently vacuum heater blower vents. Suavemente aspire las entradas del ventilador del calentador. Passer l'aspirateur délicatement sur les évents de la soufflante.
	Defective heater blower motor. Motor del ventilador del calentador defectuoso Le moteur de soufflante est défectueux.	Replace heater/blower assembly. Reemplace el Conjunto del Calentador / Soplador. Remplacer le moteur de soufflante de chauffage.
Noise with flames on and heater off. Ruido con llamas encendidas y el calentador apagado On entend un bruit quand les flammes sont en marche et que le chauffage est éteint	Defective flame generator drive motor. Motor generador de llamas defectuoso Le moteur d'entraînement du générateur de flamme est défectueux.	Replace flame generator drive motor. Reemplace el Motor de accionamiento de generador de llama. Remplacer le moteur d'entraînement du générateur de flamme.

	Dented back panel. Panel posterior abollado Le panneau arrière est bosselé.	Refer to TSI customer service. Consulte al servicio de atención al cliente de TSI Référez-vous au service à clientèle de TSI.
	Warped spinner shaft. Eje del disco giratorio deformado. L'arbre du pivot est tordu.	Refer to TSI customer service. Consulte al servicio de atención al cliente de TSI. Référez-vous au service à clientèle de TSI.
Power cord gets warm. El cable de alimentación se calienta Le cordon d'alimentation devient chaud	Normal operation. Operación normal Opération normale.	Check your heater cord and plug connections. Faulty wall outlet connections or loose plugs can cause the outlet or plug to overheat. Be sure the plug fits tight in the outlet. Heaters draw more current than small appliances, so overheating of the outlet may occur even if it has not occurred with the use of other appliances. During use check frequently to determine if your plug outlet or faceplate is HOT! If so, discontinue use of the heater and have a qualified electrician check and/or replace the faulty outlet(s). Toma de corriente defectuosa conexiones o enchufes sueltos pueden hacer que la toma de corriente o el enchufe se recaliente. Asegúrese de que el enchufe queda ajustado en la salida. Calentadores consumen más corriente,de pequeños electrodomésticos, el sobrecalentamiento de la toma de corriente puede producirse incluso sino se ha producido con el uso de otros aparatos. durante el uso comprobar con frecuencia para determinar si el tapón de salida o la placa frontal es CALIENTE! Si es así, deje de utilizar el calentador y tienen un calificado electricista de cheques y / o sustituir la toma de corriente defectuosa (s). Vérifier votre cordon du chauffage et les prises enfichables. Un branchement défectueux ou des prises mal fixées peuvent causer une surchauffe de la prise de courant murale ou du connecteur. S'assurer que le connecteur tient bien fermement dans la prise de courant murale. Les chauffages consomment plus de courant que les petits appareils électriques, la surchauffe de la prise de courant murale peut survenir même si elle ne s'est pas produite avec l'utilisation d'autres appareils. Pendant l'utilisation vérifier fréquemment afin de déterminer si votre prise de courant murale ou votre façade est CHAUDE ! Si c'est le cas, cesser l'utilisation du chauffage et faites vérifier et/ou remplacer par un électricien qualifié la ou les prises de courant défectueuses.

Is it safe to place unit on carpet? ¿Es seguro colocar la unidad sobre una alfombra? Est-il sécuritaire de placer appareil sur un sol?	Product Inquiry. producto Inquiry. Renseignements sur le produit.	It is safe to place unit on carpet, but make sure any flammable items are at least 3 feet away from front and sides of the unit. Es seguro colocar la unidad sobre una alfombra, pero asegúrese de que los objetos inflamables están por lo menos a 3 pies (0.9 M) de distancia desde la parte frontal y laterales de la unidad. Il est sécuritaire de placer cette unité sur un tapis, toutefois assurez-vous que tout objet inflammable sera à une distance minimale d'un 3 pieds ((0.9 M) du devant et des côtés de l'unité.
How many square feet will my unit warm up? ¿Cuántos pies cuadrados mi unidad calentará? Combien de carrés mètres sera mon unité réchauffer?	Product Inquiry. producto Inquiry. Renseignements sur le produit.	Provides supplemental heat up to 37 square metres. Proporciona calor suplementario de hasta 37 metros cuadrados. Fournit une chaleur supplémentaire jusqu'à 37 mètres carrés.

REPLACEMENT PARTS
PIÈCES DE REMPLACEMENT / PIEZAS DE REPUESTO INSTALADAS

PART PIEZA / PIÈCE	PART NAME NOMBRE DE LA PIEZA / NOM DE LA PIÈCE	PART NUMBER/ NÚMERO DE PIEZA / NUMÉRO DE PIÈCE
1	Control panel panel de control Panneau de contrôle	Y17-S244-P85
2	Control panel PCBA panel de Control PCBA Circuit Imprimé du Panneau de Commande	Y17-S244-P32
3	Legs Pies Pieds	SL-550-36/SL-550-37/SL-550-38/SL-550-39/ SL-550-40
4	Ember bed Lecho de brasas Lit de braise	Y15-S45-P02
5	Flame Generator Drive Motor Motor de generación de llama Moteur d'Entrainement du Générateur de flamme	P10-Q-S
6	Main PCBA PCBA Principal Carte du Circuit Principal	Y17-S244-P15
7	Remote control Control remoto Télécommande	P130

EXPLODED VIEW
VISTA DESPLEGADA / VUE EXPLOSIVE

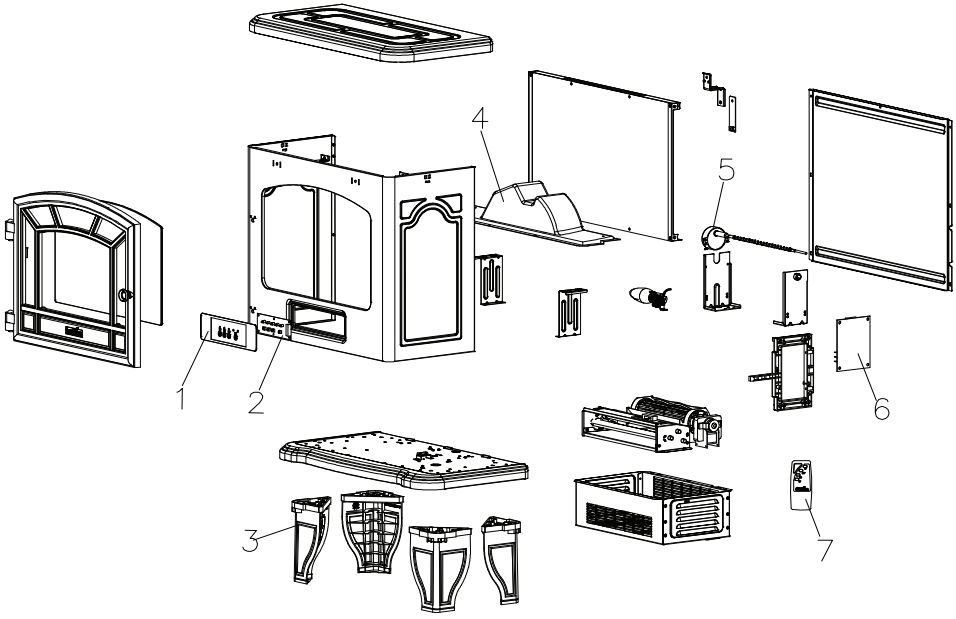

CARE AND MAINTENANCE
CUIDADO Y MANTENIMIENTO / CUIDADO Y MANTENIMIENTO

- Clean the trim using a soft cloth, slightly dampened with citrus oil based product and buff with a clean soft cloth.

  Limpie la moldura metálica con un paño suave humedecido con un producto a base de aceite cítrico y púlalo con un paño suave y limpio.

  Nettoyer le contour métallique à l'aide d'un linge doux légèrement humecté d'huile de citron, puis polir avec un linge doux et propre.

- Citrus oil based products are recommended for cleaning and can be found at supermarkets or hardware stores.

  Los productos a base de cítricos se recomiendan para la limpieza y se pueden encontrar en los supermercados o ferreterías.

  NE PAS UTILISER de produits à polir le laiton ou de produits de nettoyage domestique car ils pourraient endommager le contour de métal. Les produits à base d'huile de citron sont disponibles dans les supermarchés ou les quincailleries.

- WARNING: Electrical outlet wiring must comply with local building codes and other applicable regulations to reduce the risk of fire, electrical shock and injury to persons.

  ADVERTENCIA: El cableado del tomacorriente eléctrico debe cumplir con los códigos de edificación locales y otras normas aplicables, a fin de reducir el riesgo de incendio, descarga eléctrica y lesiones a personas.

  AVERTISSEMENT: Le raccordement des prises électriques doit être conforme aux codes du bâtiment locaux et à tout autre règlement en vigueur afin de réduire les risques d'incendie, de choc électrique et de blessures corporelles.

- Warning: Disconnect power before attempting any maintenance or cleaning to reduce the risk of fire, electrical shock or personal injury.

  ADVERTENCIA: Desconecte la alimentación antes de intentar realizar mantenimiento o limpieza a fin de reducir el riesgo de incendio, descarga eléctrica o lesiones personales.

  VERTISSEMENT: Débrancher l'alimentation électrique avant l'entretien ou le nettoyage afin de réduire les risques d'incendie, de choc électrique ou de blessures corporelles.

FCC/IC INFORMATION
INFORMACIÓN DE FCC/IC / INFORMATION CONCERNANT FCC/IC

Warning: Changes or modifications to this unit not expressly approved by the party responsible for compliance could void user's authority to operate the equipment.

NOTE: This equipment has been tested and found to comply with the limits for Class B digital device, pursuant to part 15 of the FCC Rules. These limits are designed to provide reasonable protection against harmful interference in a residential installation. This equipment generates, uses, and can radiate radio frequency energy and, if not installed and used in accordance with the instructions, may cause harmful interference to radio communications.

However, there is no guarantee that interference will not occur in a particular installation. If this equipment does cause harmful interference to radio or television reception, which can be determined by turning the equipment off and on, the user is encouraged to try to correct the interference by one or more of the following measures:

- Reorient or relocate the receiving antenna.
- Increase the separation between the equipment and the receiver.
- Connect the equipment into an outlet on a circuit different from that to which the receiver is connected.
- Consult the dealer or an experienced radio/TV technician for help.

Advertencia: Los cambios o modificaciones en esta unidad, que no sean aprobados directamente por la parte responsable del cumplimiento, podría anular el derecho de operar el equipo por parte del usuario.

NOTA: Este equipo ha sido probado y cumple con los límites especificados para dispositivos digitales de Clase B, conforme a la parte 15 de las Normas de la FCC. Estos límites están diseñados para proporcionar una protección razonable contra las interferencias que sean perjudiciales en una instalación residencial. Este equipo genera, utiliza y puede irradiar energía de radiofrecuencia y, si no se instala y no se utiliza de acuerdo con las instrucciones, puede causar interferencias perjudiciales en las comunicaciones de radio.

Sin embargo, no hay garantía de que no se produzcan interferencias en una instalación en particular. Si este equipo causa interferencias perjudiciales en la recepción de radio o televisión, lo cual puede ser determinado cuando se apaga y enciende este aparato, se recomienda al usuario que intente corregir la interferencia con alguna(s) de las siguientes medidas.

- Reorientar o reubicar la antena de recepción.
- Aumentar la separación entre el equipo y el receptor.
- Conectar el equipo a un tomacorriente de un

Avertissement: Des changements ou modifications effectués sur cet appareil, non expressément approuvés par la partie responsable de la conformité, pourraient annuler le droit de l'utilisateur concernant l'usage de l'équipement.

REMARQUE: Cet équipement a été testé et reconnu conforme aux normes applicables aux appareils informatiques de Classe B, en vertu de l'article 15 des réglementations de la FCC. Ces normes visent à fournir une protection raisonnable contre les interférences nuisibles dans une installation résidante. Cet appareil génère, utilise et peut diffuser de l'énergie radioélectrique. En conséquence, s'il n'est pas installé et employé conformément aux instructions, il peut provoquer des interférences nuisibles aux communications radio.

Toutefois, il n'y a aucune garantie que des interférences ne se produiront pas dans certaines installations. Si l'appareil est à l'origine d'interférences nuisibles vis-à-vis de la réception de la radio ou de la télévision, ce qui peut être déterminé en l'allumant puis en l'éteignant, il est recommandé à l'utilisateur de considérer l'une ou plusieurs des mesures suivantes, pour tenter de remédier à ces interférences.

- réorienter ou déplacer l'antenne réceptrice;
- accroître la distance entre l'appareil et le récepteur;

This device complies with Part 15 of the FCC Rules. Operation is subject to the following two conditions:

(1) This device may not cause harmful interference, and

(2) This device must accept any interference received, including interference that may cause undesired operation.

This Class B digital apparatus complies with Canadian ICES-003.

circuito distinto al que usa el receptor.

- Solicitar ayuda al concesionario o a un técnico con experiencia en radio/TV.

Este dispositivo cumple con la sección 15 de las reglas de la FCC. El funcionamiento está sujeto a las siguientes dos condiciones:

(1) Este dispositivo no debe causar interferencia perjudicial, y

(2) Este dispositivo deberá aceptar cualquier interferencia recibida, incluida la interferencia que pudiese causar la operación no deseada.

Este instrumento digital clase B cumple con el ICES-003 de Canadá.

- brancher l'appareil sur une prise de courant appartenant à un autre circuit que celui du récepteur;
- obtenir de l'aide auprès du détaillant ou d'un technicien en radio ou en télévision expérimenté.

Cet appareil est conforme à l'alinéa 15 du règlement de la FCC. Son utilisation est soumise aux deux conditions suivantes :

(1) Cet appareil ne doit provoquer aucune interférence nuisible; et

(2) Cet appareil doit accepter toute interférence reçue, y compris les interférences pouvant entraîner un fonctionnement indésirable.

Cet appareil numérique de classe B est conforme à la norme NMB-003 du Canada.

BATTERY REPLACEMENT
REEMPLAZO DE BATERÍA / REMPLACEMENT DES PILES

NOTE: Do not mix old and new batteries. Do not mix alkaline, standard (carbon zinc), or rechargeable (nicad, ni-mh, etc.) batteries.

NOTA: No mezclar baterías viejas con nuevas. No mezclar baterías alcalinas, baterías recargables (de Ni-Cd, Ni-MH, etc.) y baterías estándar (de zinc-carbono).

NOTE: Ne pas mélanger les piles usagées et neuves. Ne pas mélanger les piles alcalines, standard (carbone/zinc) ou rechargeables (ni-cad, Ni-Mh, etc.)

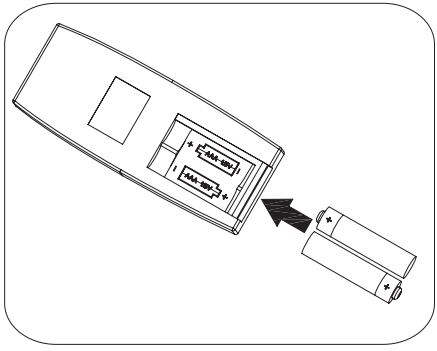

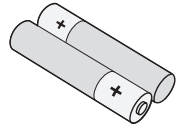

NOTE: Battery disposal
Please always dispose of batteries at a suitable recycling point.

NOTA: Eliminaci ó n de bater í a
Siempre deseche las bater í as en un punto adecuado de reciclaje.

NOTE: Disposition des piles
Veuillez toujours disposer des piles dans un site de recyclage ad é quat.

CAUTION:
- Do not ingest batteries.
- Non-rechargeable batteries are not to be recharged.
- Batteries are to be inserted with the correct polarity.
- Exhausted batteries are to be removed from the product.
- Always purchase the correct size and grade of battery most suitable for the intended use.
- Replace all batteries of a set at the same time.
- Clean the battery contacts and also those of the device prior to battery installation.
- Remove used batteries promptly.

PRECAUCIÓN:
- Precaución por ingestión.
- Las pilas no recargables no deben ser recargadas.
- Las baterías deben ser insertadas con la polaridad correcta.
- Las baterías agotadas deben ser retiradas del producto.
- Siempre compre las pilas de tamaño y grado correctos para este uso.
- Reemplace todas las pilas de un set al mismo tiempo.
- Limpie los contactos de las pilas y los
- Retire las pilas usadas de inmediato.

ATTENTION:
- Mise en garde an cas d'ingestion.
- Les piles non rechargeables ne doivent pas être rechargées.
- Les piles doivent être insérées en respectant la polarité.
- Les piles déchargées doivent être retirées du produit.
- S'assurer de toujours acheter la taille et la catégorie exactes de piles les mieux adaptées à l'utilisation prévue.
- Remplacer toutes les piles d'un groupe en même temps.
- Nettoyer les surfaces de contact de la pile et celles du compartiment avant d'installer les piles.
- Enlever les vieilles piles rapidement.

1-YEAR LIMITED WARRANTY
GARANTÍA LIMITADA DE 1 AÑO / GARANTIE LIMITÉE DE 1 AN

The manufacturer warrants that your new Electric Fireplace is free from manufacturing and material defects for a period of one year from date of purchase, subject to the following conditions and limitations.

1. Install and operate this appliance in accordance with the installation and operating instructions furnished with the product at all times. Any unauthorized repair, alteration, willful abuse, accident, or misuse of the product shall nullify this warranty.
2. This warranty is non-transferable, and is made to the original owner, provided that the purchase was made through an authorized supplier of the product.
3. The warranty is limited to the repair or replacement of part(s) found to be defective in material or workmanship, provided that such part(s) have been subjected to normal conditions of use and service, after said defect is confirmed by the manufacturer's inspection.
4. The manufacturer may, at its discretion, fully discharge all obligations with respect to this warranty by refunding the wholesale price of the defective part(s).
5. Any installation, labor, construction, transportation, or other related costs/expenses arising from defective part(s), repair, replacement, or otherwise of same, will not be covered by this warranty, nor shall the manufacturer assume responsibility for same.
6. The owner/user assumes all other risks, if any, including the risk of any direct, indirect or consequential loss or damage arising out of the use, or inability to use the product, except as provided by law.

El fabricante garantiza que su nueva estufa eléctrica no presentará defectos de fabricación ni materiales durante un período de un año a partir de la fecha de compra, siempre y cuando se cumplan las siguientes condiciones y limitaciones.

1. Esta estufa eléctrica se debe instalar y operar en todo momento de acuerdo con las instrucciones de instalación y operación proporcionadas con el producto. Cualquier reparación no autorizada, alteración, abuso deliberado, accidente o uso inadecuado del producto anulará esta garantía.
2. Esta garantía no es transferible y sólo está disponible para el propietario original, siempre y cuando la compra se haya realizado a través de un proveedor autorizado del producto.
3. Esta garantía se limita a la reparación o reemplazo de piezas que se consideren defectuosas en material o mano de obra, siempre y cuando dicha pieza haya estado sometida a condiciones normales de uso y servicio, después de que una inspección por parte del fabricante confirme dicho defecto.
4. El fabricante podrá, bajo su criterio, eximirse de toda obligación respecto de esta garantía reembolsando el precio al por mayor de la pieza defectuosa.
5. Esta garantía no cubre·ningún costo de instalación, mano de obra, fabricación, transporte o de otro tipo que surja de la pieza defectuosa, su reparación, reemplazo u otra situación, y el fabricante no asume ninguna responsabilidad por las mismas.
6. El dueño/usuario asume todos los riegos, si los hay, incluidos los riesgos de daños o pérdidas

Le fabricant garantit que votre nouveau foyer électrique est exempt de défaut de fabrication ou de matériaux durant une année à partir de la date d'achat, en tenant compte des conditions et des restrictions suivantes.

1. Respectez en tout temps les directives d'installation et le mode d'emploi fournis avec ce foyer électrique lorsque vous installez et que vous utilisez ce produit. Toute modification non autorisée, abus volontaire, accident ou mauvaise utilisation du produit invalide la présente garantie.
2. Cette garantie n'est pas transférable et n'est offerte qu'à l'acheteur d'origine, tant que l'achat a été conclu chez un fournisseur autorisé du produit.
3. La garantie se limite à la réparation ou au remplacement des pièces qui présentent des défauts de matériaux ou de fabrication, tant que ces pièces ont fait l'objet d'une utilisation et d'un entretien normaux, une fois un tel défaut confirmé par l'inspection effectuée par le fabricant.
4. Le fabricant peut, à sa discrétion, s'acquitter de toute obligation en vertu de la présente garantie en remboursant le prix de gros des pièces défectueuses.
5. Tout frais d'installation, de main-d'oeuvre, de fabrication, de transport, ou d'autres frais connexes découlant des pièces défectueuses, de la réparation, du remplacement ou d'une intervention du même type, ne sont pas couverts pas la présente garantie et le fabricant n'assume aucune responsabilité à cet égard.
6. Le propriétaire ou l'utilisateur assume tous les risques, le cas échéant, incluant le risque de pertes ou dommages

7. All other warranties – expressed or implied –with respect to the product, its components and accessories, or any obligations/liabilities on the part of the manufacturer are hereby expressly excluded.
8. The manufacturer neither assumes, nor authorizes any third party to assume on its behalf, any other liabilities with respect to the sale of the product.
9. The warranties as outlined within this document do not apply to non accessories used in conjunction with the installation of this product.
10. This warranty gives you specific legal rights, and you may also have other rights which vary from state to state.

This warranty is void if:

a. The fireplace is subjected to prolonged periods of dampness or condensation.
b. Any unauthorized alteration, willful abuse, accident, or misuse of the product.
c. You do not have the original receipt of purchase.

directos, indirectos o resultantes que surjan del uso del producto, o de la incapacidad para usarlo, salvo que la ley estipule lo contrario.

7. Mediante el presente, se excluye expresamente cualquier otra garantía, expresa o implícita, respecto del producto, sus componentes y accesorios, o cualquier otra obligación o responsabilidad de parte del fabricante.
8. El fabricante no asume ni autoriza a ningún tercero a asumir en su nombre ninguna otra responsabilidad respecto de la venta de este producto.
9. Las garantías descritas en este documento no se aplican a accesorios que no sean del fabricante y que se usen junto con la instalación de este producto.
10. Esta garantía le otorga derechos legales específicos, pero también puede tener otros derechos que varían según el estado.

Esta garantía es nula si:

a. La chimenea está sometida a períodos prolongados de humedad o condensación.
b. Se produce cualquier alteración no autorizada, abuso deliberado, accidente o uso inadecuado del producto.
c. Usted no tiene el recibo original de compra.

directs, indirects ou consécutifs découlant de l'utilisation de l'appareil, ou de l'incapacité à utiliser l'appareil, sauf conformément aux dispositions de la loi.

7. Toutes les autres garanties, explicites ou implicites, sur le produit, ses composants et ses accessoires ainsi que toute autre obligation ou responsabilité du fabricant sont expressément exclues par les présentes.
8. Le fabricant n'assume ni n'autorise un tiers à assumer, en son nom, toute autre responsabilité quant à la vente de ce produit.
9. Les garanties énoncées dans le présent document ne couvrent pas les accessoires utilisés au cours de l'installation de ce produit.
10. Cette garantie vous confère des droits particuliers et vous pourriez aussi avoir d'autres droits qui varient d'une province ou d'un État à l'autre.

Cette garantie sera annulée si :

a. Le foyer est exposé à l'humidité ou à la condensation pendant des périodes prolongées.
b. Le produit a fait l'objet d'une modification non autorisée, d'un abus volontaire ou d'une mauvaise utilisation, ou a subi un accident.
c. Vous n'avez pas le reçu de vente original.

CUSTOMER SERVICE
SERVICIO AL CLIENTE / SERVICE À LA CLIENTÈLE

tsicustomerservice.com

For Customer Service
Call 1-800-318-9373

Questions?
Our message centers are available 7 days a week 24 hours a day at our toll-free help line.

Our Consumer Service department is available Monday – Friday 8:30 am – 5:30 pm EST.
We can help you with assembly and if necessary, replace damaged/ missing parts.

IMPORTANT:
Before contacting Customer Service, please have this information available:

- Serial Number
- Model Number
- Sales Receipt or Proof of Purchase

tsicustomerservice.com

Para el servicio de atención al cliente llame **1-800-318-9373**

¿Tiene preguntas?
Nuestro Centro de mensajes está disponible 7 días de la semana, 24 horas del día con nuestra línea de ayuda gratuita.

Nuestro departamento de Servicio al Consumidor está disponible de Lunes a Viernes, de 8:30 am hasta las 5:30 pm EST.

Le podemos ayudar con ensamblaje y si es necesario con el reemplazo de piezas dañadas o pérdidas.

IMPORTANTE:
Antes de comunicarse con atención al cliente, tenga disponible la siguiente información:

- Número de serie
- Número de modelo
- Recibo de compra o prueba de compra

tsicustomerservice.com

Pour le Service Clientèle Appeler le **1-800-318-9373**

Questions?
Nos centres d'appels sont disponibles 7 jours sur 7 et 24 heures sur 24 avec notre ligne d'assistance sans frais.

Notre service à la clientèle est disponible du Lundi au Vendredi 8h30-17h30 HNE.

Nous pouvons vous assister à l'assemblage et, si nécessaire, remplacer les pièces endommagées / manquantes.

IMPORTANT :
Avant de contacter le service à la clientèle, assurez-vous d'avoir en main l'information suivante :

- Numéro de série
- Numéro de modèle
- Votre facture d'achat ou une preuve d'achat

duraflame®

Manufactured and distributed by Twin-Star International, Inc., under license from Duraflame, Inc. duraflame, the flame symbol and logo are registered trademarks of Duraflame, Inc.
Fabriqué et distribué par Twin-Star International, Inc., s'effectue sous licence. duraflame et le logo de flamme de duraflame sont des marques déposées de Duraflame, Inc.
Elaborado y distribuido por Twin-Star International, Inc., utilizada con licencia. El duraflame y la insignia de la llama del duraflame son marcas registradas de Duraflame, Inc.

1-800-318-9373

tsicustomerservice.com

© 2019, Twin-Star International, Inc. Delray Beach, FL 33445