ASSEMBLY INSTRUCTION

INSTRUCTIONS DE MONTAGE

SKU CODE / CODE UGS: BSW09162

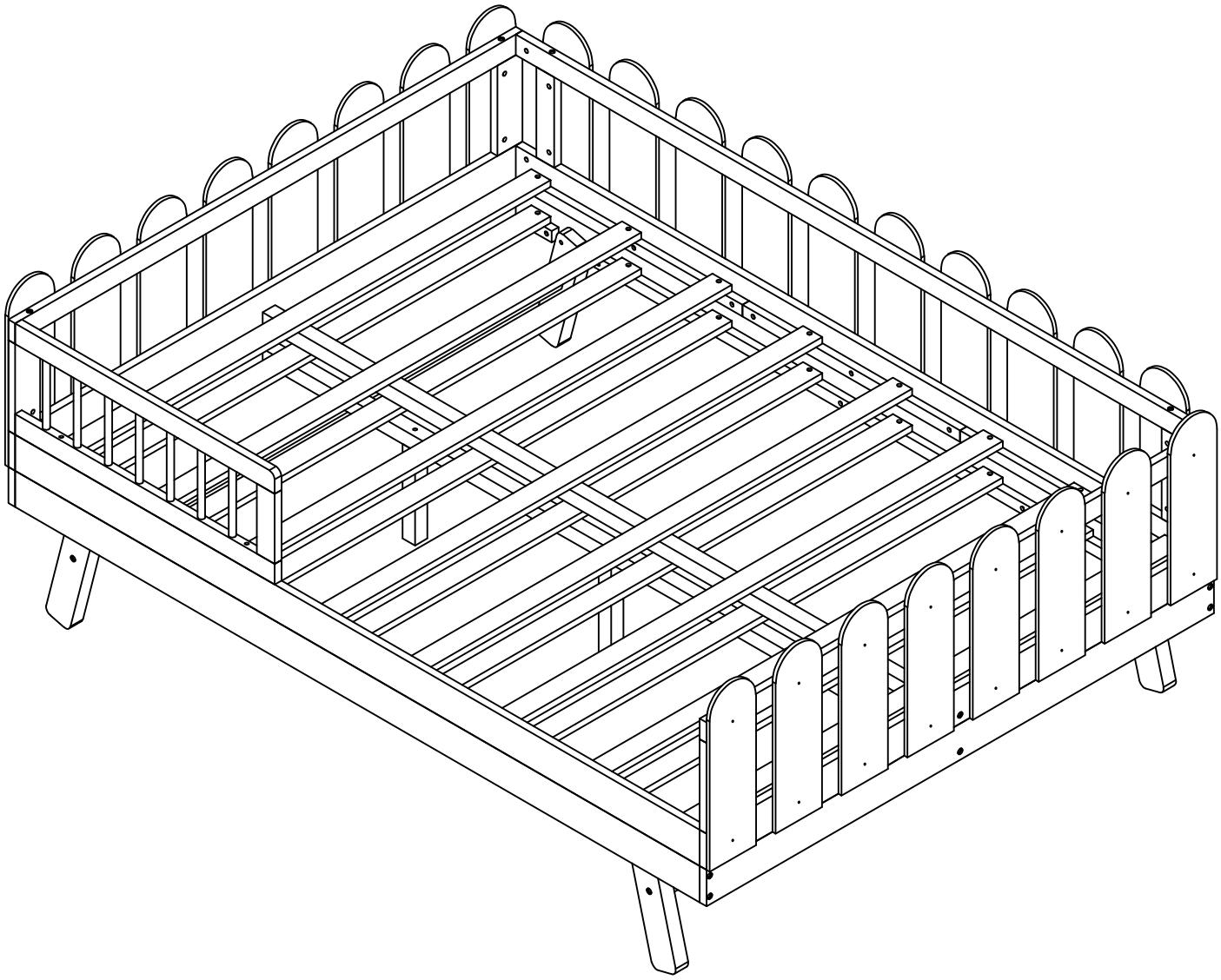

IMPORTANT NOTE

1.PLACE ALL PARTS ON A CLEAN AND SMOOTH SURFACE SUCH AS A RUG OR CARPET TO AVOID THE PARTS FROM BEING SCRATCHED
2.BEFORE YOU BEGIN, KINDLY FOLLOW THE ASSEMBLY INSTRUCTIONS STEP BY STEP
3.DO NOT TIGHTEN ALL SCREWS AND BOLTS UNTIL THE BED IS FULLY SET-UP

REMARQUE IMPORTANTE

1.PLACEZ TOUTES LES PIÈCES SUR UNE SURFACE PROPRE ET LISSE COMME UN TAPIS OU UNE MOQUETTE POUR ÉVITER QUE LES PIÈCES NE SOIENT RAYÉES
2.AVANT DE COMMENCER, VEUILLEZ SUIVRE LES INSTRUCTIONS D'ASSEMBLAGE ÉTAPE PAR ÉTAPE
3.NE SERREZ PAS TOUTES LES VIS ET LES BOULONS AVANT QUE LE LIT SOIT ENTIÈREMENT INSTALLÉ

ASSEMBLY INSTRUCTION

INSTRUCTIONS DE MONTAGE

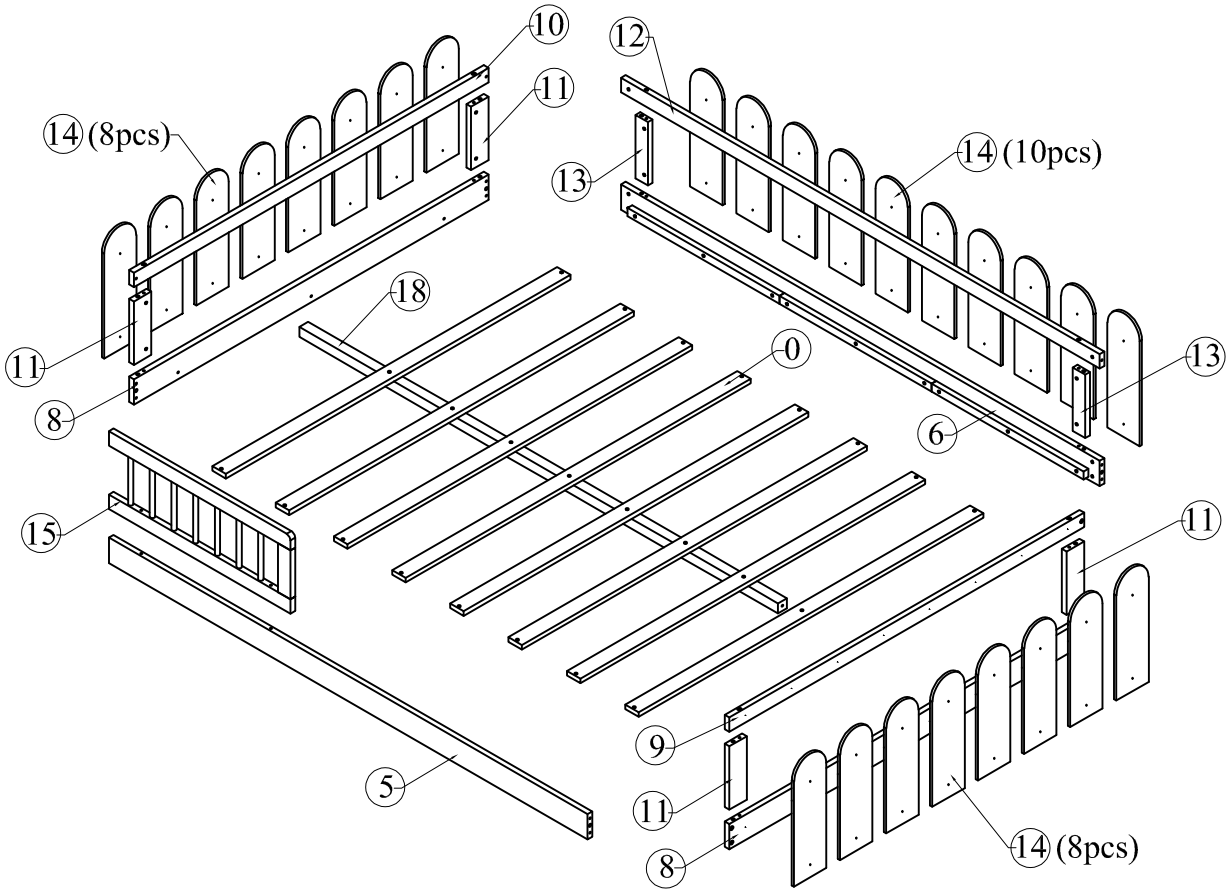

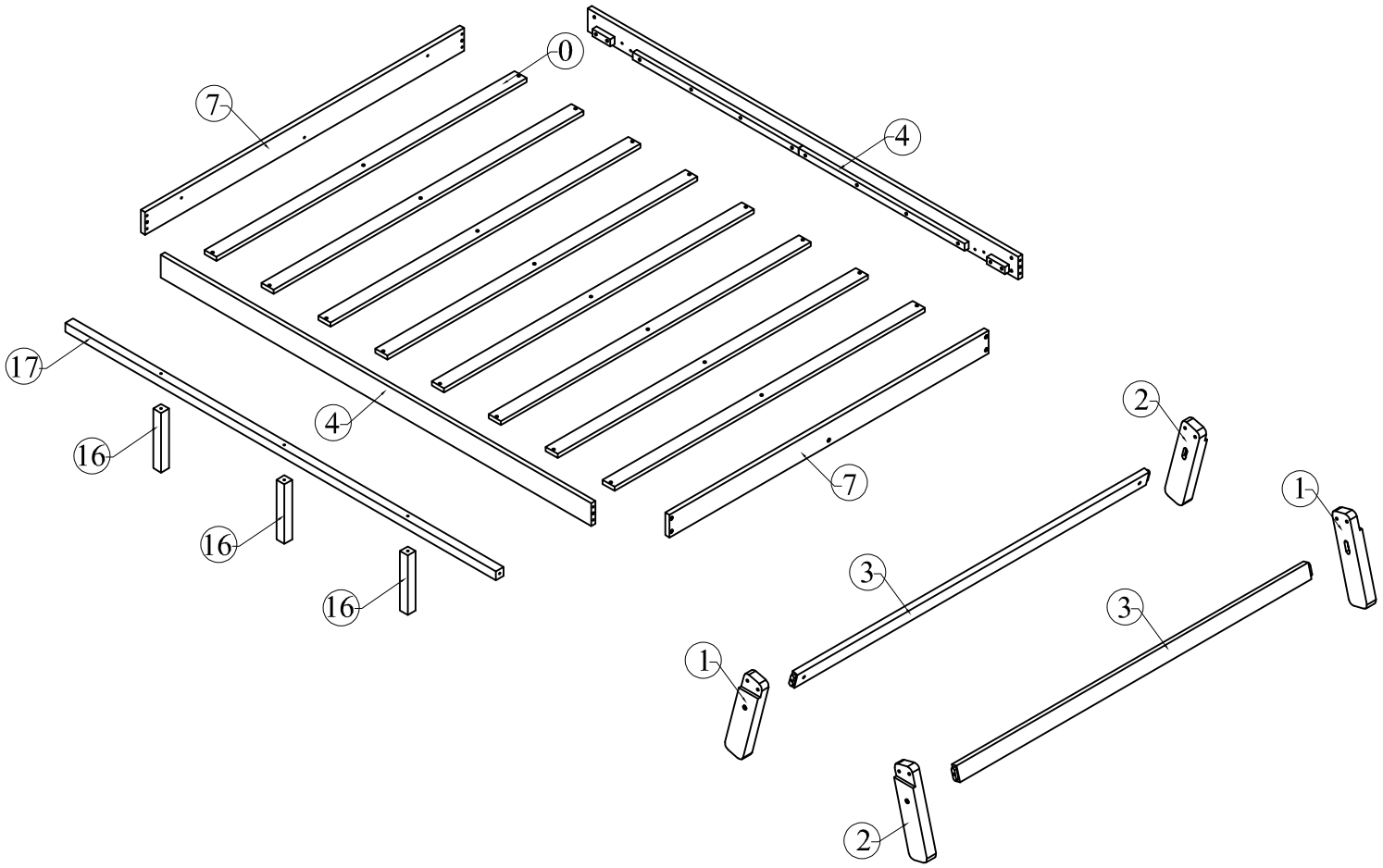

Part List (Box 1 - BSW09162-1)

Liste des pièces (Box 1 - BSW09162-1)

0 x 16 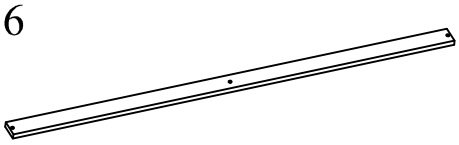 Slats Lattes	11 x 4  Upright Montant
13 x 2 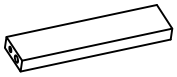 Upright Montant	14 x 26  Panel Panneau
15 x 1 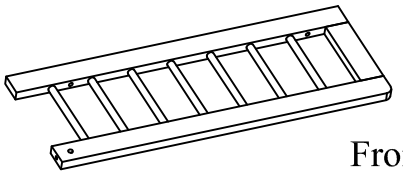 Front Frame Cadre avant	

Part List & Hardware List (Box 2 - BSW09162-2)

Liste des pièces & Liste du matériel (Box 2 - BSW09162-2)

1 x 2 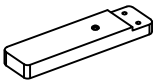 Leg Jambe	2 x 2 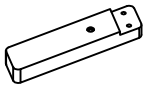 Leg Jambe
3 x 2 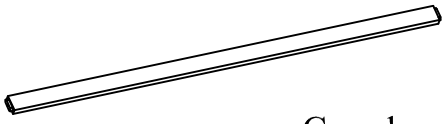 Crossbar Barre transversale	4 x 2 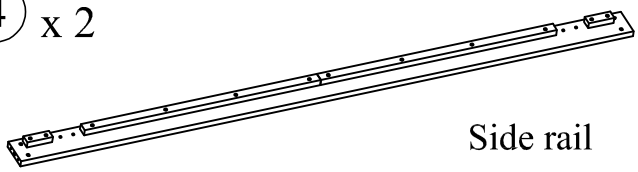 Side rail Barrière latérale
5 x 1 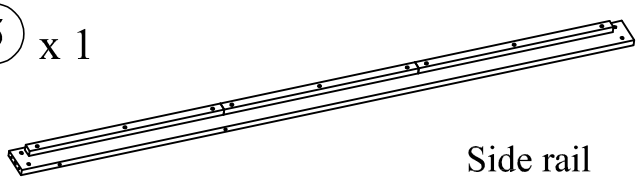 Side rail Barrière latérale	6 x 1 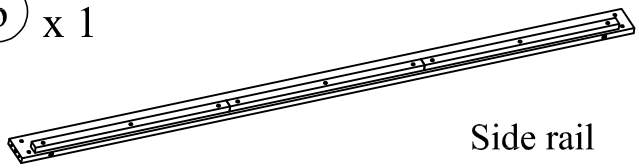 Side rail Barrière latérale
7 x 2 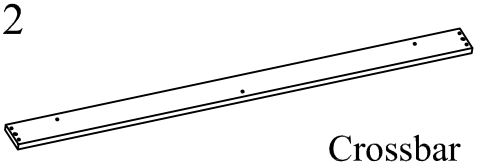 Crossbar Barre transversale	8 x 2 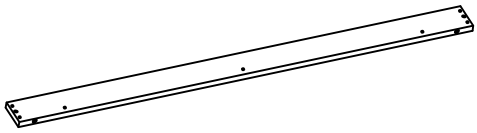 Crossbar Barre transversale
9 x 1 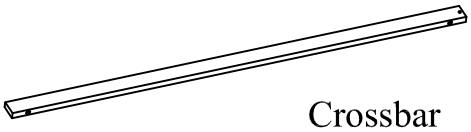 Crossbar Barre transversale	10 x 1 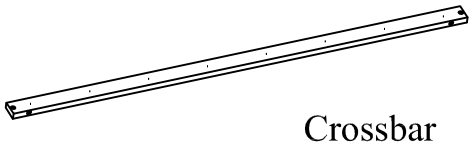 Crossbar Barre transversale
12 x 1 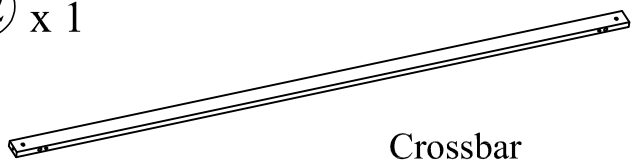 Crossbar Barre transversale	16 x 3 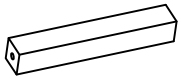 Support leg Pied de support
17 x 1 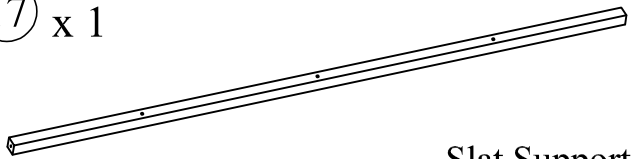 Slat Support Rail Traverse de support des lattes	18 x 1 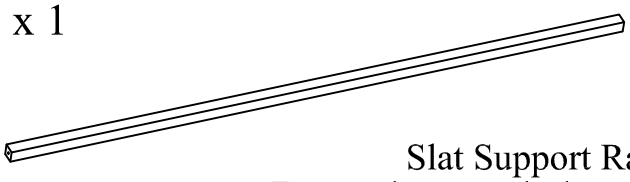 Slat Support Rail Traverse de support des lattes

Hardware List (Box 2 - BSW09162-2)

Liste du matériel (Box 2 - BSW09162-2)

No.	OUTLOOK	DESC	QTY
A	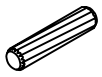	Dowel Ø10*40mm Cheville	20
B		Bolts 1/4"*15mm Boulons	08
C		Bolts 1/4"*35mm Boulons	08
D		Bolts 1/4"*60mm Boulons	26
E		Bolts 1/4"*70mm Boulons	06
F		Bolts 1/4"*100mm Boulons	06
G	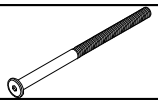	Bolts 1/4"*130mm Boulons	06
H		Cross dowel 1/4"*13mm Cheville croisée	39
I		Round Head Screw #8*25mm Vis à tête ronde	52
J		Screws #8*30mm Des vis	48
K		Metal Bracket Équerre métallique	04
L		Allen key 60*22*4mm Clé Allen	01

ASSEMBLY TOOLS REQUIRED (NOT INCLUDED)/OUTILS D'ASSEMBLAGE REQUIS (NON INCLUS)



STEP 1

Étape

C		08

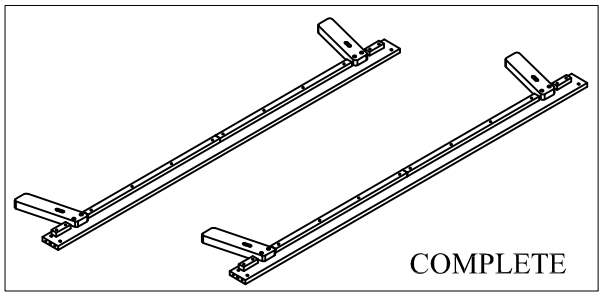

STEP 2
Étape

E		04
H		04

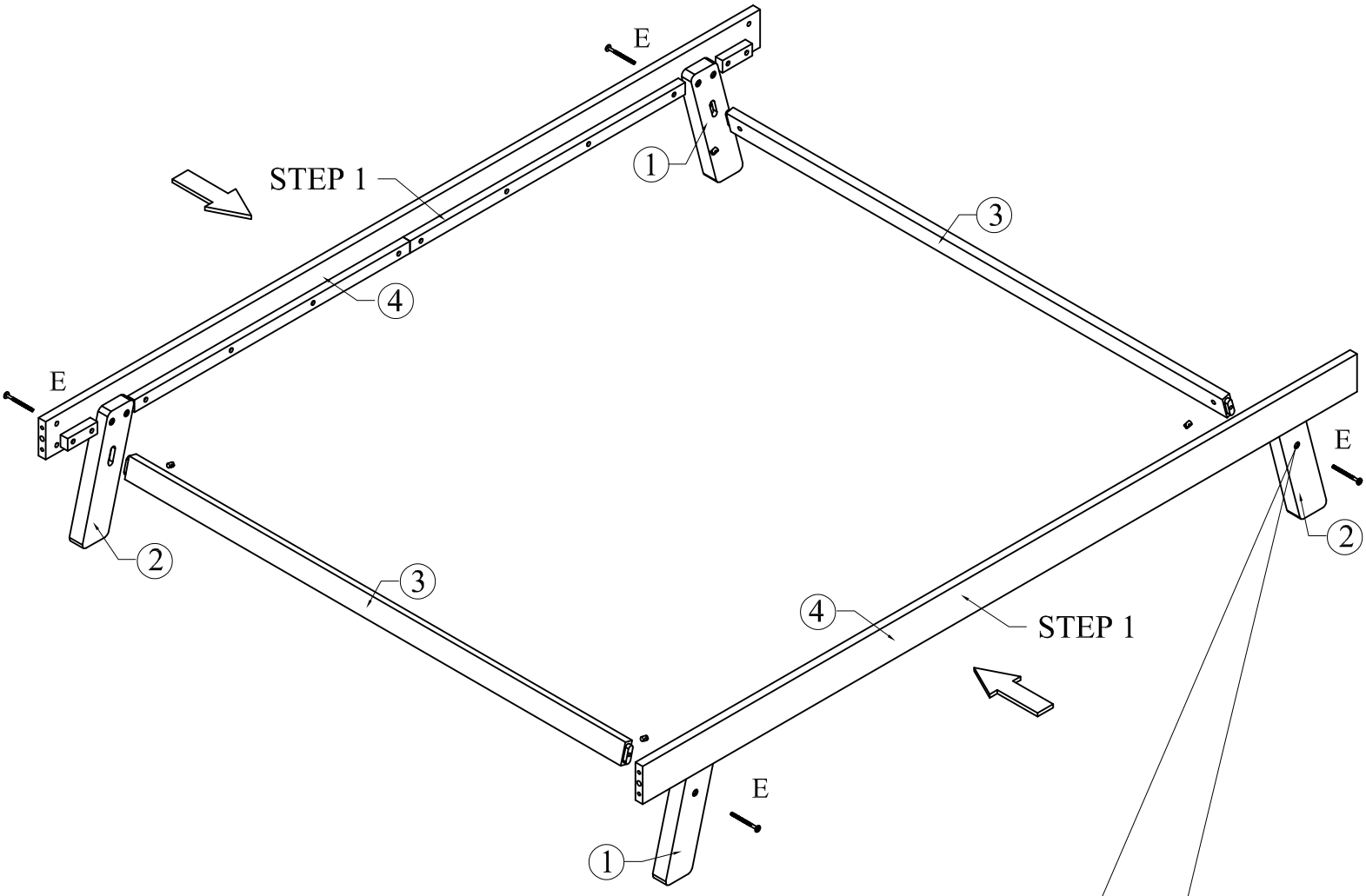

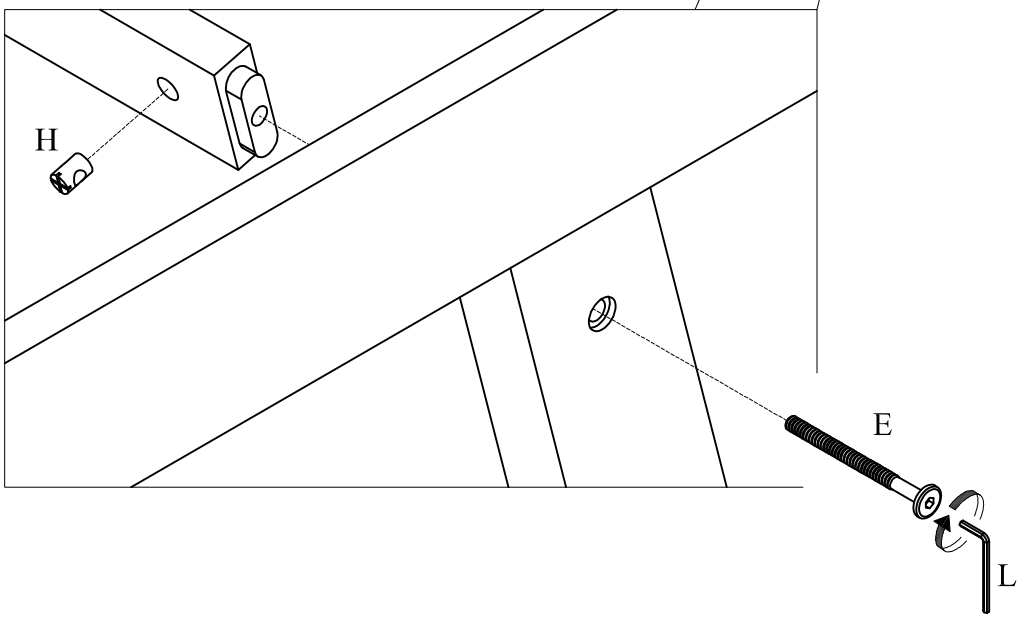

STEP 3
Étape

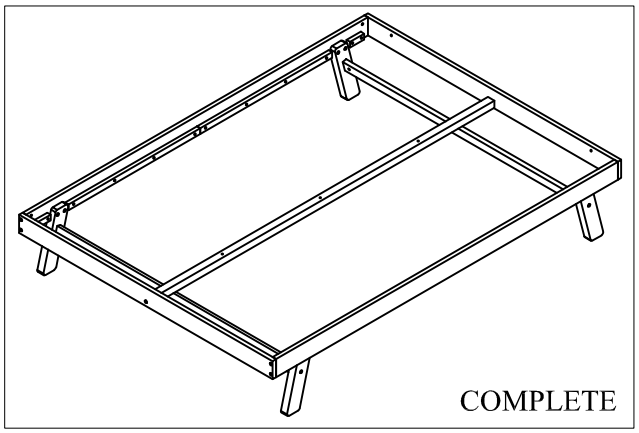

A		04
D		10
H		10

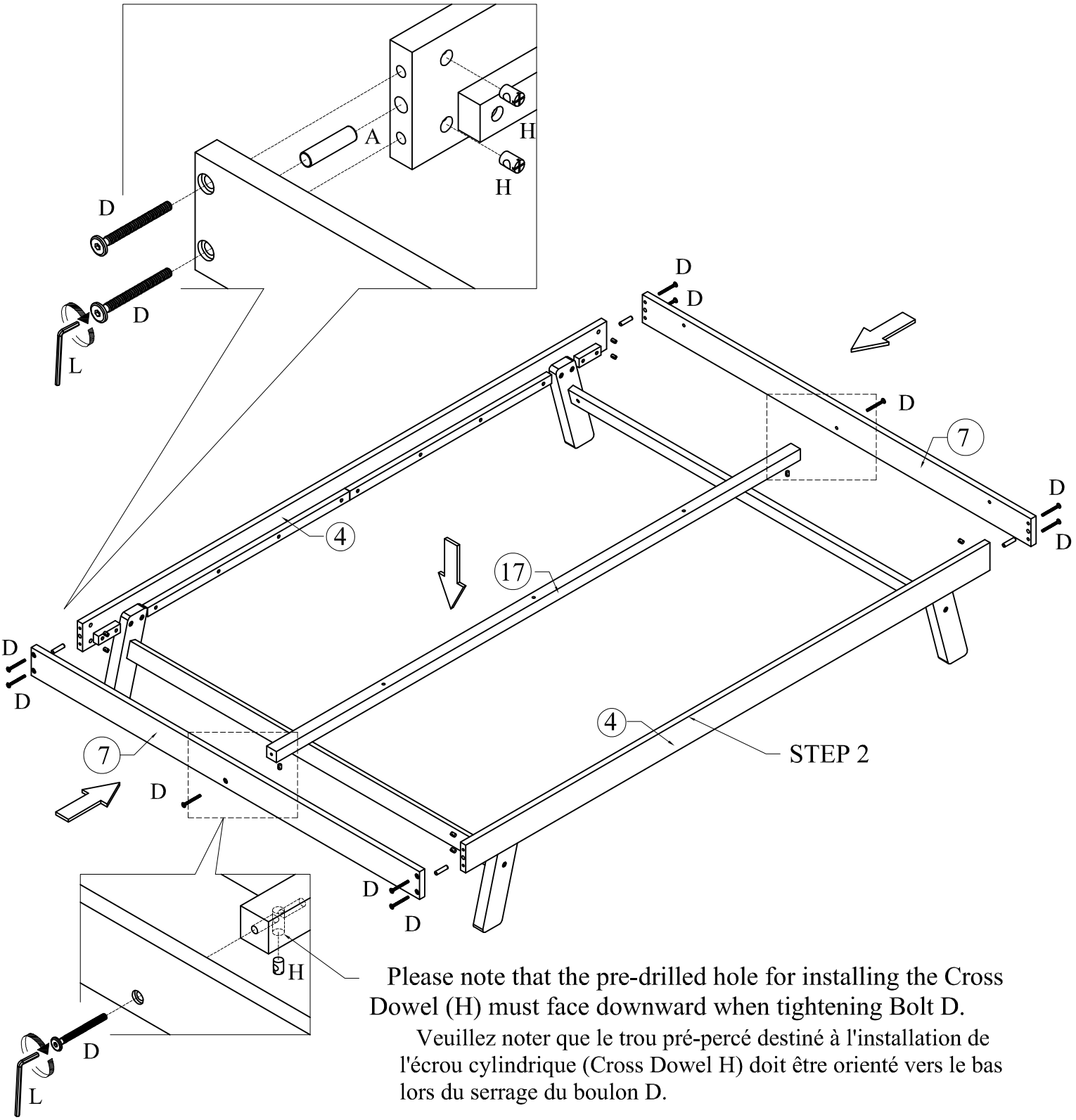

Please note that the pre-drilled hole for installing the Cross Dowel (H) must face downward when tightening Bolt D.

Veuillez noter que le trou pré-percé destiné à l'installation de l'écrou cylindrique (Cross Dowel H) doit être orienté vers le bas lors du serrage du boulon D.

STEP 4
Étape

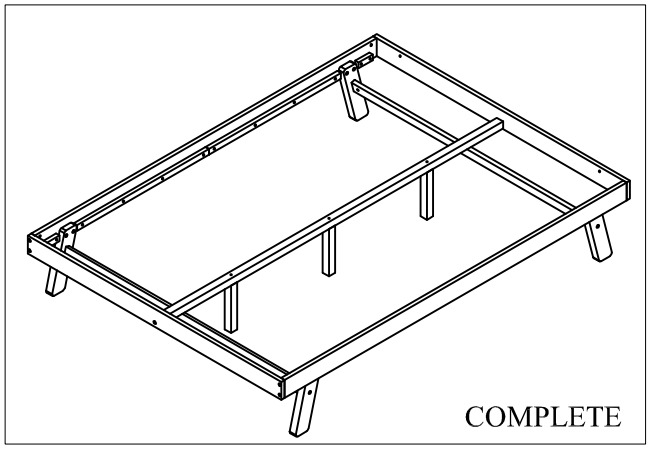

D		03

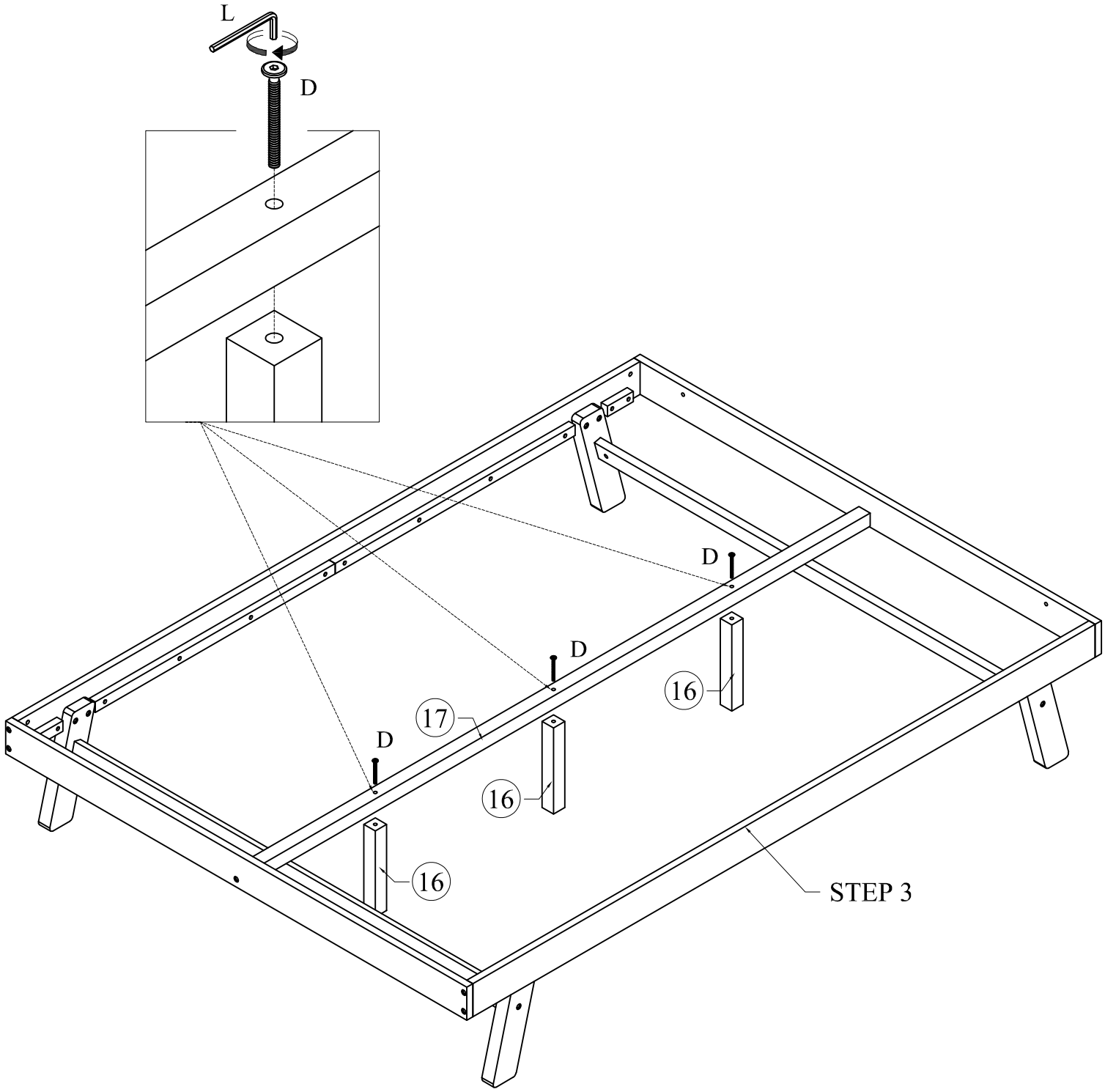

STEP 5
Étape

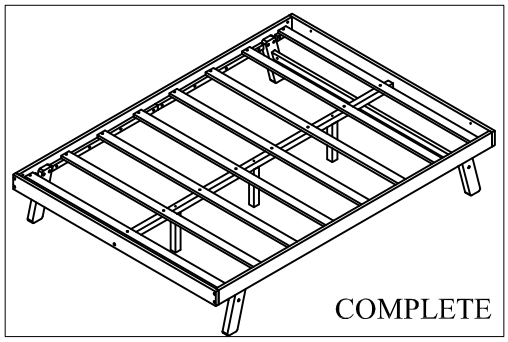

J		24

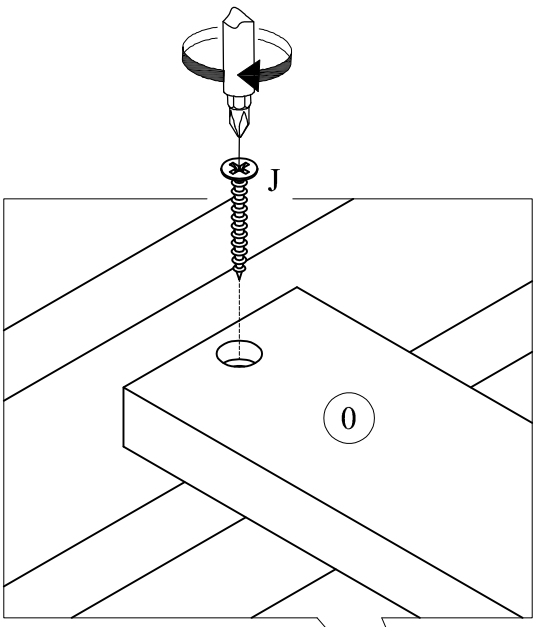

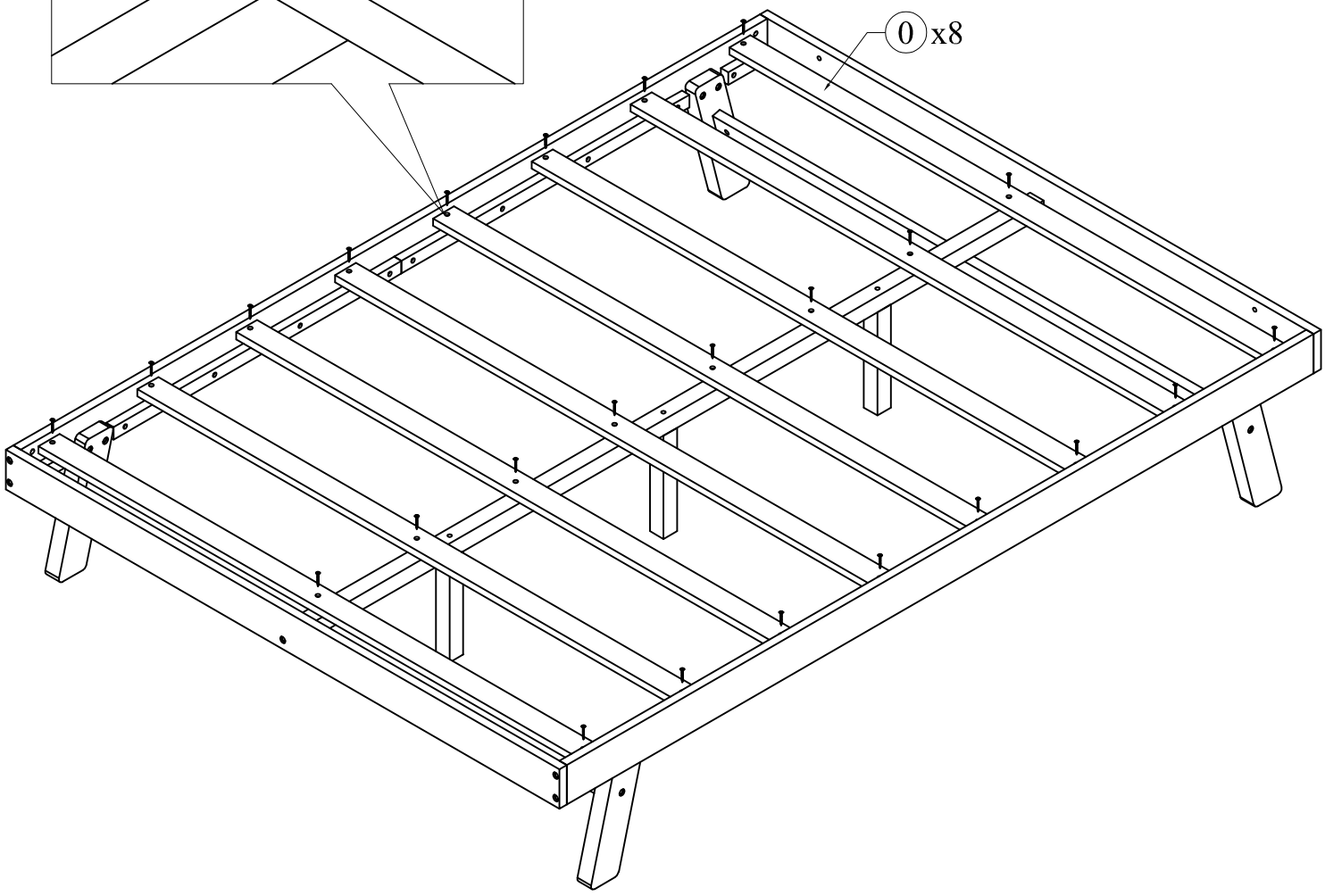

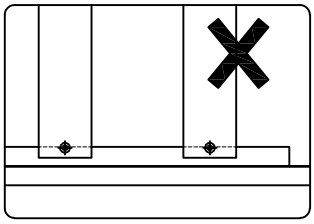

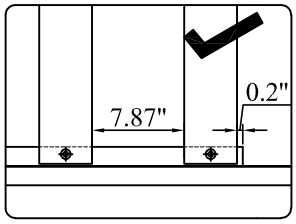

STEP 6
Étape

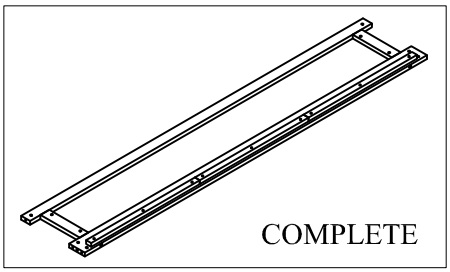

A		04
F		02
G		02
H		04

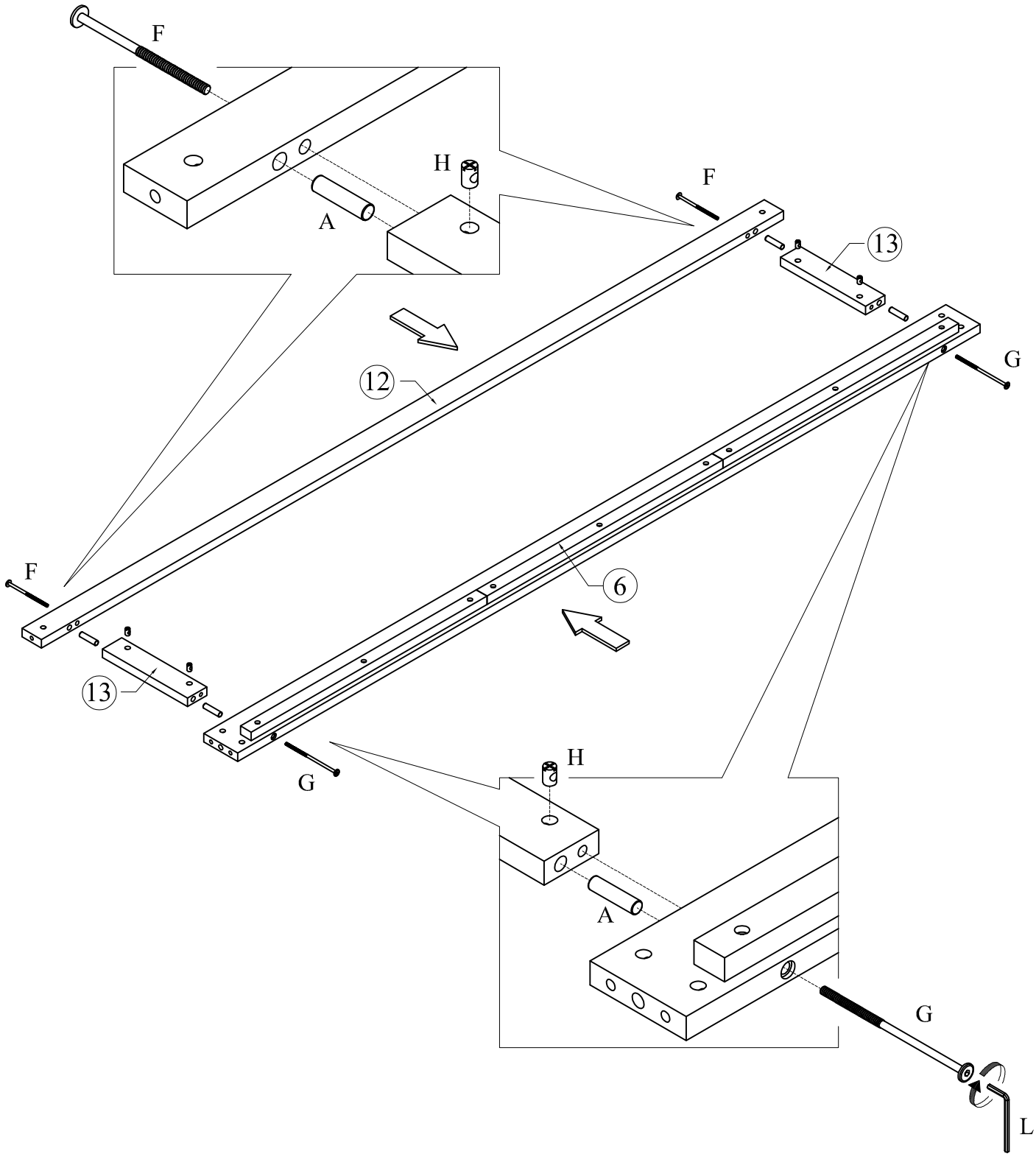

STEP 7
Étape

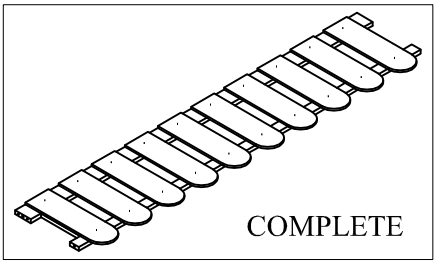

I		20

Turn over the assembly completed in Step 6 and continue as shown.

Retournez l'ensemble assemblé à l'étape 6 et poursuivez l'assemblage comme illustré.

STEP 8
Étape

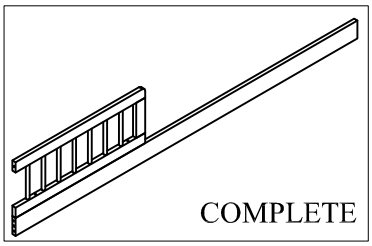

E		02

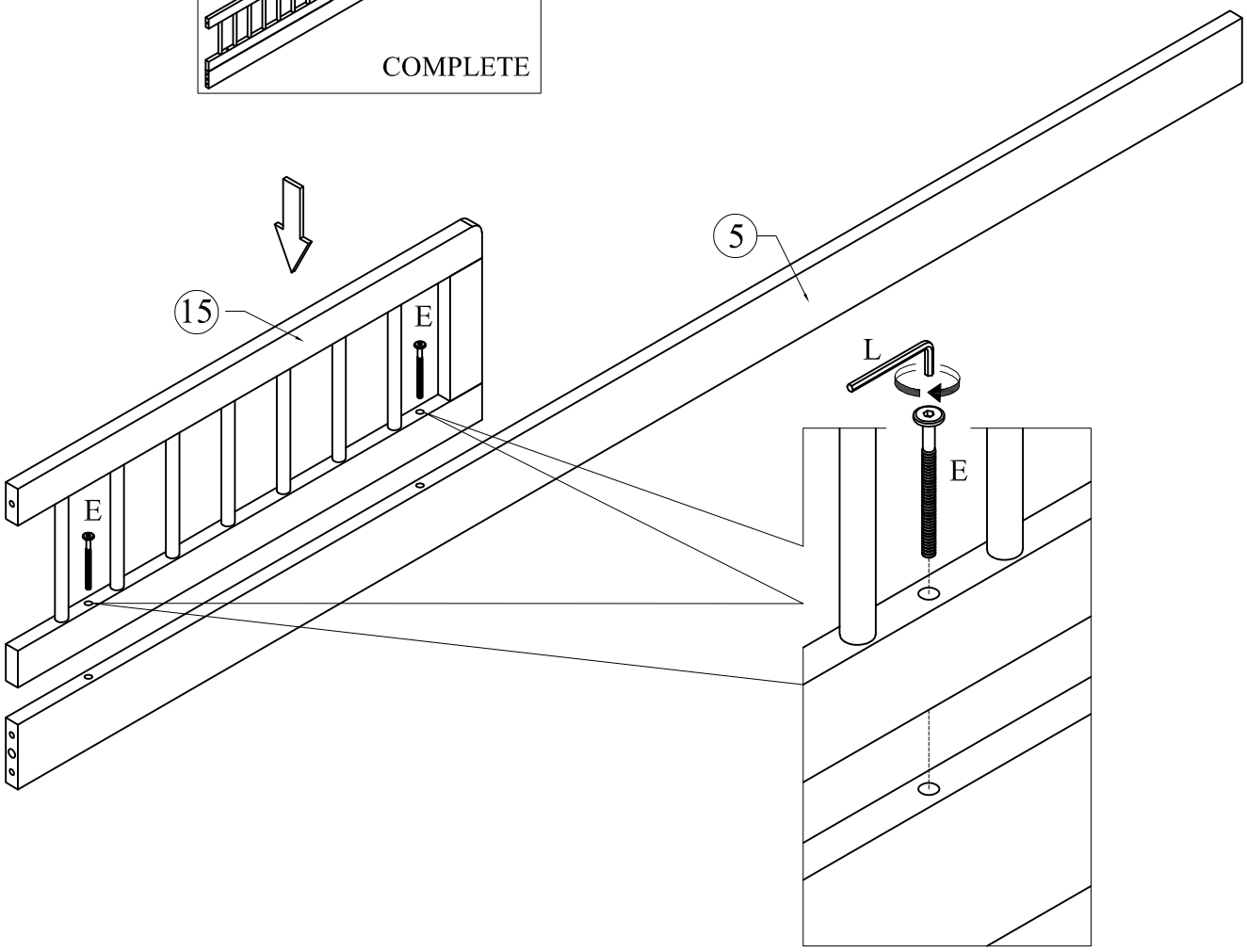

STEP 9
Étape

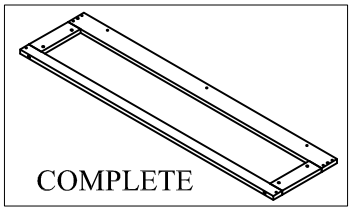

A		04
F		02
G	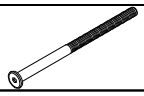	02
H		04

STEP 10
Étape

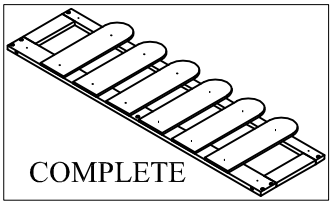

I		12

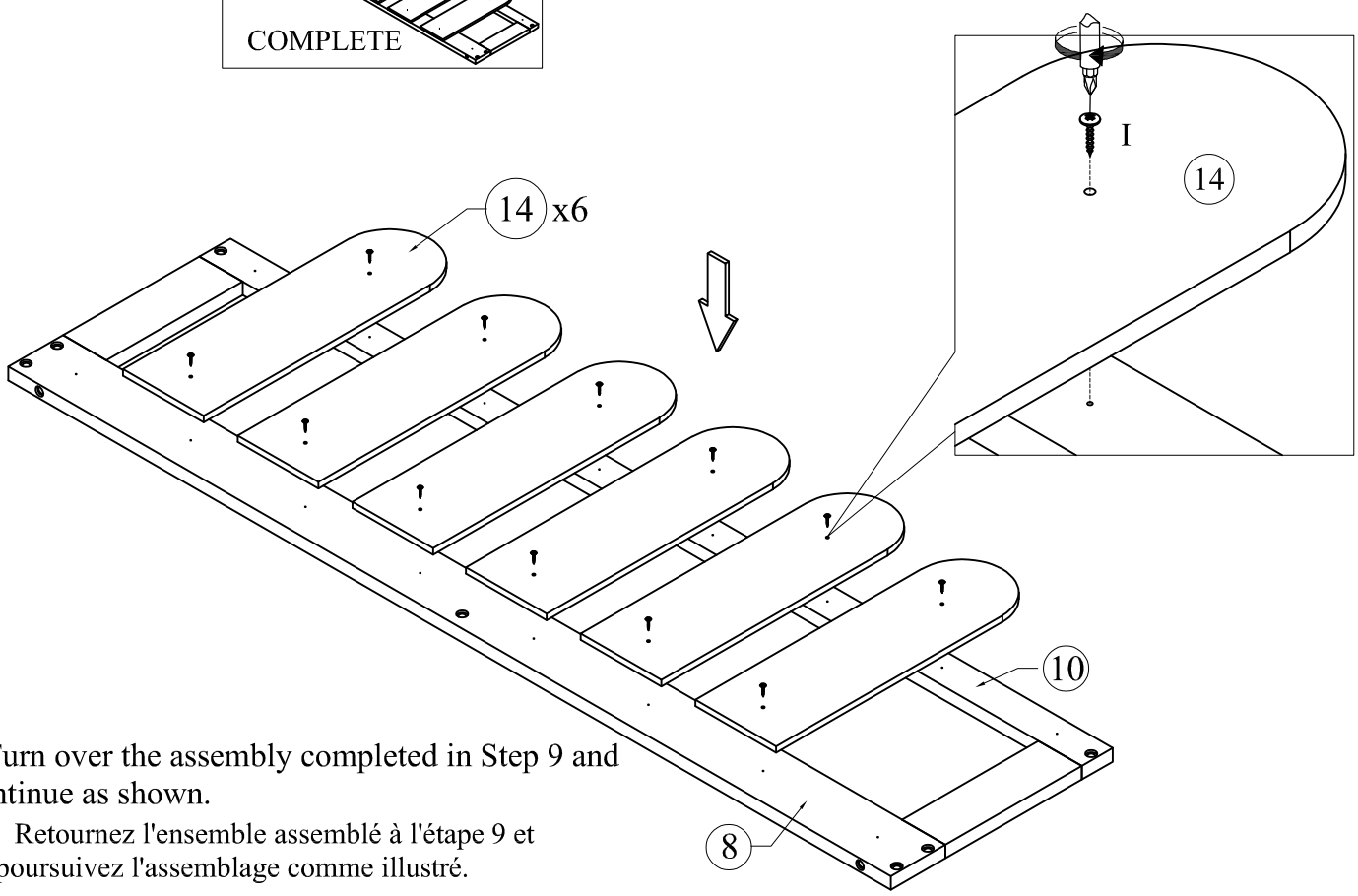

Turn over the assembly completed in Step 9 and continue as shown.

Retournez l'ensemble assemblé à l'étape 9 et poursuivez l'assemblage comme illustré.

STEP 11
Étape

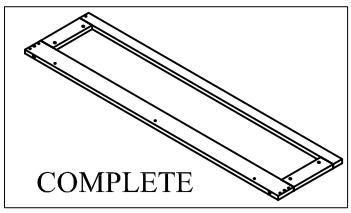

A		04
F		02
G	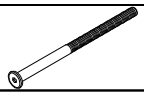	02
H		04

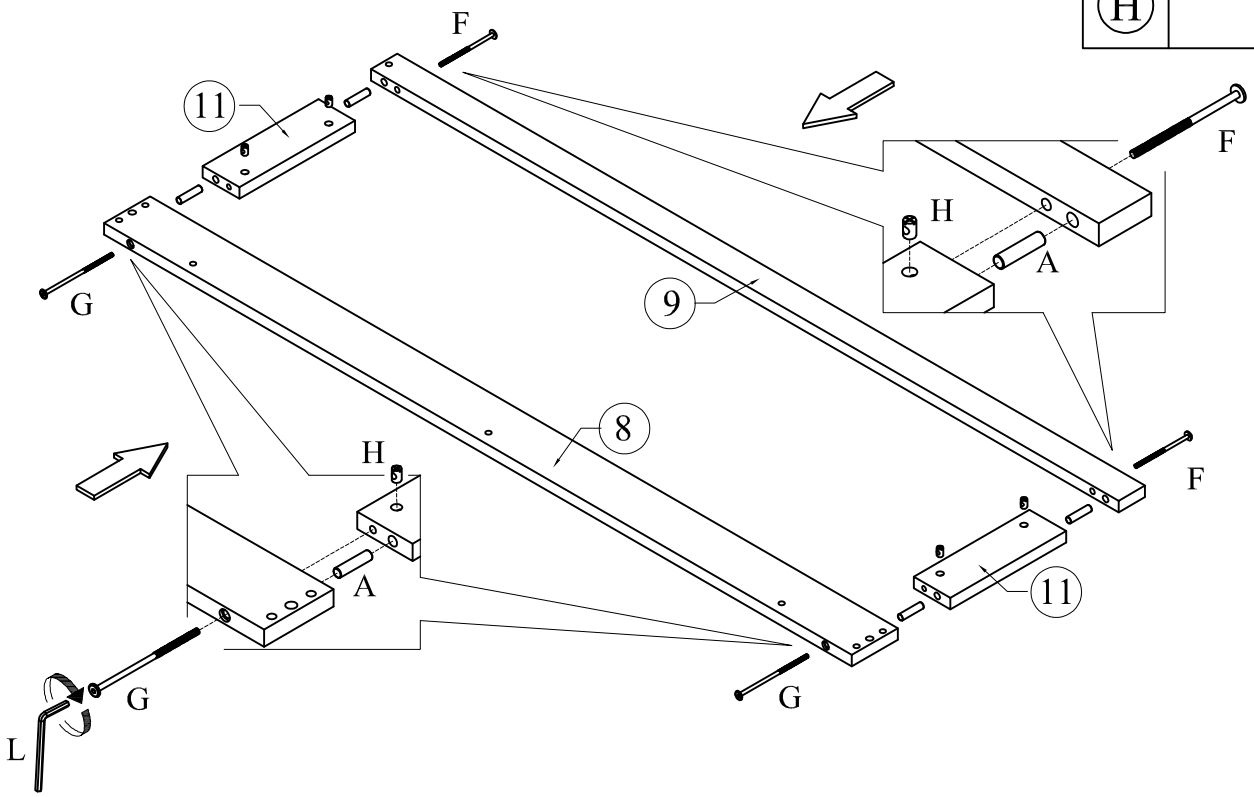

STEP 12
Étape

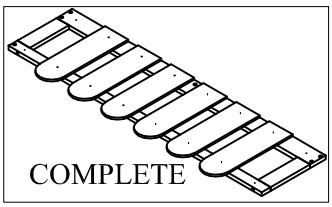

I		12

Turn over the assembly completed in Step 11 and continue as shown.

Retournez l'ensemble assemblé à l'étape 11 et poursuivez l'assemblage comme illustré.

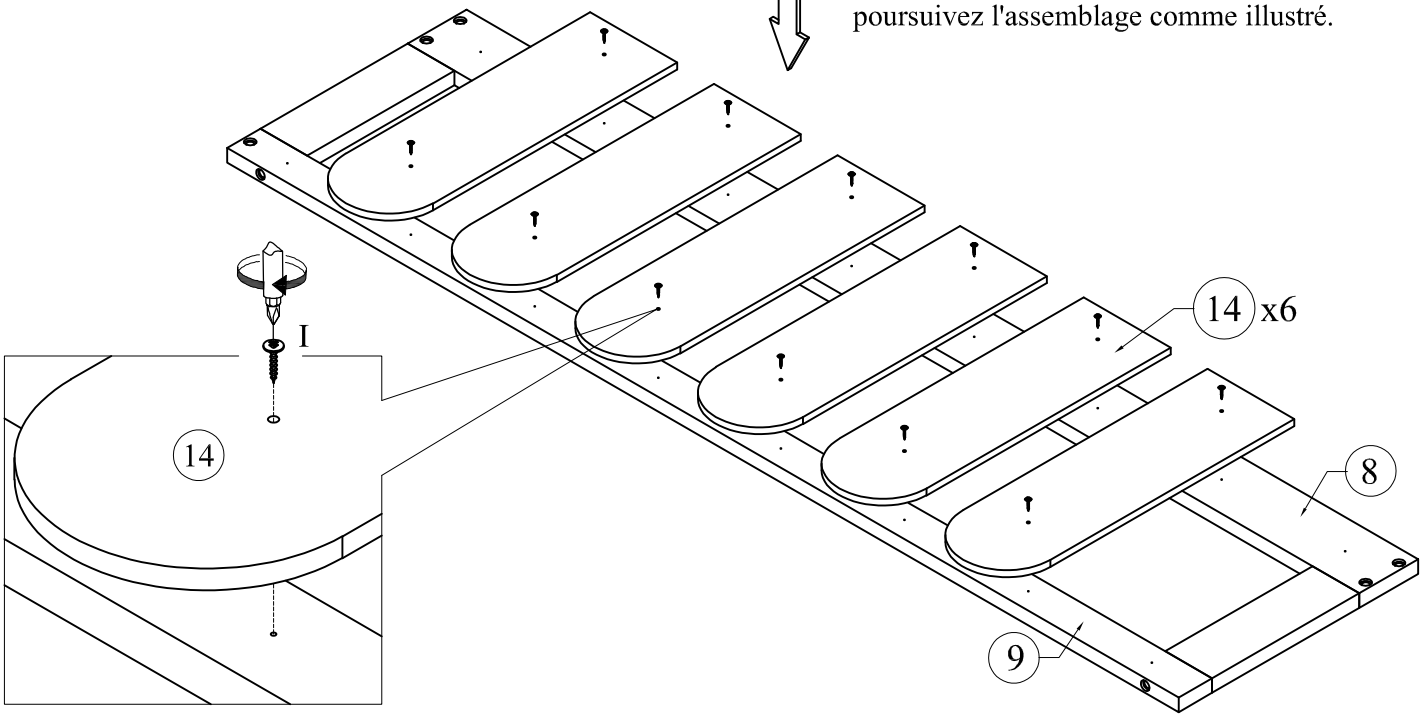

STEP 13
Étape

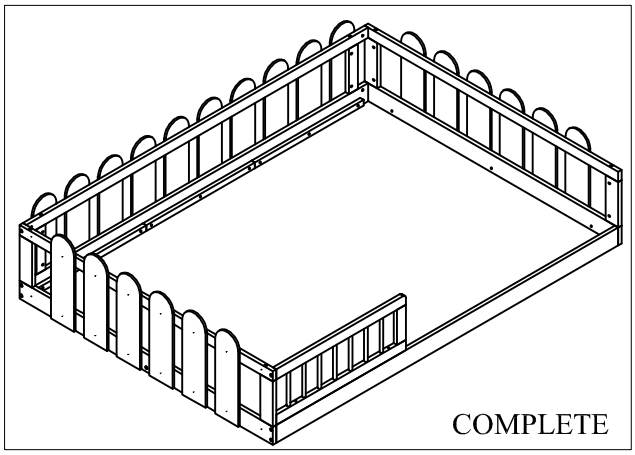

A		04
D		11
H		11

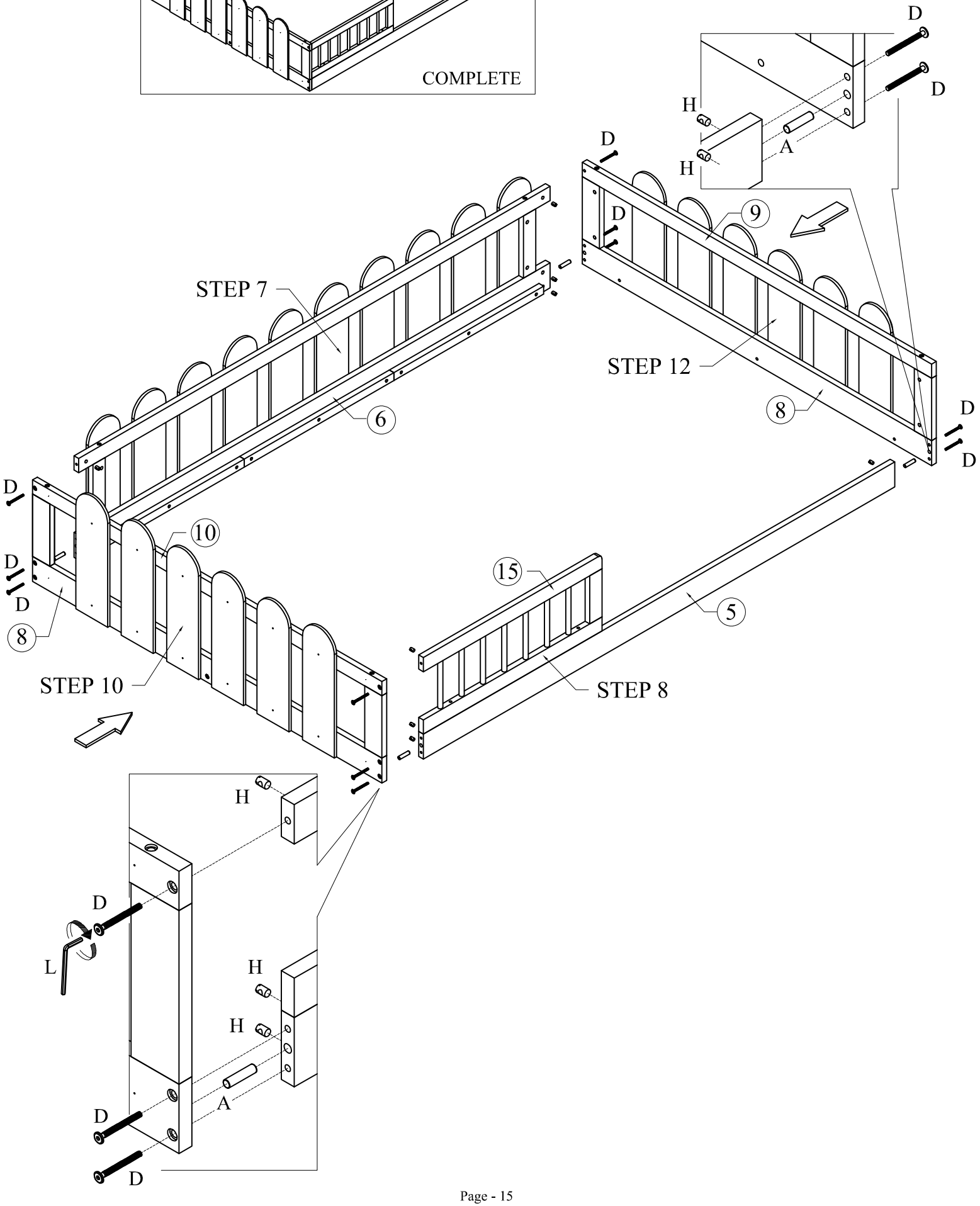

STEP 14
Étape

I		08

Attach the four panels (14) to the bed at the pre-drilled locations as shown.

Fixez les quatre panneaux (14) au lit aux emplacements pré-percés, comme illustré.

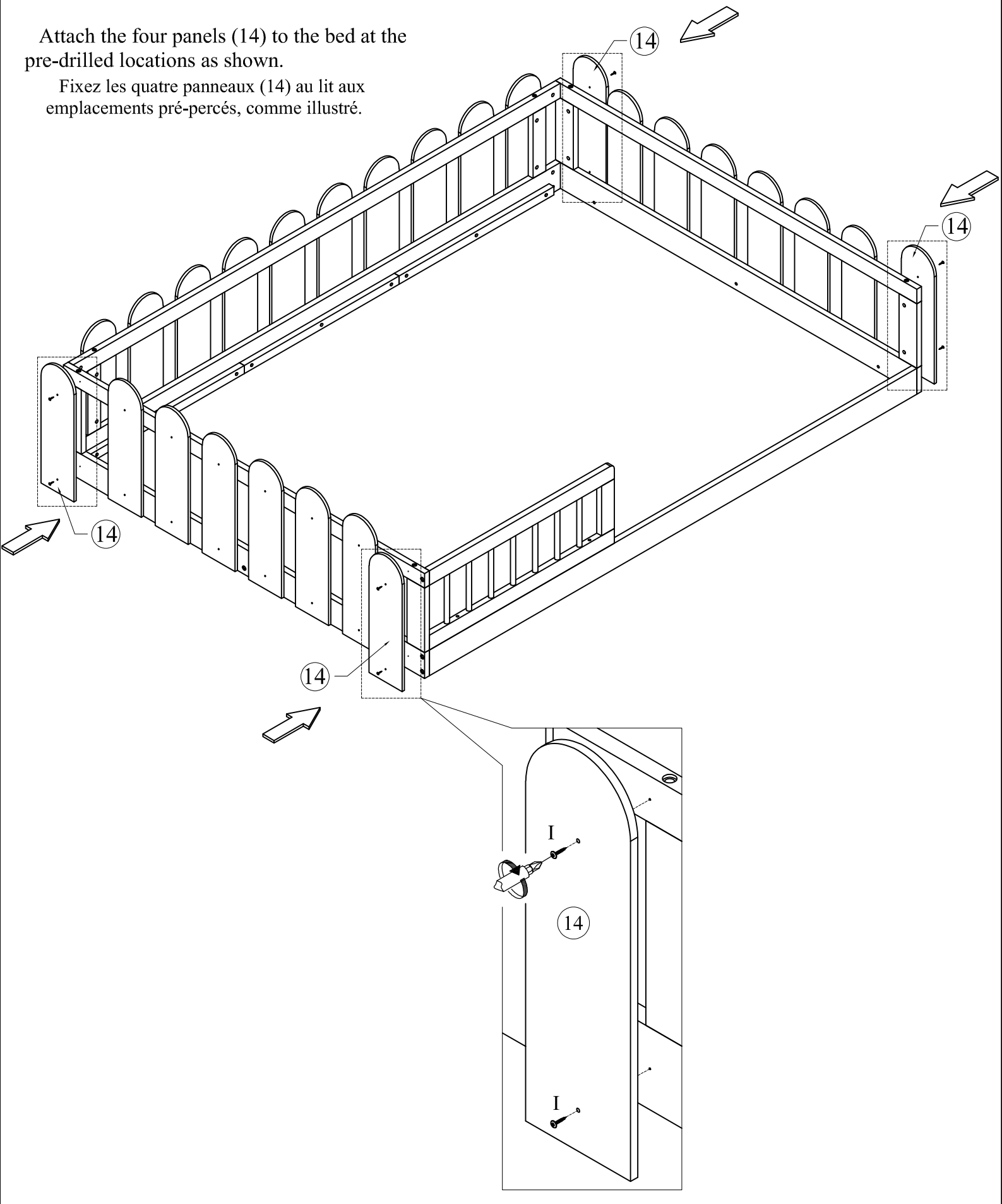

STEP 15
Étape

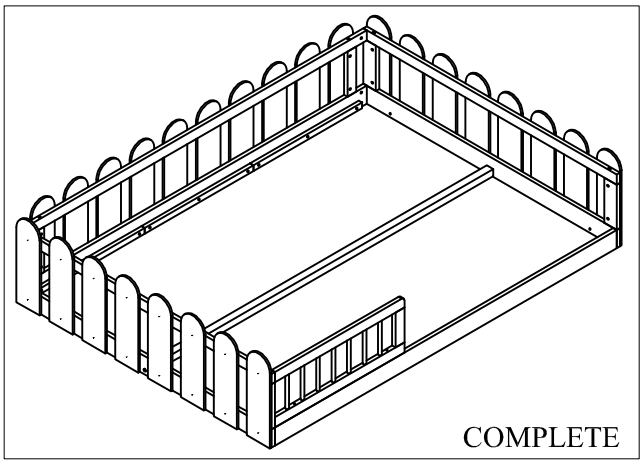

D		02
H		02

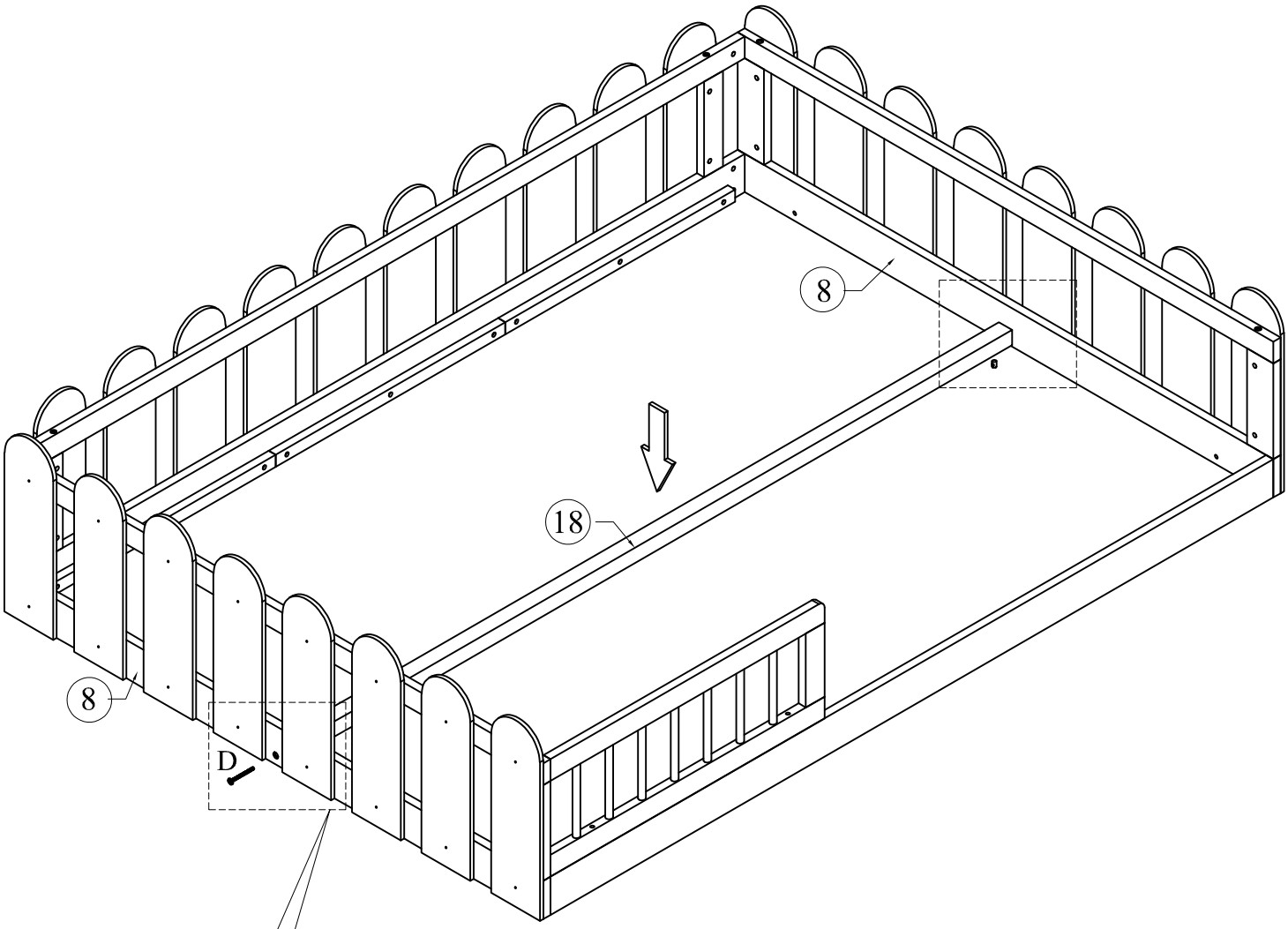

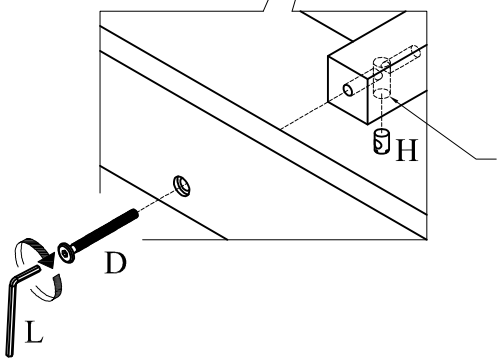

Please note that the pre-drilled hole for installing the Cross Dowel (H) must face downward when tightening Bolt D.

Veuillez noter que le trou pré-percé destiné à l'installation de l'écrou cylindrique (Cross Dowel H) doit être orienté vers le bas lors du serrage du boulon D.

STEP 16
Étape

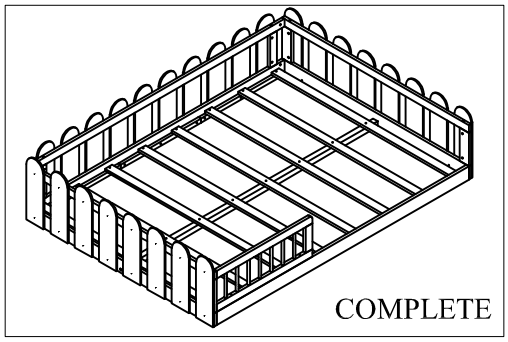

J		24

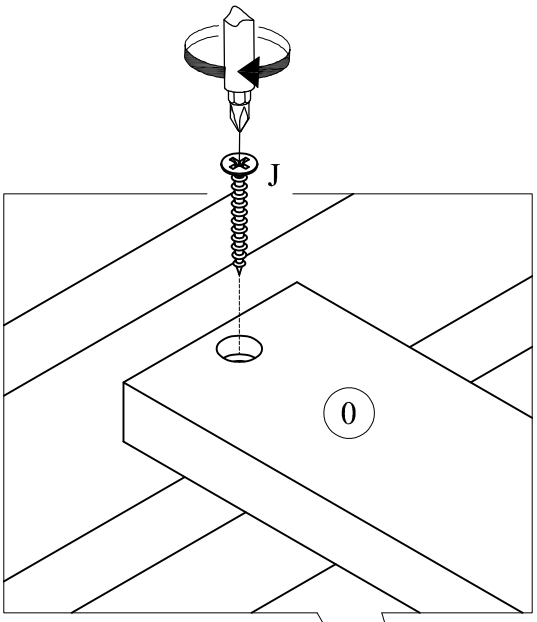

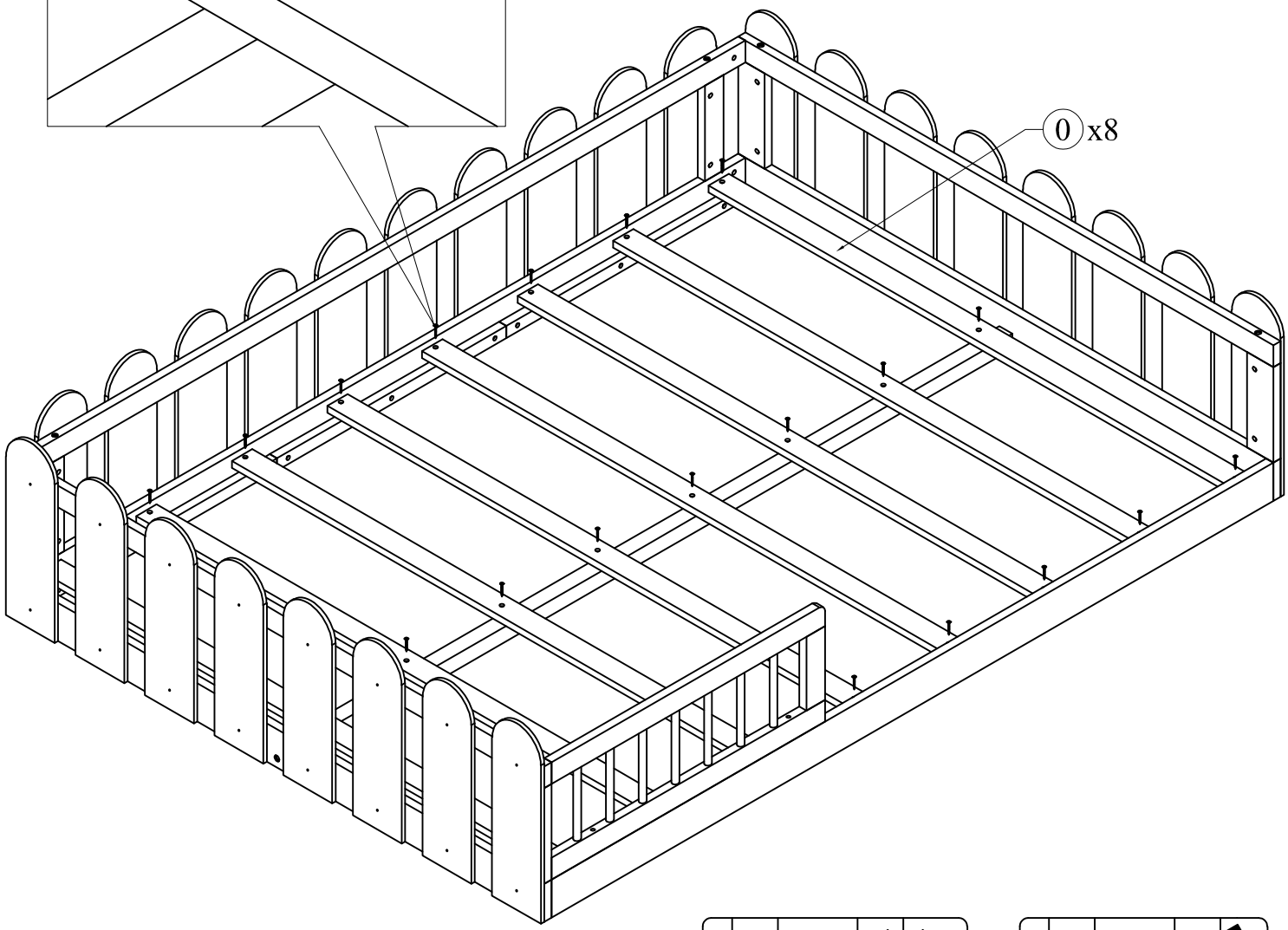

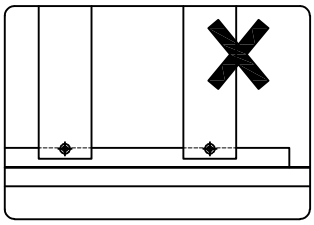

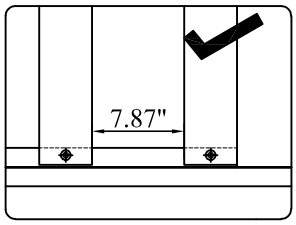

STEP 17
Étape

B		08
K		04

Place the assembly completed in Step 16 on top of the assembly completed in Step 5. Then use brackets (K) and bolts (B) to secure them at the pre-drilled locations as shown.

Placez l'ensemble assemblé à l'étape 16 sur l'ensemble terminé à l'étape 5. Ensuite, utilisez les équerres (K) et les boulons (B) pour les fixer aux emplacements pré-percés, comme illustré.

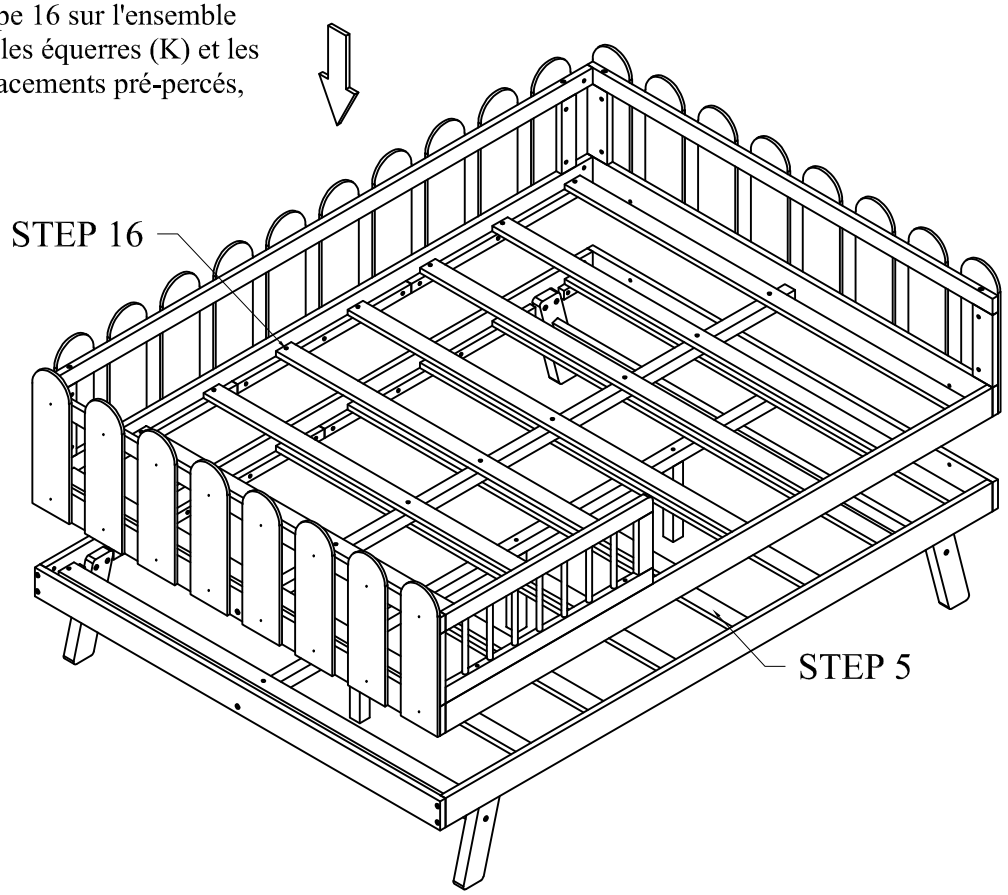

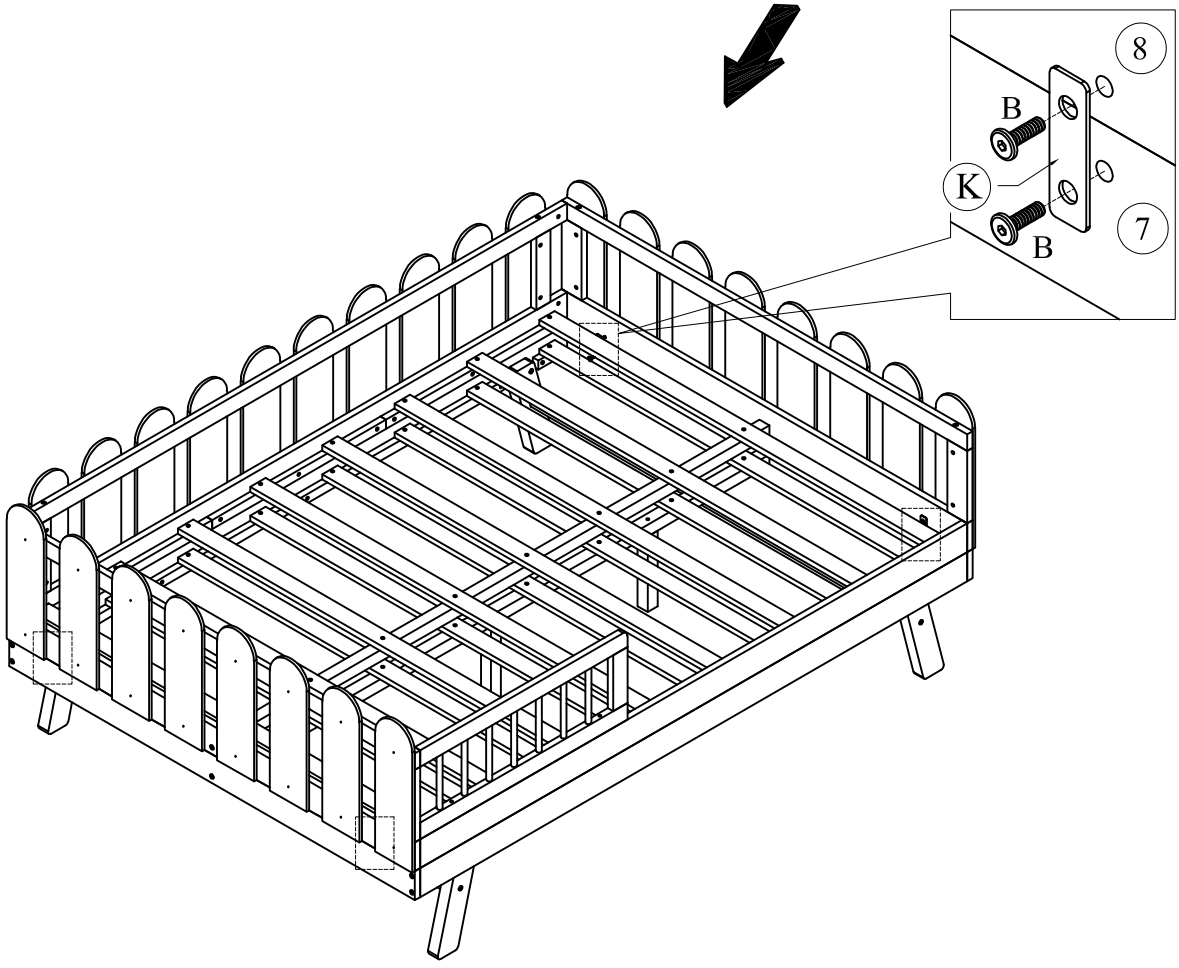

COMPLETE

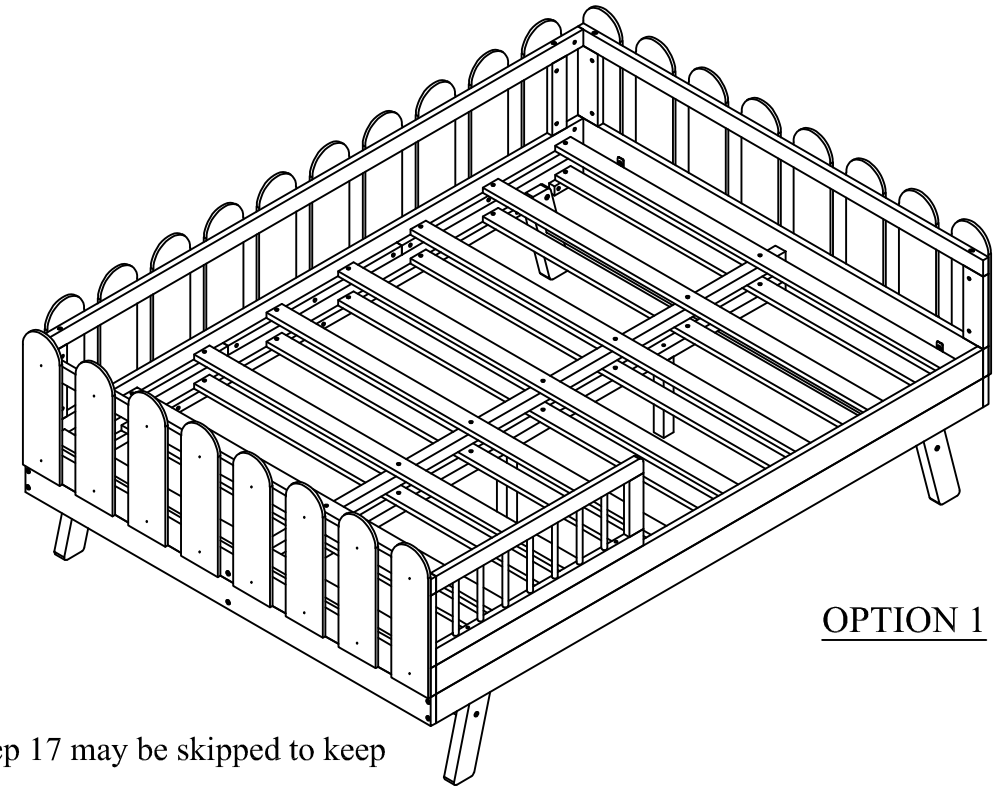

OPTION 1

Depending on your needs, Step 17 may be skipped to keep the two beds separate.

Selon vos besoins, vous pouvez ignorer l'étape 17 afin de conserver les deux lits séparés.

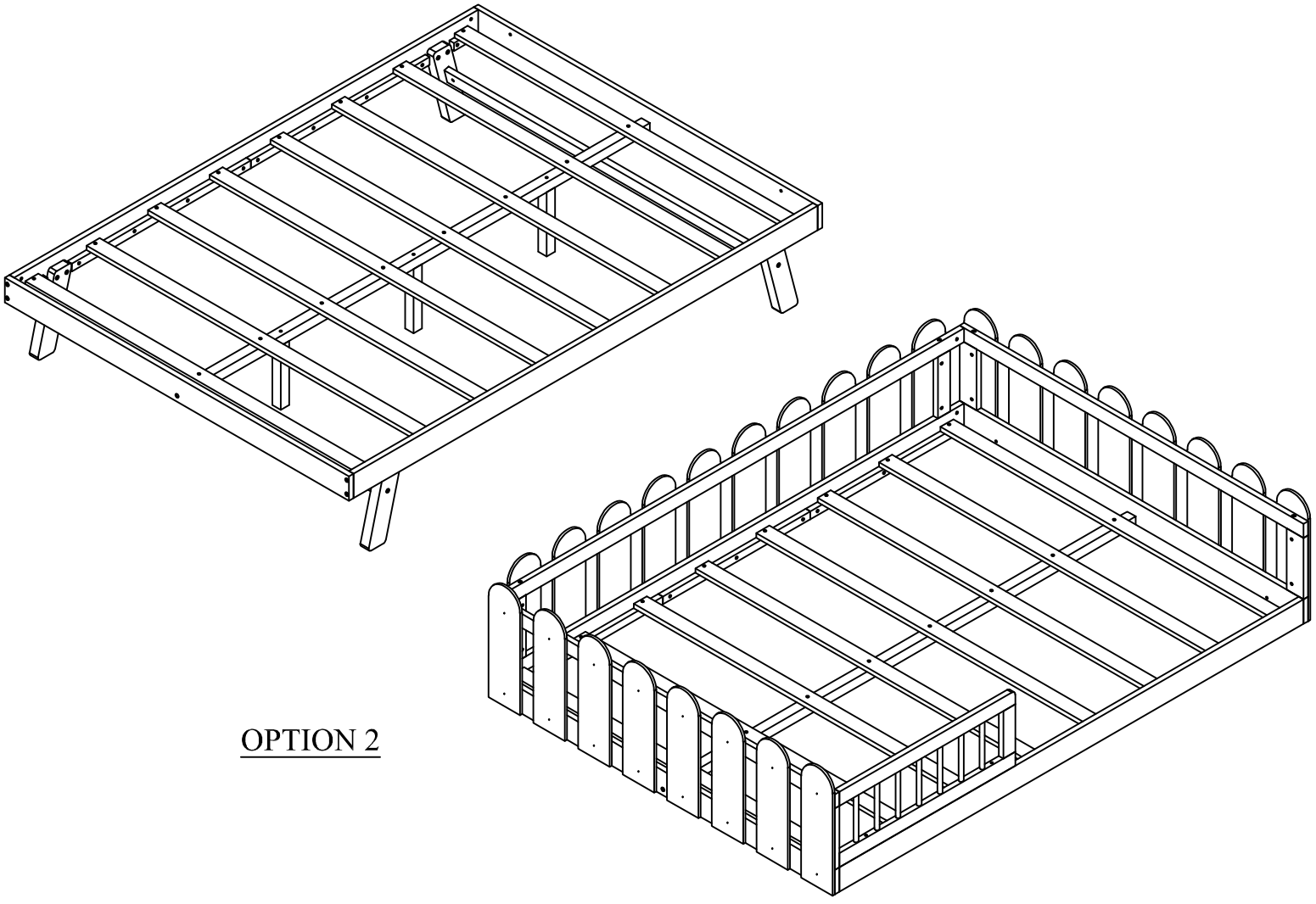

OPTION 2