VEVOR

Upgrade · The Home Creator Way

IRON HANDRAIL

MODEL: HXFS-22

VEVOR | Upgrade
The Home Creator Way

MODEL: HXFS-22

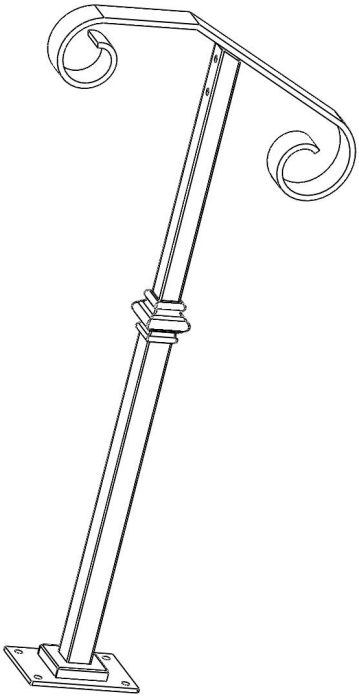

This is the original instruction, please read all manual instructions carefully before operating. VEVOR reserves a clear interpretation of our user manual. The appearance of the product shall be subject to the product you received. Please forgive us that we won't inform you again if there are any technology or software updates on our product.

The product complies with relevant standards and regulations. Installation of this device must comply with all applicable regulations, and it should only be operated in well-ventilated areas.
Please read the user manual before installing and using this equipment.

SAFE INSTRUCTIONS

CAUTION: Carefully read instructions and procedures for safe operations. Failure to do so can result in serious injury.

WARNING:

1. Before using the handrail, ensure that the handrail is securely installed to prevent personal injury and accidents.
2. When using the handrail, do not overload the handrail to avoid personal injury or accident.
3. Do not draw, cut, or use sharp objects on the handrail to avoid damage.
4. If you need to disassemble the handrail, please follow the reverse steps to disassemble and store it properly.
5. This product is not a toy. Do not allow children to play with this item.

ASSEMBLY PRECAUTIONS

1.Assemble only according to these instructions. Improper assembly can create hazards.
2. Wear ANSI-approved safety goggles and heavy-duty work gloves during assembly.
3. Keep the assembly area clean and well-lit.
4. Keep bystanders out of the area during assembly.
5. Do not assemble when tired or under the influence of alcohol, drugs or medication.
6. Product capabilities apply to properly and completely assembled

products only.
7. For additional information regarding the parts listed in the following pages, please refer to the Assembly Diagram of this manual. Unwrap and separate all parts in a clean work area.
8. For safety reasons, this hardware is recommended to be installed by 2 people.

Installation Requirements

Suitable For: Indoor, masonry, or structural timber.
Tools Needed: Philips screwdriver, drill, measuring tape.

SAVE THESE INSTRUCTIONS

Model	HXFS-22
Size (steps)	1-2
Colour	Gray
Maximum Bearing Capacity(kg)	100

No.	Picture	QTY.
A	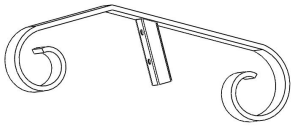	1
B	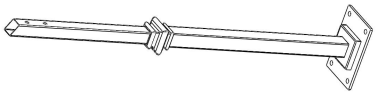	1
C		4

D		4
E		4
F		1

STEP 1: Assemble the handrail tube and the vertical pole using screws(E).

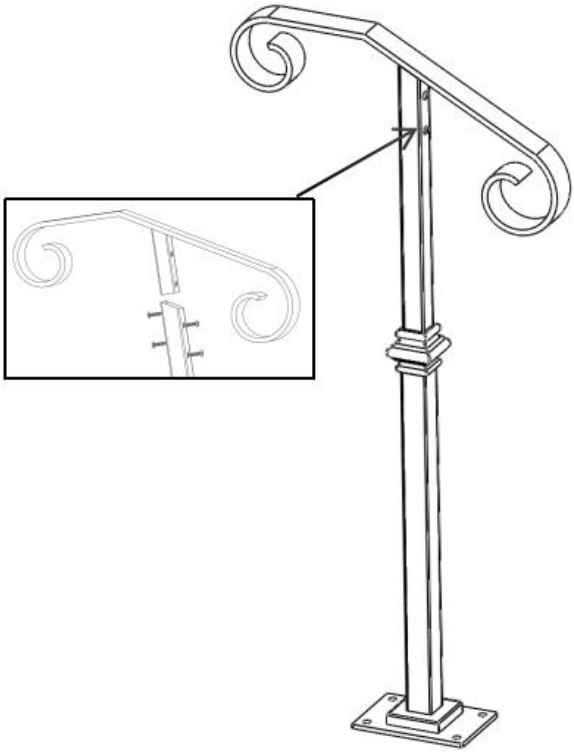

STEP 2: Mark the hole positions and drill the holes.

Installed on a concrete staircase.

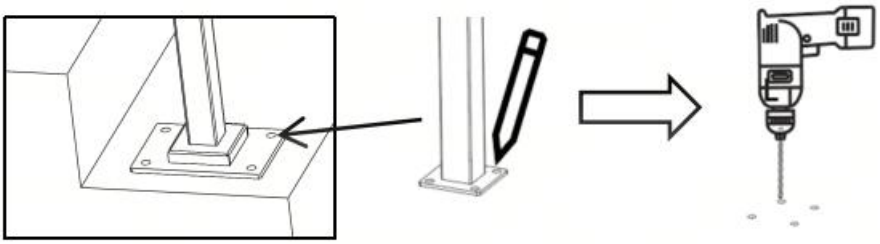

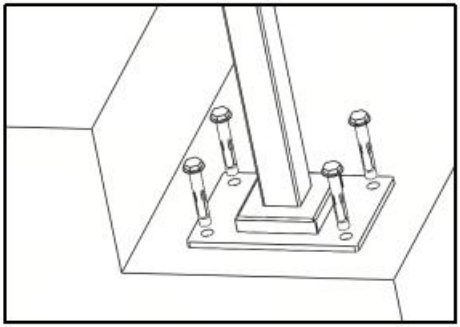

Install on wooden stairs; no marking required—simply lock it in place with the "D"

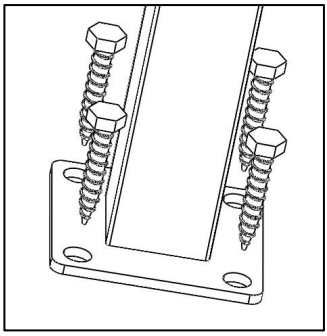



VEVOR

Upgrade · The Home Creator Way

RAMBARDE EN FER

MODÈLE : HXFS-2 2

VEVOR | Upgrade
The Home Creator Way

MODÈLE : HXFS-2 2

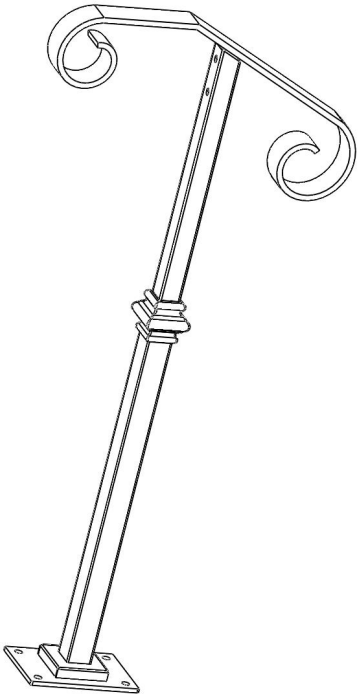

Voici le mode d'emploi original. Veuillez lire attentivement toutes les instructions du manuel avant utilisation. VEVOR se réserve le droit d'interpréter ce manuel à sa guise. L'apparence du produit que vous recevrez peut différer. Nous vous prions de nous excuser si nous ne vous informons pas des mises à jour techniques ou logicielles concernant notre produit.

Ce produit est conforme aux normes et réglementations en vigueur. Son installation doit respecter toutes les réglementations applicables et son utilisation doit se faire uniquement dans des zones bien ventilées. Veuillez lire le manuel d'utilisation avant d'installer et d'utiliser cet équipement.

CONSIGNES DE SÉCURITÉ

ATTENTION : Veuillez lire attentivement les instructions et les procédures pour une utilisation en toute sécurité. Le non-respect de ces consignes peut entraîner des blessures graves.

⚠RTISSEMENT:

3. Avant d'utiliser la rampe, assurez-vous qu'elle est correctement installée afin de prévenir les blessures et les accidents.
4. Lors de l'utilisation de la rampe, ne la surchargez pas afin d'éviter les blessures ou les accidents.
3. Ne dessinez pas, ne coupez pas et n'utilisez pas d'objets pointus sur la rampe afin d'éviter de l'endommager.
4. Si vous devez démonter la rampe, veuillez suivre les étapes inverses pour la démonter et la ranger correctement.
5. Ce produit n'est pas un jouet. Ne laissez pas les enfants jouer avec cet article.

PRÉCAUTIONS D'ASSEMBLAGE

1. Assemblez uniquement en suivant ces instructions. Un assemblage incorrect peut engendrer des risques.
2. Portez des lunettes de sécurité approuvées ANSI et des gants de travail robustes pendant l'assemblage.

3. Maintenez la zone de rassemblement propre et bien éclairée.
4. Tenez les curieux à l'écart de la zone pendant le rassemblement.
5. Ne pas assembler en cas de fatigue ou sous l'influence de l'alcool, de drogues ou de médicaments.
6. Les capacités du produit s'appliquent uniquement aux produits correctement et entièrement assemblés.
7. Pour plus d'informations concernant les pièces mentionnées dans les pages suivantes, veuillez vous référer au schéma de montage de ce manuel. Déballez et séparez toutes les pièces dans un espace de travail propre.
8. Pour des raisons de sécurité, il est recommandé que ce matériel soit installé par 2 personnes.

Exigences d'installation

Convient pour : intérieur, maçonnerie ou charpente en bois.
Outils nécessaires : tournevis cruciforme, perceuse, mètre ruban.

CONSERVEZ CES INSTRUCTIONS

Modèle	**HXFS-2 2**
Taille (pas)	1-2
Couleur	Gris
Capacité de charge maximale (kg)	100

Non.	**Image**	**Qté.**
UN	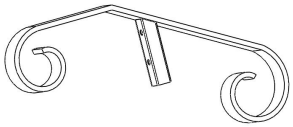	1

B	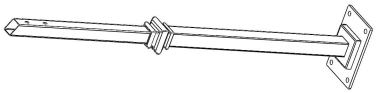	1
C		4
D		4
E		4
F		1

ÉTAPE 1 : Assemblez le tube de la main courante et le poteau vertical à l'aide de vis (E) .

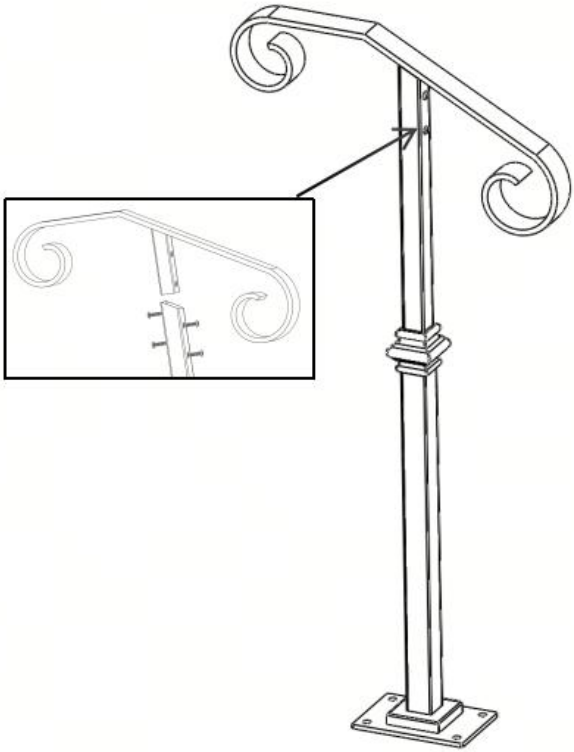

ÉTAPE 2 : Marquez l'emplacement des trous et percez les trous .

Installé sur un escalier en béton.

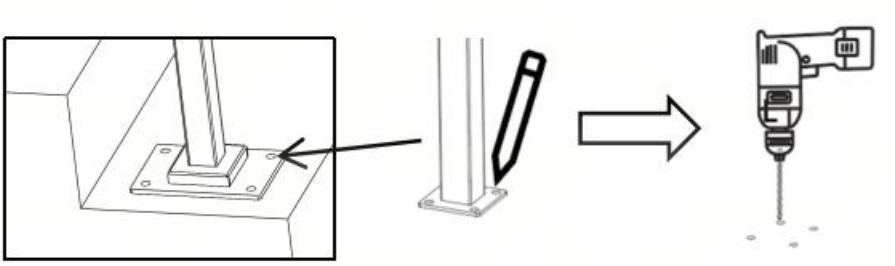

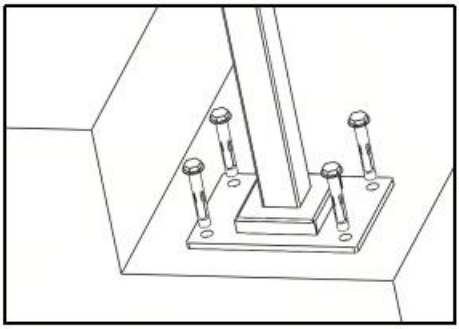

Installation sur escaliers en bois ; aucun marquage requis – il suffit de le verrouiller en place avec le « D »

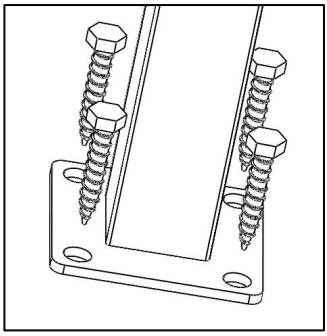



VEVOR

Upgrade · The Home Creator Way

EISENHANDLAUF

MODELL: HXFS-2 2

VEVOR | Upgrade
The Home Creator Way

MODELL: HXFS-2 2

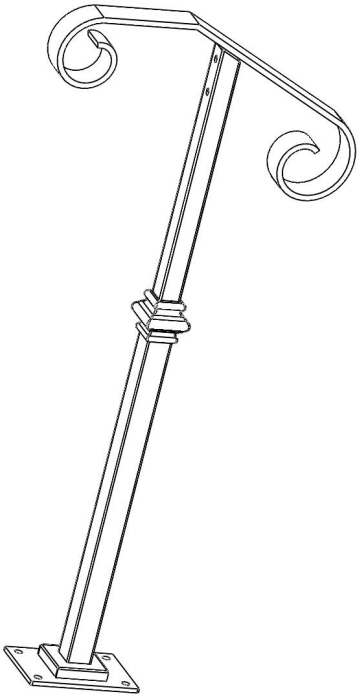

Dies ist die Originalanleitung. Bitte lesen Sie die gesamte Bedienungsanleitung vor der Inbetriebnahme sorgfältig durch. VEVOR behält sich die Auslegung der Bedienungsanleitung vor. Das Aussehen des Produkts kann von dem gelieferten Produkt abweichen. Wir bitten um Verständnis, dass wir Sie nicht erneut über etwaige Technologie- oder Software-Updates informieren werden .

Das Produkt entspricht den geltenden Normen und Vorschriften. Die Installation dieses Geräts muss allen anwendbaren Vorschriften entsprechen und es darf nur in gut belüfteten Bereichen betrieben werden. Bitte lesen Sie die Bedienungsanleitung, bevor Sie dieses Gerät installieren und verwenden.

SICHERHEITSHINWEISE

VORSICHT: Lesen Sie die Anweisungen und Verfahren für einen sicheren Betrieb sorgfältig durch. Andernfalls kann es zu schweren Verletzungen kommen.

⚠ NUNG:

5. Vor der Benutzung des Handlaufs ist sicherzustellen, dass dieser sicher installiert ist, um Verletzungen und Unfälle zu vermeiden.
6. Überlasten Sie den Handlauf nicht, um Verletzungen oder Unfälle zu vermeiden.
3. Um Beschädigungen zu vermeiden, darf nicht auf dem Handlauf gezeichnet, geschnitten oder scharfe Gegenstände verwendet werden.
4. Falls Sie den Handlauf demontieren müssen, gehen Sie bitte in umgekehrter Reihenfolge vor, um ihn ordnungsgemäß zu demontieren und zu lagern.
5. Dieses Produkt ist kein Spielzeug. Kinder dürfen nicht mit diesem Artikel spielen.

VORSICHTSMASSNAHMEN BEI DER MONTAGE

1. Die Montage darf nur gemäß dieser Anleitung erfolgen. Eine unsachgemäße Montage kann Gefahren bergen.
2. Tragen Sie während der Montage eine ANSI-geprüfte Schutzbrille und

robuste Arbeitshandschuhe.
3. Halten Sie den Montagebereich sauber und gut beleuchtet.
4. Halten Sie Unbeteiligte während der Versammlung vom Bereich fern.
5. Die Montage sollte nicht erfolgen, wenn Sie müde sind oder unter dem Einfluss von Alkohol, Drogen oder Medikamenten stehen.
6. Die Produktleistungseigenschaften gelten nur für ordnungsgemäß und vollständig montierte Produkte.
7. Weitere Informationen zu den auf den folgenden Seiten aufgeführten Teilen finden Sie in der Montagezeichnung dieses Handbuchs. Packen Sie alle Teile in einem sauberen Arbeitsbereich aus und trennen Sie sie.
8. Aus Sicherheitsgründen wird empfohlen, diese Hardware von 2 Personen installieren zu lassen.

Installationsanforderungen

Geeignet für: Innenräume, Mauerwerk oder Konstruktionsholz.
Benötigte Werkzeuge: Kreuzschlitzschraubendreher, Bohrmaschine, Maßband.

BEWAHREN SIE DIESE ANWEISUNGEN AUF

Modell	**HXFS-2 2**
Größe (Schritte)	1-2
Farbe	Grau
Maximale Tragfähigkeit (kg)	100

NEIN.	**Bild**	**MENGE.**

A	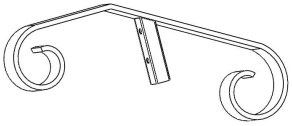	1
B	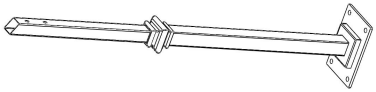	1
C		4
D		4
E		4
F		1

SCHRITT 1 : Montieren Sie das Handlaufrohr und die vertikale Stange mit Schrauben (E) .

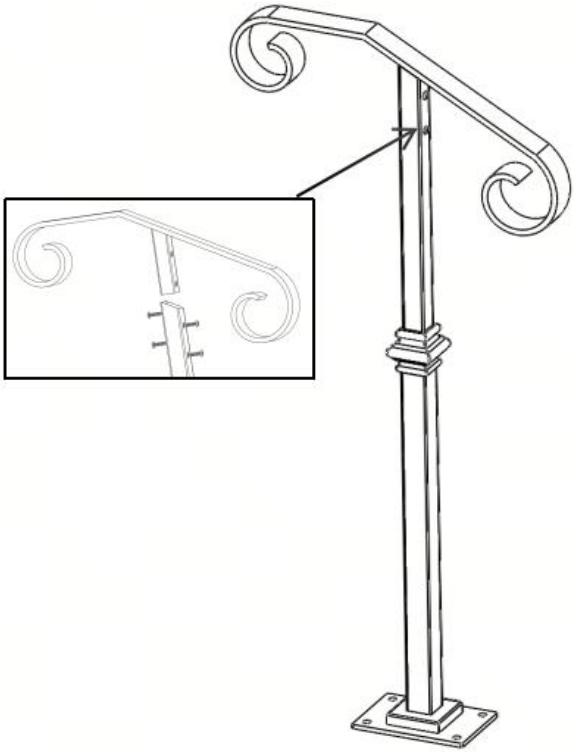

SCHRITT 2 : Markieren Sie die Positionen der Löcher und bohren Sie die Löcher .

Auf einer Betontreppe montiert.

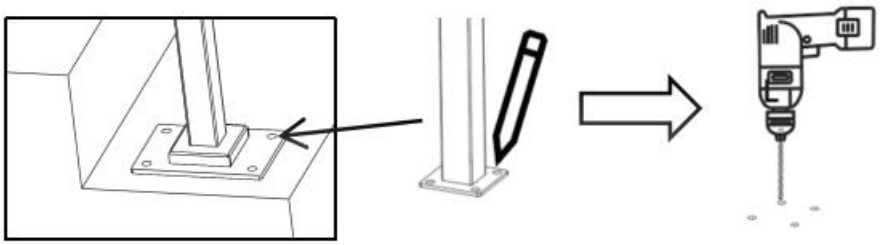

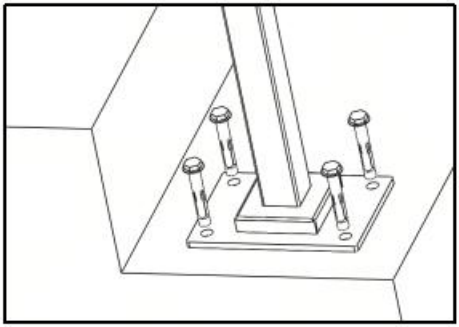

D “ fixieren .

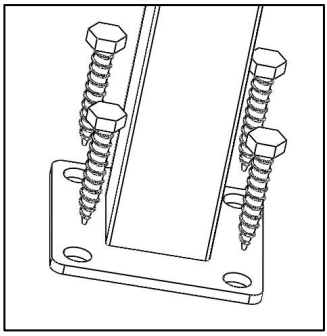



VEVOR

Upgrade · The Home Creator Way

CORRIMANO IN FERRO

MODELLO: HXFS-2 2

VEVOR | Upgrade
The Home Creator Way

MODELLO: HXFS-2 2

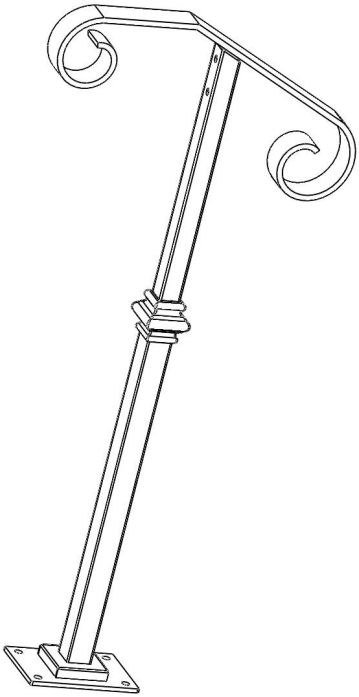

Queste sono le istruzioni originali, si prega di leggere attentamente tutte le istruzioni del manuale prima dell'uso. VEVOR si riserva il diritto di interpretare a proprio piacimento il presente manuale d'uso. L'aspetto del prodotto potrebbe differire leggermente da quello del prodotto ricevuto. Ci scusiamo se non vi informeremo tempestivamente di eventuali aggiornamenti tecnologici o software del nostro prodotto.

Il prodotto è conforme agli standard e alle normative vigenti. L'installazione di questo dispositivo deve essere conforme a tutte le normative applicabili e il suo utilizzo deve avvenire esclusivamente in ambienti ben ventilati.
Si prega di leggere il manuale d'uso prima di installare e utilizzare questa apparecchiatura.

ISTRUZIONI DI SICUREZZA

ATTENZIONE: Leggere attentamente le istruzioni e le procedure per un utilizzo in sicurezza. La mancata osservanza di tali istruzioni può causare gravi lesioni.

⚠ ERTIMENTO:

7. Prima di utilizzare il corrimano, assicurarsi che sia installato saldamente per prevenire lesioni personali e incidenti.
8. Quando si utilizza il corrimano, non sovraccaricarlo per evitare lesioni personali o incidenti.
3. Per evitare danni, non disegnare, tagliare o utilizzare oggetti appuntiti sul corrimano.
4. Se è necessario smontare il corrimano, seguire i passaggi inversi per smontarlo e riporlo correttamente.
5. Questo prodotto non è un giocattolo. Non permettere ai bambini di giocare con questo articolo.

PRECAUZIONI PER IL MONTAGGIO

1. Assemblare il prodotto seguendo scrupolosamente queste istruzioni. Un assemblaggio improprio può comportare dei pericoli.
2. Durante l'assemblaggio, indossare occhiali di sicurezza conformi agli standard ANSI e guanti da lavoro resistenti.

3. Mantenere l'area di assemblaggio pulita e ben illuminata.
4. Durante l'assemblaggio, tenere gli astanti lontani dall'area.
5. Non radunarsi se stanchi o sotto l'effetto di alcol, droghe o farmaci.
6. Le funzionalità del prodotto si applicano solo ai prodotti assemblati correttamente e completamente.
7. Per ulteriori informazioni sui componenti elencati nelle pagine seguenti, fare riferimento allo schema di montaggio presente in questo manuale. Disimballare e separare tutti i componenti in un'area di lavoro pulita.
8. Per motivi di sicurezza, si raccomanda che l'installazione di questo componente venga eseguita da due persone.

Requisiti di installazione

Adatto per: interni, muratura o legno strutturale.
Strumenti necessari: cacciavite a croce, trapano, metro a nastro.

CONSERVARE QUESTE ISTRUZIONI

Modello	**HXFS-2 2**
Dimensione (passi)	1-2
Colore	Grigio
Capacità di carico massima (kg)	100

NO.	**Immagine**	**QUANTITÀ**
UN	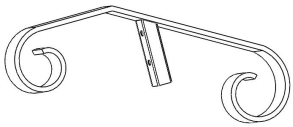	1

B	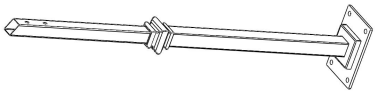	1
C		4
D		4
E		4
F		1

FASE 1 : Assemblare il tubo del corrimano e il palo verticale utilizzando le viti (E) .

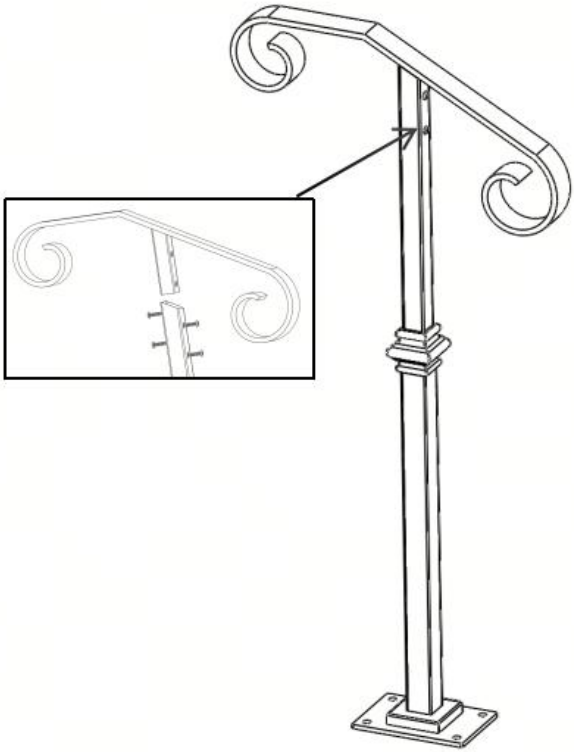

FASE 2 : Segnare la posizione dei fori e praticarli .

Installato su una scala in cemento.

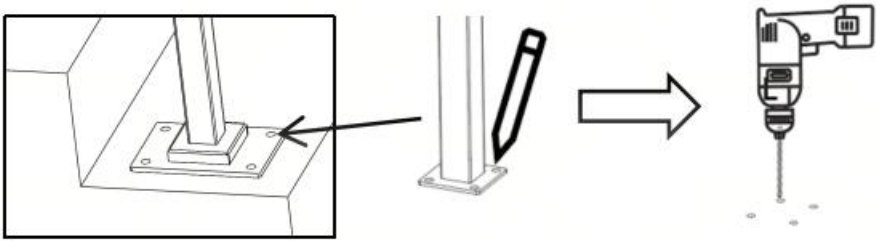

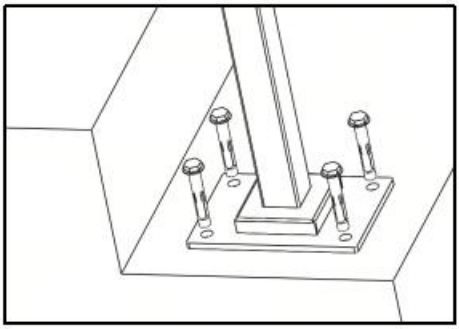

Installare su scale in legno; non è necessaria alcuna marcatura: basta bloccarlo in posizione con la " D ".

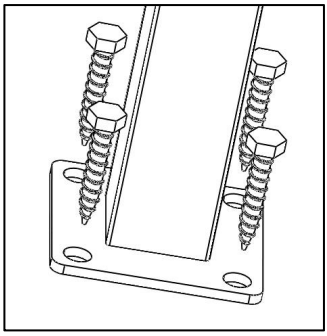



VEVOR

Upgrade · The Home Creator Way

BARANDILLA DE HIERRO

MODELO: HXFS-2 2

VEVOR | Upgrade
The Home Creator Way

MODELO: HXFS-2 2

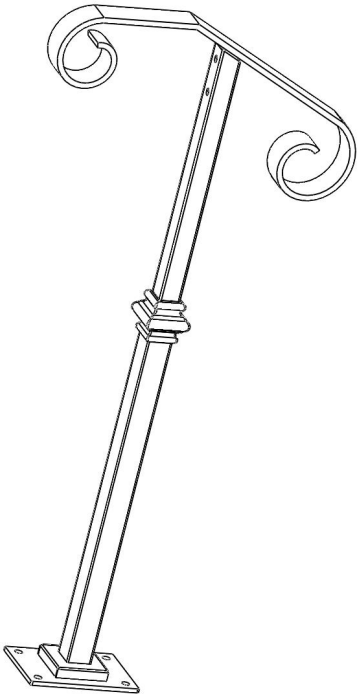

Estas son las instrucciones originales. Lea atentamente todo el manual antes de usar el producto. VEVOR se reserva el derecho de interpretar el manual de usuario. El aspecto del producto puede variar con respecto al que reciba. Le pedimos disculpas si no le informamos nuevamente sobre actualizaciones de tecnología o software.

El producto cumple con las normas y reglamentos pertinentes. La instalación de este dispositivo debe cumplir con todas las normativas aplicables y solo debe utilizarse en áreas bien ventiladas.
Lea el manual de usuario antes de instalar y utilizar este equipo.

INSTRUCCIONES DE SEGURIDAD

PRECAUCIÓN: Lea atentamente las instrucciones y los procedimientos para un funcionamiento seguro. De lo contrario, podría sufrir lesiones graves.

⚠ ERTENCIA:

9. Antes de utilizar el pasamanos, asegúrese de que esté instalado de forma segura para evitar lesiones personales y accidentes.
10. Al usar el pasamanos, no lo sobrecargue para evitar lesiones personales o accidentes.
3. No dibuje, corte ni utilice objetos afilados en la barandilla para evitar dañarla.
4. Si necesita desmontar el pasamanos, siga los pasos inversos para desmontarlo y guardarlo correctamente.
5. Este producto no es un juguete. No permita que los niños jueguen con este artículo.

PRECAUCIONES DE MONTAJE

1. Ensámblelo únicamente siguiendo estas instrucciones. Un montaje incorrecto puede generar riesgos.
2. Utilice gafas de seguridad homologadas por ANSI y guantes de trabajo resistentes durante el montaje.
3. Mantenga la zona de montaje limpia y bien iluminada.
4. Mantenga a los curiosos fuera del área durante el montaje.

5. No se reúnan si están cansados o bajo los efectos del alcohol, las drogas o los medicamentos.
6. Las capacidades del producto se aplican únicamente a productos ensamblados de forma correcta y completa.
7. Para obtener información adicional sobre las piezas que se enumeran en las páginas siguientes, consulte el diagrama de montaje de este manual. Desempaque y separe todas las piezas en un área de trabajo limpia.
8. Por motivos de seguridad, se recomienda que este hardware sea instalado por 2 personas.

Requisitos de instalación

Adecuado para: Interiores, mampostería o estructuras de madera.
Herramientas necesarias: destornillador Phillips, taladro, cinta métrica.

GUARDE ESTAS INSTRUCCIONES

Modelo	HXFS-2 2
Tamaño (pasos)	1-2
Color	Gris
Capacidad de carga máxima (kg)	100

No.	Imagen	CANT.
A	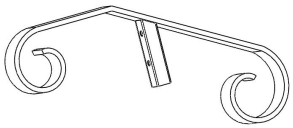	1

B	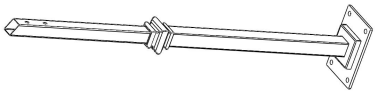	1
do		4
D		4
mi		4
F		1

PASO 1 : Ensamble el tubo del pasamanos y el poste vertical utilizando tornillos (E) .

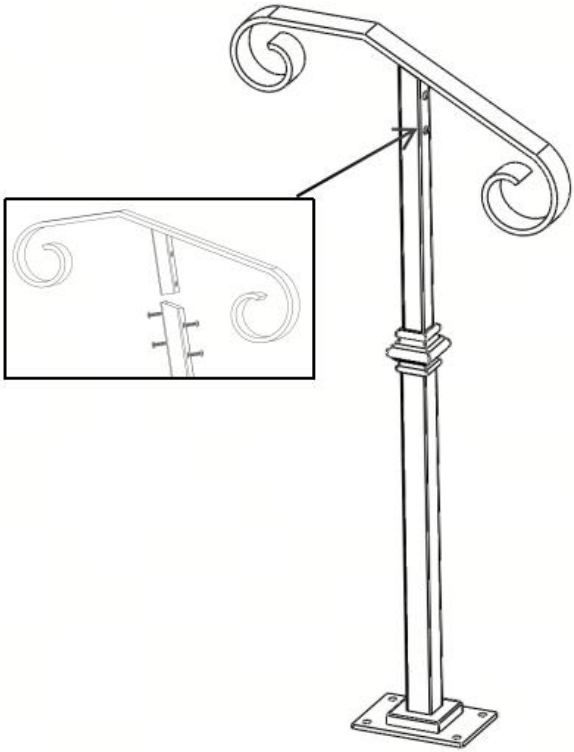

PASO 2 : Marque las posiciones de los agujeros y taladre los agujeros .

Instalado en una escalera de hormigón.

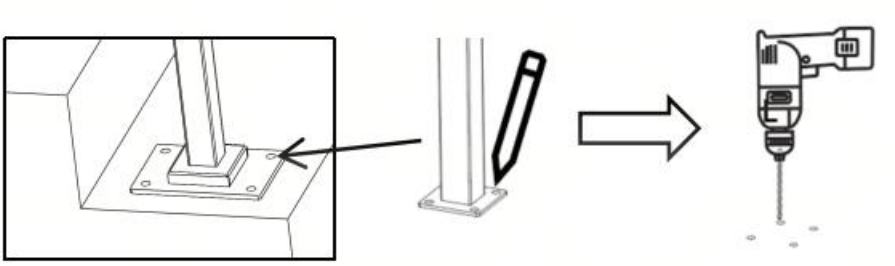

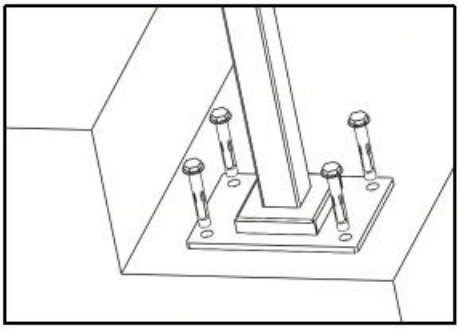

Instalar en escaleras de madera; no se requiere marcar, simplemente fíjelo en su lugar con la “ D ”.

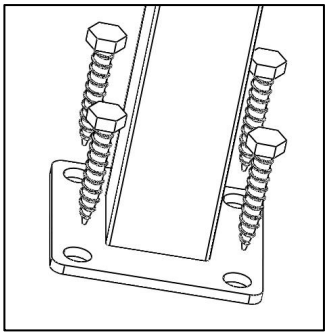



VEVOR

Upgrade · The Home Creator Way

ŻELAZNA PORĘCZ

MODEL: HXFS-2 2

VEVOR | Upgrade
The Home Creator Way

MODEL: HXFS-2 2

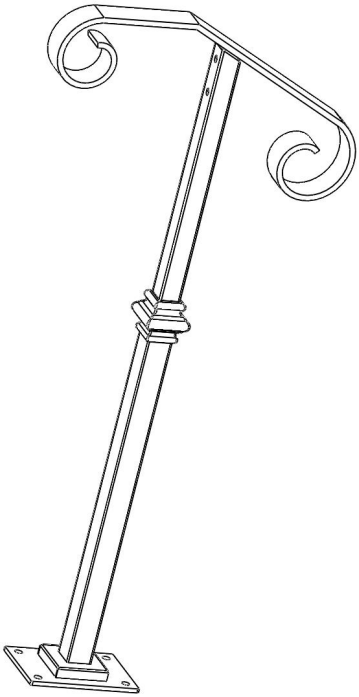

To jest oryginalna instrukcja obsługi. Przed użyciem prosimy o dokładne zapoznanie się z treścią instrukcji. Firma VEVOR zastrzega sobie prawo do jednoznacznej interpretacji niniejszej instrukcji obsługi. Wygląd produktu zależy od stanu, w jakim go otrzymali Państwo. Prosimy o wyrozumiałość, ale nie będziemy Państwa ponownie informować o aktualizacjach technologicznych lub oprogramowania naszego produktu.

Produkt jest zgodny z odpowiednimi normami i przepisami. Instalacja tego urządzenia musi być zgodna ze wszystkimi obowiązującymi przepisami i powinno być ono użytkowane wyłącznie w dobrze wentylowanych pomieszczeniach.
Przed instalacją i użyciem urządzenia należy zapoznać się z instrukcją obsługi.

INSTRUKCJE BEZPIECZEŃSTWA

UWAGA: Należy uważnie przeczytać instrukcje i procedury dotyczące bezpiecznej obsługi. Nieprzestrzeganie ich może spowodować poważne obrażenia.

⚠ RZEŻENIE:

11. Przed użyciem poręczy należy upewnić się, że jest ona solidnie zamontowana, aby zapobiec obrażeniom ciała i wypadkom.
12. Podczas korzystania z poręczy nie należy jej przeciążać, aby uniknąć obrażeń ciała lub wypadku.
3. Aby uniknąć uszkodzeń, nie należy rysować, przecinać ani używać ostrych przedmiotów na poręczy.
4. Jeśli zachodzi potrzeba demontażu poręczy, należy wykonać czynności w odwrotnej kolejności, aby ją prawidłowo zdemontować i przechowywać.
5. Ten produkt nie jest zabawką. Nie pozwalaj dzieciom bawić się tym przedmiotem.

ŚRODKI OSTROŻNOŚCI PODCZAS MONTAŻU

1. Montaż należy wykonywać wyłącznie zgodnie z niniejszą instrukcją. Nieprawidłowy montaż może stwarzać zagrożenie.
2. Podczas montażu należy nosić okulary ochronne zatwierdzone przez

ANSI oraz wytrzymałe rękawice robocze.
3. Utrzymuj miejsce zgromadzenia w czystości i dobrym oświetleniu.
4. Podczas montażu nie dopuść, aby osoby postronne znajdowały się w pobliżu miejsca montażu.
5. Nie przychodź na zgromadzenia, jeśli jesteś zmęczony lub pod wpływem alkoholu, narkotyków lub leków.
6. Możliwości produktu odnoszą się wyłącznie do produktów prawidłowo i całkowicie zmontowanych.
7. Aby uzyskać dodatkowe informacje dotyczące części wymienionych na kolejnych stronach, zapoznaj się ze schematem montażu w niniejszej instrukcji. Rozpakuj i rozdziel wszystkie części w czystym miejscu pracy.
8. Ze względów bezpieczeństwa zaleca się, aby montaż tego sprzętu wykonywały dwie osoby.

Wymagania instalacyjne

Nadaje się do: zastosowań wewnątrz pomieszczeń, murowanych lub z drewna konstrukcyjnego.
Potrzebne narzędzia: śrubokręt krzyżakowy, wiertarka, taśma miernicza.

ZACHOWAJ TE INSTRUKCJE

Model	**HXFS-2 2**
Rozmiar (kroki)	1-2
Kolor	Szary
Maksymalna nośność (kg)	100

NIE.	**Zdjęcie**	**ILOŚĆ**

A	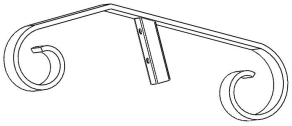	1
B	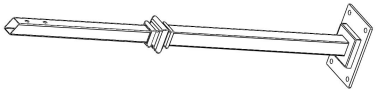	1
C		4
D		4
mi		4
F		1

KROK 1 : Za pomocą śrub (E) zmontuj rurę poręczy i słupek pionowy .

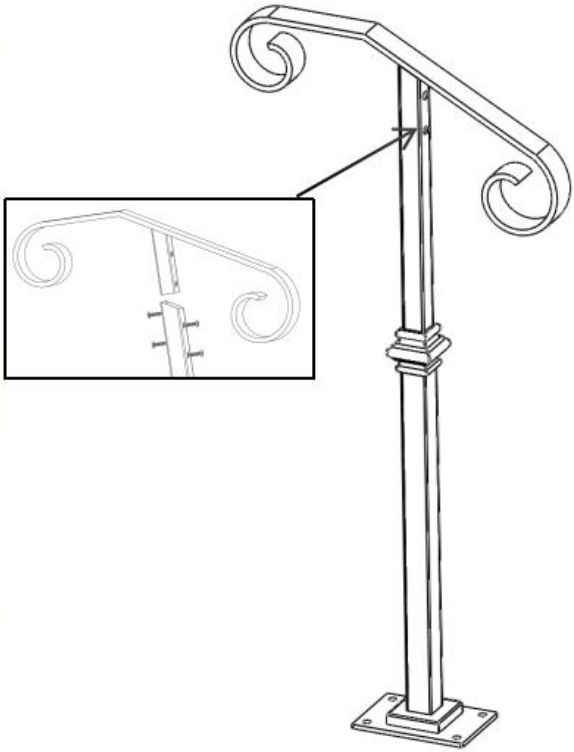

KROK 2 : Zaznacz miejsca otworów i wywierć je .

Montowany na schodach betonowych.

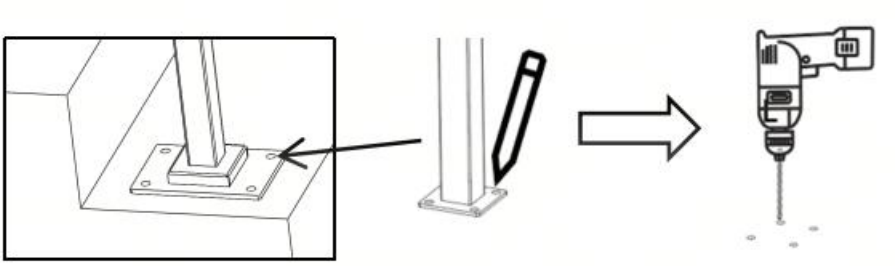

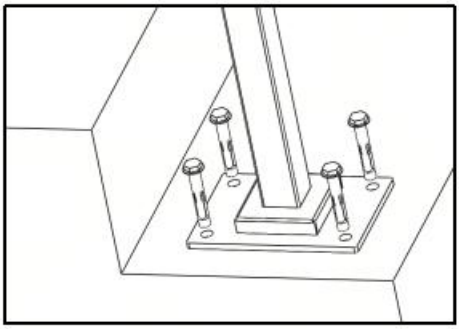

Montaż na schodach drewnianych; nie wymaga żadnych oznacze ń — wystarczy zablokować za pomocą „ D ”

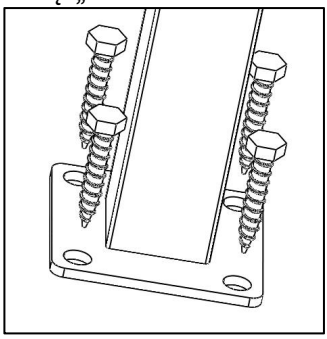



VEVOR

Upgrade · The Home Creator Way

IJZEREN LEUNING

MODEL: HXFS-2 2

VEVOR | Upgrade
The Home Creator Way

MODEL: HXFS-2 2

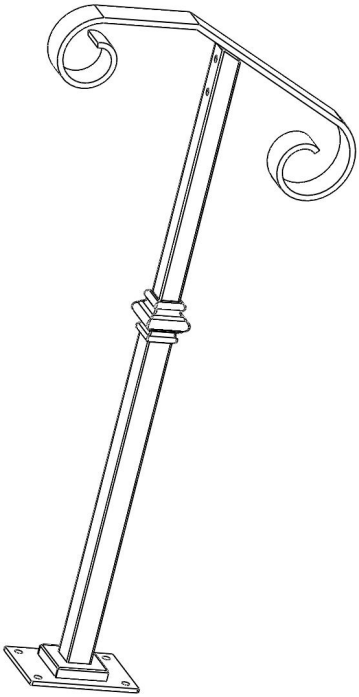

Dit is de originele handleiding. Lees alle instructies in de handleiding zorgvuldig door voordat u het product in gebruik neemt. VEVOR behoudt zich het recht voor om de gebruikershandleiding anders te interpreteren. Het uiterlijk van het product kan afwijken van het product dat u ontvangt. Wij zullen u niet opnieuw informeren over eventuele technologische of software-updates voor ons product.

Het product voldoet aan de relevante normen en voorschriften. De installatie van dit apparaat moet voldoen aan alle geldende voorschriften en het mag alleen worden gebruikt in goed geventileerde ruimtes.
Lees de gebruikershandleiding door voordat u dit apparaat installeert en gebruikt.

VEILIGHEIDSINSTRUCTIES

LET OP: Lees de instructies en procedures voor veilig gebruik zorgvuldig door. Het niet nalezen hiervan kan ernstig letsel tot gevolg hebben.

⚠ RSCHUWING:

13. Controleer vóór gebruik van de leuning of deze stevig is geïnstalleerd om persoonlijk letsel en ongelukken te voorkomen.
14. Gebruik de leuning niet te zwaar om persoonlijk letsel of ongelukken te voorkomen.
3. Teken, snijd of gebruik geen scherpe voorwerpen op de leuning om beschadiging te voorkomen.
4. Als u de leuning moet demonteren, volg dan de stappen in omgekeerde volgorde om deze te demonteren en op de juiste manier op te bergen.
5. Dit product is geen speelgoed. Laat kinderen niet met dit artikel spelen.

VOORZORGSMAATREGELEN BIJ MONTAGE

1. Monteer het product uitsluitend volgens deze instructies. Onjuiste montage kan gevaarlijke situaties veroorzaken.
2. Draag tijdens de montage een ANSI-goedgekeurde veiligheidsbril en stevige werkhandschoenen.
3. Zorg ervoor dat de montageruimte schoon en goed verlicht is.
4. Houd omstanders uit de buurt tijdens de bijeenkomst.

5. Monteer de onderdelen niet wanneer u moe bent of onder invloed bent van alcohol, drugs of medicijnen.
6. Producteigenschappen gelden alleen voor correct en volledig geassembleerde producten.
7. Raadpleeg voor meer informatie over de onderdelen die op de volgende pagina's worden vermeld, het montageschema in deze handleiding. Pak alle onderdelen uit en scheid ze in een schone werkruimte.
8. Om veiligheidsredenen wordt aanbevolen deze hardware door twee personen te installeren.

Installatievereisten

Geschikt voor: Binnengebruik, metselwerk of constructiehout.
Benodigd gereedschap: kruiskopschroevendraaier, boormachine, meetlint.

BEWAAR DEZE INSTRUCTIES

Model	**HXFS-2 2**
Grootte (stappen)	1-2
Kleur	Grijs
Maximale draagkracht (kg)	100

Nee.	**Afbeelding**	**AANTAL**
A	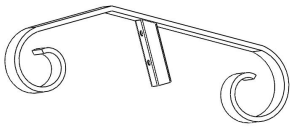	1

B	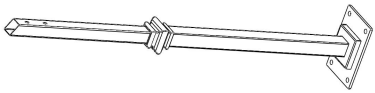	1
C		4
D		4
E		4
F		1

STAP 1 : Monteer de leuningbuis en de verticale paal met behulp van schroeven (E) .

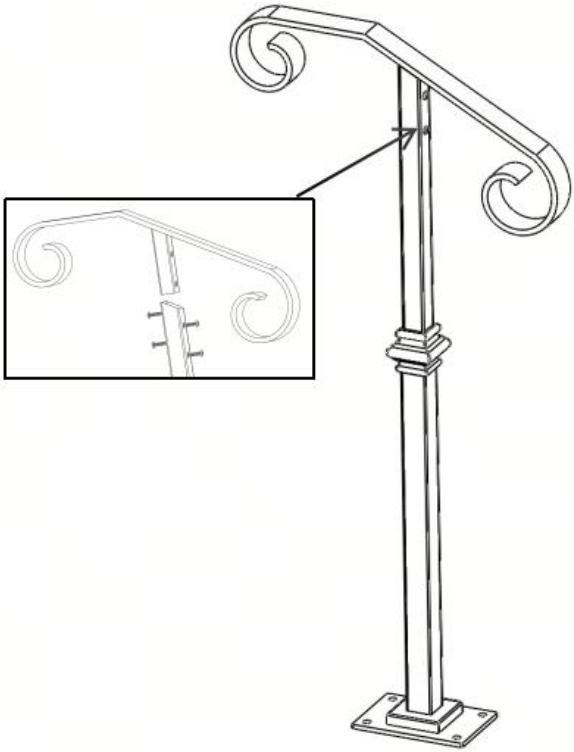

STAP 2 : Markeer de posities van de gaten en boor de gaten .

Geïnstalleerd op een betonnen trap.

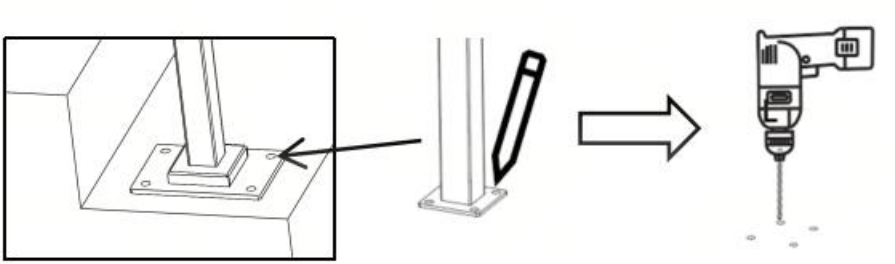

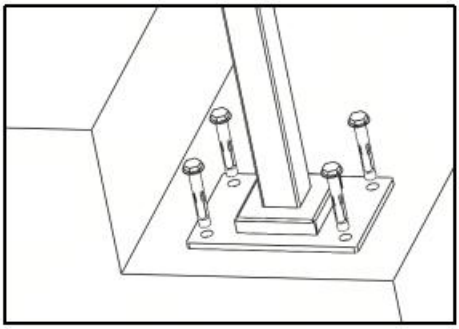

Installatie op houten trappen; markeren is niet nodig – vergrendel het eenvoudig met de “ D ”.

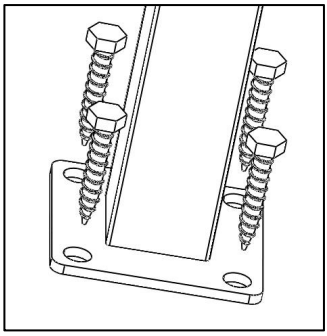



VEVOR

Upgrade · The Home Creator Way

JÄRN LEDSTÅNG

MODELL: HXFS-2 2

VEVOR | Upgrade
The Home Creator Way

MODELL: HXFS-2 2

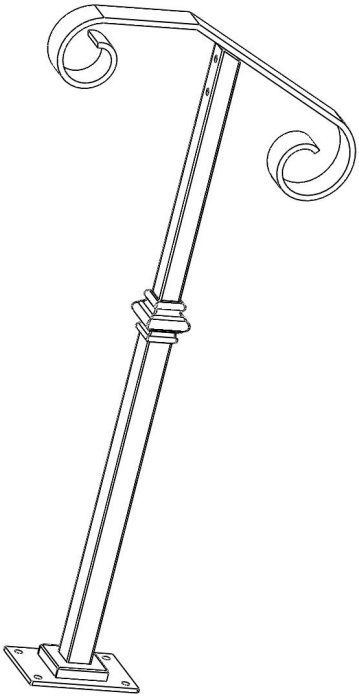

Detta är originalinstruktionerna, vänligen läs alla instruktioner noggrant innan du använder produkten. VEVOR förbehåller sig en tydlig tolkning av vår användarmanual. Produktens utseende ska vara beroende av den produkt du mottagit. Vi ber om ursäkt för att vi inte kommer att informera dig igen om det finns några teknik- eller programuppdateringar för vår produkt.

Produkten uppfyller relevanta standarder och föreskrifter. Installationen av denna enhet måste uppfylla alla tillämpliga föreskrifter och den bör endast användas i välventilerade utrymmen.
Läs igenom användarmanualen innan du installerar och använder den här utrustningen.

SÄKERHETSINSTRUKTIONER

VARNING: Läs noggrant instruktioner och procedurer för säker användning. Underlåtenhet att göra detta kan leda till allvarliga skador.

⚠NING:

15. Innan du använder ledstången, se till att den är ordentligt monterad för att förhindra personskador och olyckor.
16. Överbelasta inte ledstången när du använder den för att undvika personskador eller olyckor.
3. Dra inte, skär inte eller använd vassa föremål på ledstången för att undvika skador.
4. Om du behöver demontera ledstången, följ stegen i omvänd ordning för att demontera och förvara den på rätt sätt.
5. Denna produkt är inte en leksak. Låt inte barn leka med den.

FÖRSIKTIGHETSÅTGÄRDER VID MONTERING

1. Montera endast enligt dessa instruktioner. Felaktig montering kan skapa risker.
2. Använd ANSI-godkända skyddsglasögon och kraftiga arbetshandskar under monteringen.
3. Håll samlingsområdet rent och väl upplyst.
4. Håll åskådare borta från området under monteringen.

5. Montera inte när du är trött eller påverkad av alkohol, droger eller mediciner.
6. Produktegenskaperna gäller endast korrekt och fullständigt monterade produkter.
7. För ytterligare information om delarna som listas på följande sidor, se monteringsschemat i denna manual. Packa upp och separera alla delar på en ren arbetsyta.
8. Av säkerhetsskäl rekommenderas att denna hårdvara installeras av två personer.

Installationskrav

Lämplig för: Inomhusbruk, murverk eller konstruktionsvirke.
Verktyg som behövs: Stjärnskruvmejsel, borr, måttband.

SPARA DESSA INSTRUKTIONER

Modell	**HXFS-2 2**
Storlek (steg)	1-2
Färg	Grå
Maximal bärförmåga (kg)	100

Inga.	**Bild**	**ANTAL**
En	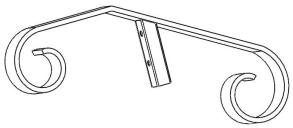	1
B	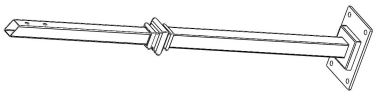	1

C		4
D		4
E		4
F		1

STEG 1 : Montera ledstångsröret och den vertikala stången med hjälp av skruvar (E) .

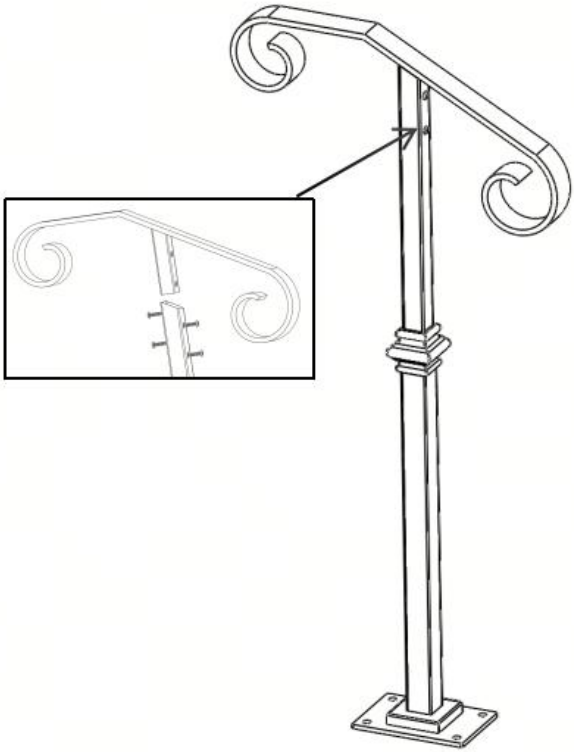

STEG 2 : Markera hålens positioner och borra hålen .

Installerad på en betongtrappa.

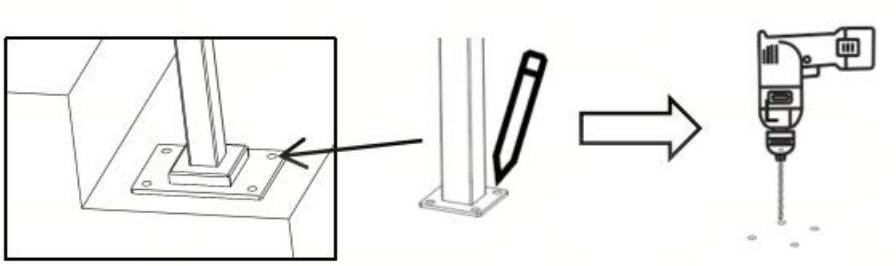

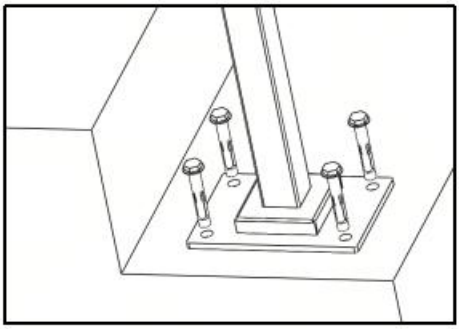

Monteras på trätrappor; ingen markering krävs – lås den bara på plats med " D " -knappen

