Interworld Commerce Inc.

# Freestanding Garage Cabinet

## Gabinete independiente para garaje

## Meuble autoportant pour garage

# GM-IWC18



Assembly Instructions / Instrucciones de montaje / Instructions de montage

Guarantee / Garantia / Garantie

LOT N°

# Index / *Índice / Table des matières*


What will you need? 2
*¿Qué necesitarás?*
*De quoi aurez-vous besoin ?*

Where should you start? 3
*¿Por dónde deberías empezar?*
*Par où devriez-vous commencer ?*

What's in the hardware bag? 4
*¿Qué contiene la bolsa de herrajes?*
*Que contient le sac de quincaillerie ?*

How do the dowels and Minifix system work? 5
*¿Cómo funcionan los tarugos y el sistema Minifix?*
*Comment fonctionnent les tourillons et le système Minifix ?*

Let's start assembling! 6
*¡Comencemos el ensamblaje!*
*Commençons l'assemblage !*

How much weight does your cabinet resist? 21
*¿Cuánto peso soporta tu gabinete?*
*Quel poids votre armoire peut-elle supporter ?*

Our last recommendations for taking care of your cabinet 21-22
*Nuestras últimas recomendaciones para cuidar tu gabinete*
*Nos dernières recommandations pour prendre soin de votre armoire*


# What will you need?

*¿Qué necesitarás?*
*De quoi aurez-vous besoin ?*



Philips head screwdriver
*Destornillador Phillips*
*Tournevis cruciforme*



Flat head screwdriver
*Taladro y brocas*
*Perceuse et forets*

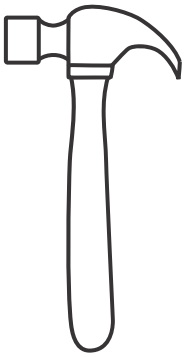

Hammer
*Martillo*
*Marteau*

A flat, smooth surface. You can use the cardboard of the box or a rug.
*Una superficie plana y lisa. Puedes usar el cartón de la caja o una alfombra.*
*Une surface plane et lisse. Vous pouvez utiliser le carton de la boîte ou un tapis.*



An electric screwdriver isn't necessary, but it can make the work much easier :)
*No es necesario un destornillador eléctrico, pero puede facilitar mucho el trabajo :)*
*Un tournevis électrique n'est pas nécessaire, mais il peut grandement faciliter le travail :)*

# Where should you start?

*¿Por dónde deberías empezar? / Par où devriez-vous commencer ?*

# This is so IMPORTANT!

*¡Esto es tan IMPORTANTE! / C'est tellement IMPORTANT !*

Over the next few pages is the panel and hardware content for this cabinet.

*En las próximas páginas se encuentra el contenido de los paneles y herrajes de este gabinete.*
*Dans les pages suivantes se trouvent les panneaux et la quincaillerie de cette armoire.*

**Please make sure that the quantity of each one is correct, and that everything is in good shape.**

*Asegúrate de que la cantidad de cada uno sea correcta y de que todo esté en buen estado.*
*Veuillez vous assurer que la quantité de chacun est correcte et que tout est en bon état.*

(When the cabinet is already assembled there's no warranty for this)

*(Cuando el gabinete ya está ensamblado, no hay garantía para este)*
*(Lorsque l'armoire est déjà assemblée, elle n'est pas couverte par la garantie)*

## Panel quantity

*Cantidad de paneles / Quantité de panneaux*

| | |
|---|---|
| A - x1 | B - x1 |
| C - x1 | D - x1 |
| E - x1 | F - x1 |
| G - x2 | H - x2 |
| I - x2 | J - x2 |
| K - x3 | L- x1 |
| M - x1 | N- x1 |
| O - x1 | P- x1 |
| Q- x1 | |

## Cabinet panels

*Paneles del gabinete / Panneaux de l'armoire*

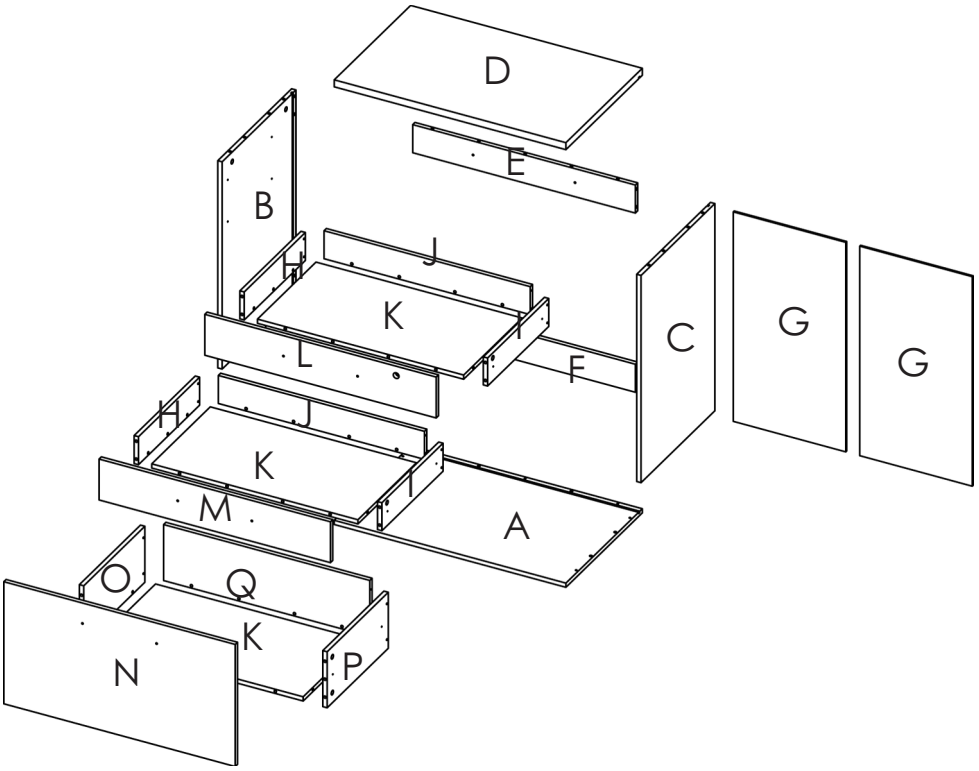

# What's in the hardware bag?

*¿Qué contiene la bolsa de herrajes? / Que contient le sac de quincaillerie ?*

| | | | |
|---|---|---|---|
| <br>Wood dowel<br>*Tarugo de madera*<br>*Tourillon en bois*<br>x46 | <br>Minifix cam<br>*Leva Minifix*<br>*Came Minifix*<br>x37 | <br>Spreading bolt<br>*Perno de expansión*<br>*Boulon d'expansion*<br>x37 | <br>Steel legs<br>*Patas de acero*<br>*Pieds en acier*<br>x4 |
| <br>Wall anchor + screw<br>*Anclaje de pared + tornillo*<br>*Cheville d'ancrage + vis*<br>x2 | <br>Drawer Handle #256<br>*Manija de gabeta*<br>*Poignée de tiroir*<br>x3 | <br>Slides + screws<br>*Correderas + tornillos*<br>*Glissières + vis*<br>x3 | <br>Metal support<br>*Soporte metálico*<br>*Support métallique*<br>x1 |
| <br>Cover caps color #1<br>*Tapas cubretornillos*<br>*Cache-vis*<br>x12 | <br>Cover caps color #2<br>*Tapas cubretornillos*<br>*Cache-vis*<br>x30 | <br>Lock With key<br>*Cerradura con llave*<br>*Serrure avec clé*<br>x1 | <br>Flat Head Screw<br>*Tornillo de cabeza plana*<br>*Vis à tête plate*<br>x16 |
| <br>Drywall screw 2"<br>*Tornillo para panel de yeso*<br>*Vis pour cloison sèche*<br>x19 | | | |

**Be careful, try not to lose anything from this bag, its content is necessary for assembling your cabinet.**

*Ten cuidado, intenta no perder nada de esta bolsa, su contenido es necesario para ensamblar tu gabinete.*

*Faites attention, essayez de ne rien perdre de ce sac, son contenu est nécessaire pour assembler votre armoire.*

# How do the dowels and Minifix system work?

*¿Cómo funcionan los tarugos y el sistema Minifix? / Comment fonctionnent les tourillons et le système Minifix ?*

# this is so important too!

*¡Esto también es muy importante! / C'est aussi très important !*

**Everytime you're using one of these connectors during the assembly, you should follow these same steps.**

*Cada vez que uses uno de estos conectores durante el montaje, debes seguir estos mismos pasos.*

*Chaque fois que vous utilisez l'un de ces connecteurs pendant l'assemblage, vous devez suivre ces mêmes étapes.*

## Wood dowels

*Tarugos de madera / Tourillons en bois*

They are little wooden cylinders.

*Son pequeños cilindros de madera. / Ce sont de petits cylindres en bois.*

1

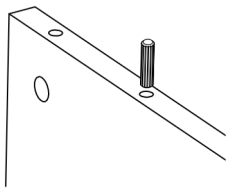

Put in the dowel inside the indicated hole and softly hit it until it's fully inside.

*Inserta el tarugo en el orificio indicado y golpéalo suavemente hasta que quede completamente dentro.*

*Insérez le tourillon dans le trou indiqué et frappez-le doucement jusqu'à ce qu'il soit complètement enfoncé.*

2

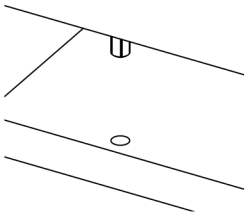

When joining two panels together, don't forget to gently hit the panels to adjust the joint.

*Al unir dos paneles, no olvides golpearlos suavemente para ajustar la unión.*

*Lorsque vous assemblez deux panneaux, n'oubliez pas de les frapper doucement pour ajuster l'assemblage.*

## Minifix system

*Sistema Minifix / Système Minifix*

It's a joint compound of two parts: a spreading bolt and a Minifix cam.

*Es un ensamble compuesto por dos piezas: un perno de expansión y una leva Minifix.*
*Il s'agit d'un assemblage composé de deux pièces : un boulon d'expansion et une came Minifix.*

1

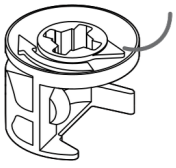

**small arrow / flecha pequeña / petite flèche**

This is a Minifix cam.
It has a little arrow on its upper surface.

*Esta es una leva Minifix. Tiene una pequeña flecha en su superficie superior.*

*Il s'agit d'une came Minifix. Elle comporte une petite flèche sur sa surface supérieure.*

2

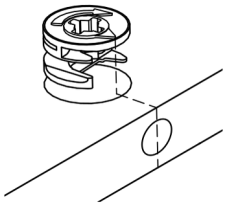

You should insert these cams with the little arrow pointing towards the drilling on the panel's edge (shown on the left).

*Debes insertar estas levas con la pequeña flecha apuntando hacia el orificio del borde del panel (que se muestra a la izquierda).*

*Vous devez insérer ces cames avec la petite flèche orientée vers le perçage sur le bord du panneau (illustré à gauche).*

3

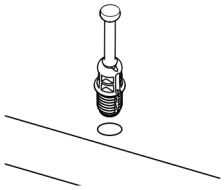

This is a spreading bolt.
You should put it with the black plastic part facing down.

*Este es un perno de expansión. Debes colocarlo con la parte de plástico negro hacia abajo.*

*Il s'agit d'un boulon d'expansion. Vous devez le placer avec la partie en plastique noir vers le bas.*

4

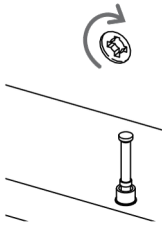

After joining two panels together you should turn the cams 180° with a phillips head screwdriver to adjust and secure the joint.

*Después de unir dos paneles, debes girar las levas 180° con un destornillador Phillips para ajustar y asegurar la unión.*

*Après avoir assemblé deux panneaux, vous devez tourner les cames de 180° à l'aide d'un tournevis cruciforme pour ajuster et sécuriser l'assemblage.*

1

# Let’s start assembling!

*¡Comencemos a ensamblar! / Commençons l’assemblage !*

You can see page #3 of this manual to have  a full look of the panels of this cabinet.

*Puedes consultar la  página #3 de este manual para ver todos los paneles de este gabinete.*

*Vous pouvez consulter la page 3 de ce manuel pour voir tous les panneaux de ce boîtier.*

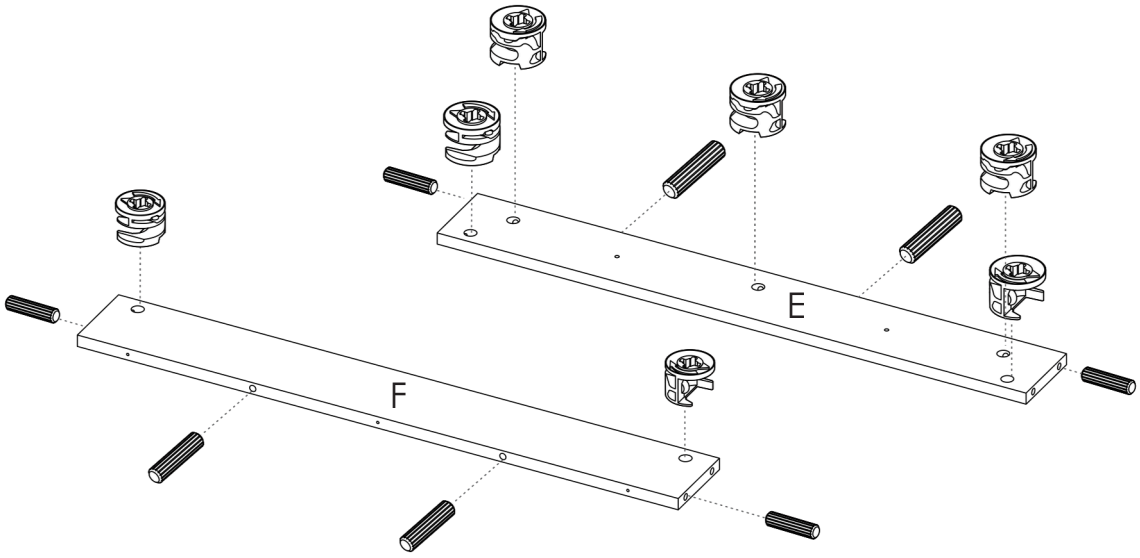


2

## Drawer slides installation

***Instalación de las correderas del cajón***

***Installation des glissières de tiroir***




To begin, you must take out the smaller part of the slide, pushing down the black plastic part shown below:

*Para comenzar, debe retirar la parte más pequeña de la corredera, presionando hacia abajo la pieza de plástico negro que se muestra a continuación:*

*Pour commencer, vous devez retirer la plus petite partie de la glissière en appuyant vers le bas sur la pièce en plastique noir illustrée ci-dessous:*

Take the bigger part of the slide and place it over the panel. The plastic stop shoud go towards the back.

*Tome la parte más grande de la corredera y colóquela sobre el panel. El tope de plástico debe quedar hacia la parte trasera.*

*Prenez la plus grande partie de la glissière et placez-la sur le panneau. La butée en plastique doit être orientée vers l’arrière.*

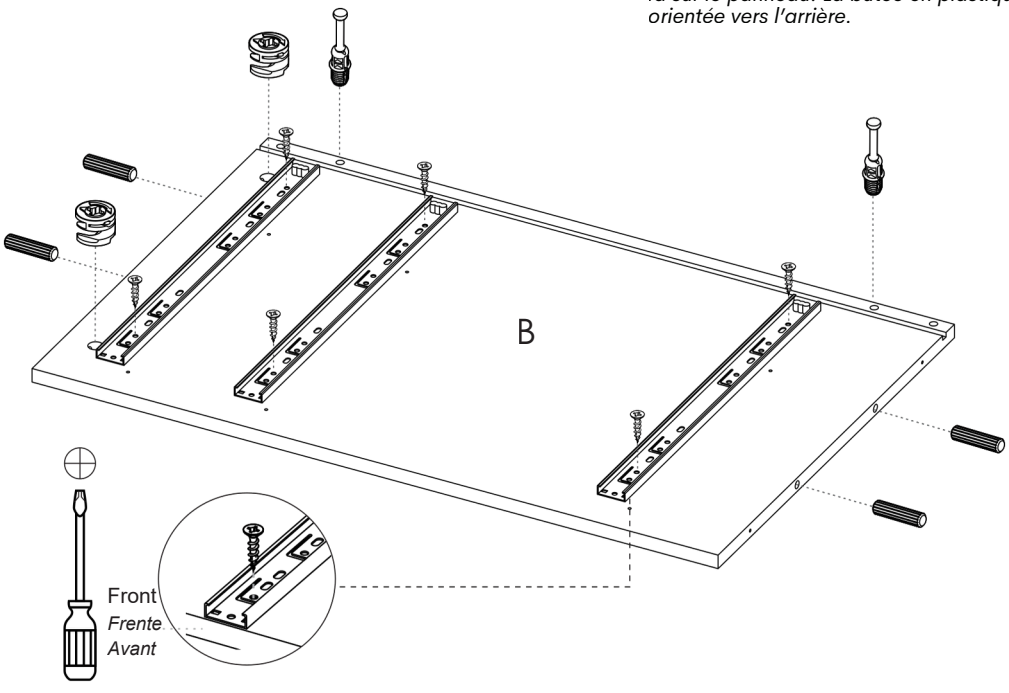

# 3

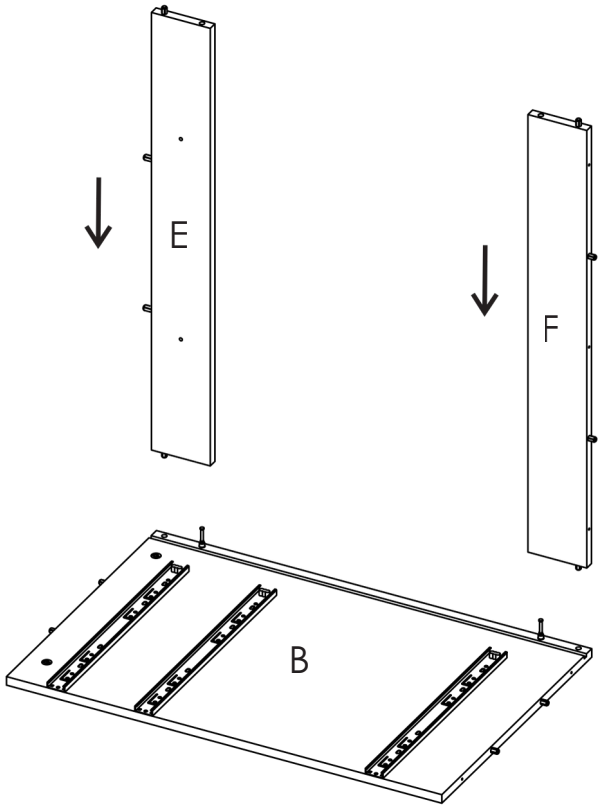


# 4

## Drawer slides installation

To begin, you must take out the smaller part of the slide, pushing down the black plastic part shown below:

*Para comenzar, debe retirar la parte más pequeña de la corredera, presionando hacia abajo la pieza de plástico negro que se muestra a continuación:*

*Pour commencer, vous devez retirer la plus petite partie de la glissière en appuyant vers le bas sur la pièce en plastique noir illustrée ci-dessous:*




Take the bigger part of the slide and place it over the panel. The plastic stop shoud go towards the back.

*Tome la parte más grande de la corredera y colóquela sobre el panel. El tope de plástico debe quedar hacia la parte trasera.*

*Prenez la plus grande partie de la glissière et placez-la sur le panneau. La butée en plastique doit être orientée vers l'arrière.*

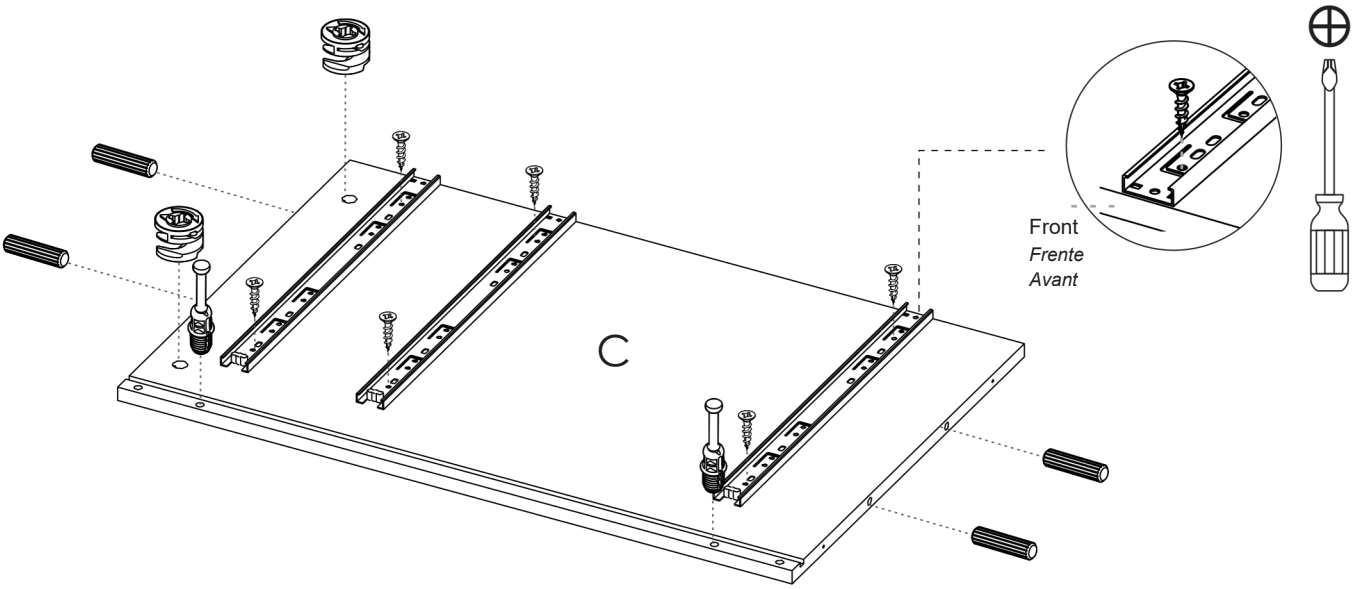

# 5

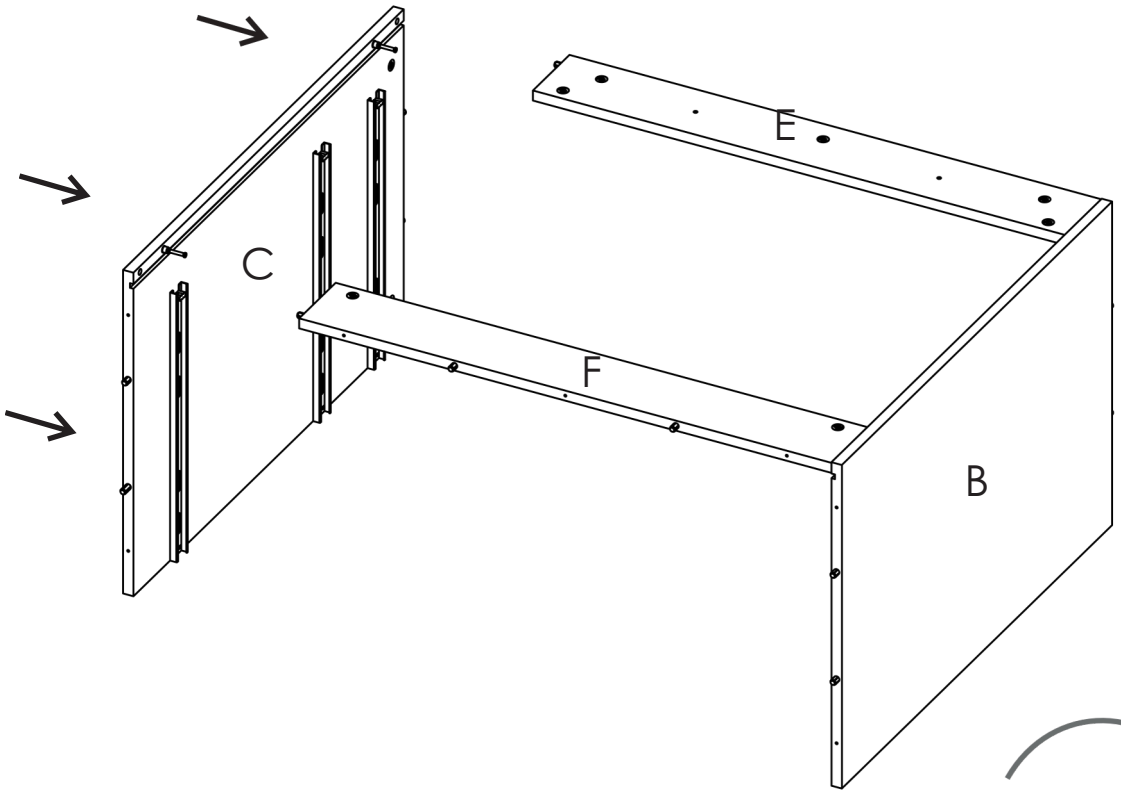


# 6

Turn over the cabinet
*Voltee el gabinete*
*Retournez l'armoire*

**very carefully!**
*¡Con mucho cuidado!*
*Très prudemment !*

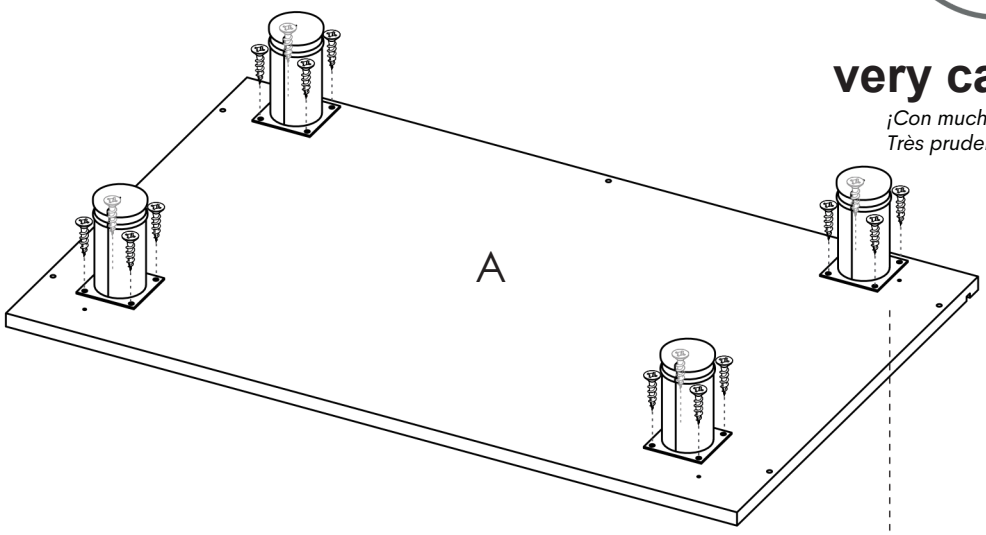


Flat Head Screw
*Tornillo de cabeza plana*
*Vis à tête plate*

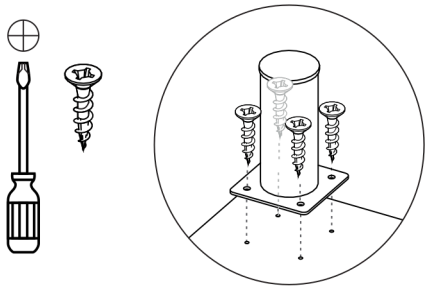

# 7

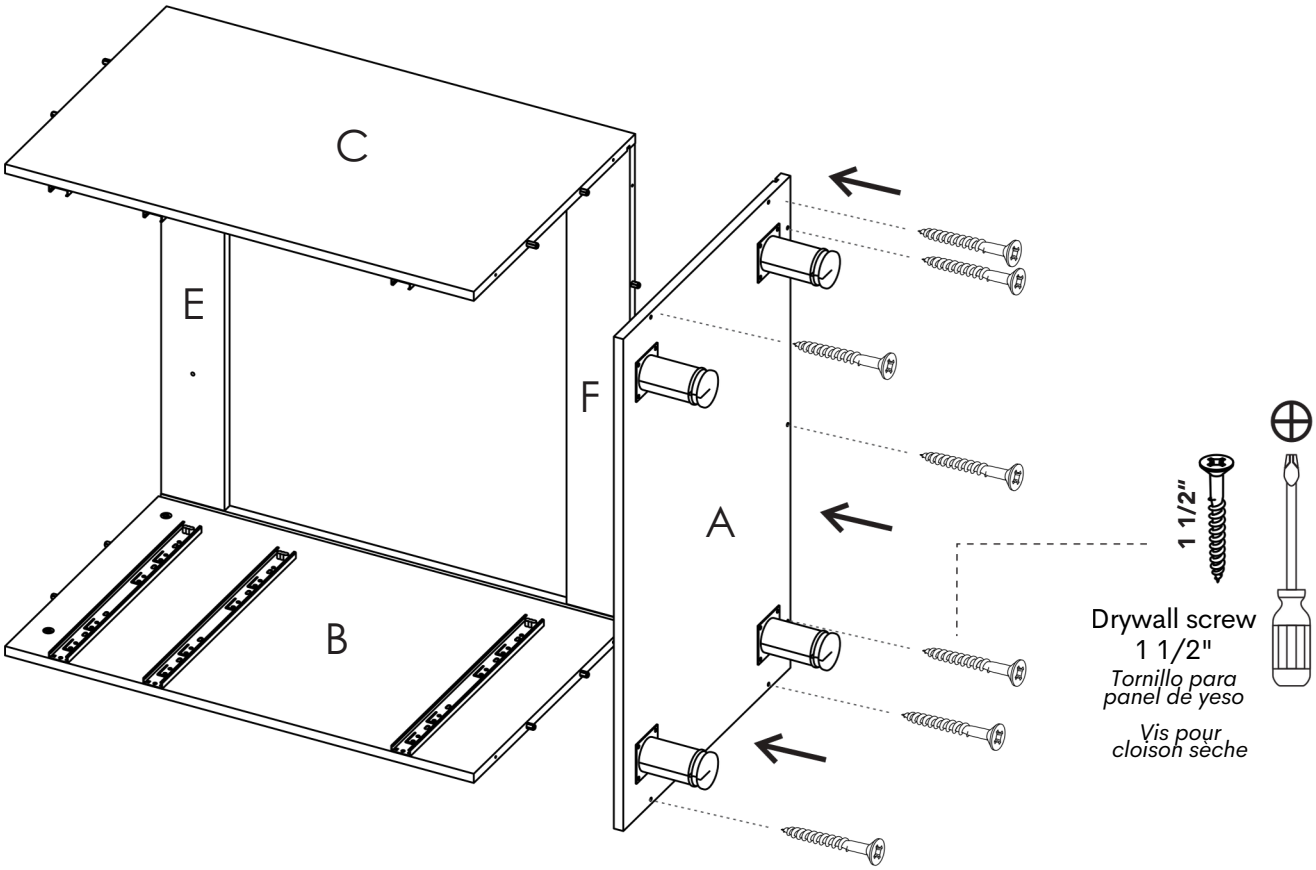


Drywall screw
1 1/2"
*Tornillo para panel de yeso*
*Vis pour cloison sèche*

# 8

Slide the back panels inside the grooves.

*Desliza los paneles traseros dentro de las ranuras.*

*Faites glisser les panneaux arrière dans les rainures.*

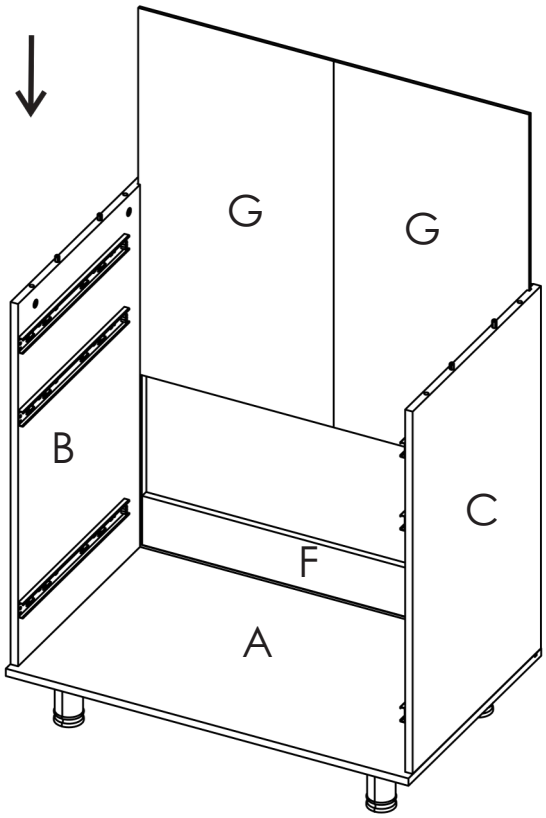


Turn over the cabinet
*Voltee el gabinete*
*Retournez l'armoire*

**very carefully!**
*¡Con mucho cuidado!*
*Très prudemment !*

# 9

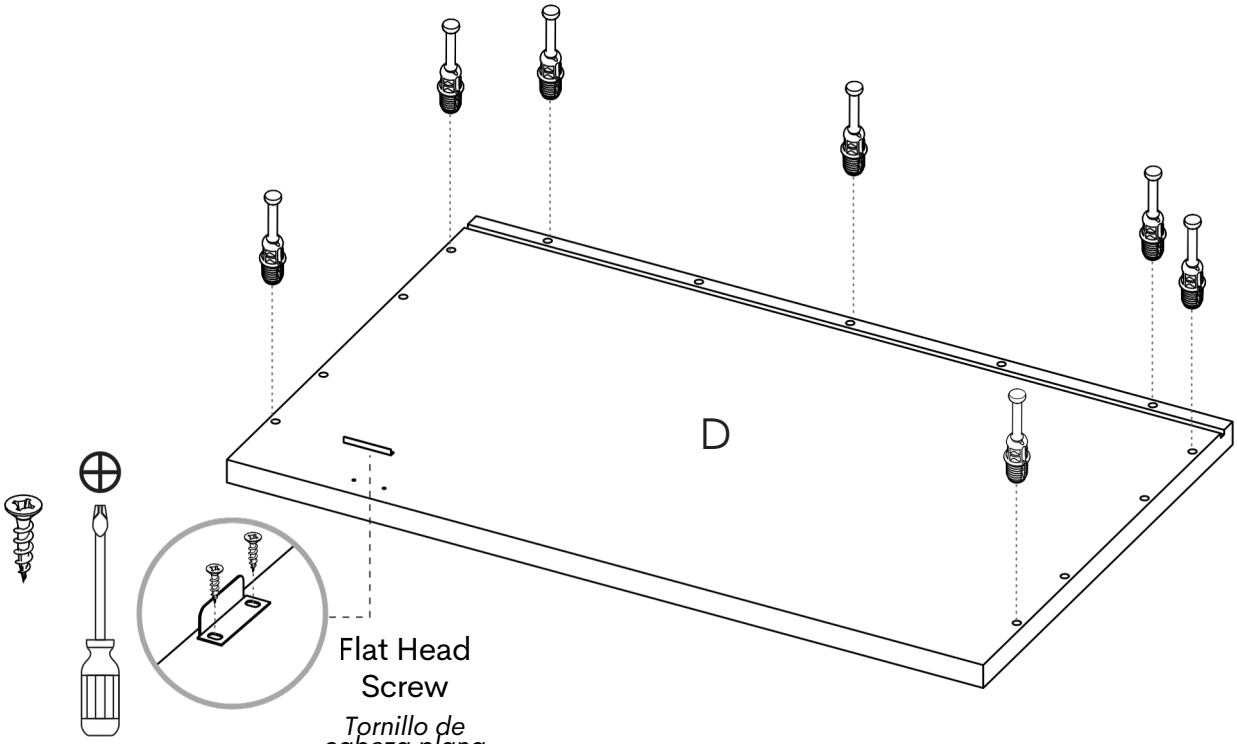
D
Flat Head
Screw
*Tornillo de cabeza plana*
*Vis à tête plate*

# 10

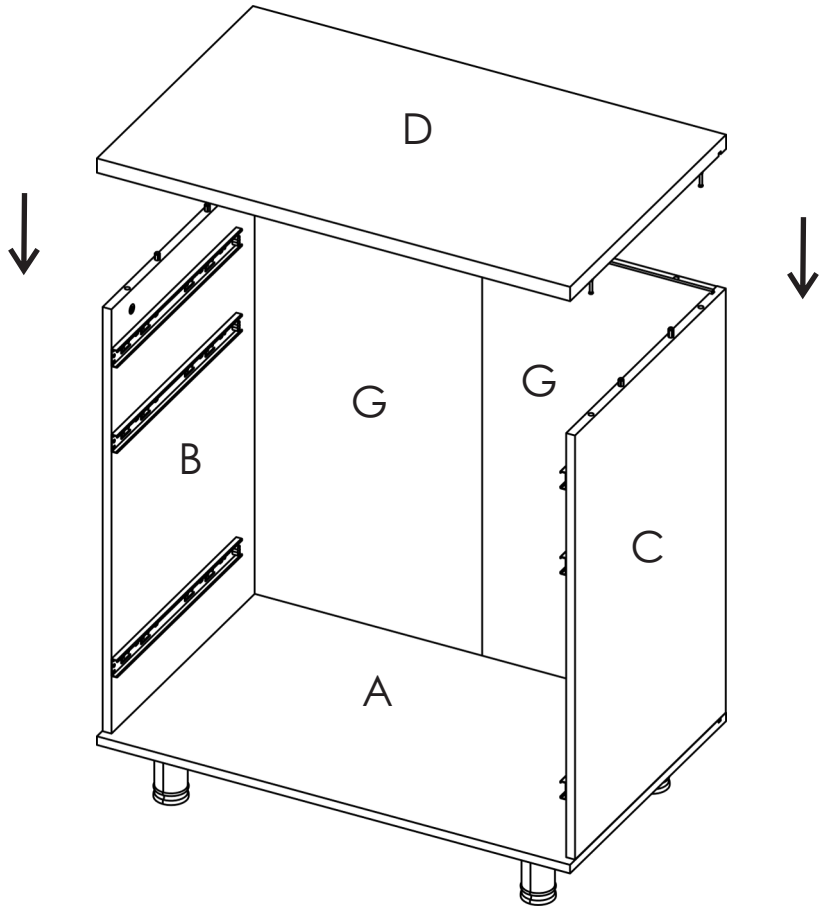
D
G
G
B
C
A

11

# Fix your cabinet to the wall

*Fija tu gabinete a la pared. / Fixez votre armoire au mur.*

**1 On the wall, measure and mark the points shown below.**
*En la pared, mide y marca los puntos que se muestran a continuación.*
*Sur le mur, mesurez et marquez les points indiqués ci-dessous.*



**2 Drill on the markings with a 5/16" drill bit.**
*Taladra en las marcas con una broca de 5/16".*
*Percez sur les marques avec une mèche de 5/16 po.*



**3 Insert the wall anchors inside the drillings.**
*Inserta los anclajes de pared en los orificios taladrados.*
*Insérez les chevilles murales dans les trous percés.*



**4 Place the cabinet and secure it with the screws.**
*Coloca el gabinete y asegúralo con los tornillos.*
*Placez l'armoire et fixez-la avec les vis.*



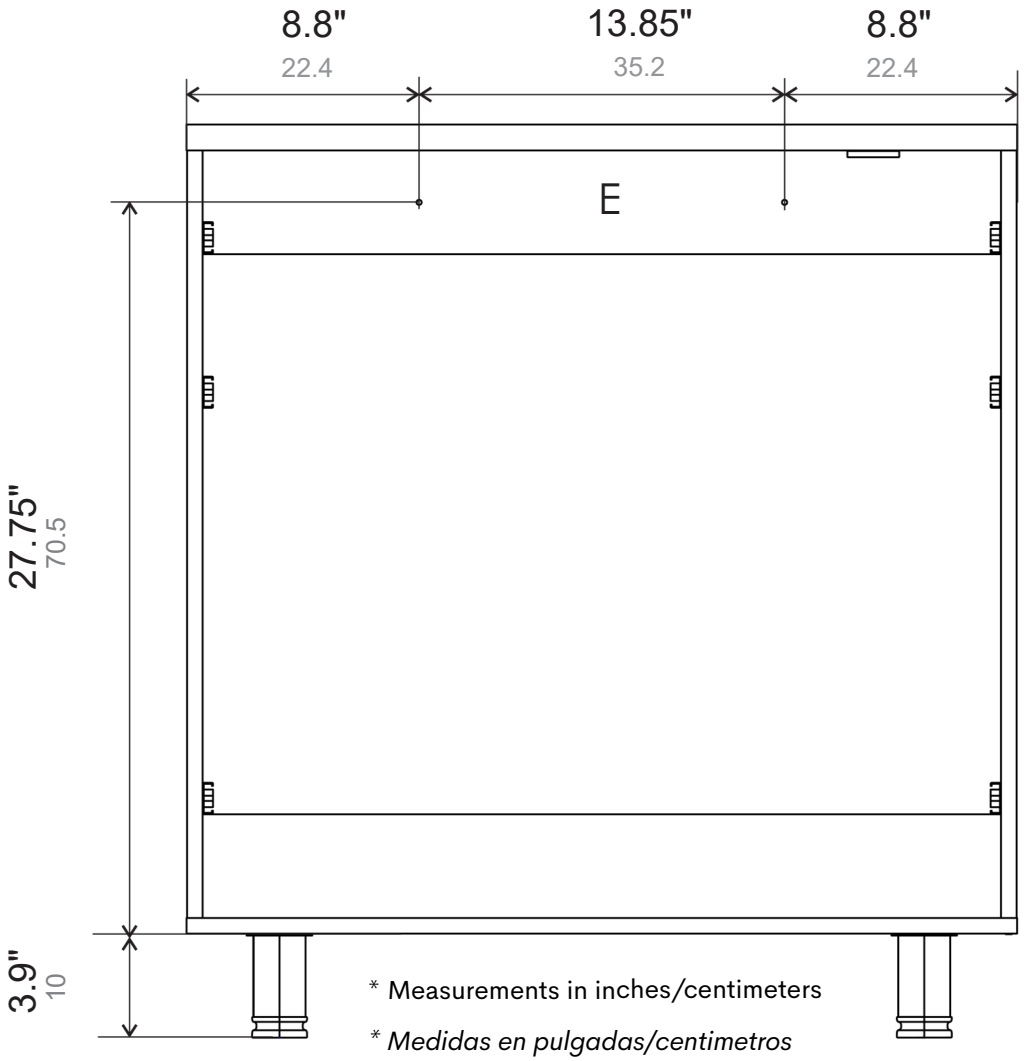


* Measurements in inches/centimeters

** Medidas en pulgadas/centimetros*

** Mesures en pouces/ centimètres*

# 12

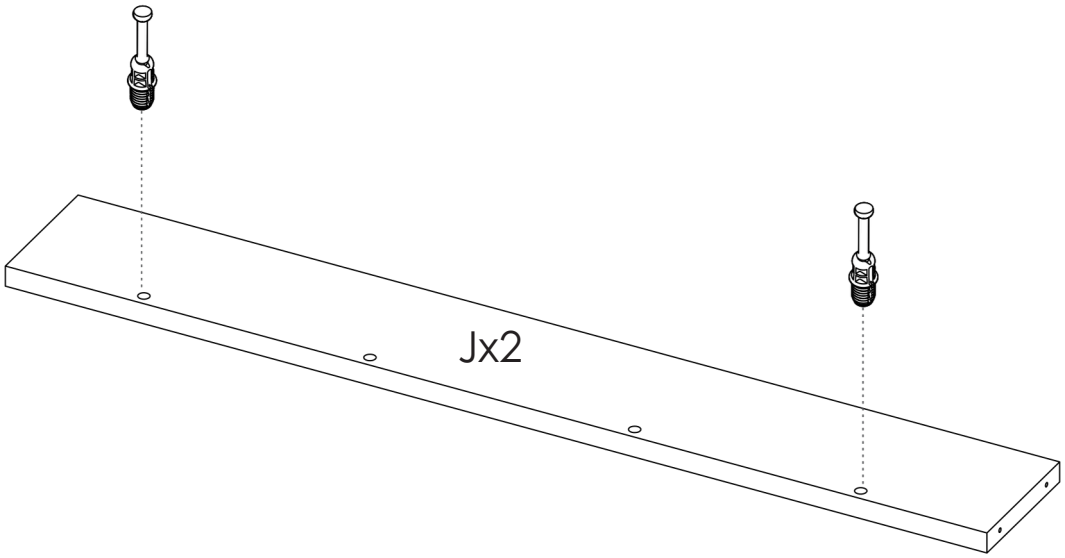


# 13

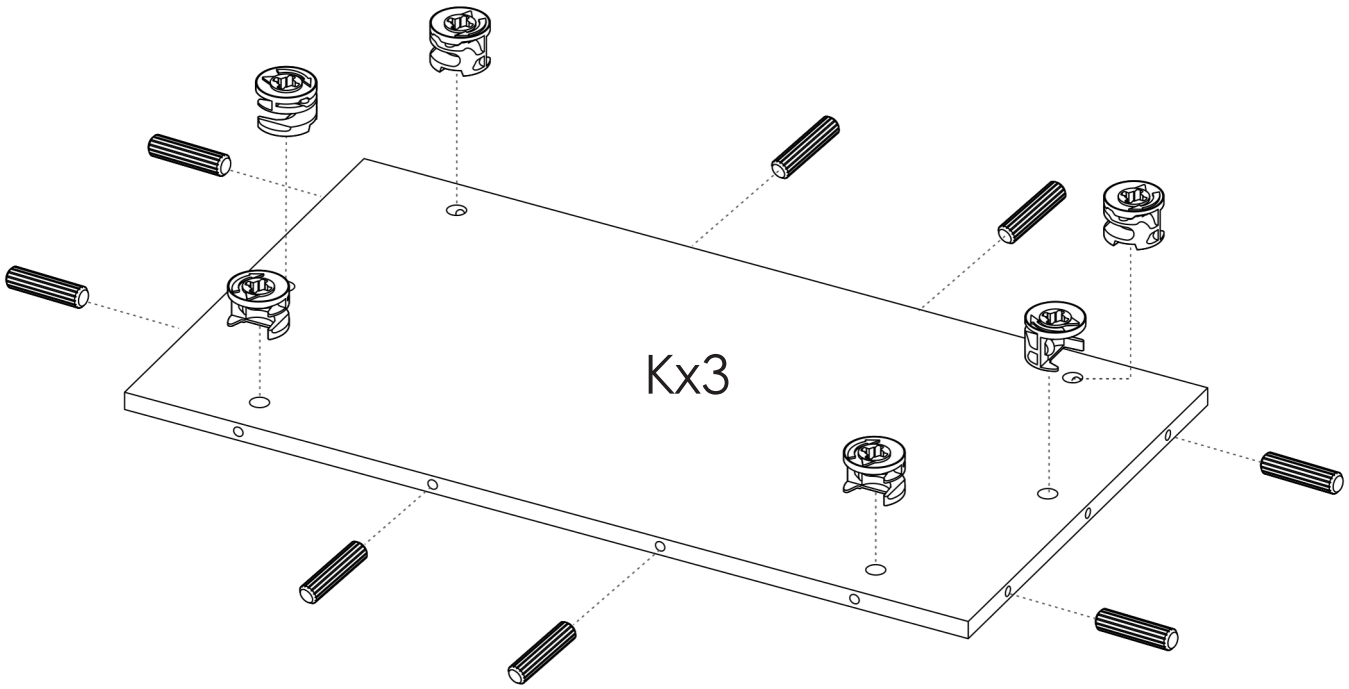

# 14x2

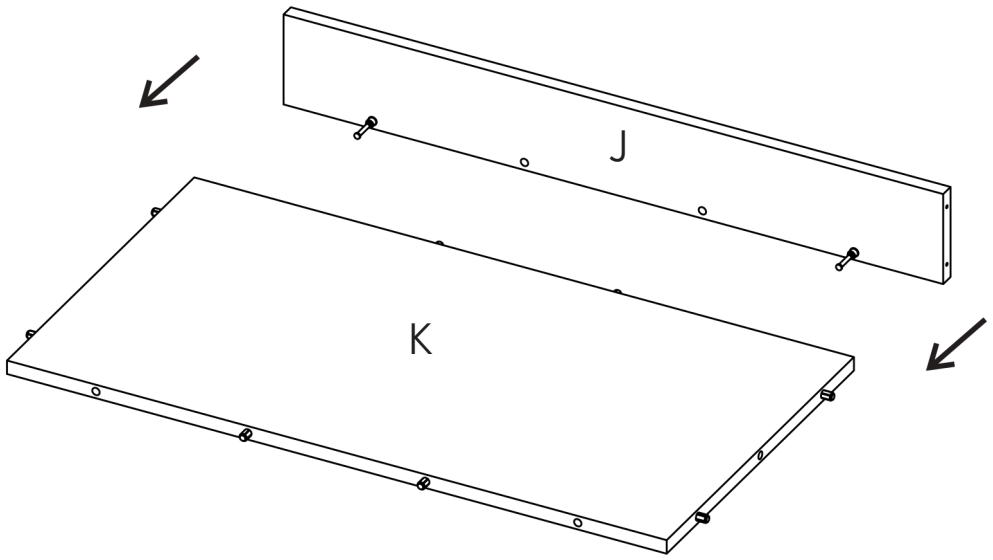


# 15 Drawer slides installation

***Instalación de las correderas del cajón***
***Installation des glissières de tiroir***

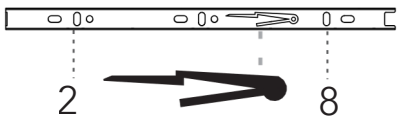


Take the smaller part of the slide and place it over the panel. The metallic stop should go at the front.

*Tome la parte más pequeña de la corredera y colóquela sobre el panel. El tope metálico debe quedar en la parte delantera.*

*Prenez la plus petite partie de la glissière et placez-la sur le panneau. La butée métallique doit être orientée vers l'avant.*

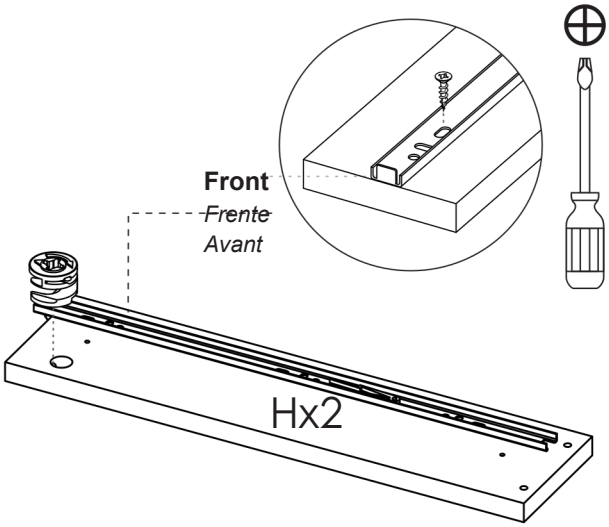


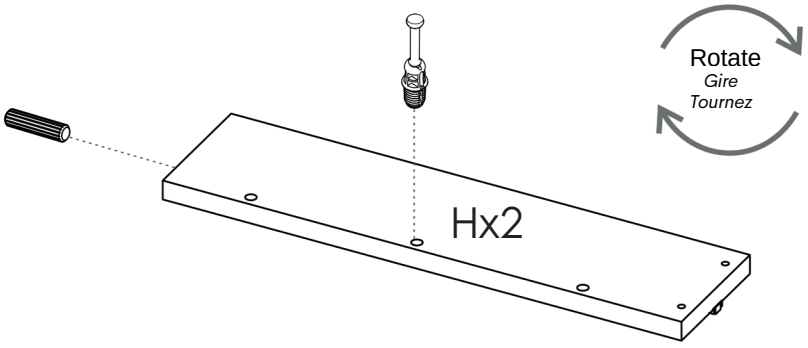

# 16 Drawer slides installation

***Instalación de las correderas del cajón***
***Installation des glissières de tiroir***

Take the smaller part of the slide and place it over the panel. The metallic stop should go at the front.

*Tome la parte más pequeña de la corredera y colóquela sobre el panel. El tope metálico debe quedar en la parte delantera.*

*Prenez la plus petite partie de la glissière et placez-la sur le panneau. La butée métallique doit être orientée vers l'avant.*

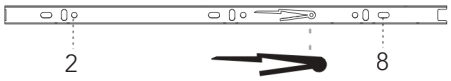


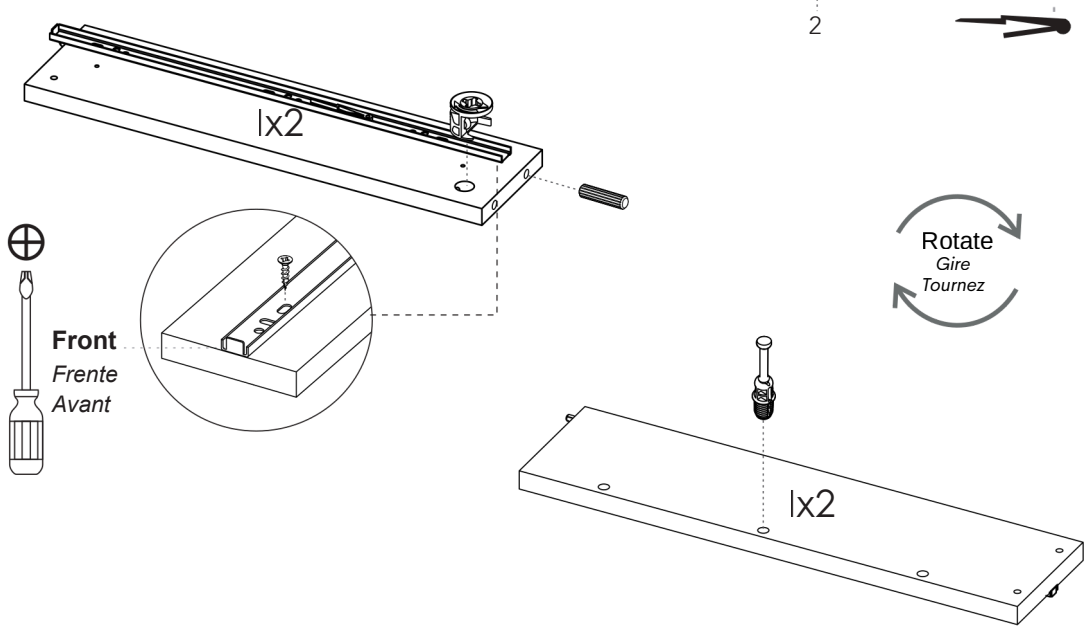


# 17x2

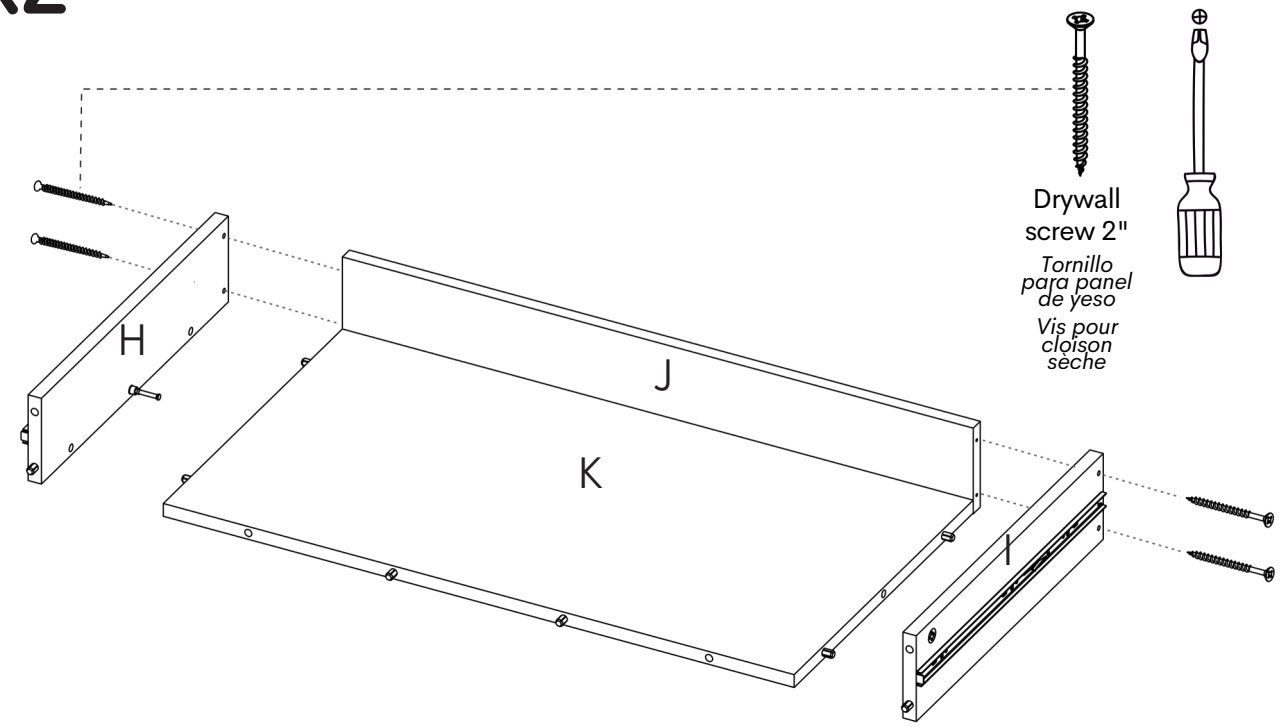

# 18

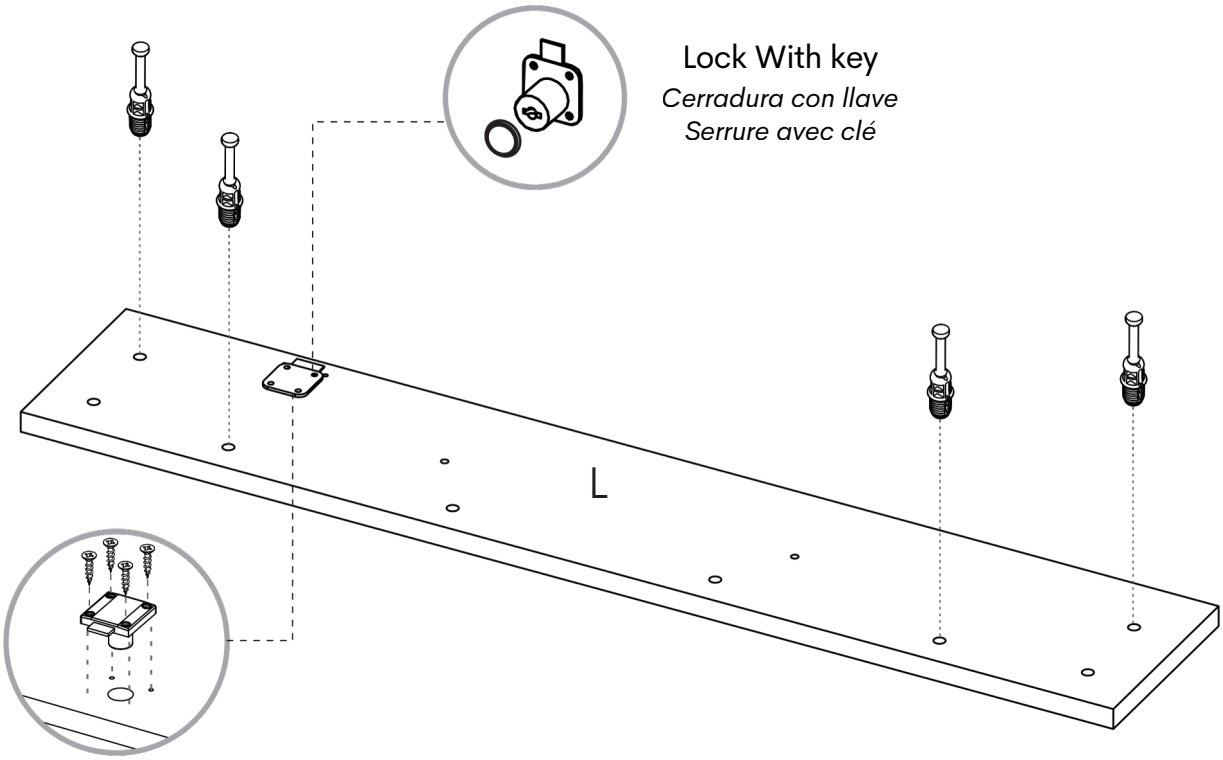


Lock With key
*Cerradura con llave*
*Serrure avec clé*

# 19

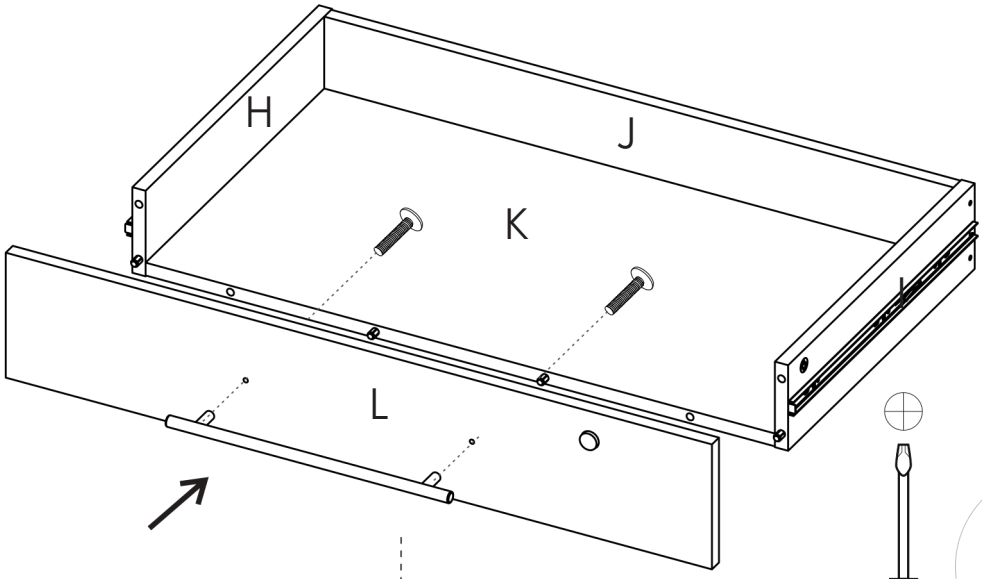


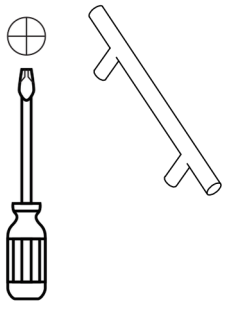

Drawer Handle
#256
*Manija de gabeta*
*Poignée de tiroir*

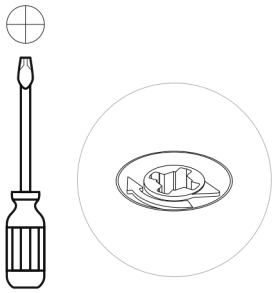

Turn to tighten all the drawers in the cabinet

*Gire para apretar todos los cajones del gabinete.*

*Tournez pour serrer tous les tiroirs de l'armoire.*

# 20

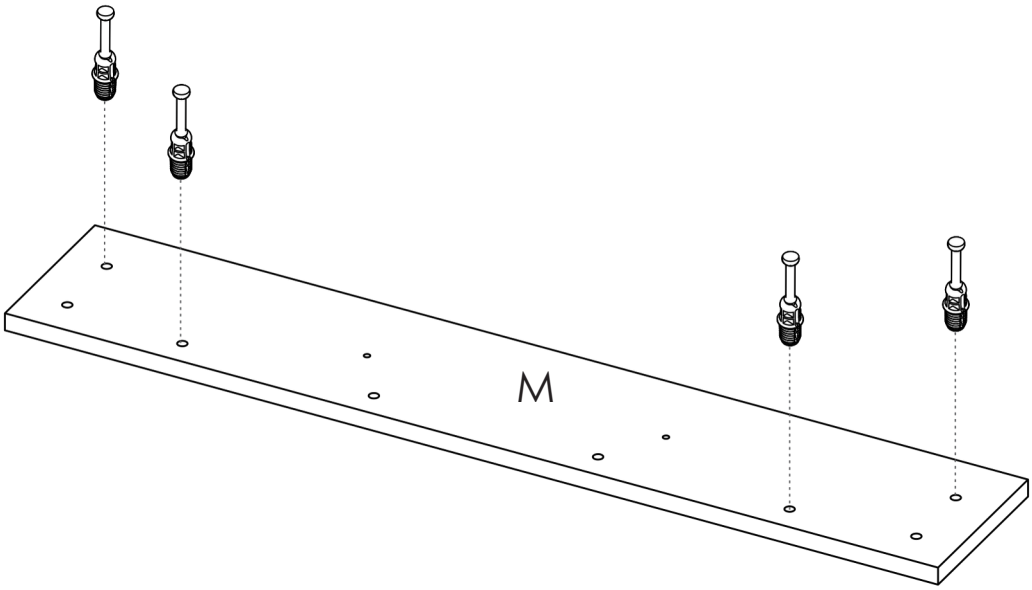


# 21

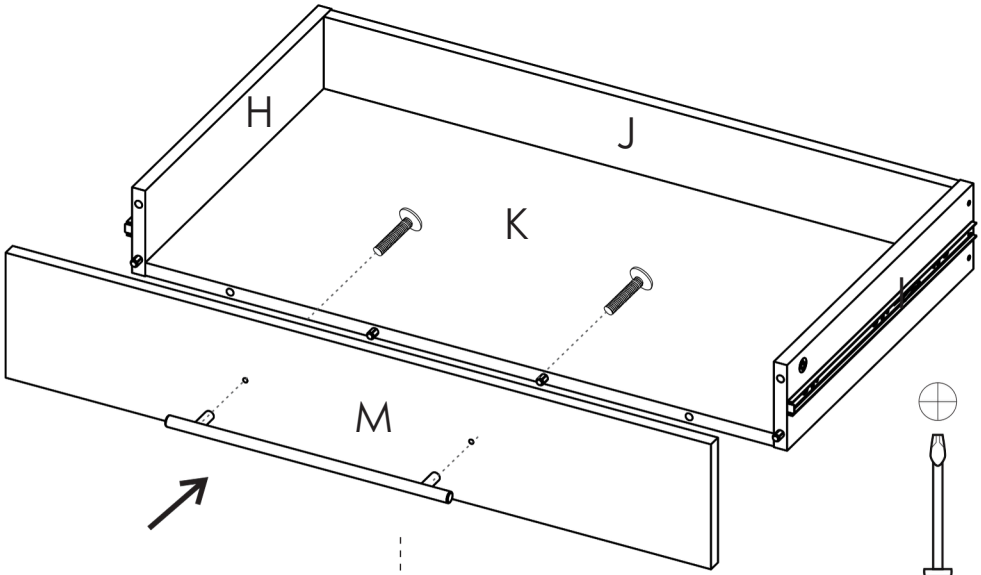


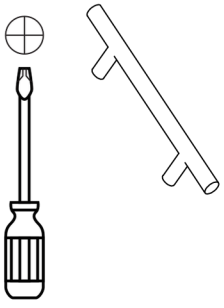

Drawer Handle
#256
*Manija de gabeta*
*Poignée de tiroir*

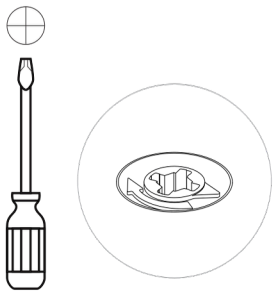

Turn to tighten all the drawers in the cabinet

*Gire para apretar todos los cajones del gabinete.*

*Tournez pour serrer tous les tiroirs de l'armoire.*

# 22 Drawer slides installation

***Instalación de las correderas del cajón***
***Installation des glissières de tiroir***

To begin, you must take out the smaller part of the slide, pushing down the black plastic part shown below:

*Para comenzar, debe retirar la parte más pequeña de la corredera, presionando hacia abajo la pieza de plástico negro que se muestra a continuación:*

*Pour commencer, vous devez retirer la plus petite partie de la glissière en appuyant vers le bas sur la pièce en plastique noir illustrée ci-dessous:*

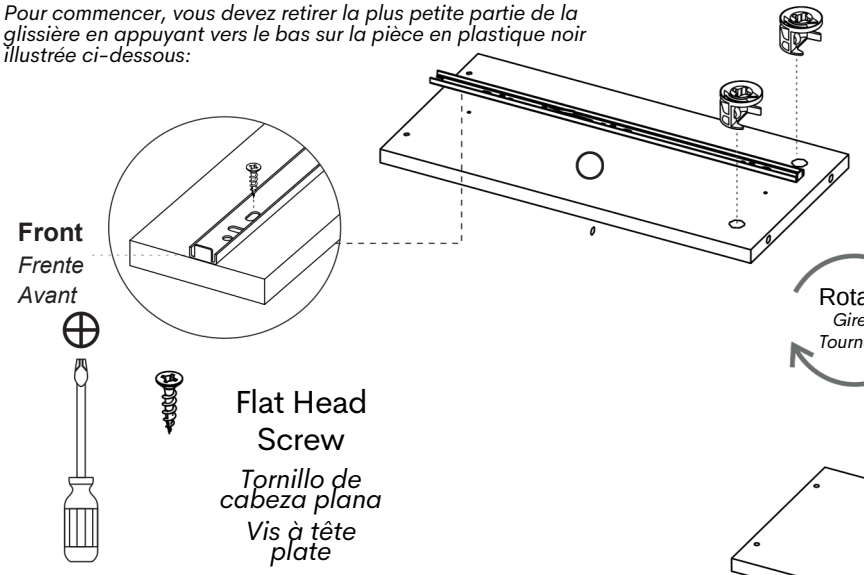




Flat Head Screw
*Tornillo de cabeza plana*
*Vis à tête plate*

Take the smaller part of the slide and place it over the panel. The metallic stop should go at the front.

*Tome la parte más pequeña de la corredera y colóquela sobre el panel. El tope metálico debe quedar en la parte delantera.*

*Prenez la plus petite partie de la glissière et placez-la sur le panneau. La butée métallique doit être orientée vers l'avant.*

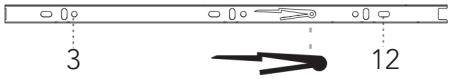





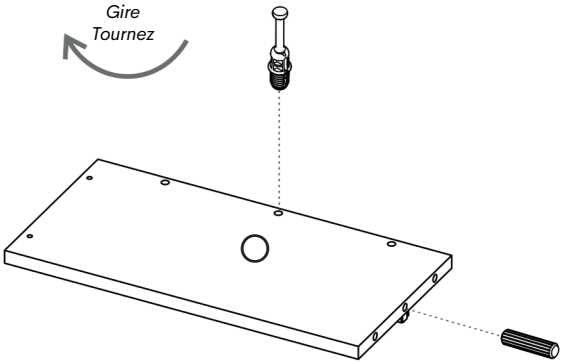

# 23

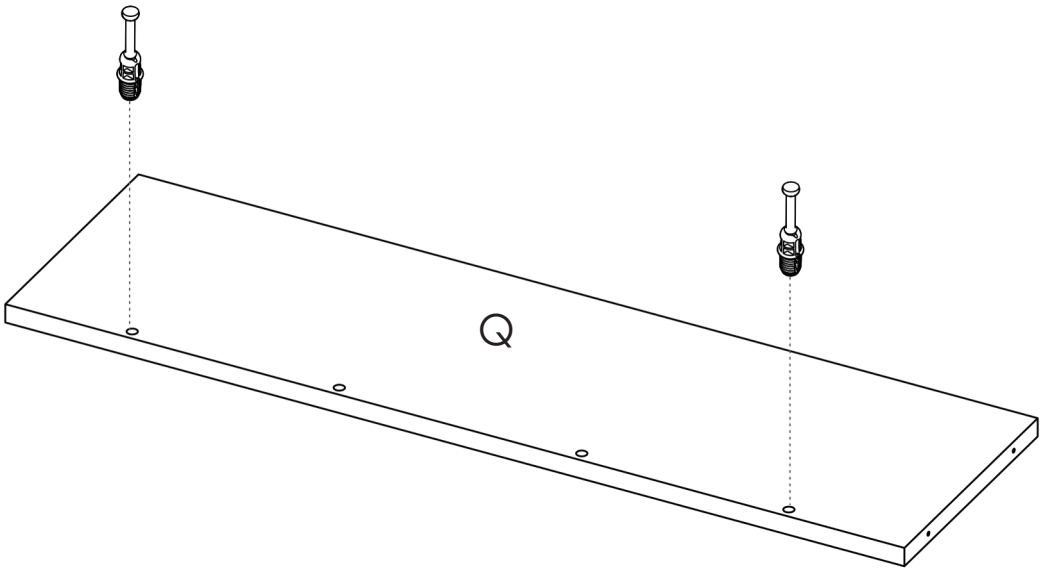

# 24 Drawer slides installation

***Instalación de las correderas del cajón***
***Installation des glissières de tiroir***

To begin, you must take out the smaller part of the slide, pushing down the black plastic part shown below:

*Para comenzar, debe retirar la parte más pequeña de la corredera, presionando hacia abajo la pieza de plástico negro que se muestra a continuación:*

*Pour commencer, vous devez retirer la plus petite partie de la glissière en appuyant vers le bas sur la pièce en plastique noir illustrée ci-dessous:*

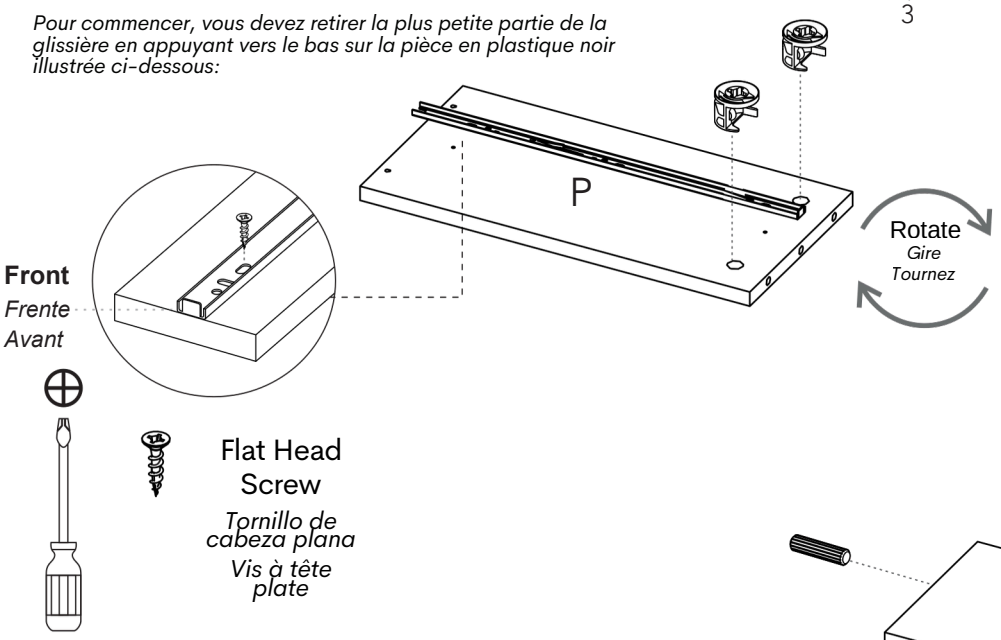




Flat Head Screw

*Tornillo de cabeza plana*

*Vis à tête plate*

Take the smaller part of the slide and place it over the panel. The metallic stop should go at the front.

*Tome la parte más pequeña de la corredera y colóquela sobre el panel. El tope metálico debe quedar en la parte delantera.*

*Prenez la plus petite partie de la glissière et placez-la sur le panneau. La butée métallique doit être orientée vers l'avant.*

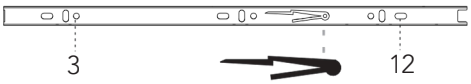


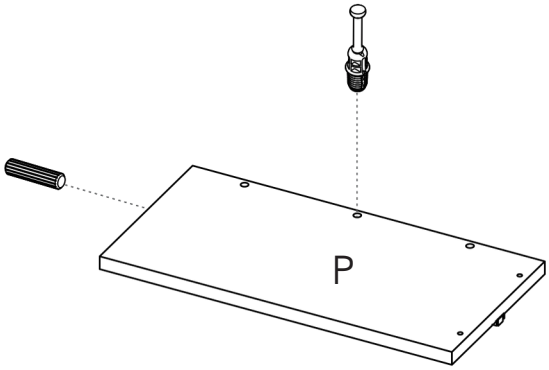


# 25

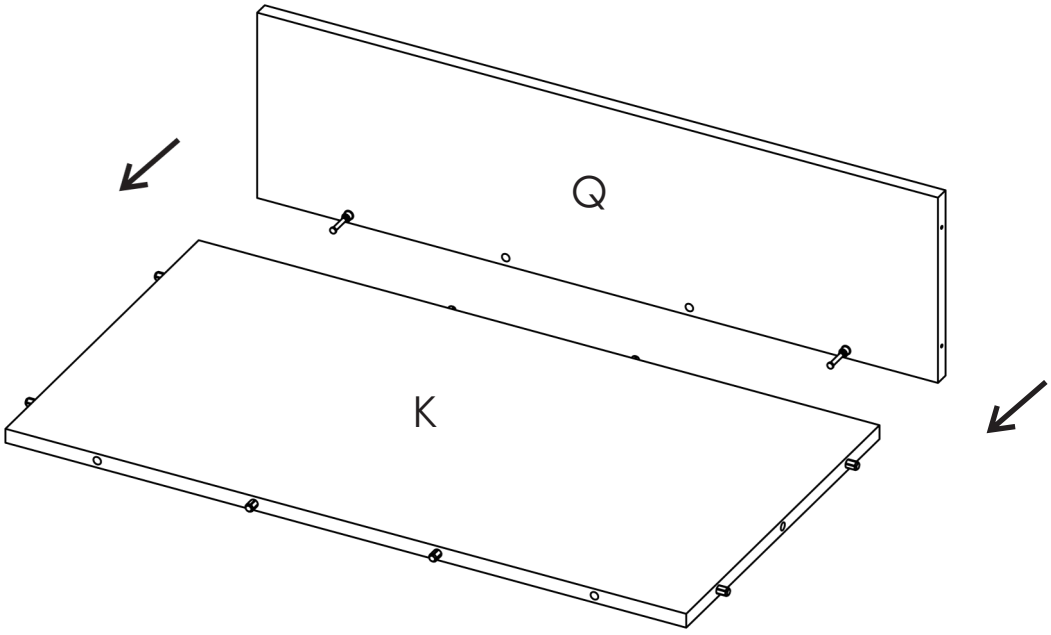

# 26

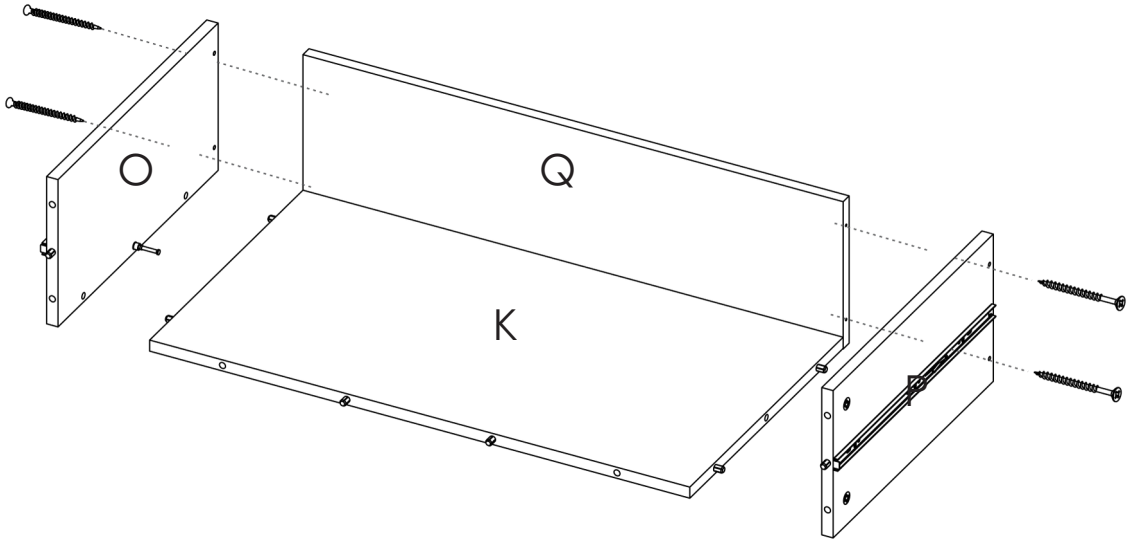


# 27

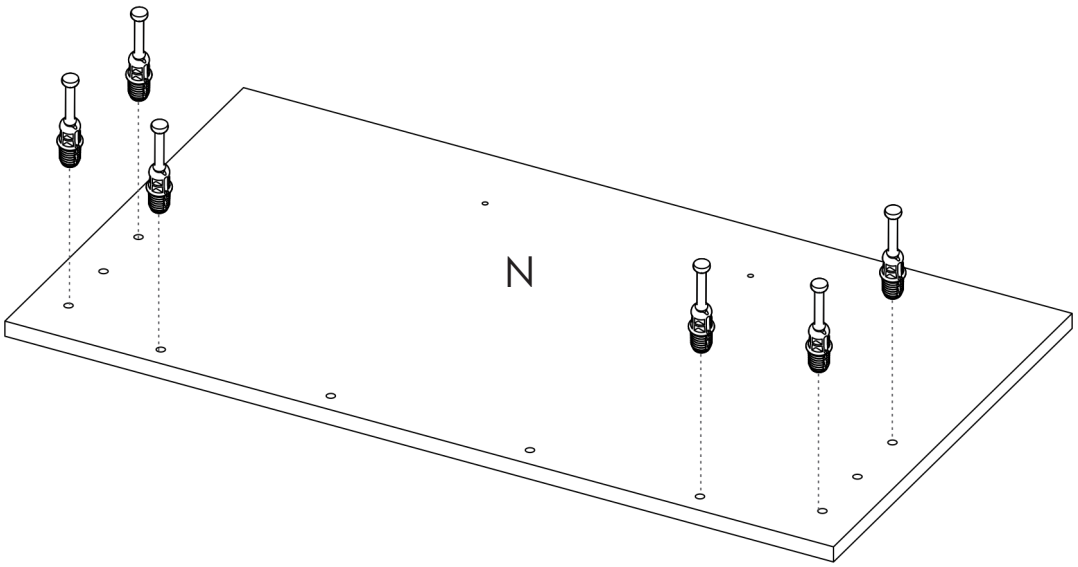

# 28

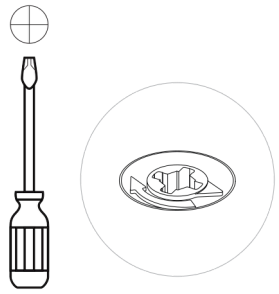

Turn to tighten all the drawers in the cabinet

*Gire para apretar todos los cajones del gabinete.*

*Tournez pour serrer tous les tiroirs de l'armoire.*

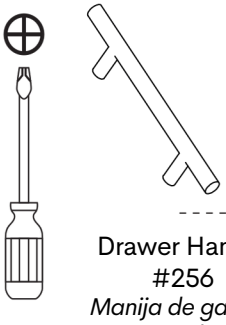

Drawer Handle
#256
*Manija de gabeta*
*Poignée de tiroir*

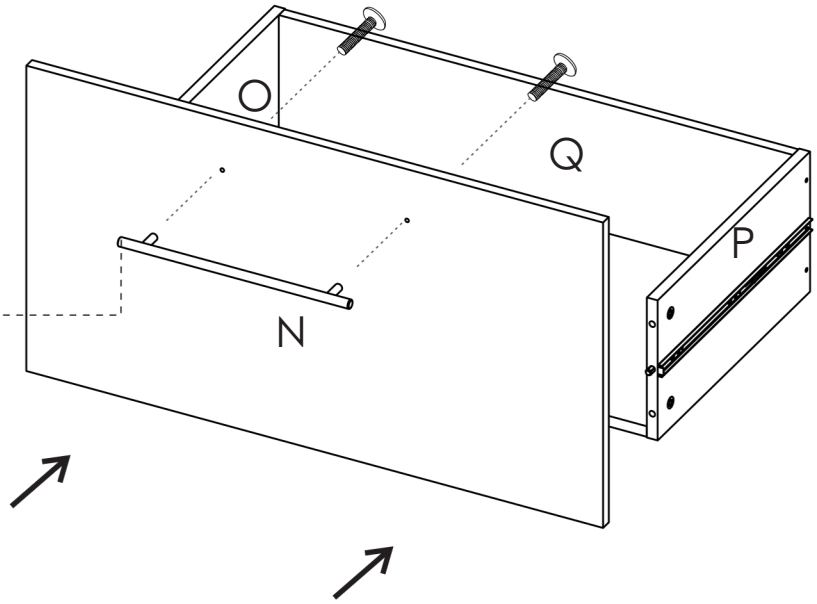


# 29 Slide the drawers along the rails

***Deslice los cajones a lo largo de los rieles.***
***Faites glisser les tiroirs le long des rails.***

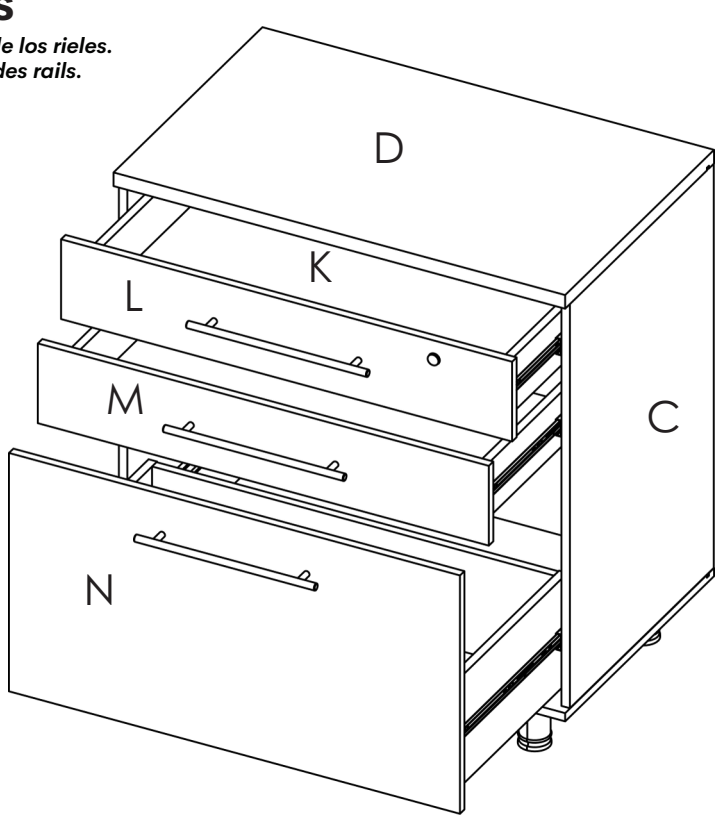

# How much weight does my cabinet resist?

*¿Cuánto peso soporta mi gabinete? / Quel poids mon armoire peut-elle supporter ?*

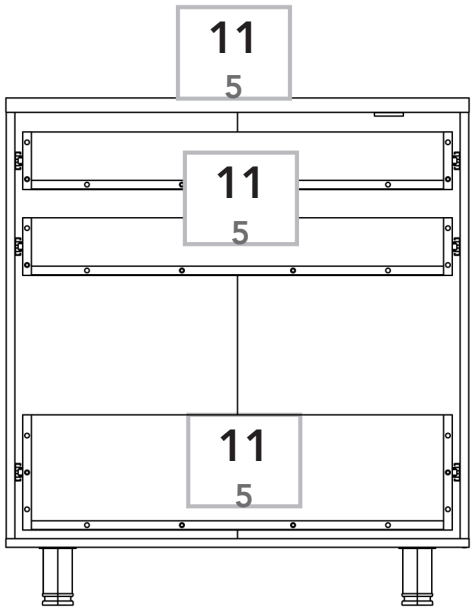


*weight in pounds / *peso en libras / *poids en livres

# Congratulations! It's done

*¡Felicidades! / Está listo*

*Félicitations ! / C'est terminé*

## But don't go yet!

*¡Pero no te vayas todavía!*

*Mais ne partez pas encore !*

**There are some recommendations left for you to take care of your cabinet correctly from now on.**

*Aún quedan algunas recomendaciones para que cuides correctamente tu gabinete a partir de ahora.*
*Il reste quelques recommandations pour prendre correctement soin de votre armoire à partir de maintenant.*

## SUPER IMPORTANT!

We strongly recommend anchoring the cabinet to the wall to prevent it from tipping over and injuring anyone. Take special care around children.

## *¡MUY IMPORTANTE!*

*Le sugerimos fijar el gabinete a la pared para evitar que se vuelque y cause lesiones a alguien. Tenga especial cuidado con los niños.*

## *TRÈS IMPORTANT !*

*Nous vous suggérons de fixer l'armoire au mur afin d'éviter qu'elle ne bascule et ne blesse quelqu'un. Faites particulièrement attention aux enfants.*

# Taking care of your cabinet:

*Cuidado de tu gabinete / Entretien de votre armoire :*

Do not paint the cabinet.
*No pintes el gabinete. / Ne peignez pas l'armoire.*

The cabinet it's exclusively for indoor spaces. Do not expose it to the direct sun.
*El gabinete es exclusivamente para espacios interiores. No lo expongas al sol directo.*
*L'armoire est exclusivement destinée aux espaces intérieurs. Ne l'exposez pas directement au soleil.*

Clean the metallic hardware with a dry cloth.
*Limpia los herrajes metálicos con un paño seco.*
*Nettoyez les pièces métalliques avec un chiffon sec.*

DO NOT overload the cabinet (see suggested loads)
*NO sobrecargues el gabinete (consulta las cargas recomendadas).*
*NE surchargez PAS l'armoire (voir les charges recommandées).*

Do not hit or hammer the cabinet (only when indicated here).
*No golpees ni martilles el gabinete (solo cuando se indique aquí).*
*Ne frappez pas et ne martelez pas l'armoire (sauf indication contraire ici).*

Clean it with thinner, a soft soap solution or simply a damp cloth.
*Límpialo con thinner, una solución de jabón suave o simplemente un paño húmedo.*
*Nettoyez-la avec du diluant, une solution de savon doux ou simplement un chiffon humide.*

Don't drag the cabinet, lift it up with other people.
*No arrastres el gabinete; levántalo con ayuda de otras personas.*
*Ne traînez pas l'armoire ; soulevez-la avec l'aide d'autres personnes.*

Avoid direct contact with water, fire or exposing it to high heat.
*Evita el contacto directo con el agua y el fuego, y no lo expongas a altas temperaturas.*
*Évitez tout contact direct avec l'eau ou le feu et ne l'exposez pas à une chaleur élevée.*

Interworld Commerce Inc.

## Guarantee

Interworld Commerce Inc. provides a limited guarantee of one (1) year from the date of purchase to the original purchaser. This warranty covers manufacturing or material defects in the product components that substantially impair its functionality or intended use.

This warranty does not cover damage or defects resulting from failure to follow assembly instructions, use guidelines, or warnings; misuse, abuse, negligence, or intentional damage; fire, flood, or other acts of nature; unauthorized alterations or modifications; use of the product for purposes other than those intended; or improper maintenance, cleaning, or care. This warranty also does not apply to rented products, used products, items sold "as is," or products purchased through liquidation, closeout, distress sales, or from unauthorized sellers.

## Garantía

Interworld Commerce Inc. ofrece una garantía limitada de un (1) año al comprador original. Cubre defectos de fabricación o de materiales que afecten el funcionamiento o uso previsto del producto.

No cubre daños derivados del incumplimiento de instrucciones, uso indebido, abuso, negligencia, modificaciones no autorizadas, desastres naturales, o productos vendidos "tal como están" o adquiridos de vendedores no autorizados.

## Garantie

Interworld Commerce Inc. accorde une garantie limitée d'un (1) an à l'acheteur initial. Elle couvre uniquement les défauts de fabrication ou de matériaux affectant le fonctionnement ou l'usage prévu du produit.

Cette garantie ne couvre pas les dommages ou défauts résultant du non-respect des instructions de montage ou d'utilisation; mauvaise utilisation, abus, négligence ou dommages intentionnels; incendie, inondation ou autres cas de force majeure; modifications non autorisées; utilisation à d'autres fins que celles prévues; ou entretien inadéquat. Elle ne s'applique pas non plus aux produits loués, usagés, vendus « tels quels » ou achetés auprès de vendeurs non autorisés

**if you experience any problems with this product, please contact us**

*Si tiene algún problema con este producto, por favor póngase en contacto con nosotros.*

*Si vous rencontrez des problèmes con ce produit, veuillez nous contacter.*


## Customer Service

**INTERWORLD COMMERCE INC.**

**service@interworldcommerceinc.com**

**1 (800) 333-0665 EXT 178**

**(USA/CANADA)**

**+1 (305) 592-9506 EXT 178**

**OTHER COUNTRIES**