Assembly Instructions

Instructions d'assemblage
Instrucciones de ensamblaje

SKU: HK-VD-026-CL-35-1

Manufacturer Fabricant Fabricante	C10	Version Version Versión	20261106

Before Assembly

For the best installation and user experience with your product, please read the following information thoroughly before installation.

Important Statement:

This is adult indoor furniture, **intended for use by persons 14 years of age and older.**

Keep the included accessories out of reach of children to avoid choking hazards.

Furniture tipping over can cause serious or fatal injuries. To reduce risk, **ALWAYS install anti-tip kits** on Clothing Storing Furniture.

Assembly Instruction:

1. Please check that all components are present and in complete condition before installation. If there are any issues, please feel free to contact us.
2. To protect the product and your flooring during installation, please lay protection before installation.
3. Assemble strictly following this manual. Use the installation tools supplied.
4. For easy installation, fix the screws up to 80% first, and fasten the screws completely after completing the installation. Periodically check screws, hinges and supports; retighten if loose.
5. Place on flat, firm floor. Do not place on sloped surfaces or soft unstable carpets which may cause tipping.
6. We recommend that two people work together to install the product.

Safe Use:

1. Do not climb or stand on the product. Do not exceed the rated load capacity.
2. Remove all items before moving. Do not drag. Lift by two people to prevent structural damage.
3. Keep away from open flame and heat sources (heaters, fireplaces etc.) to avoid deformation or fire risk.
4. Do not clean with corrosive solvent, which may cause fading or damage.

Care & Maintenance:

1. Clean with a slightly damp soft cloth and wipe dry immediately.
2. Avoid prolonged direct sunlight to prevent fading and cracking.
3. Recommended ambient humidity: 40%–65% to minimize wood panel warping.
4. To prevent invisible damage caused during product shipment, periodically check the structural stability of the product and electrical safety (for products containing electrical equipment).

WARNING:

Improper assembly, overloading or misuse may cause tipping or structural failure, which can result in serious injury.

Avant le montage

Pour bénéficier de la meilleure installation et de la meilleure expérience d'utilisation de votre produit, veuillez lire attentivement les informations suivantes avant l'installation.

Déclaration importante :

Il s'agit d'un meuble d'intérieur pour adultes, **destiné aux personnes de 14 ans et plus.**
Conservez les accessoires fournis hors de portée des enfants afin d'éviter tout risque d'étouffement.
Le basculement du meuble peut entraîner des blessures graves ou mortelles. Pour réduire ce risque, **installez TOUJOURS des kits anti-basculement** sur les meubles de rangement de vêtements.

Consignes de montage :

1. Veuillez vérifier que tous les composants sont présents et en bon état complet avant l'installation. En cas de problème, n'hésitez pas à nous contacter.
2. Pour protéger le produit et votre sol pendant l'installation, veuillez poser une protection avant de commencer.
3. Montez le meuble en suivant strictement ce manuel. Utilisez les outils de montage fournis.
4. Pour faciliter le montage, vissez d'abord les vis jusqu'à 80 %, puis serrez-les complètement une fois le montage terminé. Vérifiez régulièrement les vis, les charnières et les supports ; resserrez-les si nécessaire.
5. Placez le meuble sur un sol plat et ferme. Ne le placez pas sur des surfaces en pente ni sur des tapis mous et instables susceptibles de provoquer un basculement.
6. Nous recommandons à deux personnes de procéder ensemble à l'installation du produit.

Utilisation en toute sécurité :

1. Ne montez pas sur le produit et ne vous y tenez pas debout. Ne dépassez pas la capacité de charge nominale.
2. Retirez tous les objets avant de déplacer le meuble. Ne le traînez pas. Soulevez-le à deux personnes afin d'éviter tout dommage structurel.
3. Tenez le produit éloigné des flammes nues et des sources de chaleur (radiateurs, cheminées, etc.) afin d'éviter toute déformation ou tout risque d'incendie.
4. Ne nettoyez pas le produit avec des solvants corrosifs, car ils peuvent provoquer une décoloration ou des dommages.

Entretien et maintenance :

1. Nettoyez avec un chiffon doux légèrement humide et essuyez immédiatement.
2. Évitez toute exposition prolongée à la lumière directe du soleil afin de prévenir la décoloration et les fissures.
3. Humidité ambiante recommandée : 40 %– 65 % afin de minimiser le gauchissement des panneaux en bois.
4. Afin de prévenir les dommages invisibles survenus pendant le transport du produit, vérifiez régulièrement la stabilité structurelle du produit et la sécurité électrique (pour les produits contenant des équipements électriques).

AVERTISSEMENT :

Un montage incorrect, une surcharge ou une utilisation inappropriée peut entraîner le basculement du meuble ou une défaillance structurelle, et ainsi provoquer des blessures graves.

Antes del ensamblaje

Para lograr la mejor instalación y la mejor experiencia de uso de su producto, lea detenidamente la siguiente información antes de realizar la instalación.

Declaración importante:

Este es un mueble de interior para adultos, **destinado a personas de 14 años en adelante.**

Mantenga los accesorios incluidos fuera del alcance de los niños para evitar riesgos de asfixia.

El vuelco del mueble puede causar lesiones graves o mortales. Para reducir este riesgo, **instale SIEMPRE kits antivuelco** en los muebles para guardar ropa.

Instrucciones de ensamblaje:

1. Verifique que todos los componentes estén presentes y completos antes de la instalación. Si surge algún problema, no dude en ponerse en contacto con nosotros.
2. Para proteger el producto y su suelo durante la instalación, coloque una protección antes de comenzar.
3. Ensamble siguiendo estrictamente este manual. Utilice las herramientas de instalación suministradas.
4. Para facilitar la instalación, apriete primero los tornillos hasta el 80 %, y apriételos por completo después de finalizar el ensamblaje. Revise periódicamente los tornillos, las bisagras y los soportes; vuelva a apretarlos si están flojos.
5. Coloque el mueble sobre un suelo plano y firme. No lo coloque sobre superficies inclinadas ni sobre alfombras blandas e inestables que puedan provocar el vuelco.
6. Recomendamos que dos personas trabajen juntas para instalar el producto.

Uso seguro:

1. No trepe ni se pare sobre el producto. No exceda la capacidad de carga nominal.
2. Retire todos los objetos antes de moverlo. No lo arrastre. Levántelo entre dos personas para evitar daños estructurales.
3. Manténgalo alejado de llamas abiertas y de fuentes de calor (calefactores, chimeneas, etc.) para evitar deformaciones o riesgo de incendio.
4. No lo limpie con solventes corrosivos, ya que pueden causar decoloración o daños.

Cuidado y mantenimiento:

1. Limpie con un paño suave ligeramente húmedo y séquelo de inmediato.
2. Evite la exposición prolongada a la luz solar directa para prevenir la decoloración y las grietas.
3. Humedad ambiental recomendada: 40 %– 65 % para minimizar la deformación de los paneles de madera.
4. Para prevenir los daños invisibles ocurridos durante el transporte del producto, revise periódicamente la estabilidad estructural del producto y la seguridad eléctrica (en productos que contengan equipos eléctricos).

ADVERTENCIA:

El ensamblaje incorrecto, la sobrecarga o el uso indebido pueden provocar el vuelco o una falla estructural, lo que puede causar lesiones graves.

Disassembly Diagram

For easy installation
please contact us to access a more detailed assembly guide.

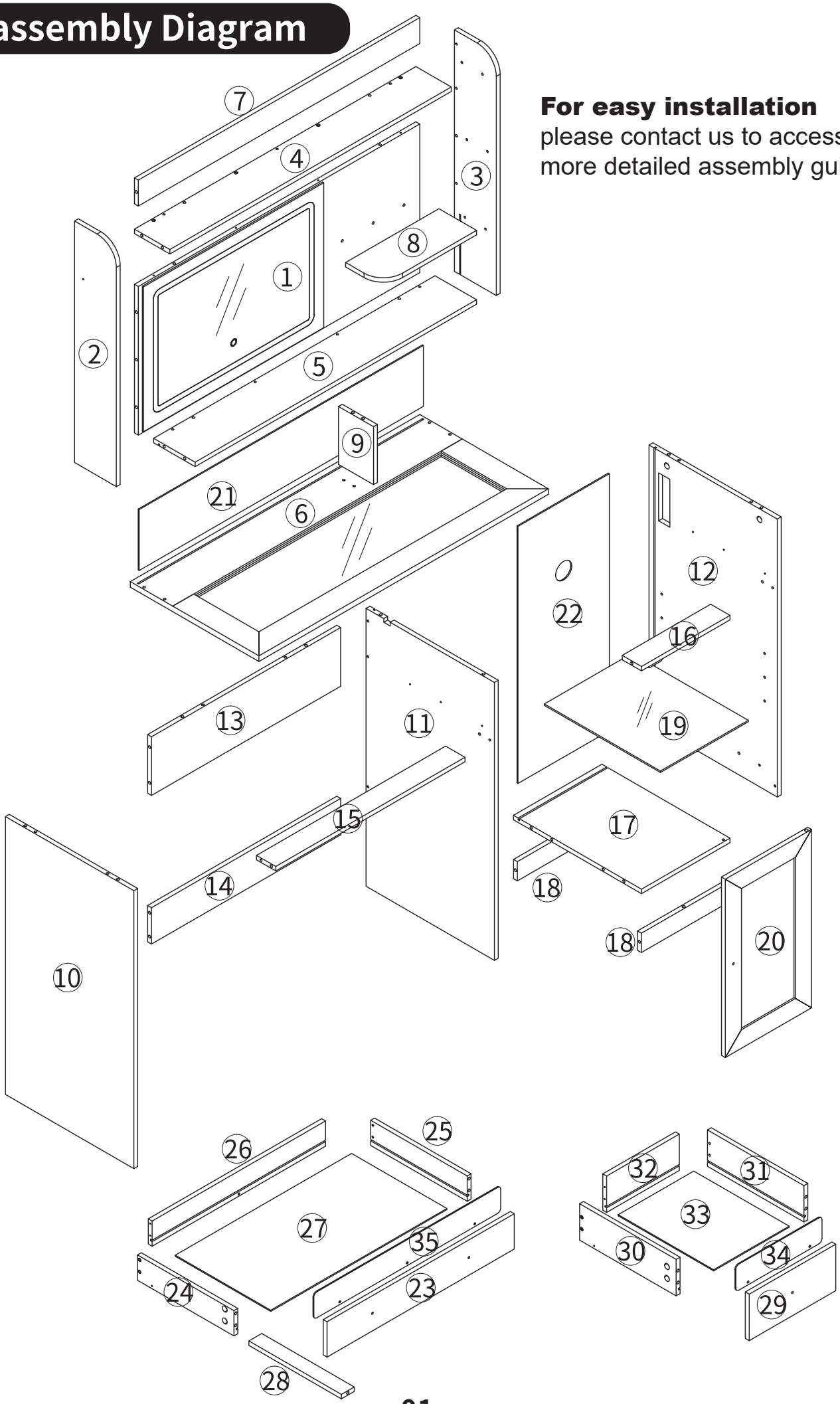

① ×1

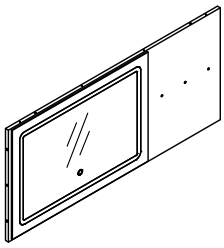

② ×1

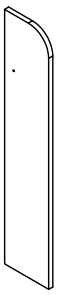

③ ×1



④ ×1

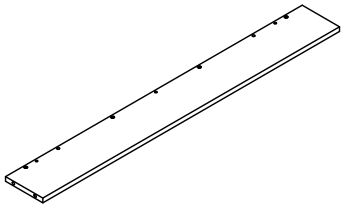

⑤ ×1

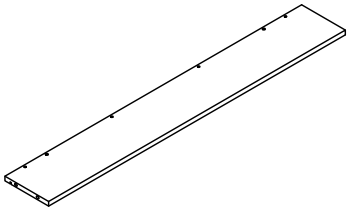

⑥ ×1

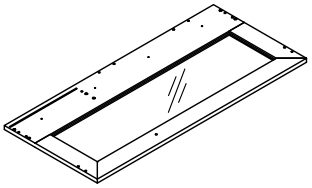

⑦ ×1

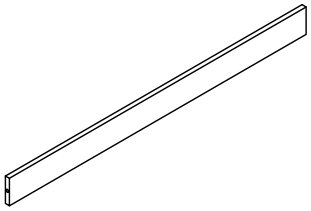

⑧ ×1

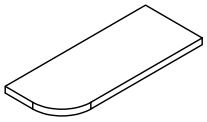

⑨ ×1

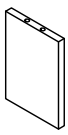

⑩ ×1

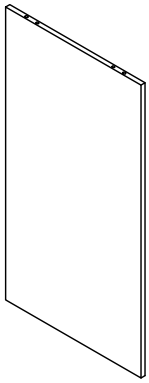

⑪ ×1

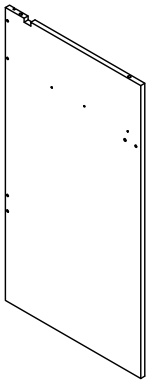

⑫ ×1

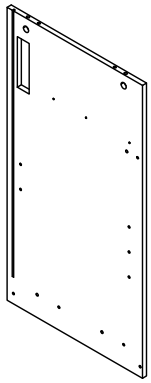

⑬ ×1

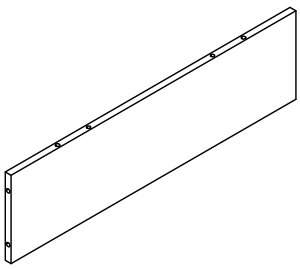

⑭ ×1

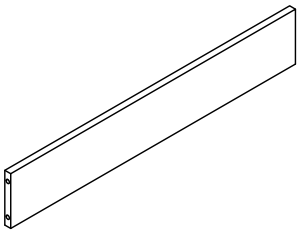

⑮ ×1

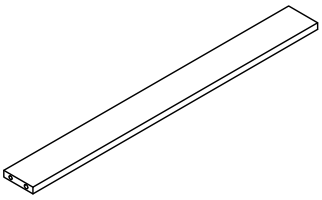

⑯ ×1

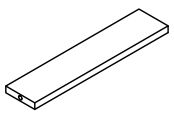

⑰ ×1

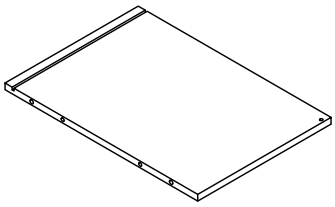

⑱ ×2

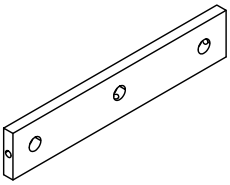

⑲ ×1

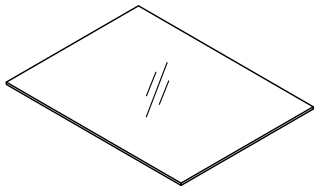

⑳ ×1

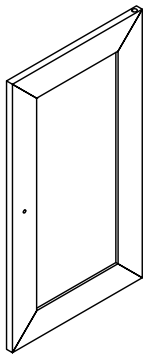

㉑ ×1

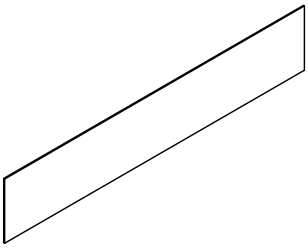

㉒ ×1

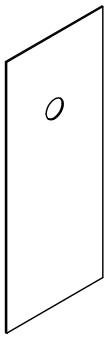

㉓ ×1

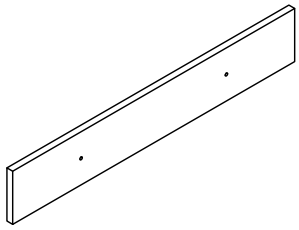

㉔ ×1

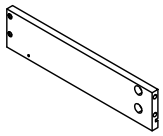

㉕ ×1

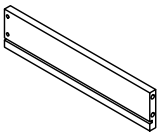

㉖ ×1

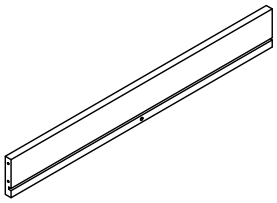

㉗ ×1

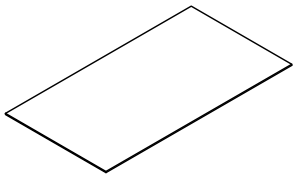

㉘ ×1

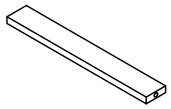

㉙ ×1

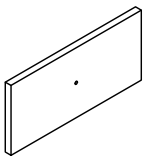

㉚ ×1

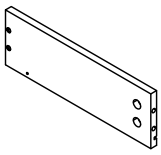

㉛ ×1

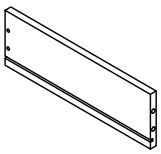

㉜ ×1

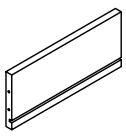

㉝ ×1	㉞ ×1	㉟ ×1	
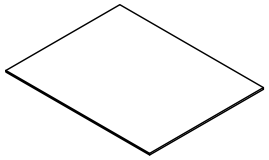	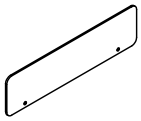	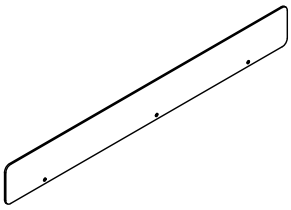	

A
×58

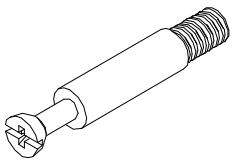

M6×35mm

B
×58

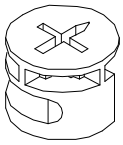

Ø15×9.5mm

C
×24



Ø6×30mm

D
×2

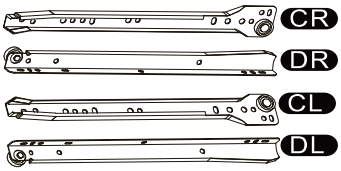

300mm

E
×35

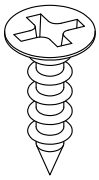

Ø3.5×12mm

F
×1

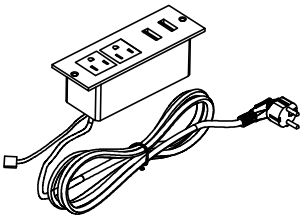

G
×16



M5×40mm

H
×1

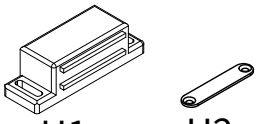

J
×9

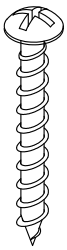

Ø4×30mm

K
×4

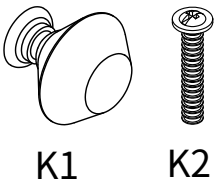

M4×16mm

L
×1

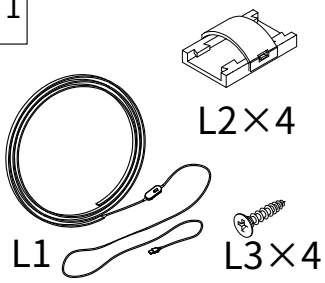

M3×10mm

M
×12

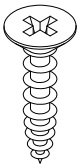

Ø4×14mm

N
×2

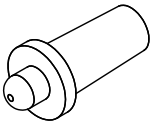

P
×12

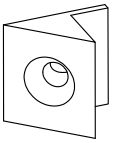

Q
×2

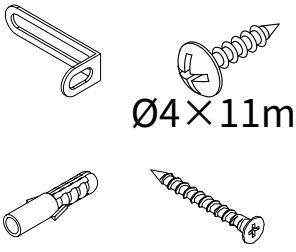

R
×6

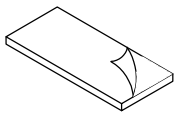

S	T	U	O
×4	×58	×1	×1
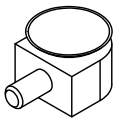	 Ø20	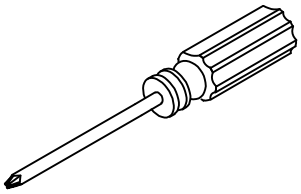	 M3

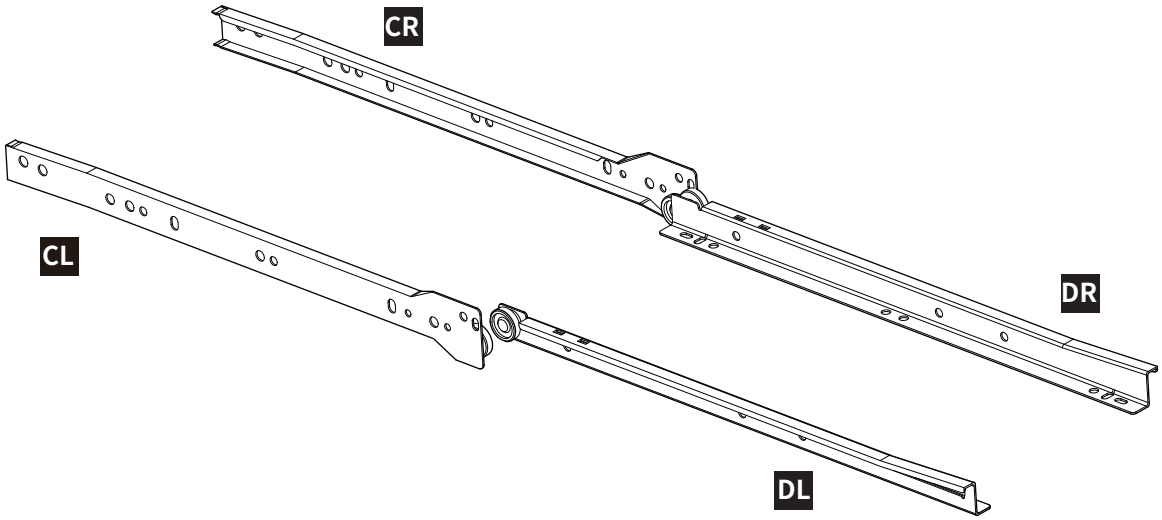

Assembly Instructions

Step1：

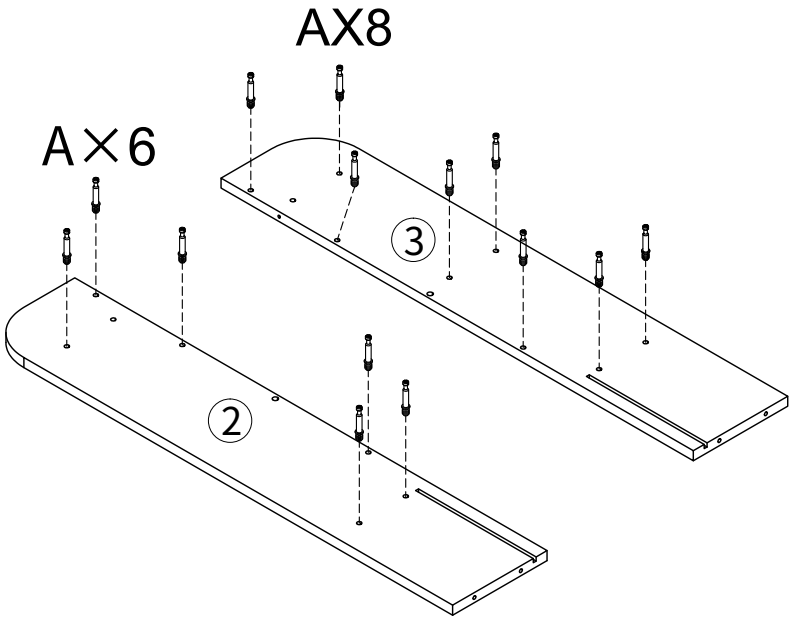

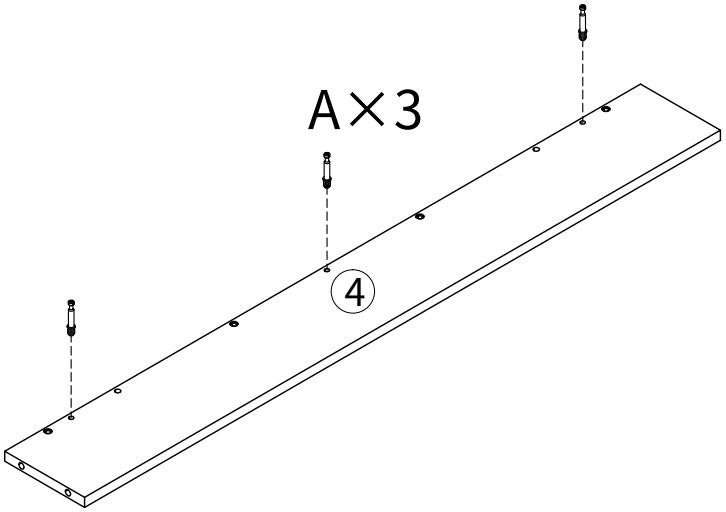

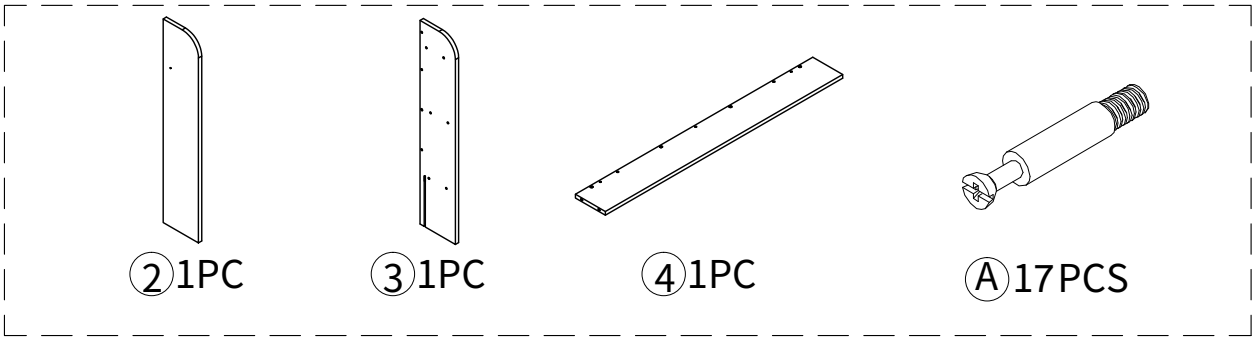

Assembly Instructions

Step2:

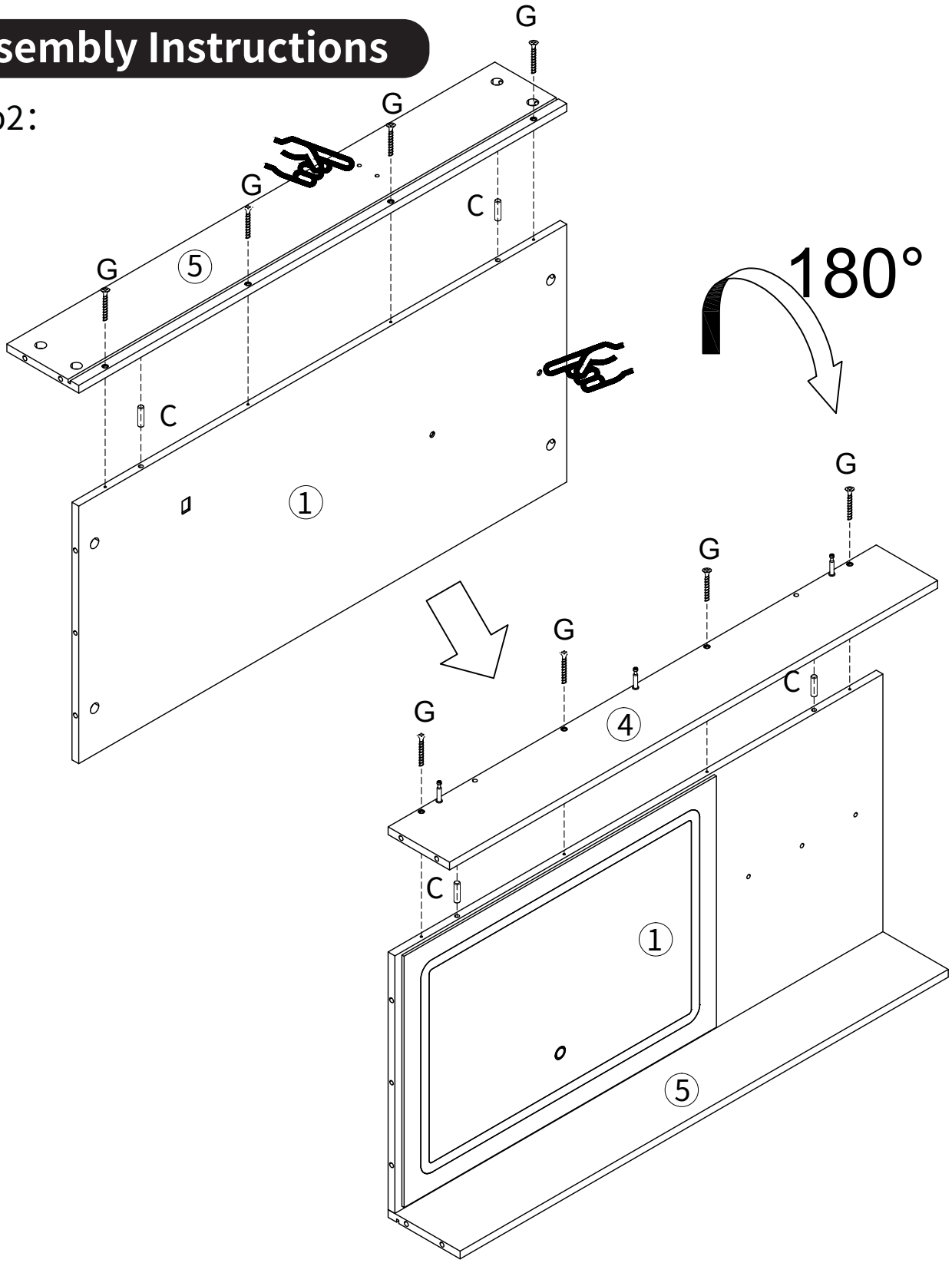

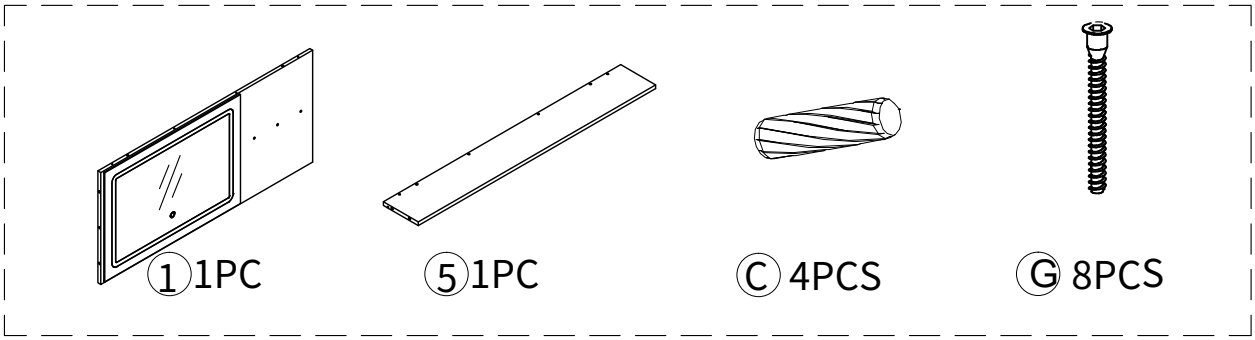

Assembly Instructions

Step3:

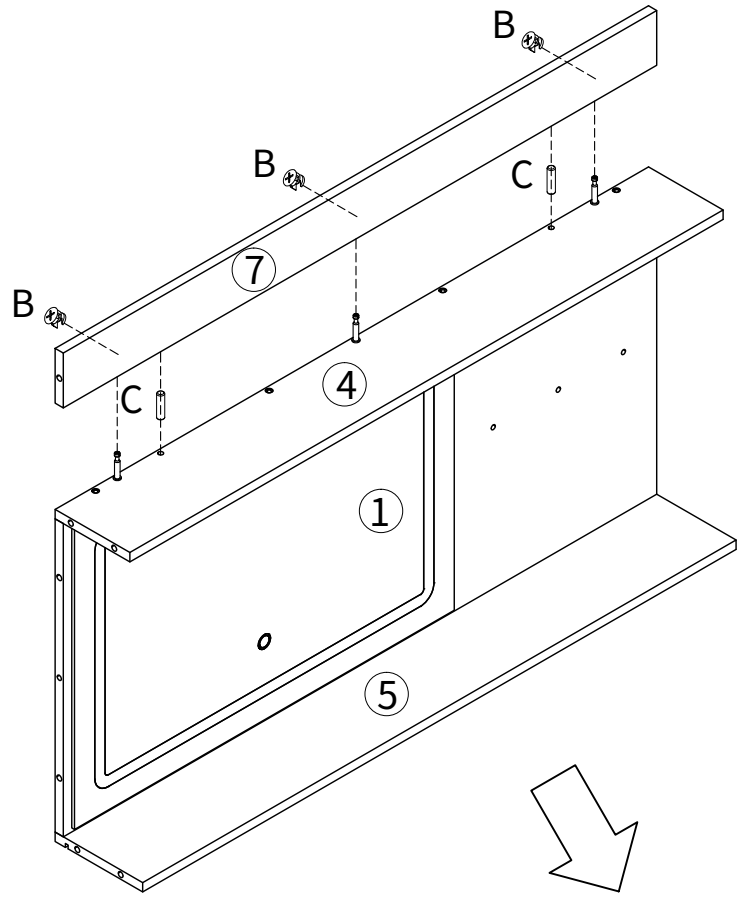

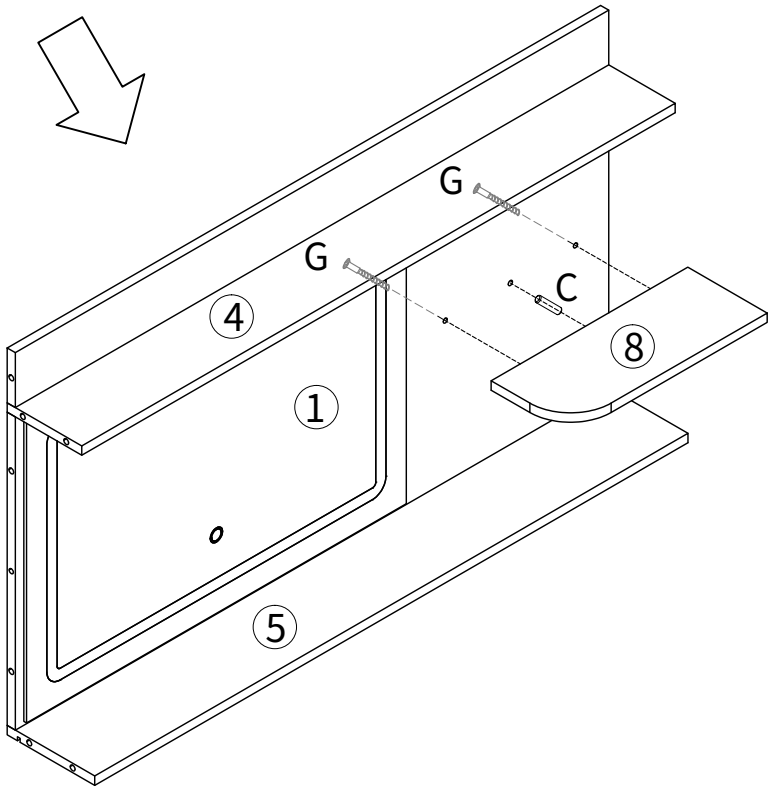



⑦1PC ⑧1PC Ⓑ 3PCS Ⓒ 3PCS Ⓖ 2PCS

Assembly Instructions

Step4：

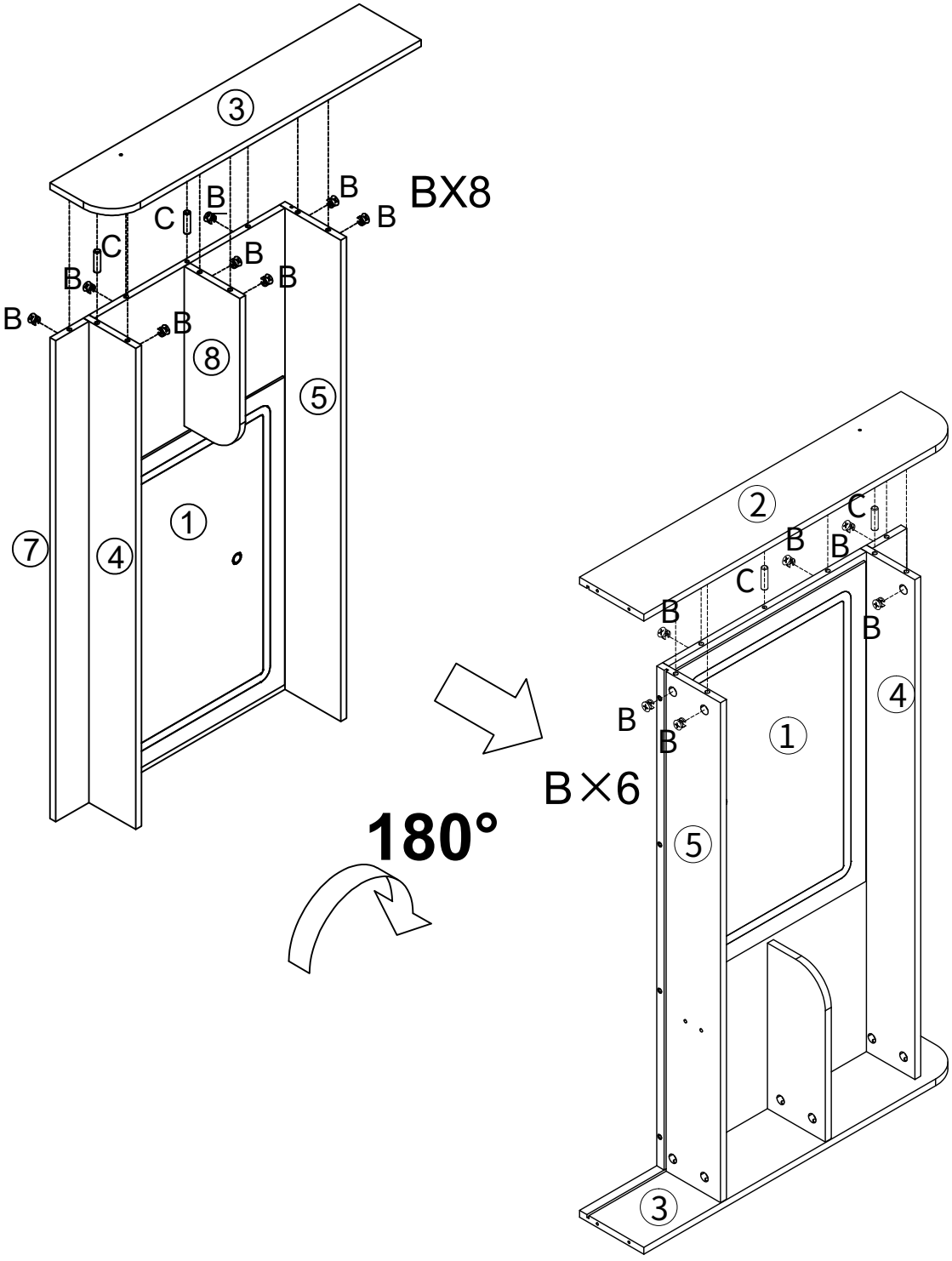



Ⓑ 14PCS　　Ⓒ4PCS

Assembly Instructions

Step5：

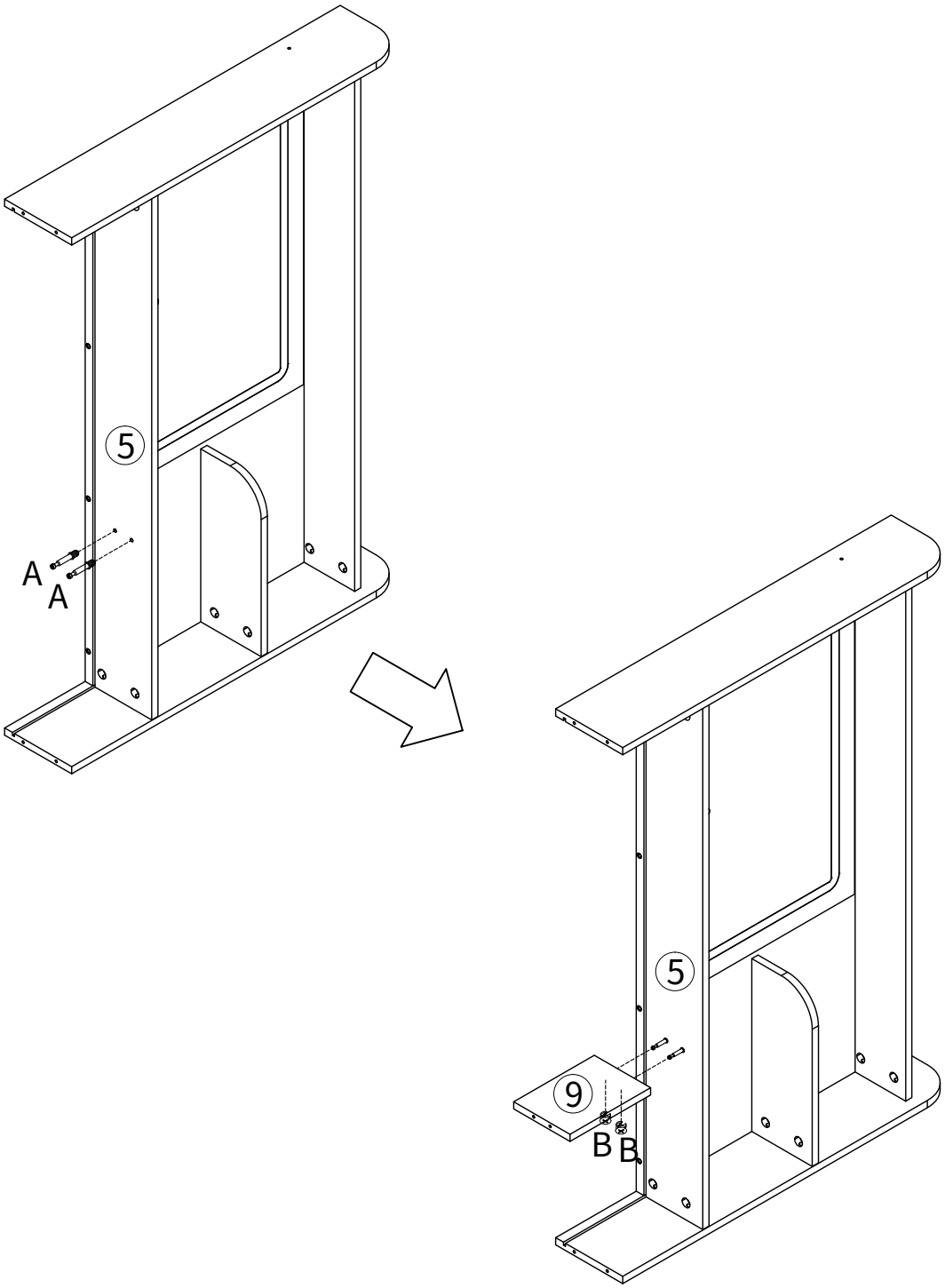

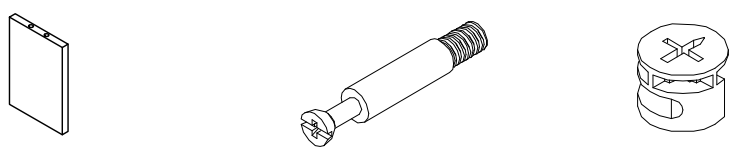

⑨1PC　　Ⓐ2PCS　　Ⓑ 2PCS

Assembly Instructions

Step6：

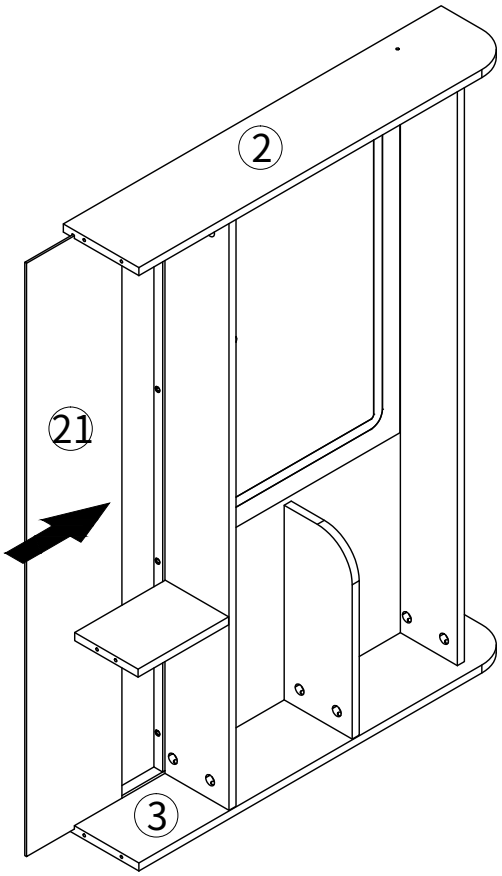

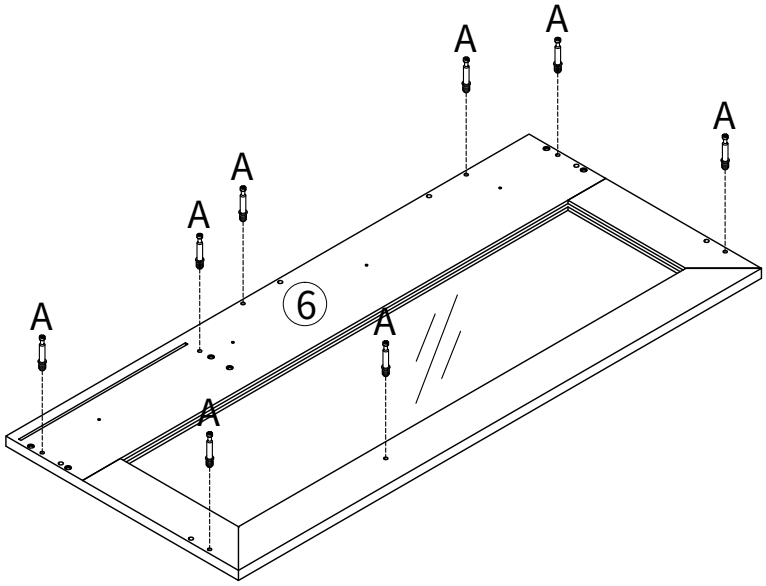

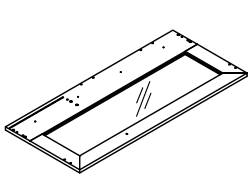

⑥1PC

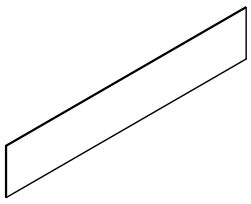

㉑1PC

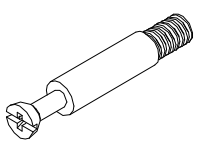

Ⓐ8PCS

Assembly Instructions

Step7：

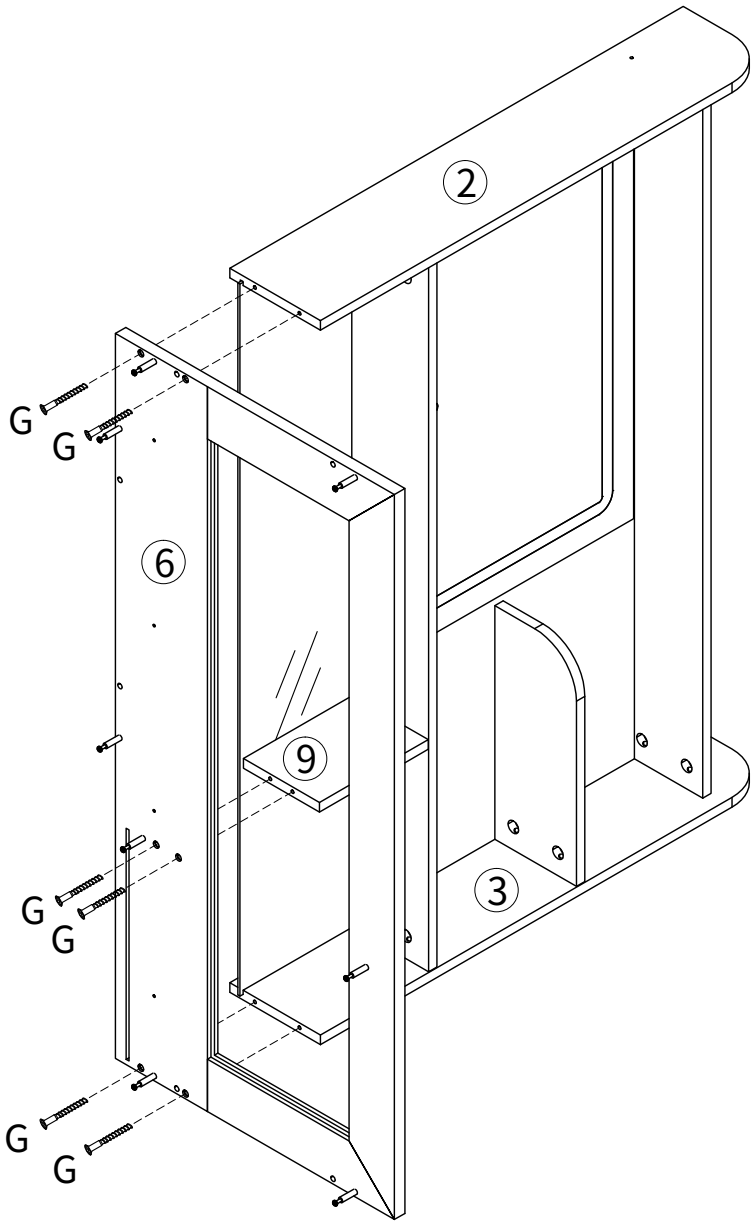



Ⓖ 6PCS

Assembly Instructions

Step8：

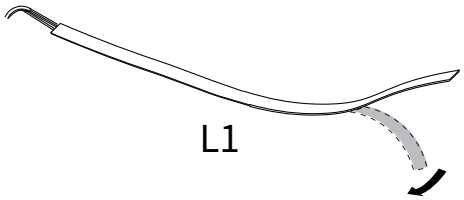

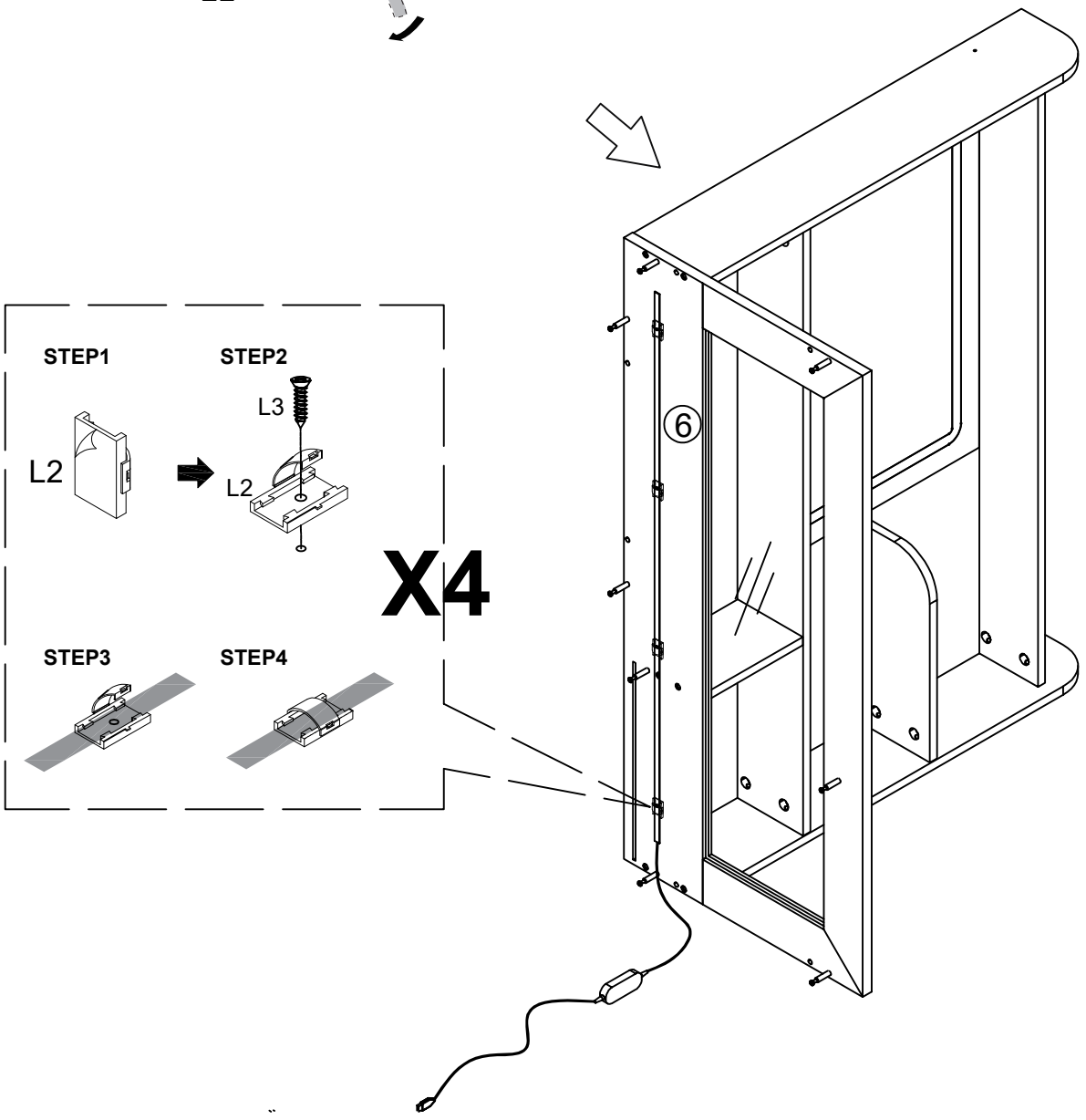

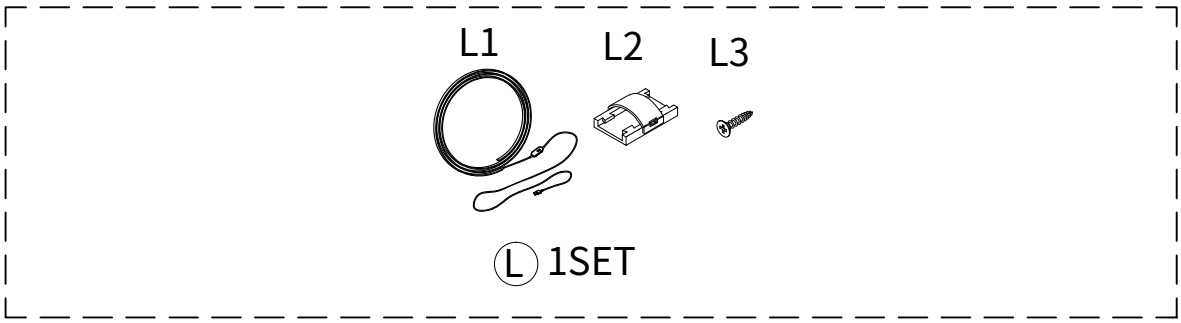

Assembly Instructions

Step9：

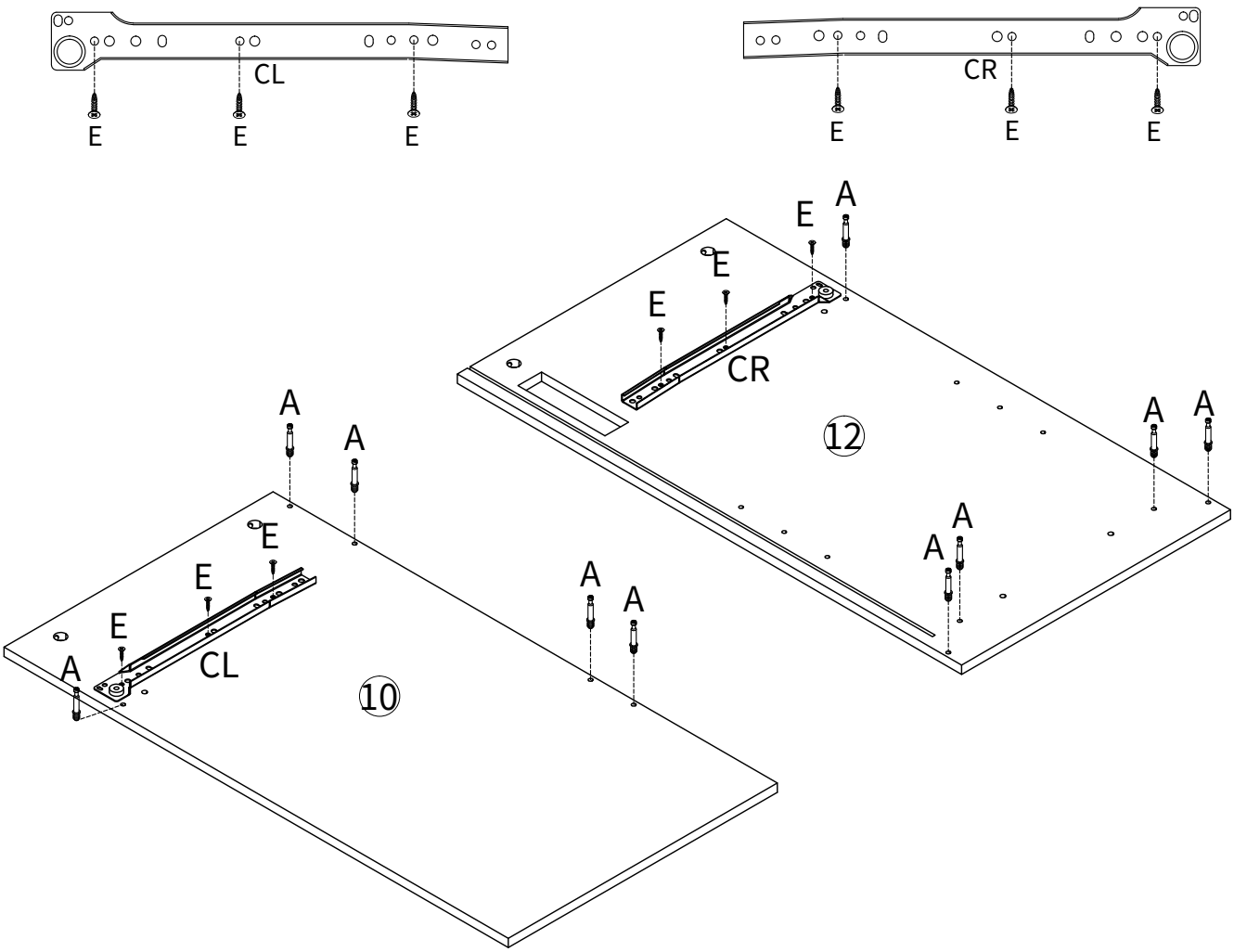

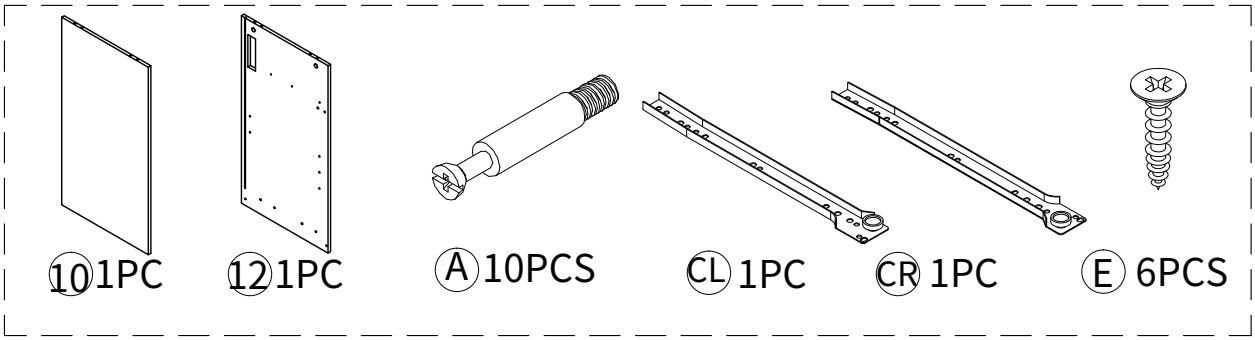

Assembly Instructions

Step10：

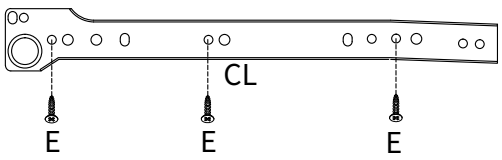

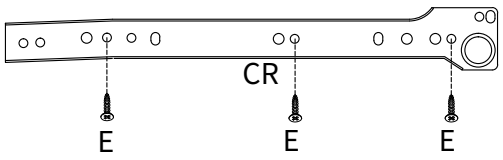

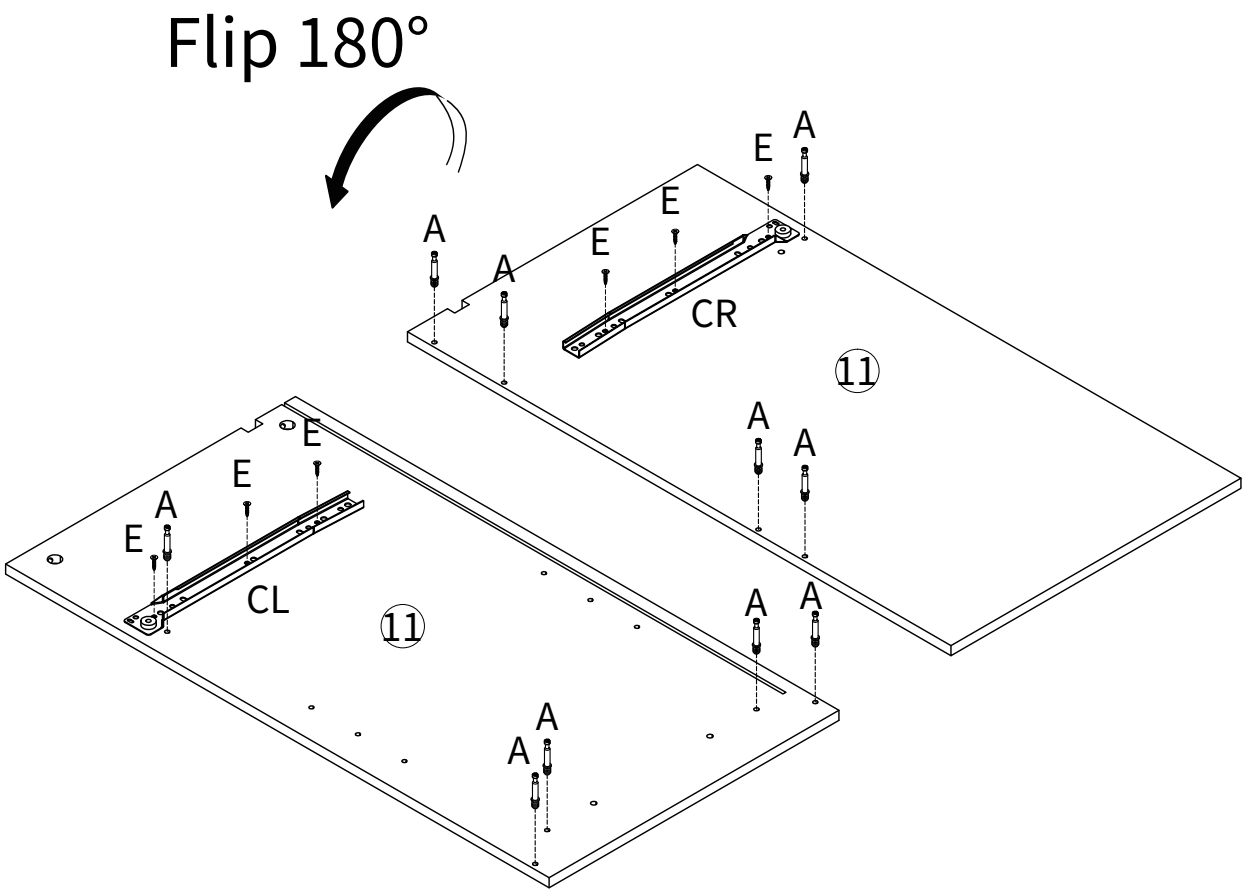

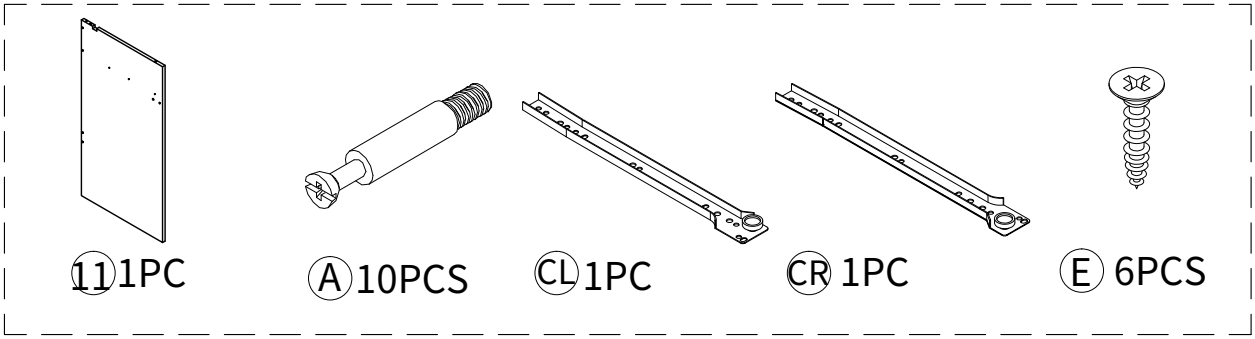

Assembly Instructions

Step11：

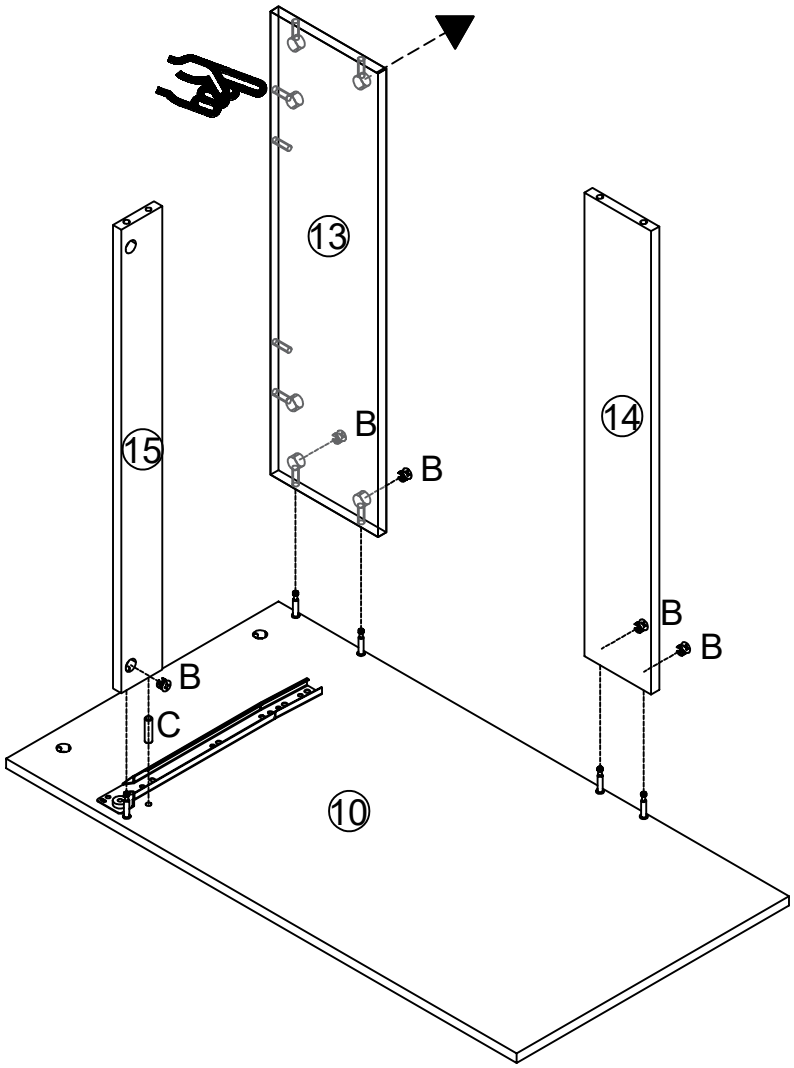

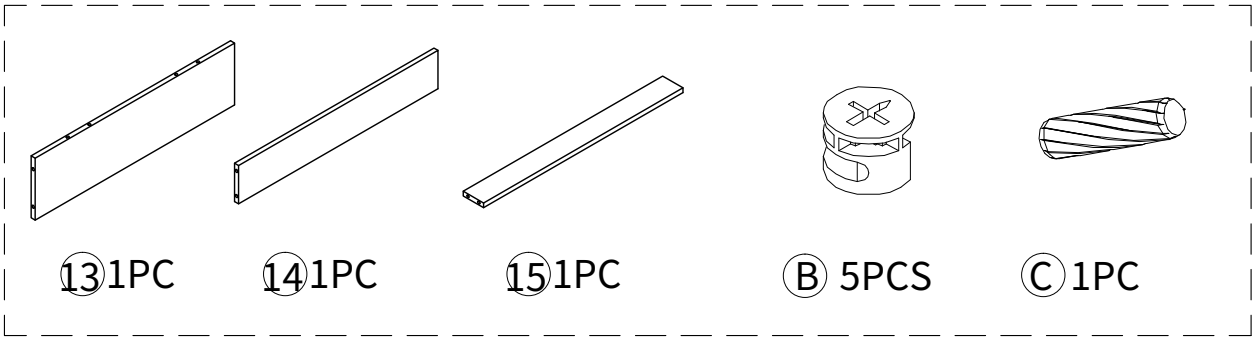

Assembly Instructions

Step12：

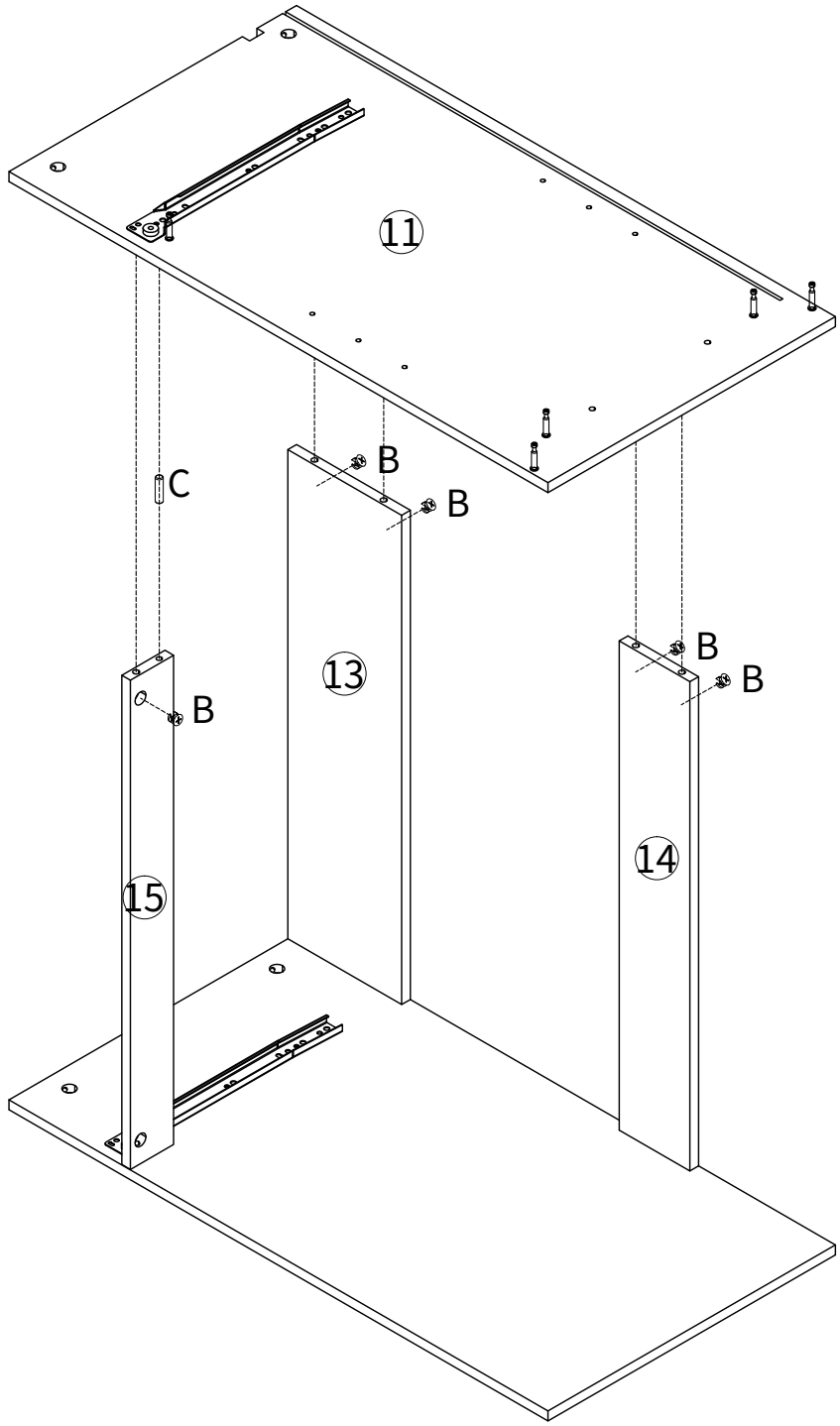

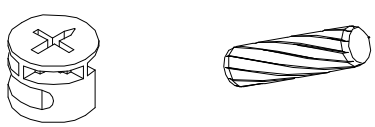

Ⓑ 5PCS　　Ⓒ 1PC

Assembly Instructions

Step13:

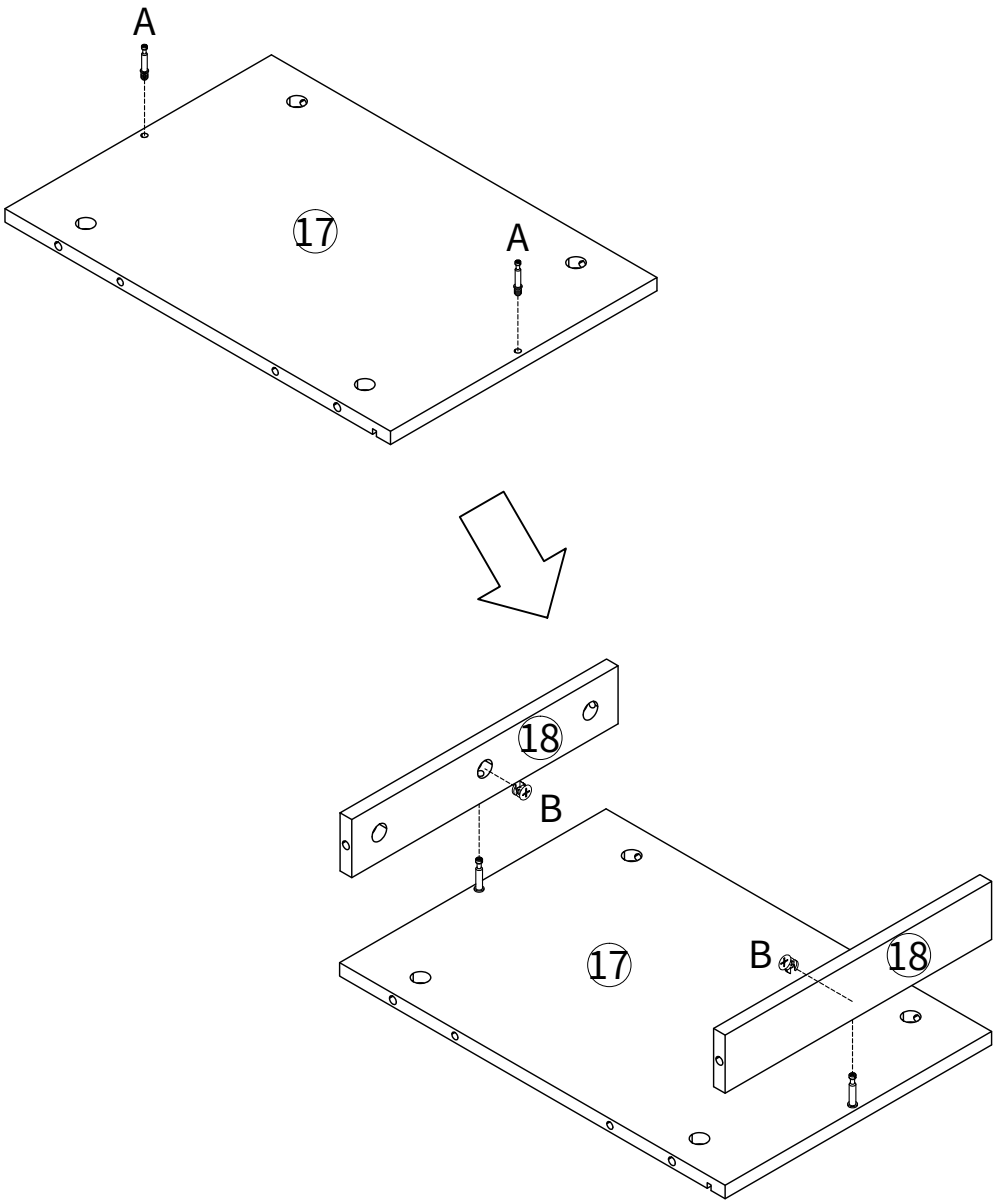

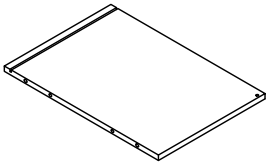
17 1PC

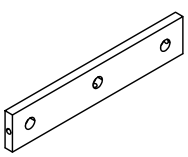
18 2PCS

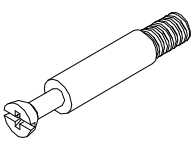
A 2PCS

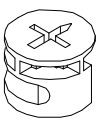
B 2PCS

Assembly Instructions

Step14：

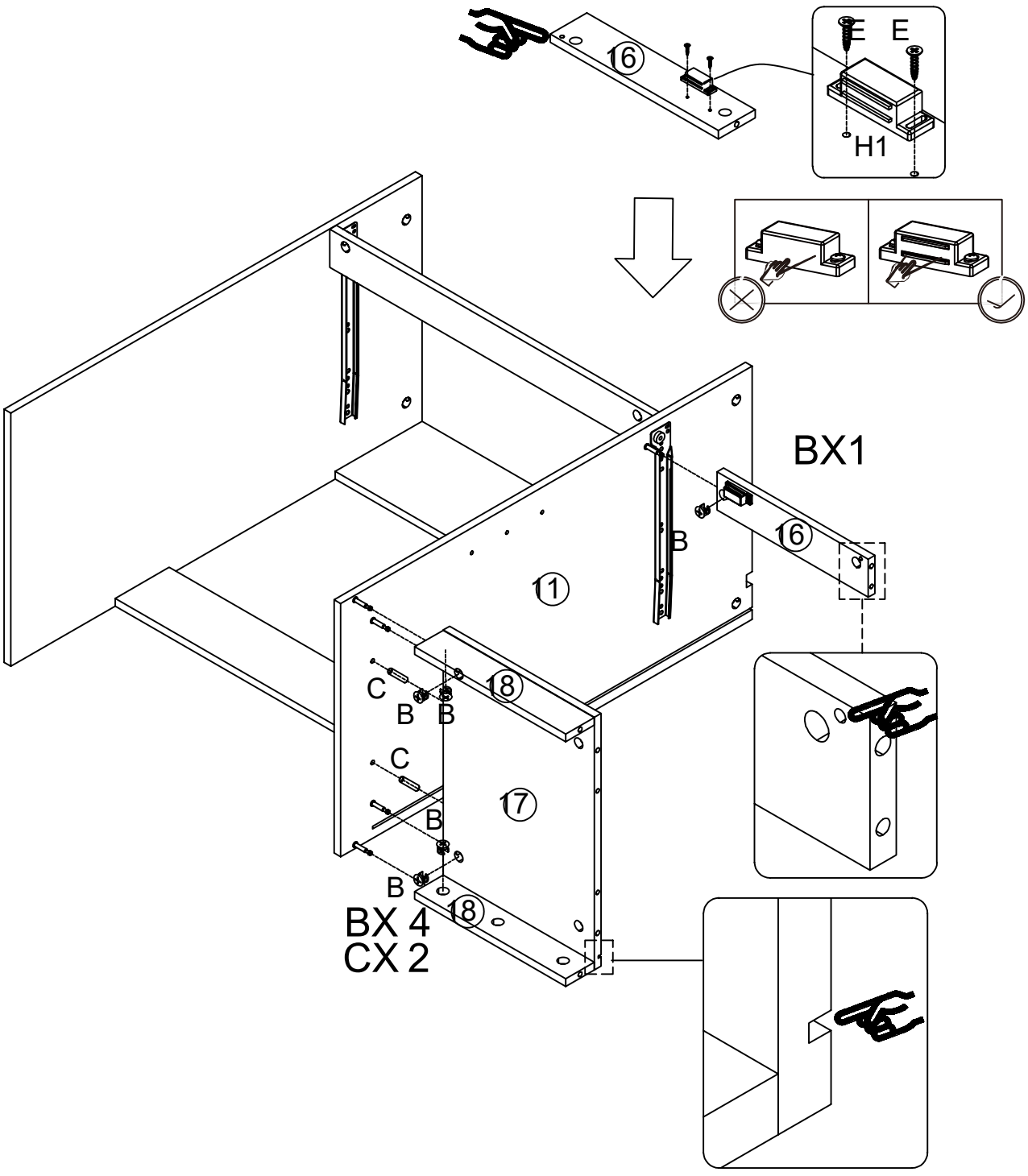

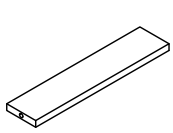
16 1PC

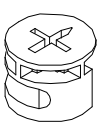
B 5PCS


C 2PCS

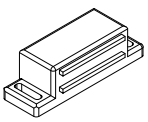
H1 1PC

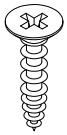
E 2PCS

Assembly Instructions

Step15：

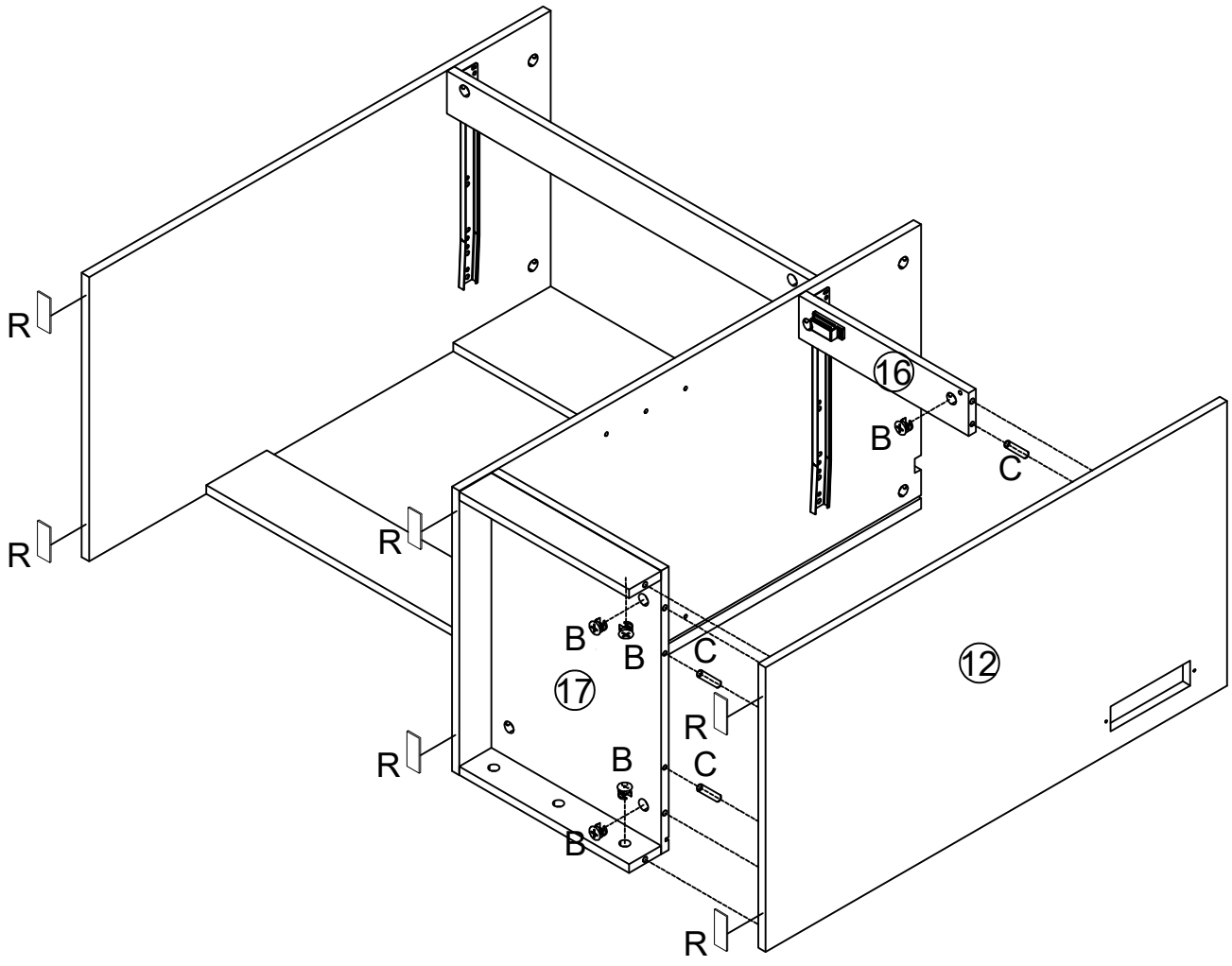

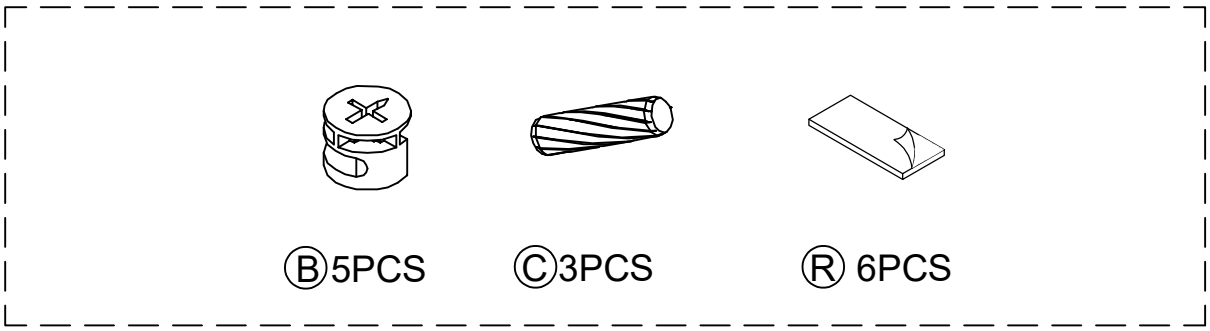

Assembly Instructions

Step16：

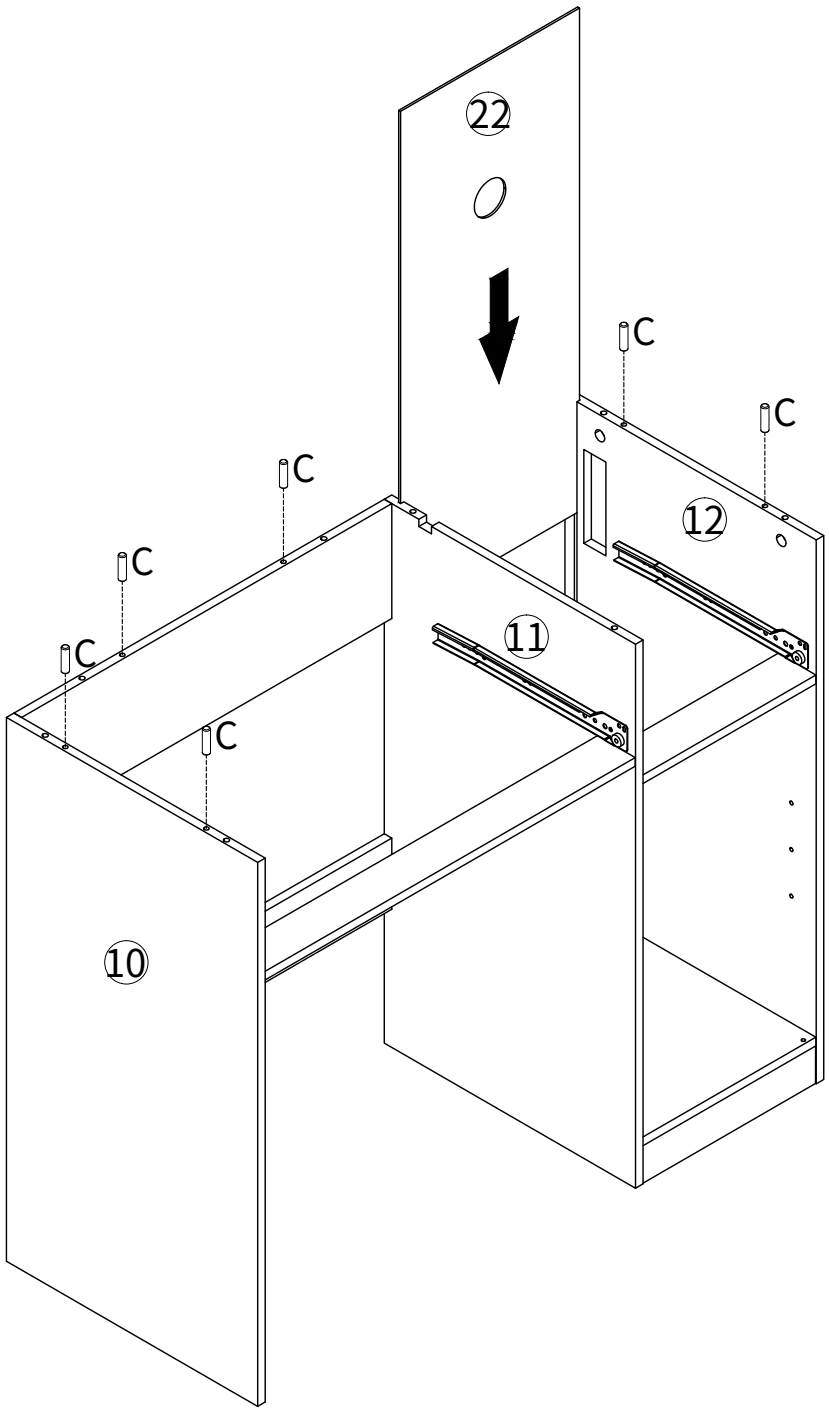

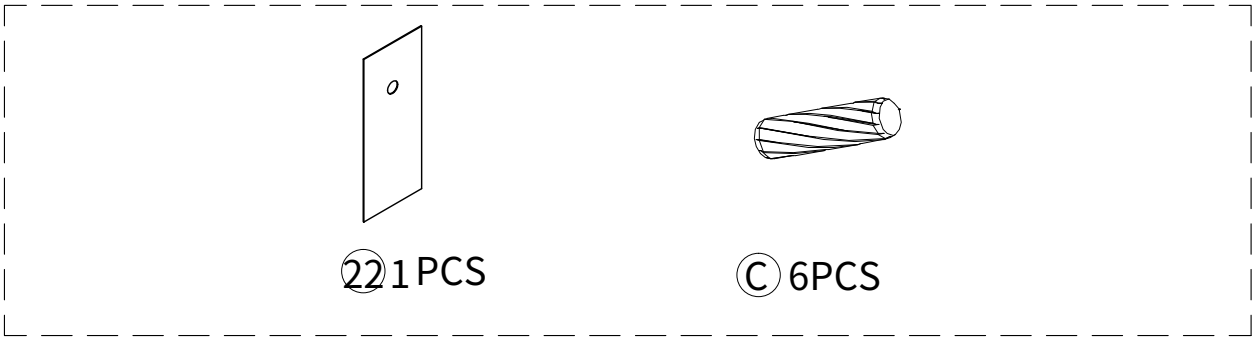

Assembly Instructions

Step17：

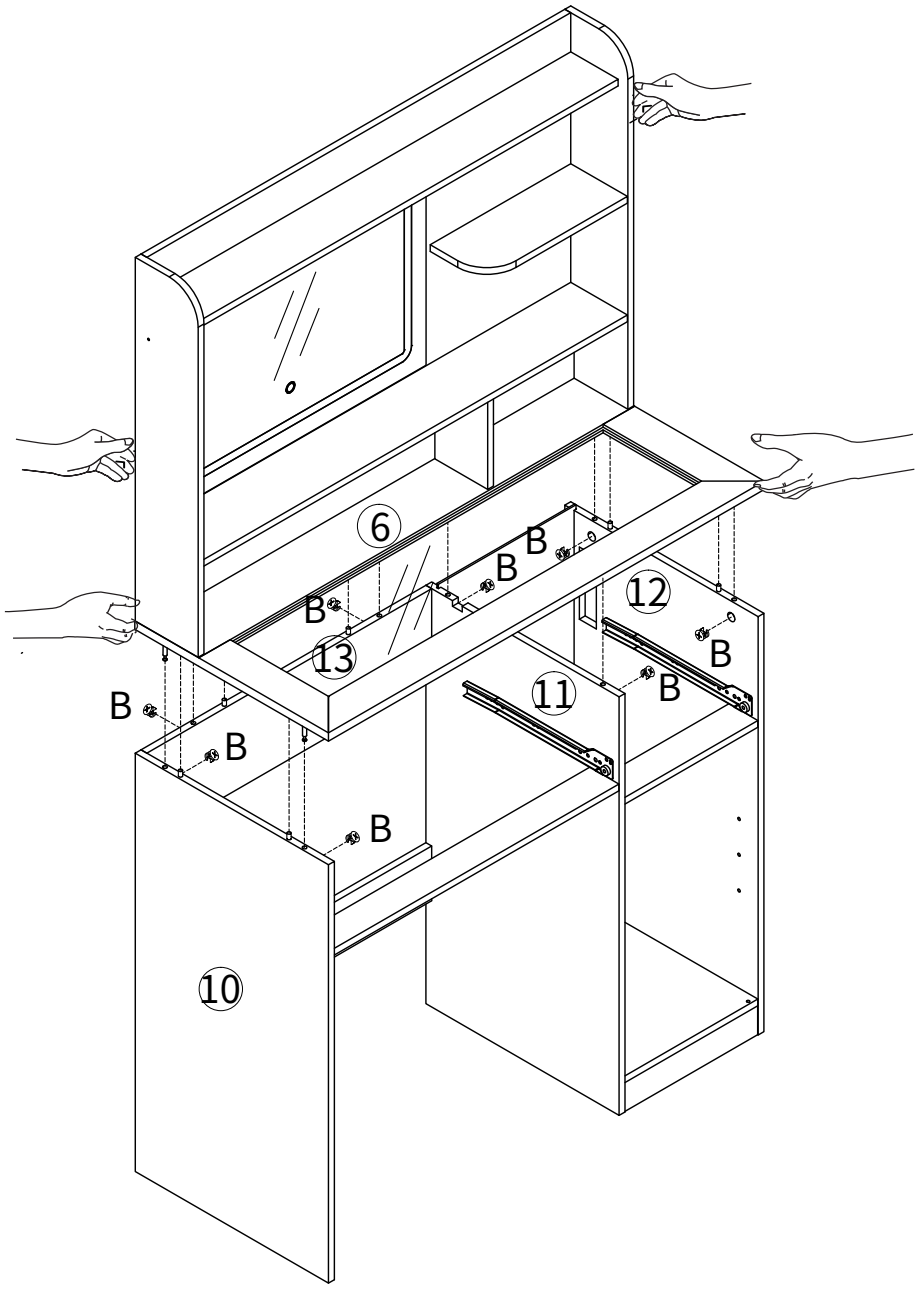

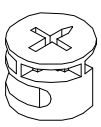

Ⓑ 8PCS

Assembly Instructions

Step18:

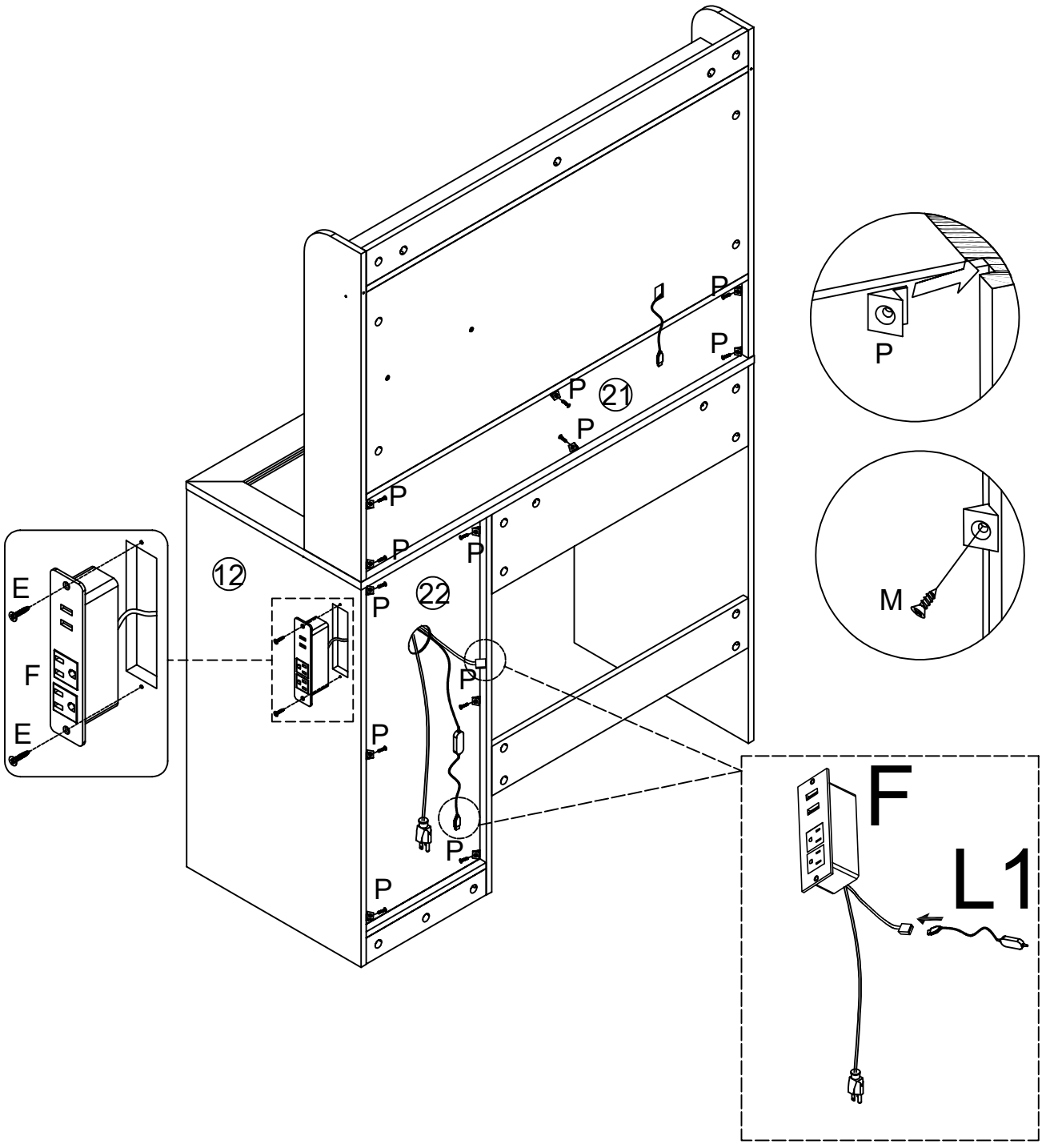

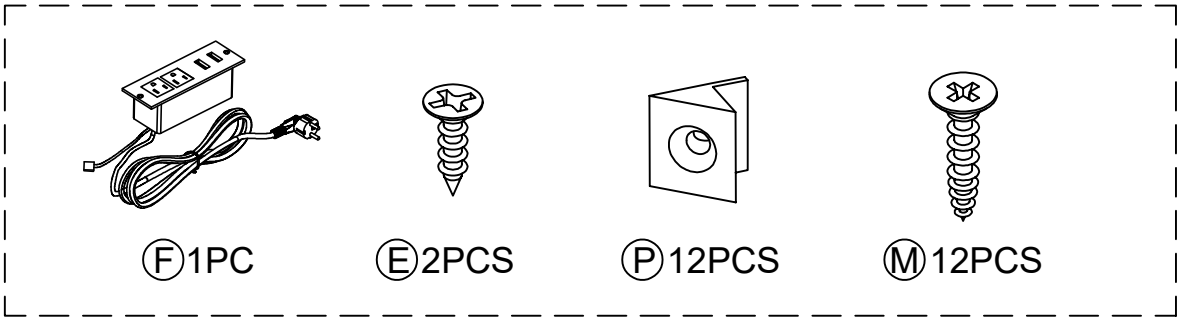

Assembly Instructions

Step19：

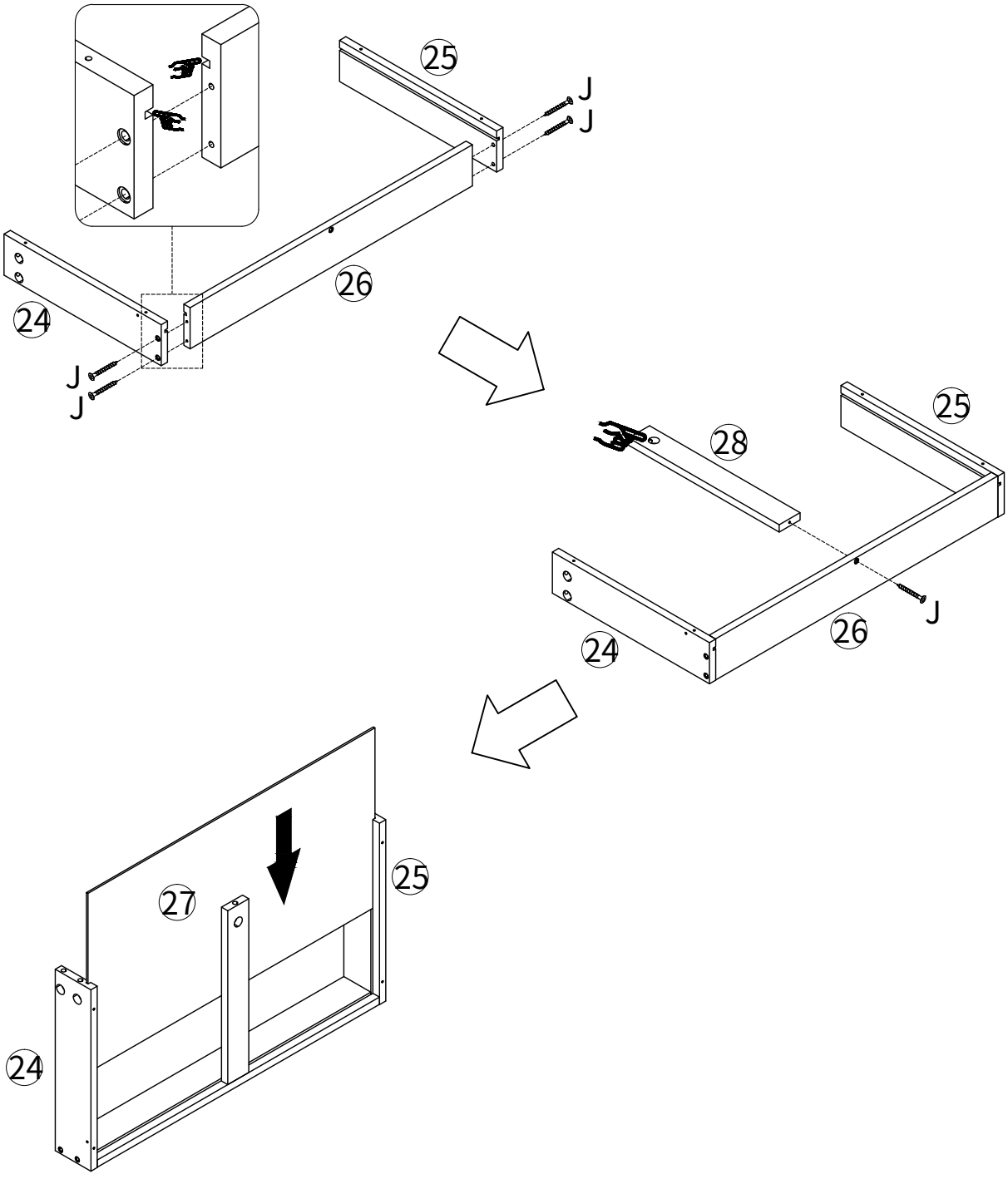

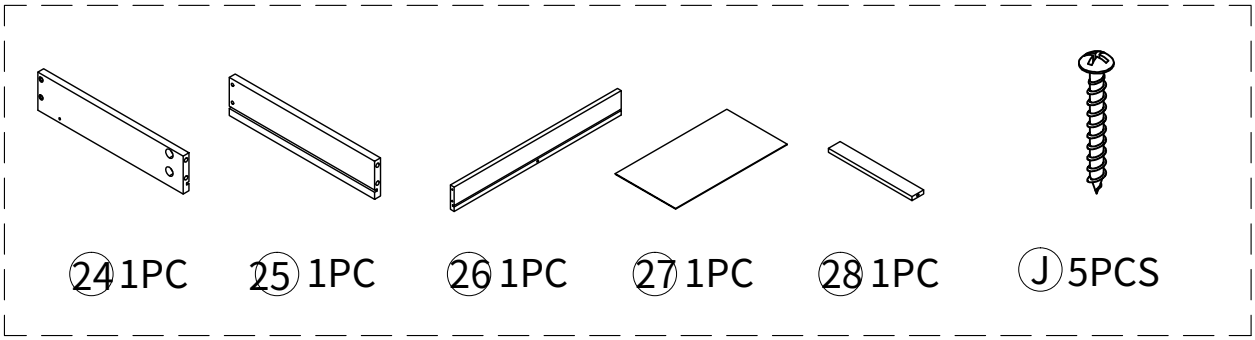

Assembly Instructions

Step20：

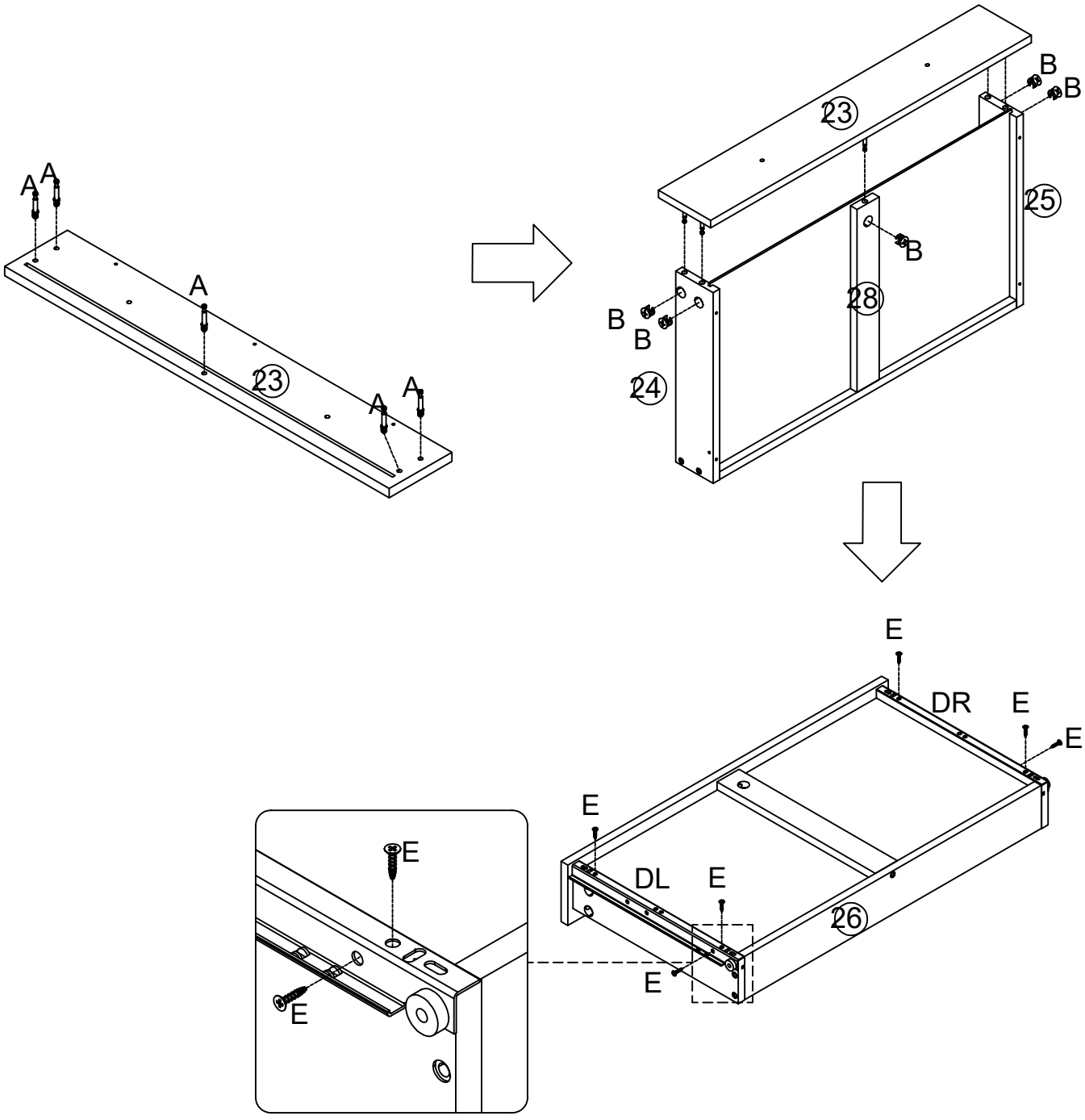

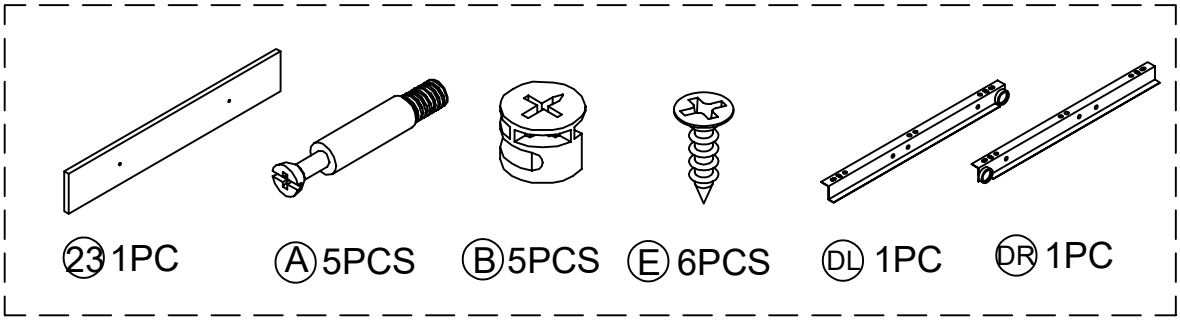

Assembly Instructions

Step21：

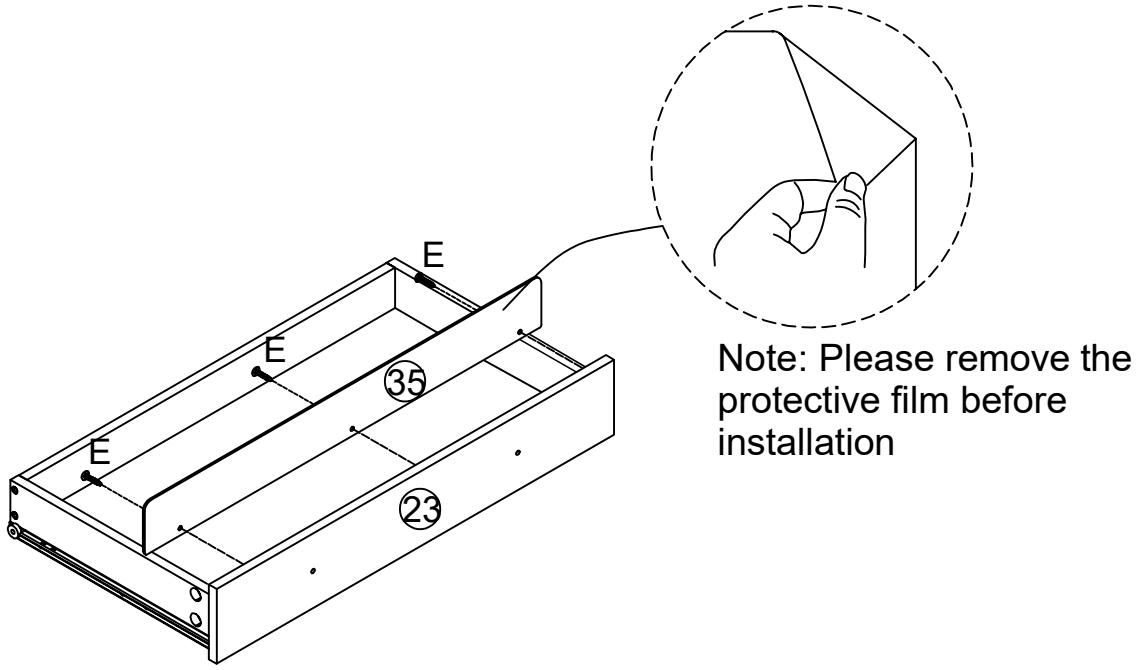

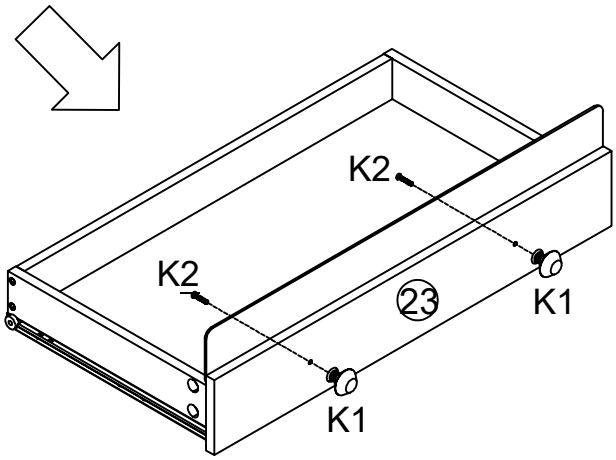

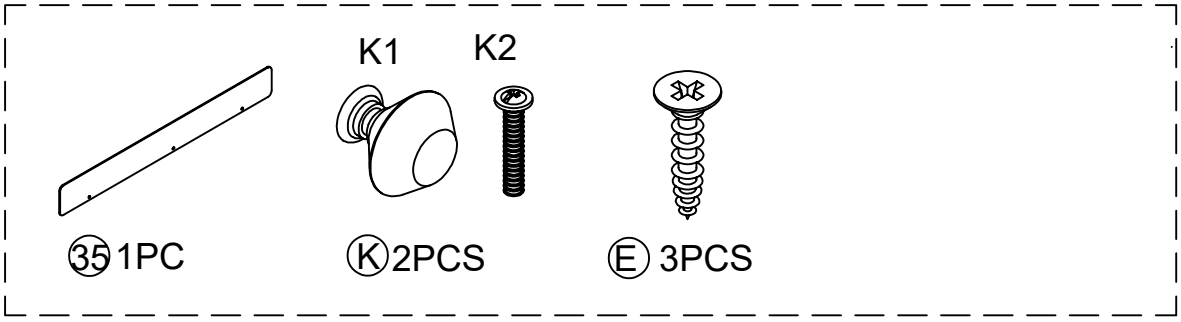

Assembly Instructions

Step22：

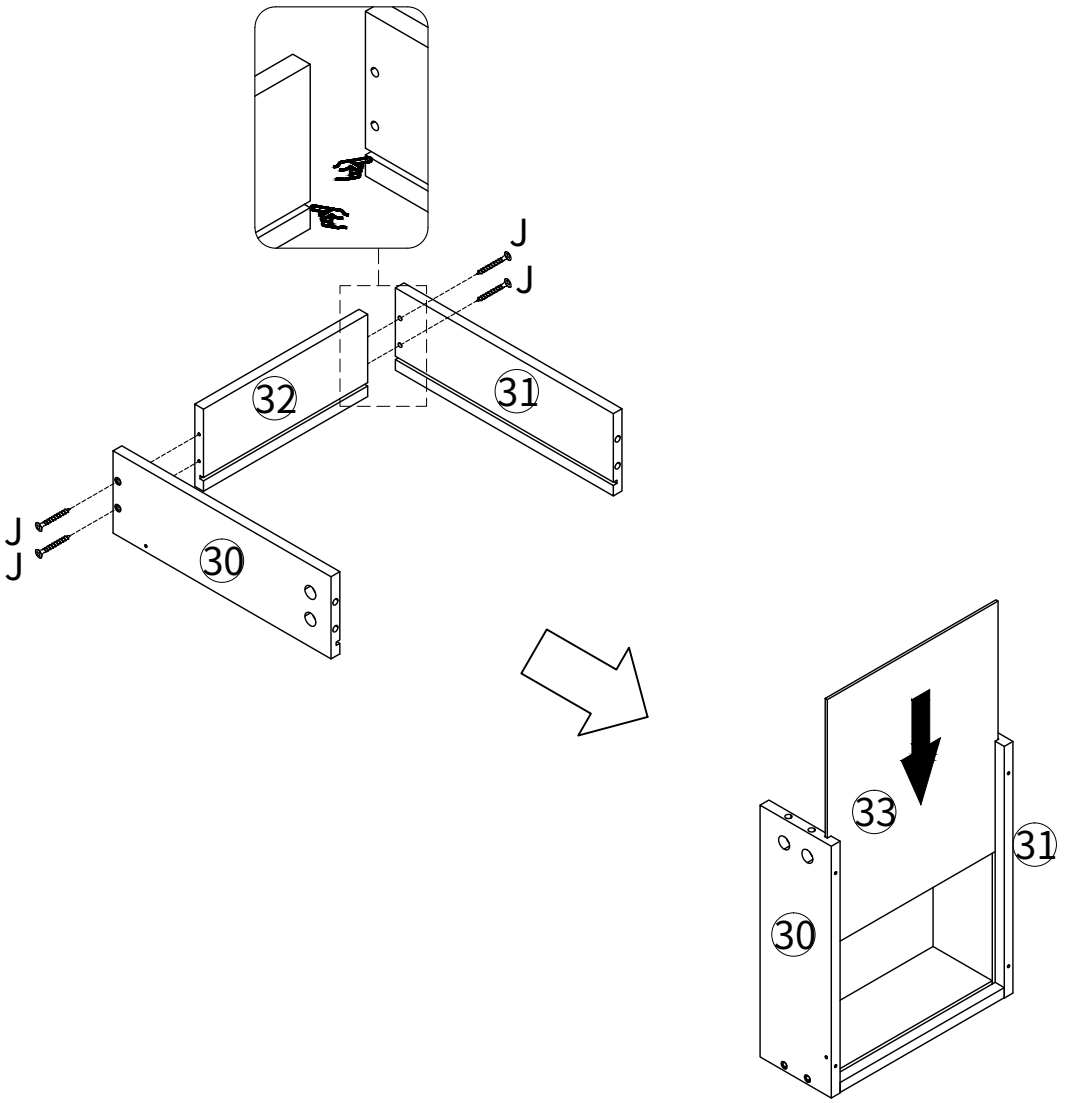

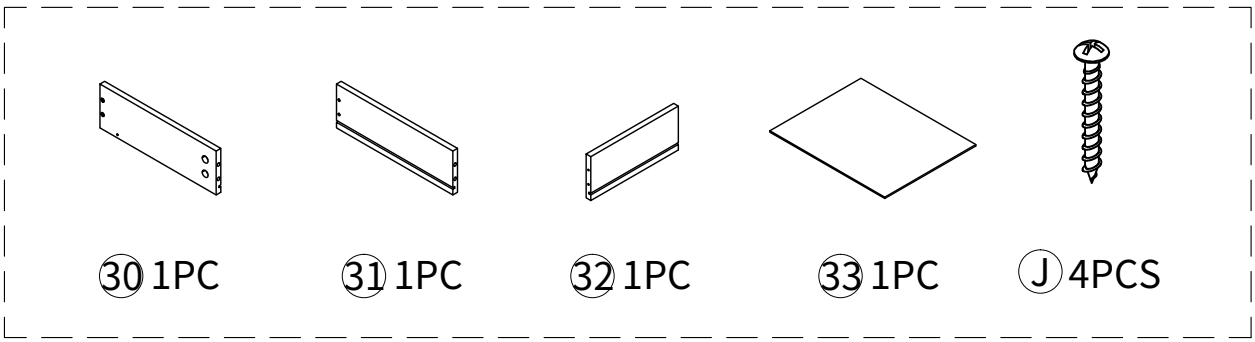

Assembly Instructions

Step23：

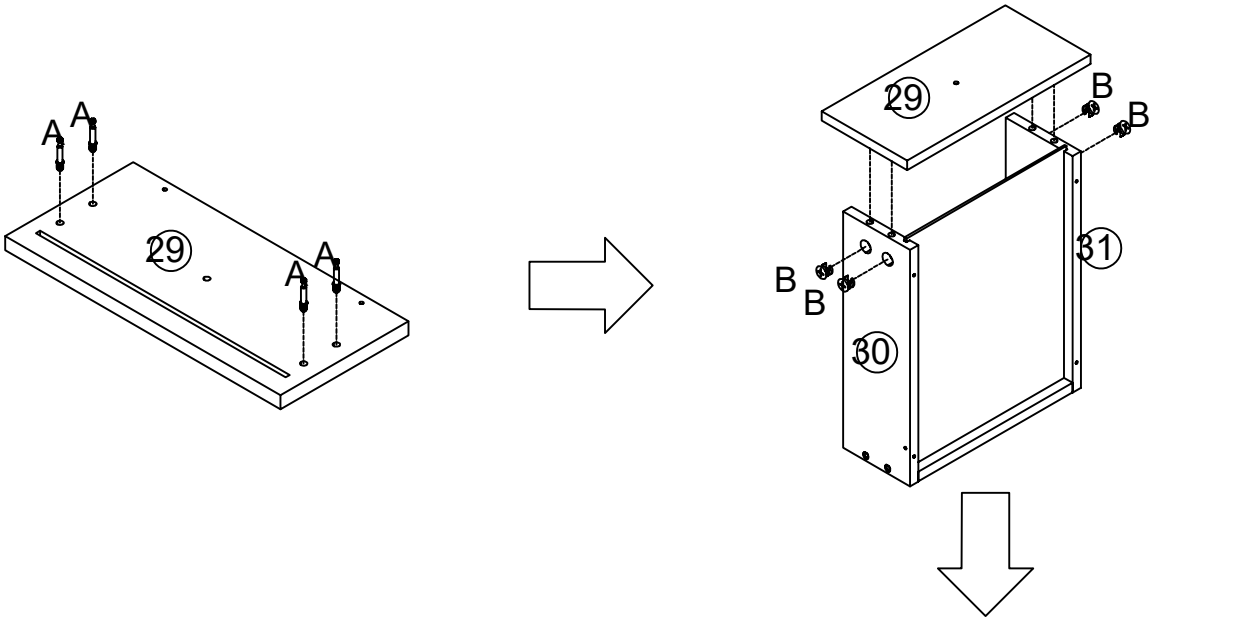

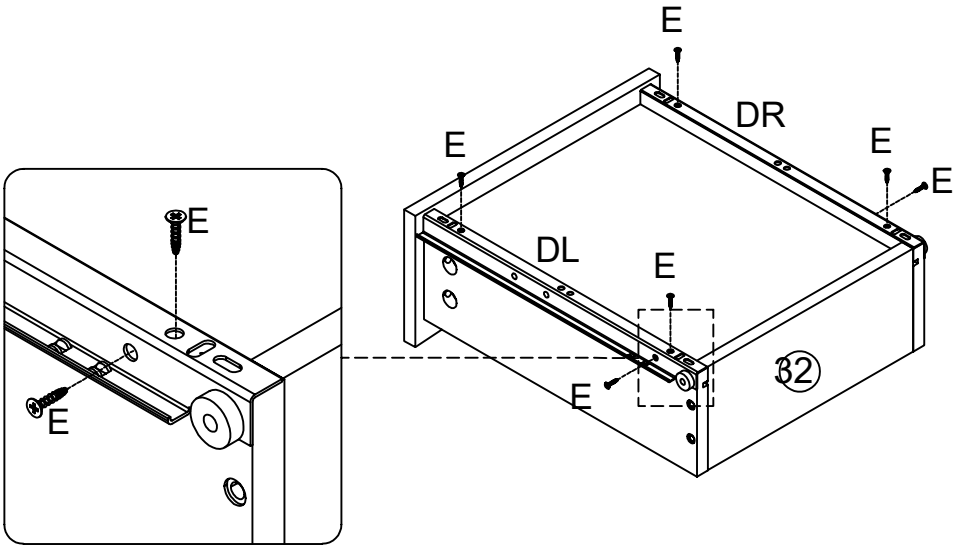

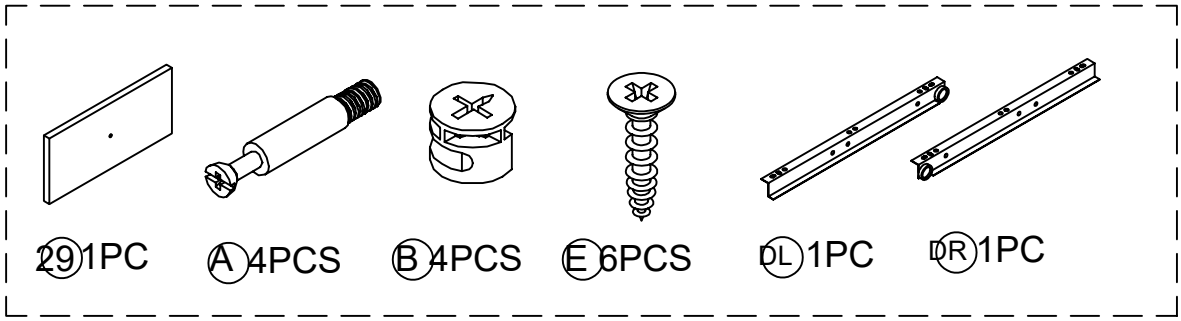

Assembly Instructions

Step24:

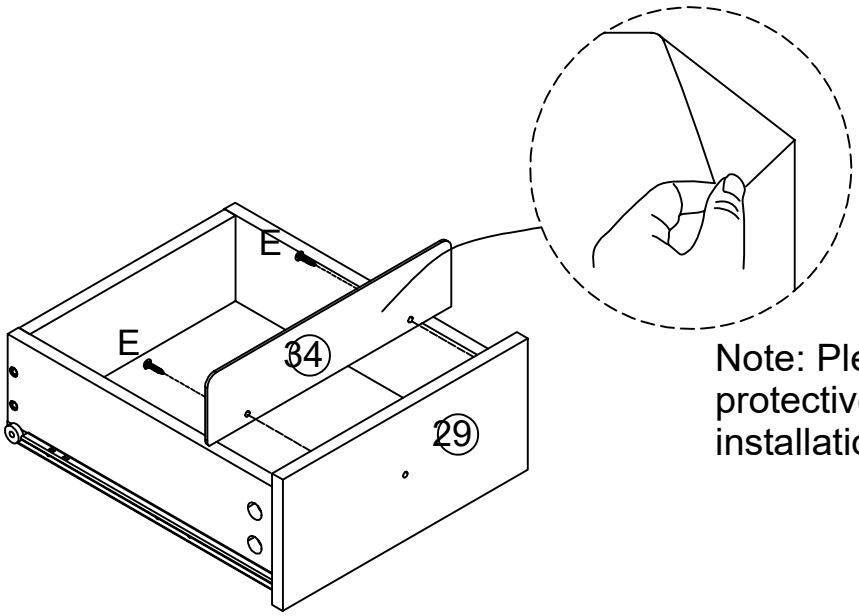

Note: Please remove the protective film before installation

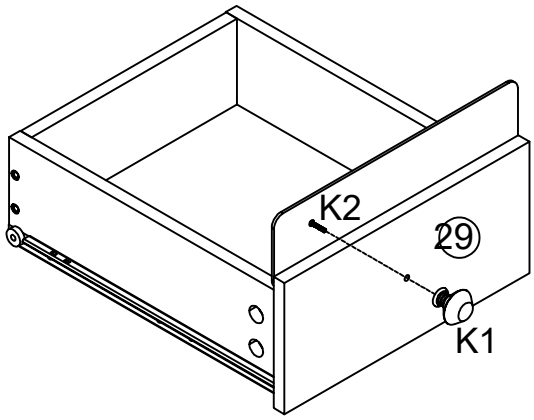

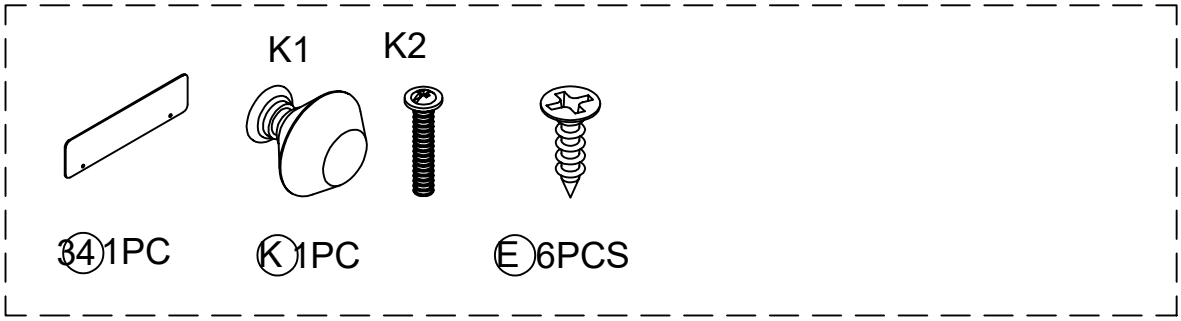

Assembly Instructions

Step25：

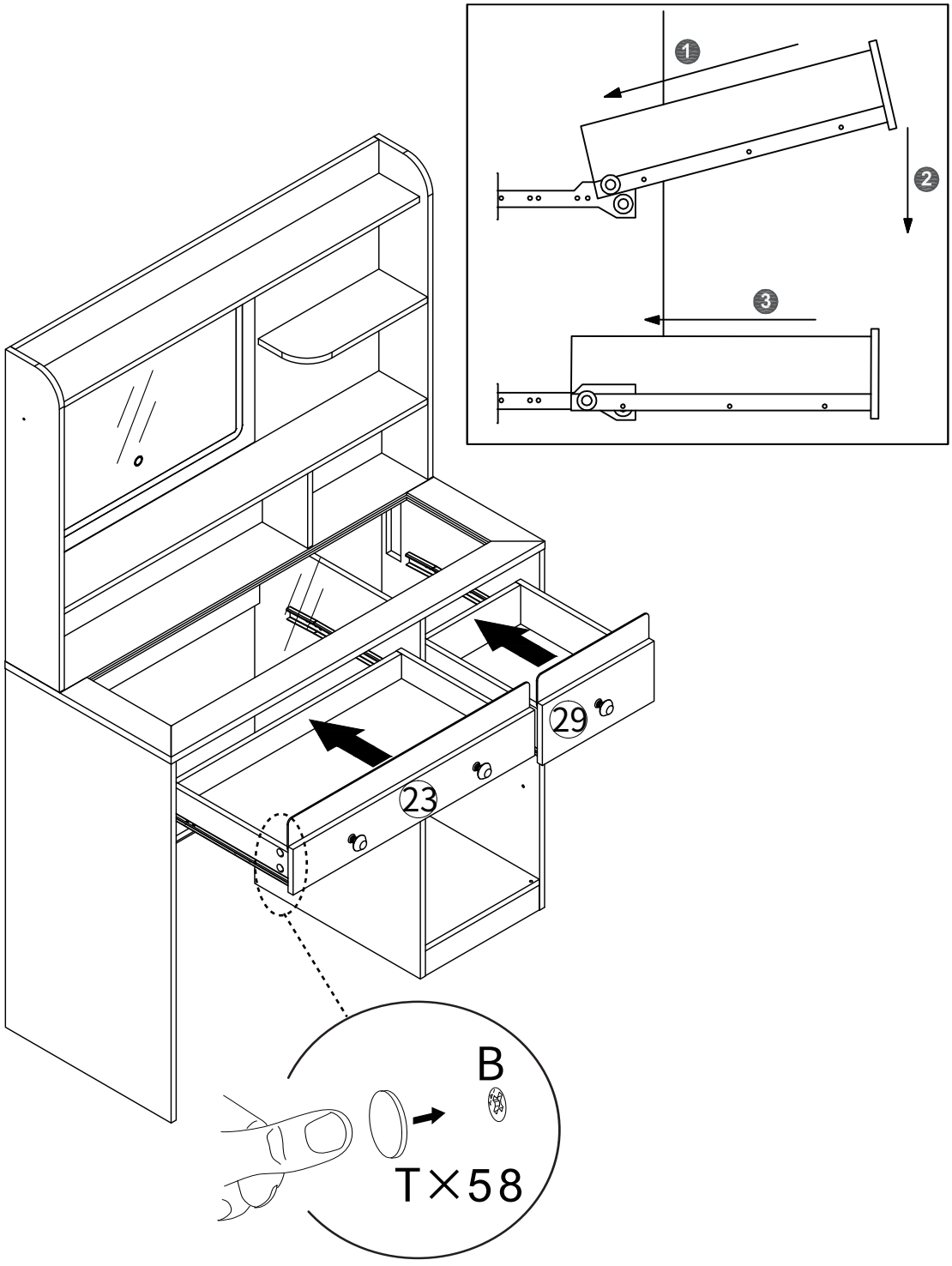

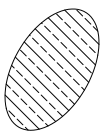

Ⓣ58 PCS

Assembly Instructions

Step26：

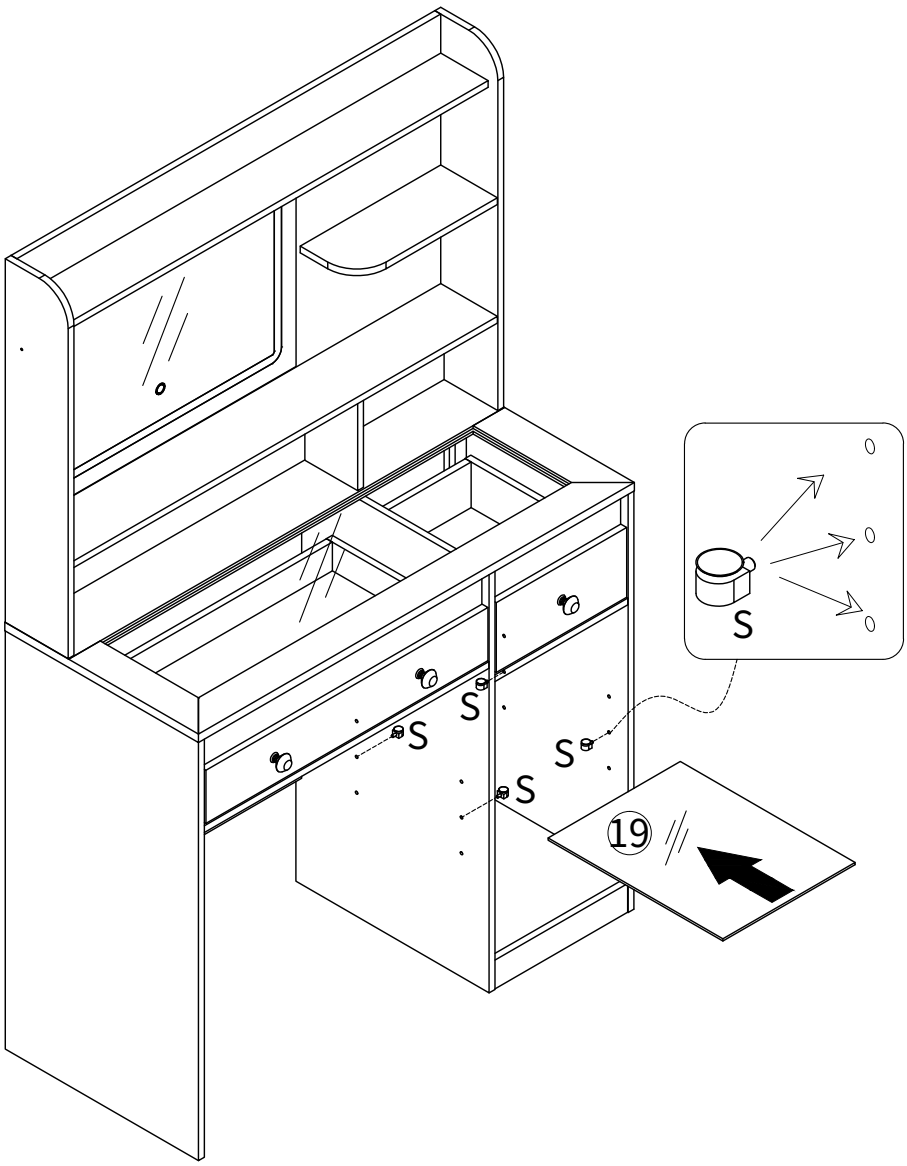

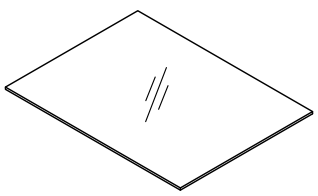

19 1PC

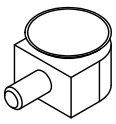

S 4PCS

Assembly Instructions

Step27:

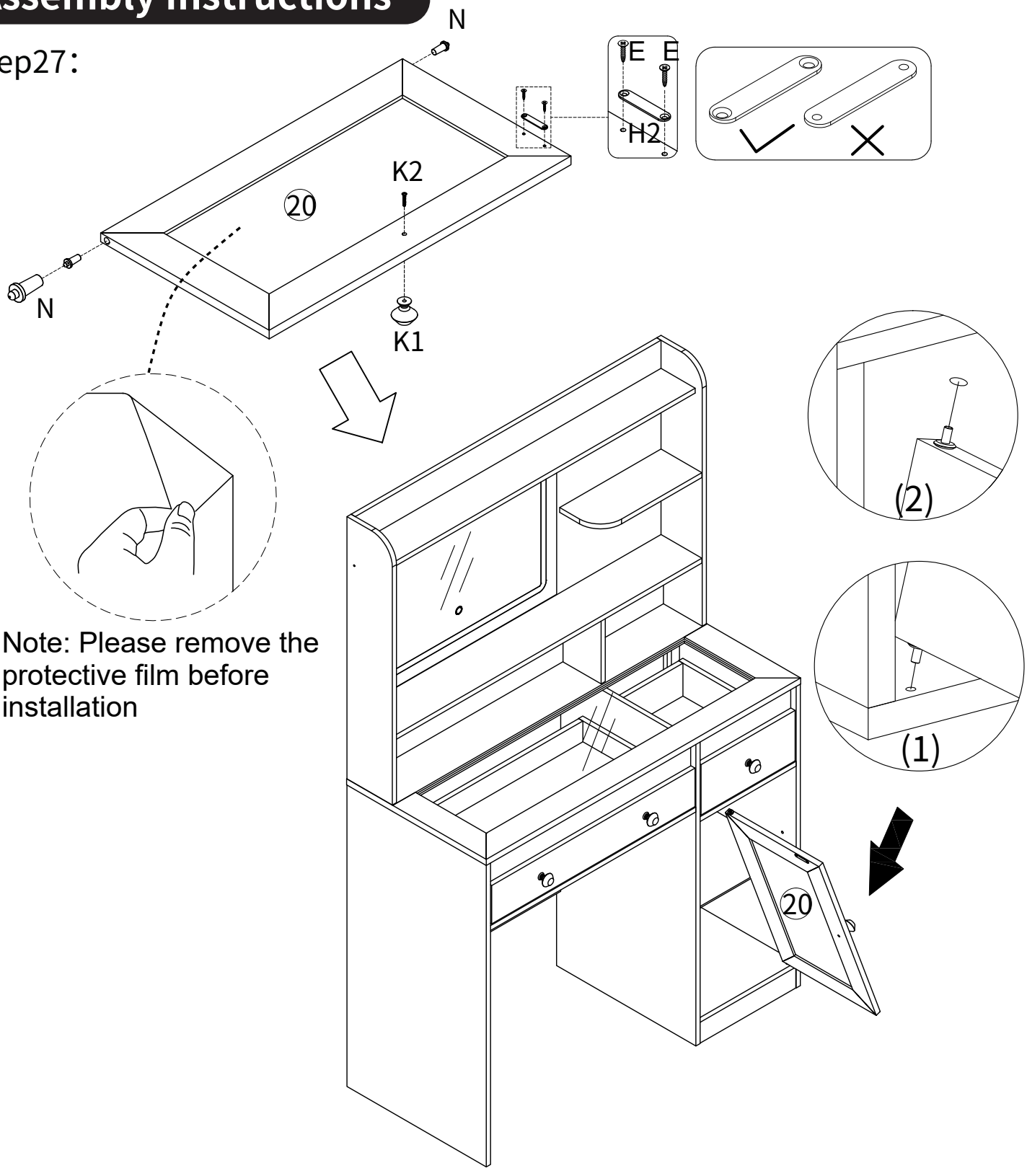

Note: Please remove the protective film before installation

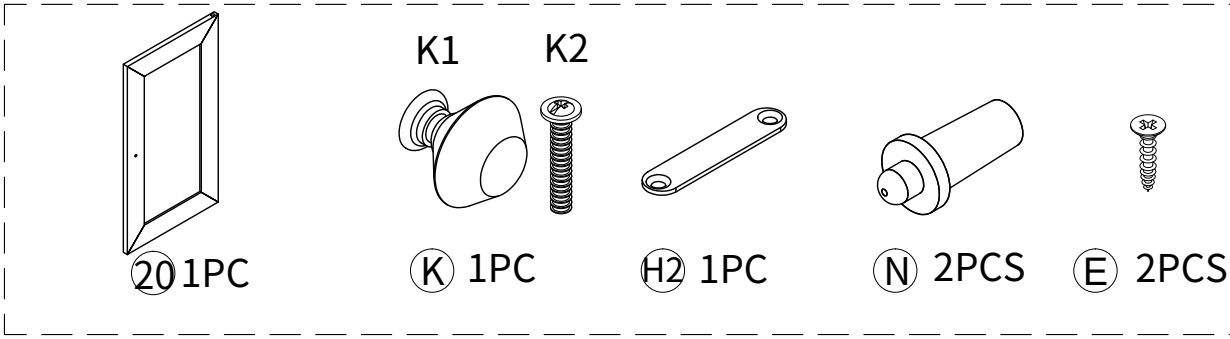

Assembly Instructions

Step28:

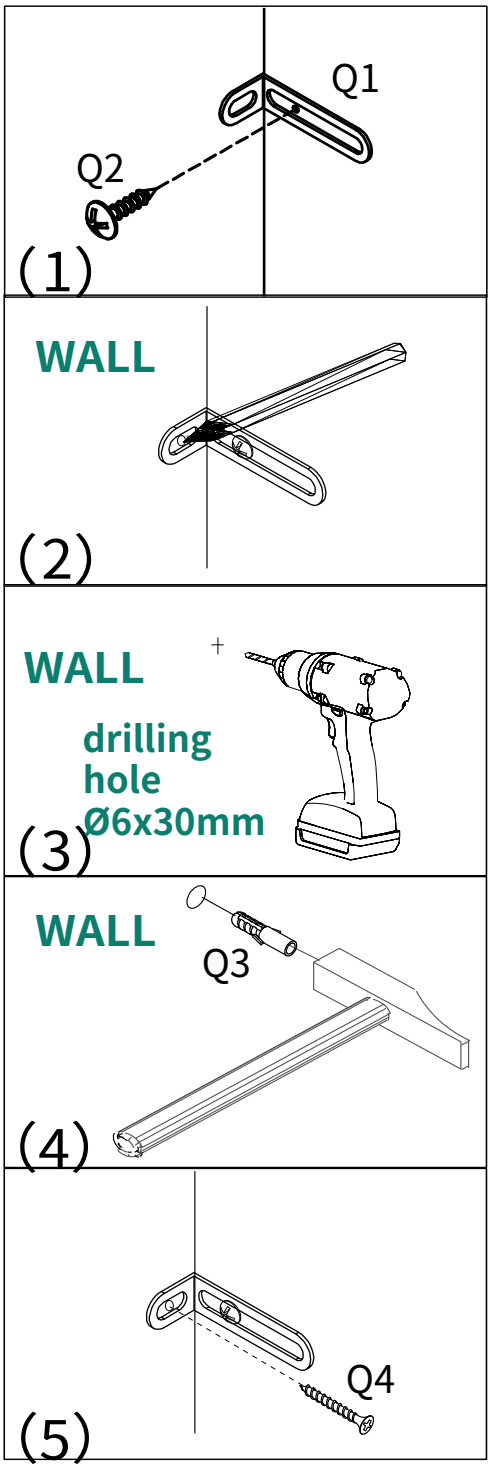

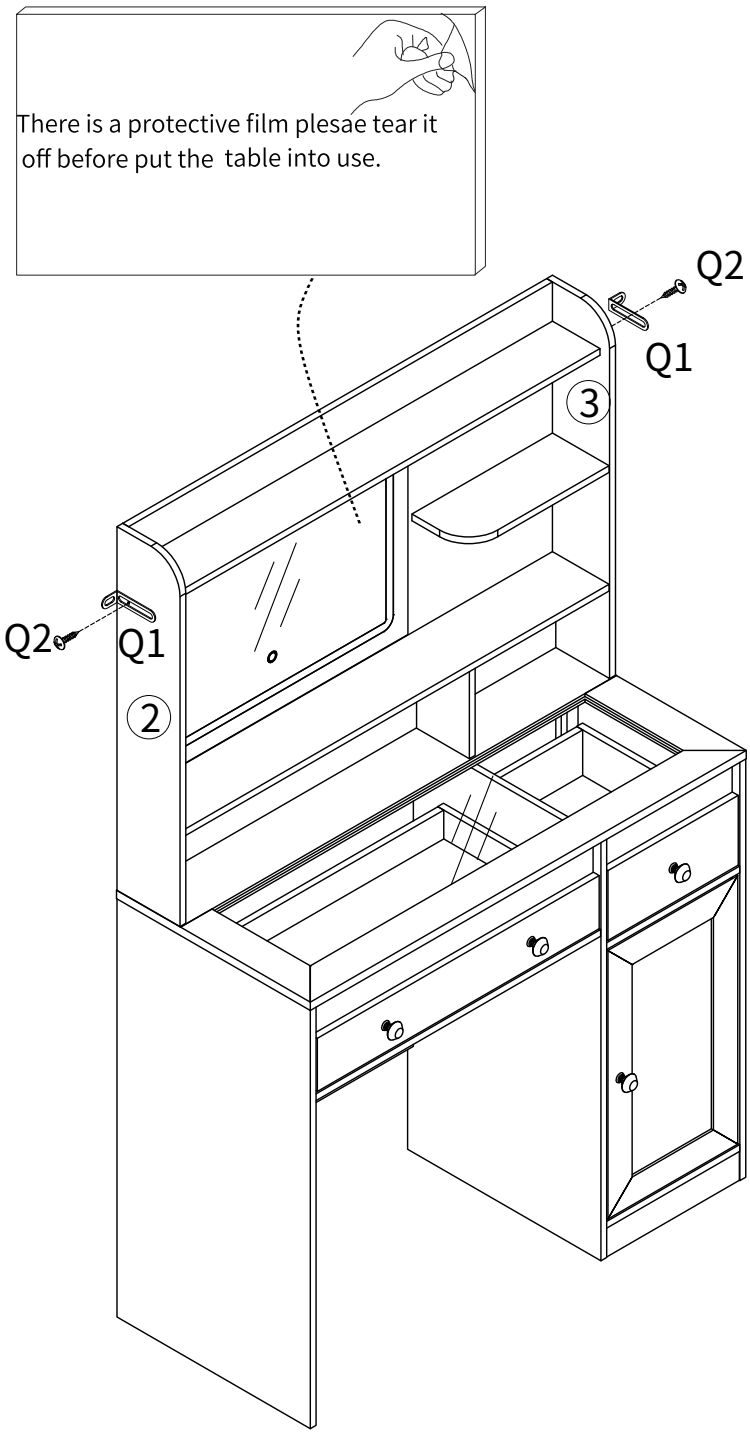

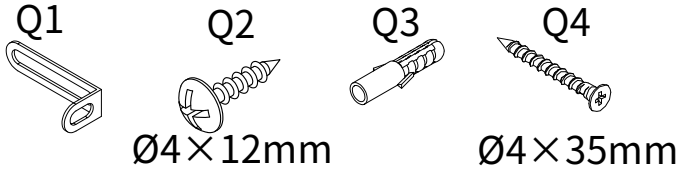

ⓆⓆ2PCS

Problems You May Encounter

PROBLEMS	SOLUTIONS
Non-human caused damage during usage.	Please retain the product and send us clear photos. We will determine the cause of damage within 48 hours and provide a satisfactory solution.
Mismatch of screw hole positions between components.	1. Tighten the board screws to 70% torque, do not fully tighten yet. 2. Adjust the component orientation to confirm no incorrect screw hole alignment.
Product is unstable after being assembled.	1. Verify all screws are properly tightened. 2. Review the full assembly manual; check for misinstalled or missing parts.
Outlet or LED Strip malfunction (Suitable for products containing LED strips or Outlets)	Contact us for support. Stop use immediately if cord, plug or housing is cracked, frayed, hot or emits burning odor. In addition, for safety, when using power outlets, please note: • For 120V 60Hz AC indoor use only (rated 125V). Not for 220V use. • Do not overload. • Never daisy-chain power strips, extension cords or outlet taps. • Do not plug space heaters, ovens, air conditioners or high-wattage appliances into this unit. • Unplug when unattended for long periods. • Keep away from children; not insert metal objects into receptacle. • Do Not Overage Use. Aging insulation and internal components may cause short circuit, overheating, electric shock or fire hazards.
Any missing or damaged components.	To solve the problem. We are committed to providing you with **Free component shipping and replacement**
More problems or the above problems could not be solved.	**Contact us,** **We will support you!**

Problèmes que vous pourriez rencontrer

PROBLÈMES	SOLUTIONS
Dommages survenus pendant l'utilisation, sans cause humaine.	Veuillez conserver le produit et nous envoyer des photos nettes. Nous déterminerons la cause du dommage sous 48 heures et vous proposerons une solution satisfaisante.
Décalage des positions des trous de vis entre les composants.	1. Serrez les vis des panneaux à 70 % du couple de serrage, sans les serrer complètement pour l'instant. 2. Réajustez l'orientation des composants pour vérifier qu'aucun trou de vis n'est mal aligné.
Le produit est instable après le montage.	1. Vérifiez que toutes les vis sont correctement serrées. 2. Consultez la notice de montage complète ; vérifiez qu'aucune pièce n'est mal montée ou manquante.
Dysfonctionnement de la prise ou du ruban LED (Pour les produits équipés de rubans LED ou de prises)	Contactez-nous pour assistance. Cessez immédiatement l'utilisation si le cordon, la fiche ou le boîtier est fissuré, effiloché, chaud ou dégage une odeur de brûlé. De plus, pour votre sécurité, veuillez respecter les consignes suivantes lors de l'utilisation de prises électriques : • Usage intérieur uniquement, en courant alternatif 120 V 60 Hz (tension nominale 125 V). Ne pas utiliser en 220 V. • Ne pas surcharger. • Ne jamais brancher en cascade de multiprises, de rallonges ou d'adaptateurs multiples. • Ne pas brancher de radiateurs soufflants, de fours, de climatiseurs ni d'appareils de forte puissance sur cet appareil. • Débranchez l'appareil en cas d'absence prolongée. • Tenir hors de portée des enfants ; ne pas insérer d'objets métalliques dans la prise. • Ne pas utiliser de manière excessive. Le vieillissement de l'isolation et des composants internes peut provoquer un court-circuit, une surchauffe, un choc électrique ou un incendie.
Composants manquants ou endommagés.	Pour résoudre le problème. Nous nous engageons à vous proposer : **Livraison et remplacement gratuits des composants**
Pour tout autre problème ou si les problèmes ci-dessus ne peuvent être résolus.	**Contactez-nous, Nous vous aiderons !**

Problemas que puede encontrar

PROBLEMAS	SOLUCIONES
Daños producidos durante el uso, sin causa humana.	Conserve el producto y envíenos fotos nítidas. Determinaremos la causa del daño dentro de las 48 horas y le ofreceremos una solución satisfactoria.
Desalineación de las posiciones de los orificios para tornillos entre los componentes.	1. Apriete los tornillos de los paneles al 70 % del par de apriete, sin apretarlos por completo todavía. 2. Ajuste la orientación de los componentes para confirmar que no haya orificios para tornillos desalineados.
El producto queda inestable después del ensamblaje.	1. Verifique que todos los tornillos estén correctamente apretados. 2. Revise el manual de ensamblaje completo; compruebe que no haya piezas mal instaladas o faltantes.
Fallo del enchufe o de la tira LED (Para productos que contengan tiras LED o enchufes)	Contáctenos para obtener asistencia. Deje de usar el producto de inmediato si el cable, el enchufe o la carcasa está agrietado, deshilachado, caliente o despide olor a quemado. Además, por seguridad, al utilizar enchufes eléctricos, tenga en cuenta lo siguiente: • Solo para uso en interiores con corriente alterna de 120 V 60 Hz (tensión nominal 125 V). No usar con 220 V. • No sobrecargar. • Nunca conecte en cascada regletas, alargadores o adaptadores múltiples. • No conecte calentadores ambiente, hornos, aires acondicionados ni aparatos de alta potencia a esta unidad. • Desenchúfelo cuando no esté supervisado durante largos períodos. • Manténgalo fuera del alcance de los niños; no inserte objetos metálicos en el receptáculo. • No lo utilice en exceso. El envejecimiento del aislamiento y de los componentes internos puede provocar cortocircuitos, sobrecalentamiento, descargas eléctricas o incendios.
Componentes faltantes o dañados.	Para resolver el problema. Nos comprometemos a ofrecerle **Envío y reemplazo gratuitos de los componentes**
Para cualquier otro problema o si los problemas anteriores no se pueden resolver.	**¡Contáctenos!** **¡Le ayudaremos!**