INSTRUCTION MANUAL | **MANUEL D'INSTRUCTIONS** | **MANUAL DE INSTRUCCIONES**

Thank You
Youôve just purchased a lighting product designed and built to provide you with years of enjoyment.

Merci
Vous venez dôacheter une lumiaire con- u pour vous donner des ann®es de plaisir.

Gracias
Usted acaba de adquirr un excelente producto de alumbrado disenado yconstruido para proveerle muchos a¶os de satisfaccion

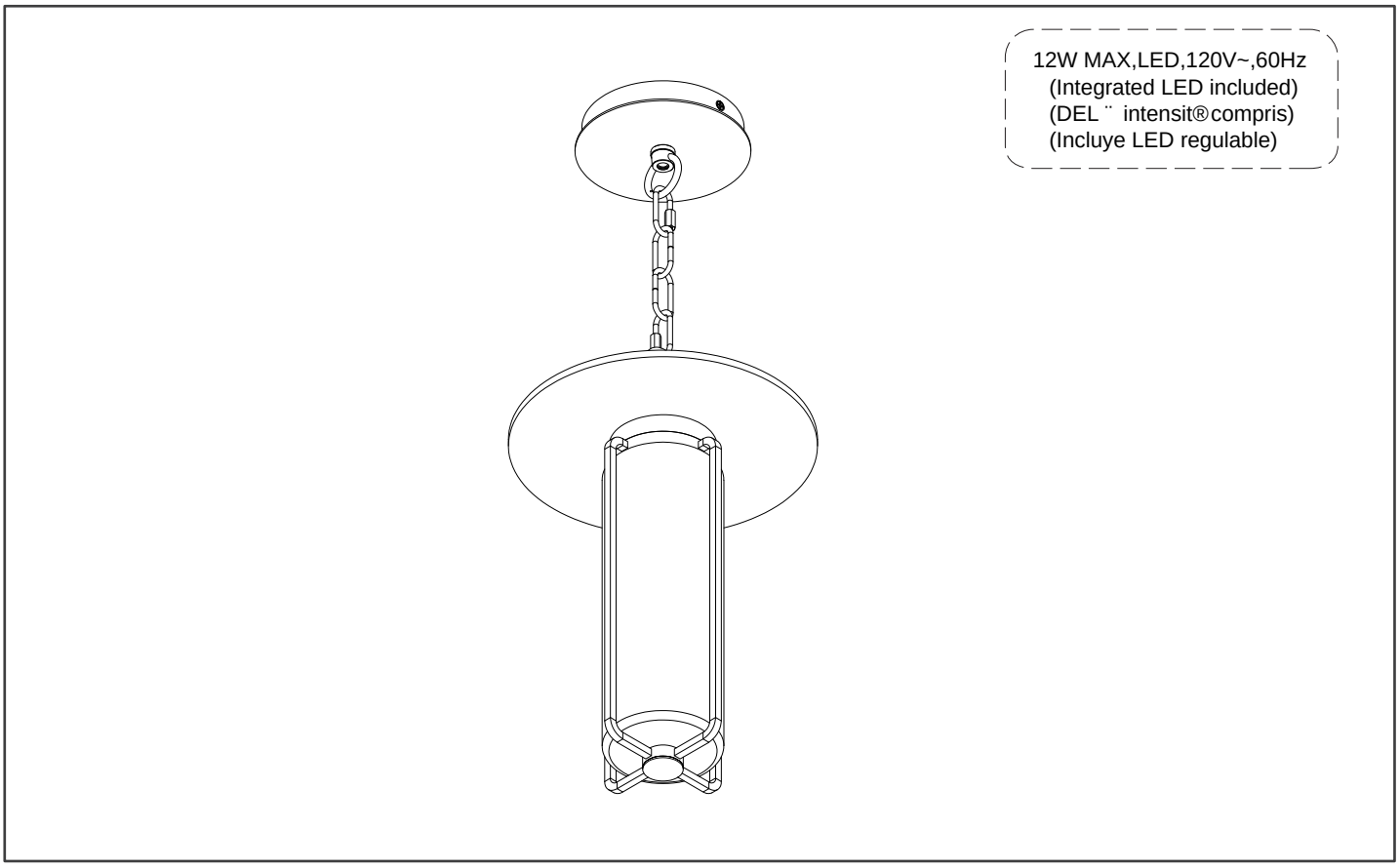

IMPORTANT SAFETY INSTRUCTIONS

Å Attention to installer, must test the light fixture before installation.
Å Follow the assembly instructions by reading the numerical order.
Å Use a qualified electrician for installation of this lighting fixture.
Å Before installing fixture disconnect power by turning the circuit breaker or by removing the fuse at the fuse box.
Å All electrical connections must be in accordance with local and National Electrical Code or Canadian Electrical Code standards.
Å Use CSA or UL certified wire connectors suitable for the gauge, type and number of conductors.
Å Wrap the green (or bare copper) grounding wire from the fixture around the green screw on the mounting bracket, then connect it to the grounding conductor of the supply circuit. If junction box has no ground wire, attach the bare copper fixture wire to the green ground screw on the mounting bracket.
Å This unit is suitable for indoor and outdoor use.
Å This unit is to be mounted to a metal electrical junction box (outlet box) directly supported by the building structure.
Å Save this instructions for future reference.
Å Estimated Assembly Time: 20 minutes
Tools Required For Assembly (not included): Flathead screwdriver, Phillips screwdriver, Pliers, Electrical tape and Wire cutters.
Helpful Tools (not included): Wire strippers, Ladder.

INSTRUCTIONS DE SÉCURITÉ IMPORTANTESCO

Å Attention ¨ l'installateur, il est n®cessaire de tester le luminaire avant l'installation.
Å Suivez les instructions d'assemblage en les lisant dans l'ordre num®rique croissant
Å Faites appel un ®lectricien qualifi® pour l'installation de ce luminaire.
Å Avant d'installer le luminaire, coupez le courant en d®clenchant le disjoncteur ou en retirant le fusible dans la bo´te ¨ fusibles
Å Tous les branchements ®lectriques doivent ° tre conformes aux codes locaux et au Code national de l'®lectricit® ou aux normes du Code canadien de l'®lectricit®.
Å Utilisez des capuchons de connexion homologu®s ACN ou UL convenant ¨ la taille, au type et au nombre de conducteurs.
Å Enroulez le fil vert (ou en cuivre d®nud®) de mise ¨ laterre du luminaire autour de la vis verte sur le support de montage, puis connectez-le au conducteur de mise ¨ la terre du circuit dalimentation. Si la bo´te de sortie de courant ne poss¯de pas de fil de mise ¨ la terre, raccordez le fil en cuivre d®nud® du luminaire ¨ la vis de mise ¨ la terre verte de la support de montage.
Å Cet appareil convient ¨ une utilisation ¨ l©int®rieur et ¨ l©ext®rieur.
Å Ce luminaire doit ° tre mont® sur une bo´te de jonction (bo´te de sortie) m®tallique directement pos®e sur la structure du b©timent.
Å Conserver ces instructions pour r®f®rence ult®rieure.
Å Temps d©assemblage approximatif : 20 minutes
Outils n®cessaires pour l©assemblage (non inclus) : tournevis ¨ t° te plate, tournevis cruciforme,pinces, ruban isolant, coupe-fil.
Outils utiles (non inclus) : pinces ¨ d®nuder et escabeau

INSTRUCCIONES DE SEGURIDAD IMPORTANTES

Å Atenci· n a la instaladora: Debe probar la l§mpara antes de la instalaci· n.
Å Sigue las instrucciones de ensamblaje seg¼n el orden num®rico.
Å Contrata a un electricista calificado para instalar esta l§mpara.
Å Antes de instalar esta l§mpara corta la electricidad, apagando el cortacircuitos o retirando el fusible correspondiente en la caja de fusibles.
Å Todas las conexiones el®ctricas deben cumplir con las normas locales y del C· digo Nacional de Electricidad (N.E.C por sus siglas en ingl®s) o el C· digo Canadiense de Electricidad.
Å Usa conectores de cable con clasificaci· n UL o CSA, apropiados para el calibre, tipo y cantidad de conductores.
Å Conecte el conductor verde (o de cobre desnudo) de conexi· n a tierra de la luminaria alrededor del tornillo verde del la soporte de montaje y luego con®ctelo al conductor de conexi· n a tierra del circuito de alimentaci· n. Si la caja de conexiones no tiene un cable a tierra, conecta s· lo el cable pelado de la l§mpara al tornillo verde a tierra en la soporte de montaje.
Å Esta unidad es adecuada para uso en interiores y exteriores.
Å Esta unidad debe ser montada en una caja de empalme el®ctrico de metal (caja el®ctrica) que est® directamente soportada por la estructura del edificio.
Å Guarda estas instrucciones para consultarlas en el futuro.
• Tiempo estimado de ensamblaje: 20 minutos
Herramientas necesarias para el ensamblaje (no se incluyen): Destornillador de cabeza plana,destornillador Phillips, pinzas, cinta aislante, pinzas cortacables.
Herramientas útiles (no se incluyen): Pinzas pelacables, escalera

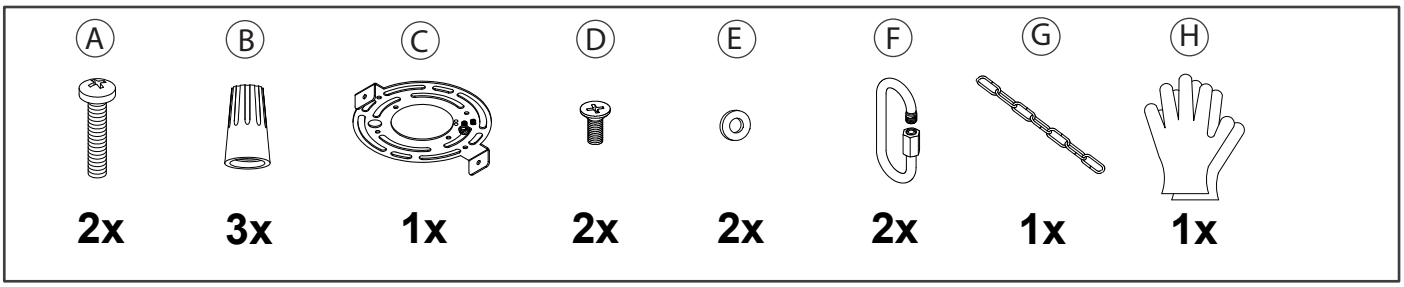
A
B
C
D
E
F
G
H
2x
3x
1x
2x
2x
2x
1x
1x

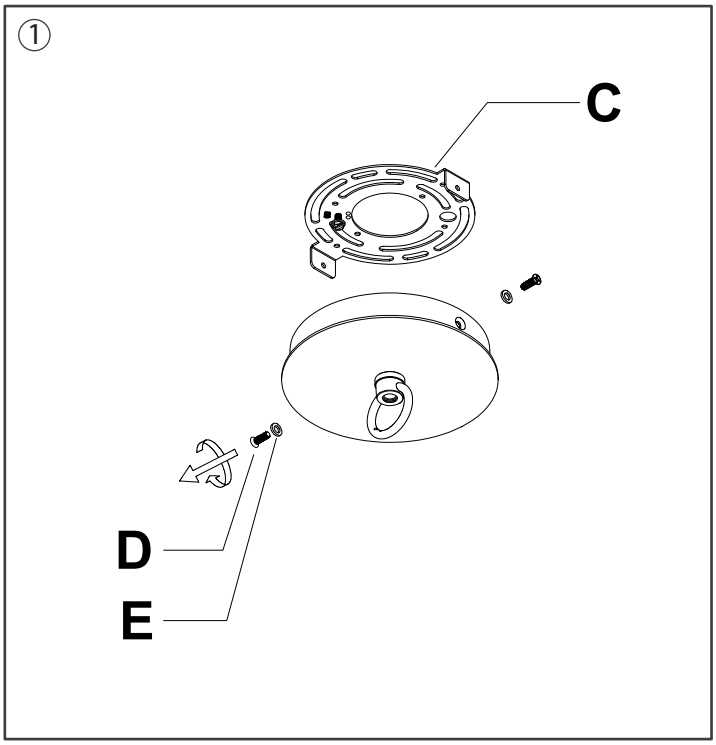
①
C
D
E

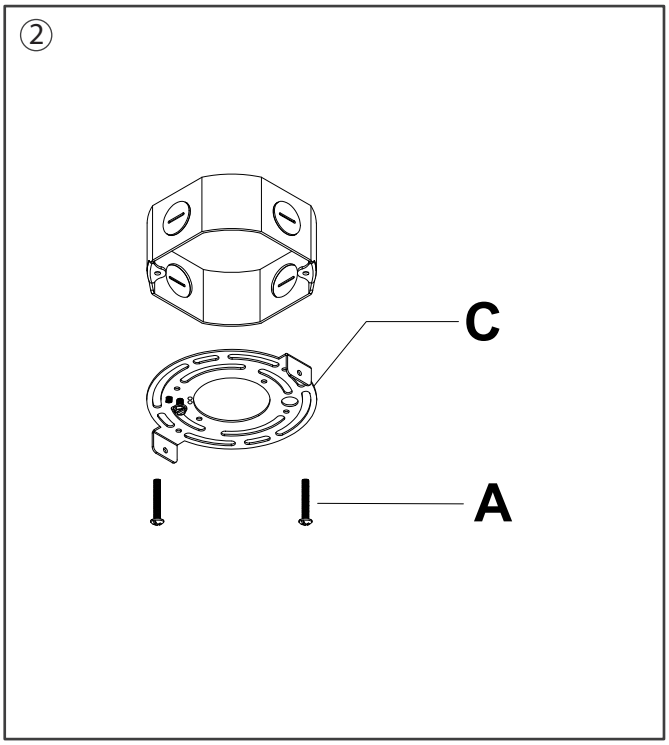
②
C
A

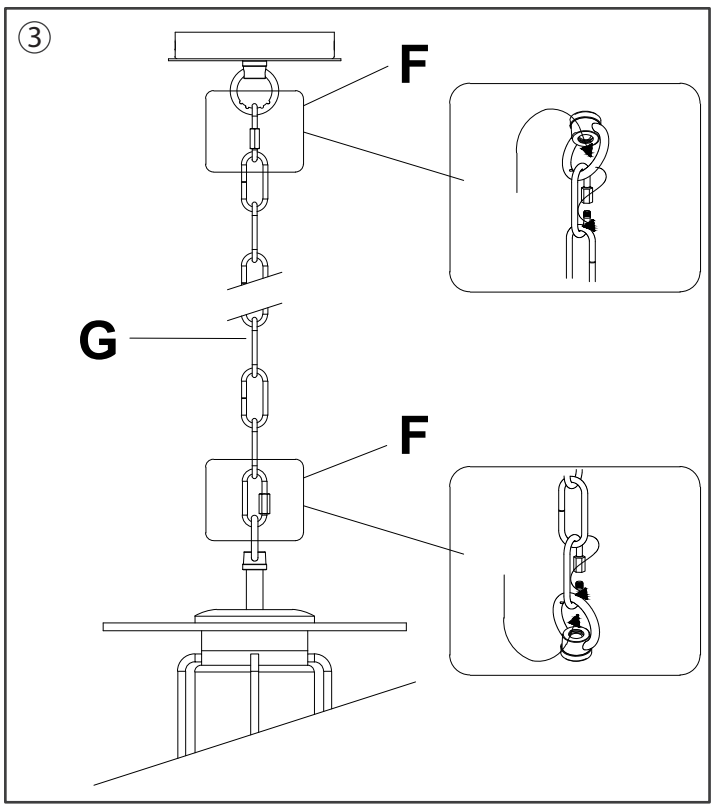
③
F
G
F

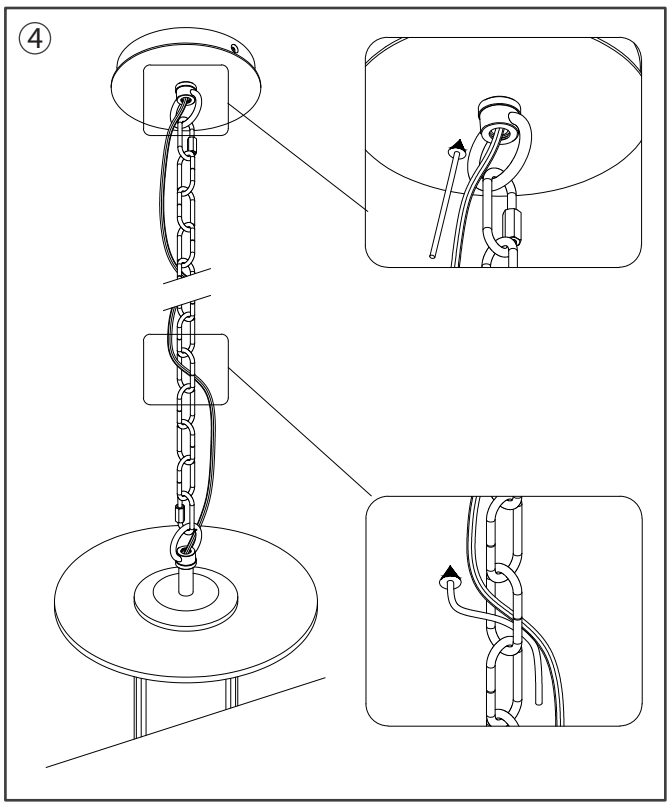
④

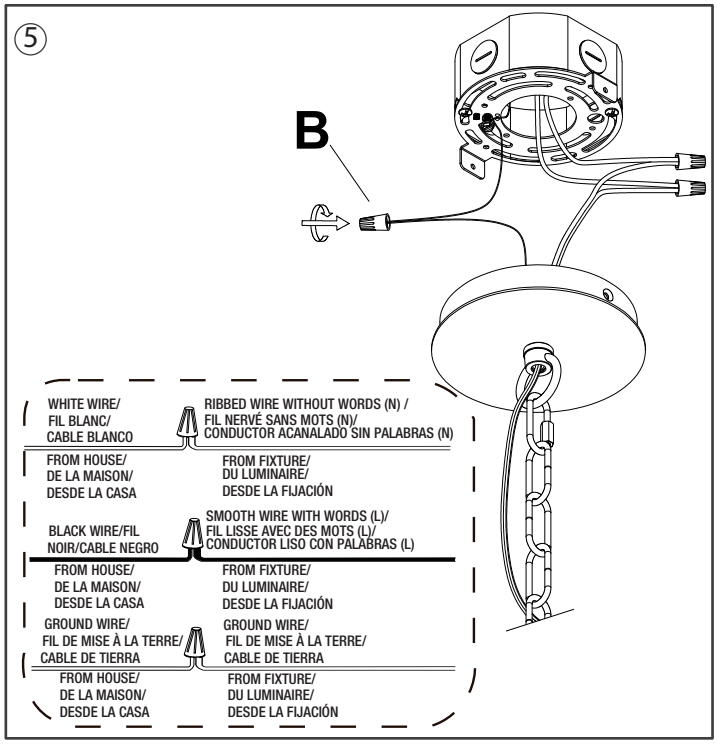

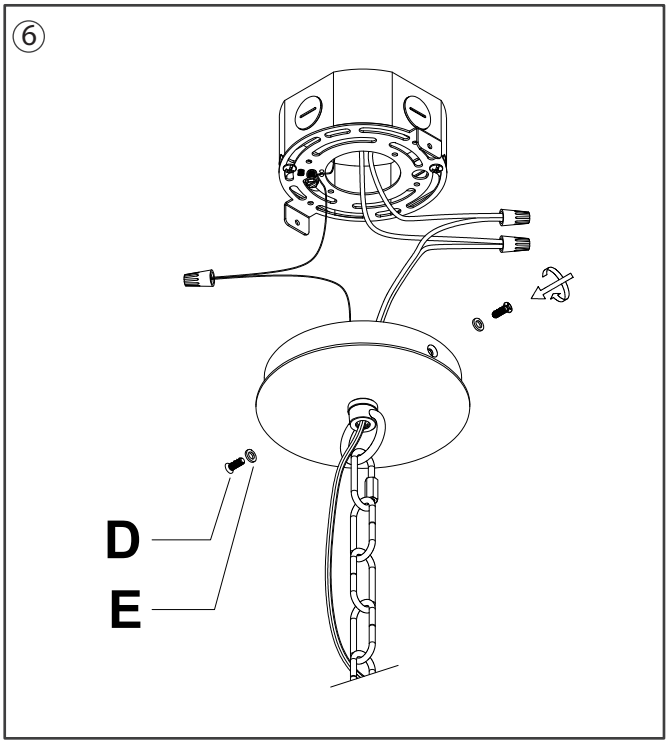

REPLACEMENT PARTS:/PIÈCES DE RECHANGE :/PIEZAS DE REPUESTO:

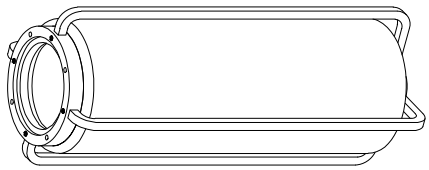

Florin-shd

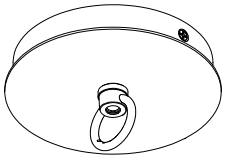

Florin-cnp