N729P519358
ASSEMBLY INSTRUCTIONS
(INSTRUCTIONS DE MONTAGE)
30 INCH BATH VANITY (COMBO)
MEUBLE-LAVABO DE SALLE DE BAIN 30 POUCES (ENSEMBLE)

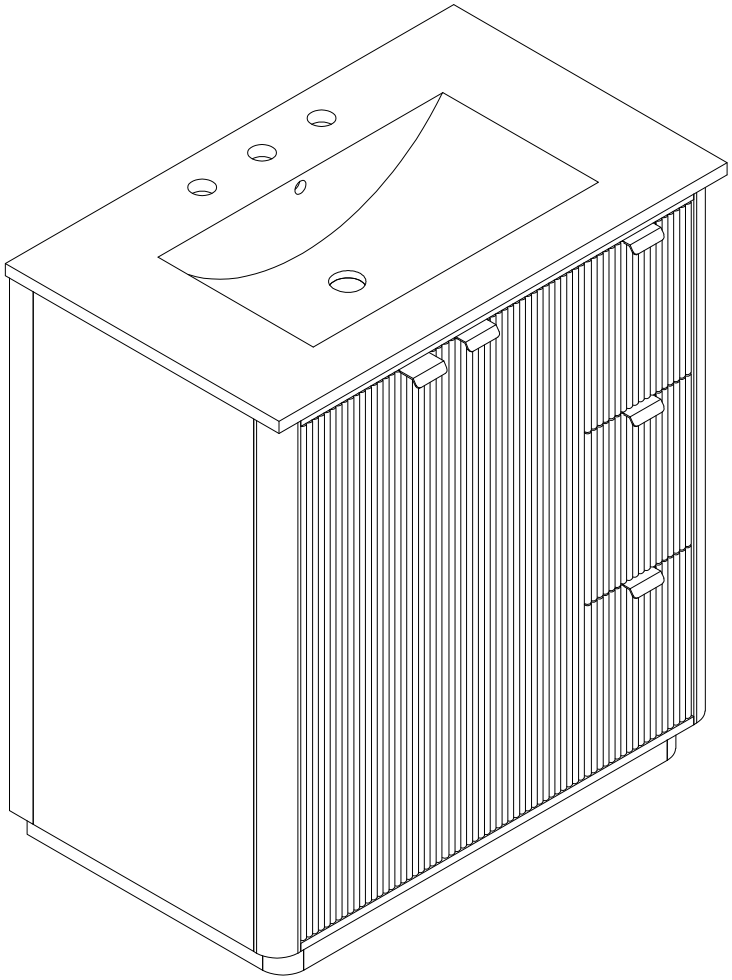

Thank you for purchasing this quality product. Be sure to check all packing material carefully for small parts which may have come loose inside the carton during shipment. Separate, identify and count all parts and hardware. Compare with the parts list to be sure all parts are present.
"DO NOT TIGHTEN SCREWS UNTIL COMPLETELY ASSEMBLED"

Merci d'avoir acheté ce produit de qualité. Assurez-vous de vérifier soigneusement tout le matériel d'emballage afin de détecter les petites pièces qui auraient pu se détacher à l'intérieur du carton pendant le transport. Séparez, identifiez et comptez toutes les pièces et le matériel. Comparez avec la liste des pièces pour vous assurer que toutes les pièces sont présentes.
« NE SERREZ PAS LES VIS AVANT D'ÊTRE COMPLÈTEMENT ASSEMBLÉES »

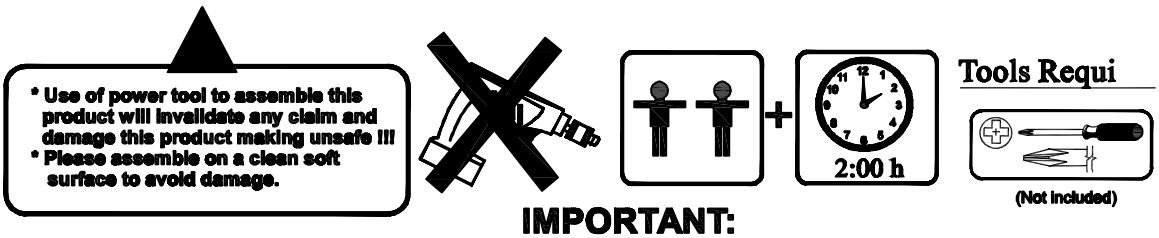

IMPORTANT:

PLEASE READ INSTRUCTION BEFORE STARTING THE ASSEMBLY
VEUILLEZ LIRE LES INSTRUCTIONS AVANT DE COMMENCER L'ASSEMBLAGE

Before Installation

Important - Please read these instructions fully before starting assembly

Thank you for purchasing this quality product. Be sure to check all packing materials carefully for small parts, which may have come loose inside the carton during shipment. Identify and count all items according to the PARTS LIST and/or HARDWARE LIST shown below. Check you have all the components and tools listed on the following pages.

. We recommend that you assemble this product with the assistance of another person; this will make the assembly easier, and will help eliminate damage to the product or injury to persons during assembly.

. Please do not over tighten screws or bolts until the assembly is completed.

. Keep children and animal away from the work area, small parts could choke if swallowed.

. Please put all parts on a non-abrasive floor before assembly,and follow the assembly steps to assemble your newly purchased product correctly and efficently.

If you find that you have any trouble with assembly or missing or damaged parts please contact the seller.

Cam Lock Assembly Instructions

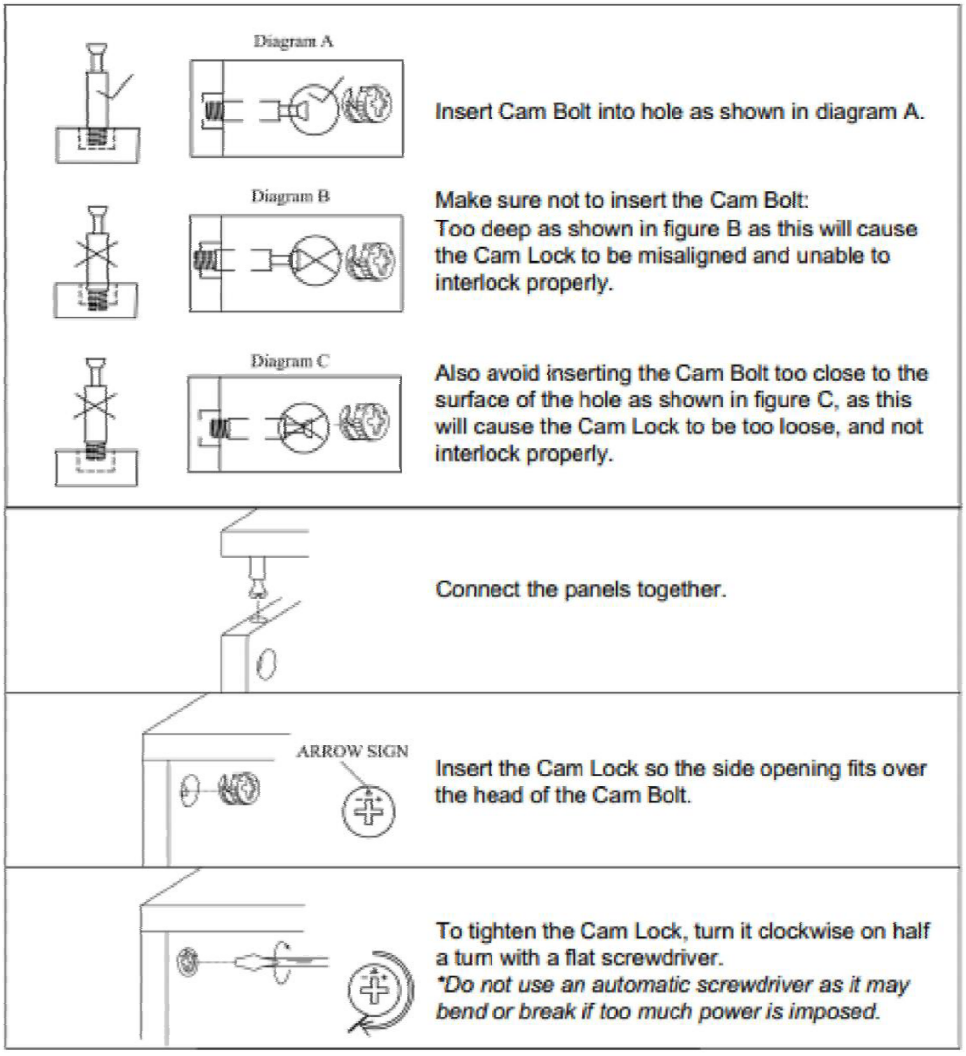

Before Installation

Important - Veuillez lire entièrement ces instructions avant de commencer l'assemblage.

Merci d'avoir acheté ce produit de qualité. Assurez-vous de vérifier soigneusement tous les matériaux d'emballage pour détecter les petites pièces qui pourraient s'être détachées à l'intérieur du carton pendant le transport. Identifiez et comptez tous les éléments conformément à la LISTE DES PIÈCES et/ou à la LISTE DU MATÉRIEL indiquée ci-dessous. Vérifiez que vous disposez de tous les composants et outils répertoriés dans les pages suivantes.

- Nous vous recommandons d'assembler ce produit avec l'aide d'une autre personne ; cela facilitera l'assemblage et aidera à éliminer les dommages au produit ou les blessures corporelles pendant l'assemblage.

- Veuillez ne pas trop serrer les vis ou les boulons jusqu'à ce que l'assemblage soit terminé.

- Tenir les enfants et les animaux éloignés de la zone de travail, les petites pièces pourraient s'étouffer en cas d'ingestion.

- Veuillez placer toutes les pièces sur un sol non abrasif avant l'assemblage et suivre les étapes d'assemblage pour assembler correctement et efficemment votre produit nouvellement acheté.

Si vous constatez des problèmes d'assemblage ou des pièces manquantes ou endommagées, veuillez contacter le vendeur.

Instructions d'assemblage du verrou à came

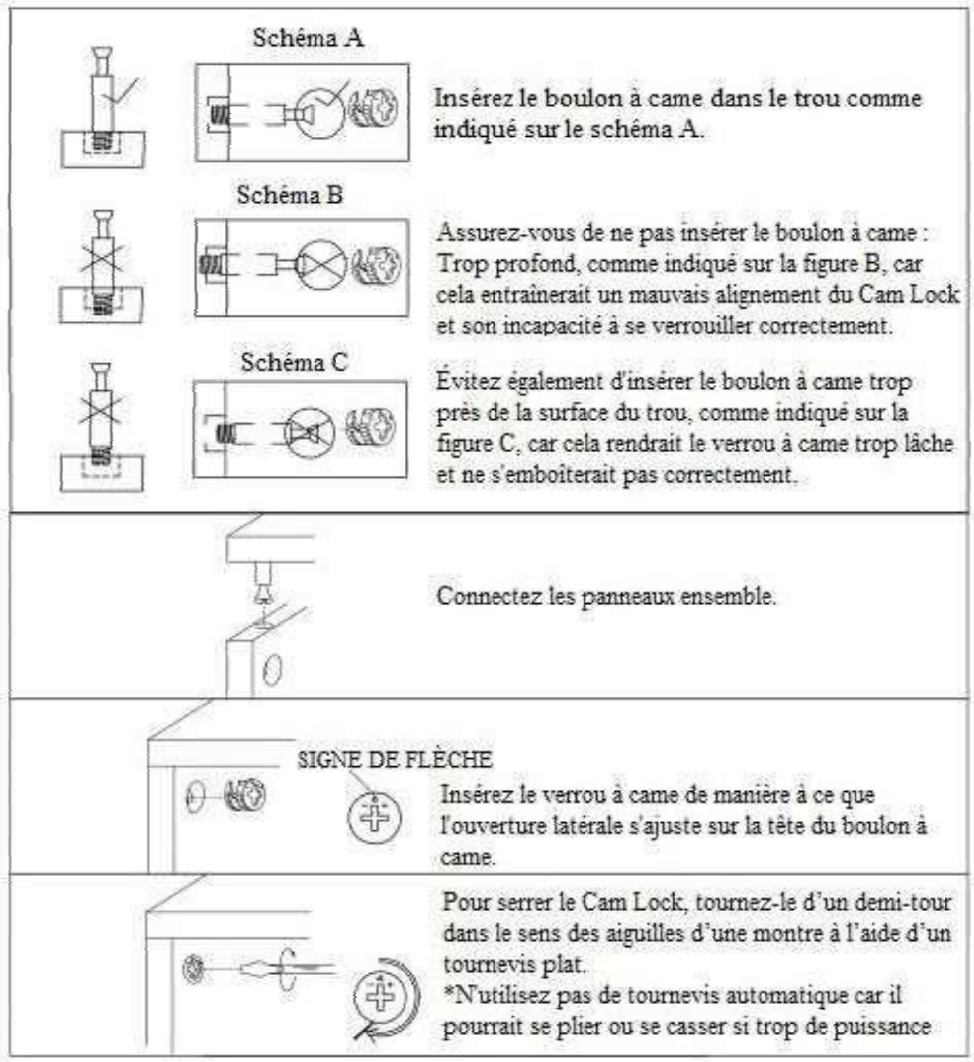

Detail View - VANITY N729P519358
(Vue détaillée - Vanité)

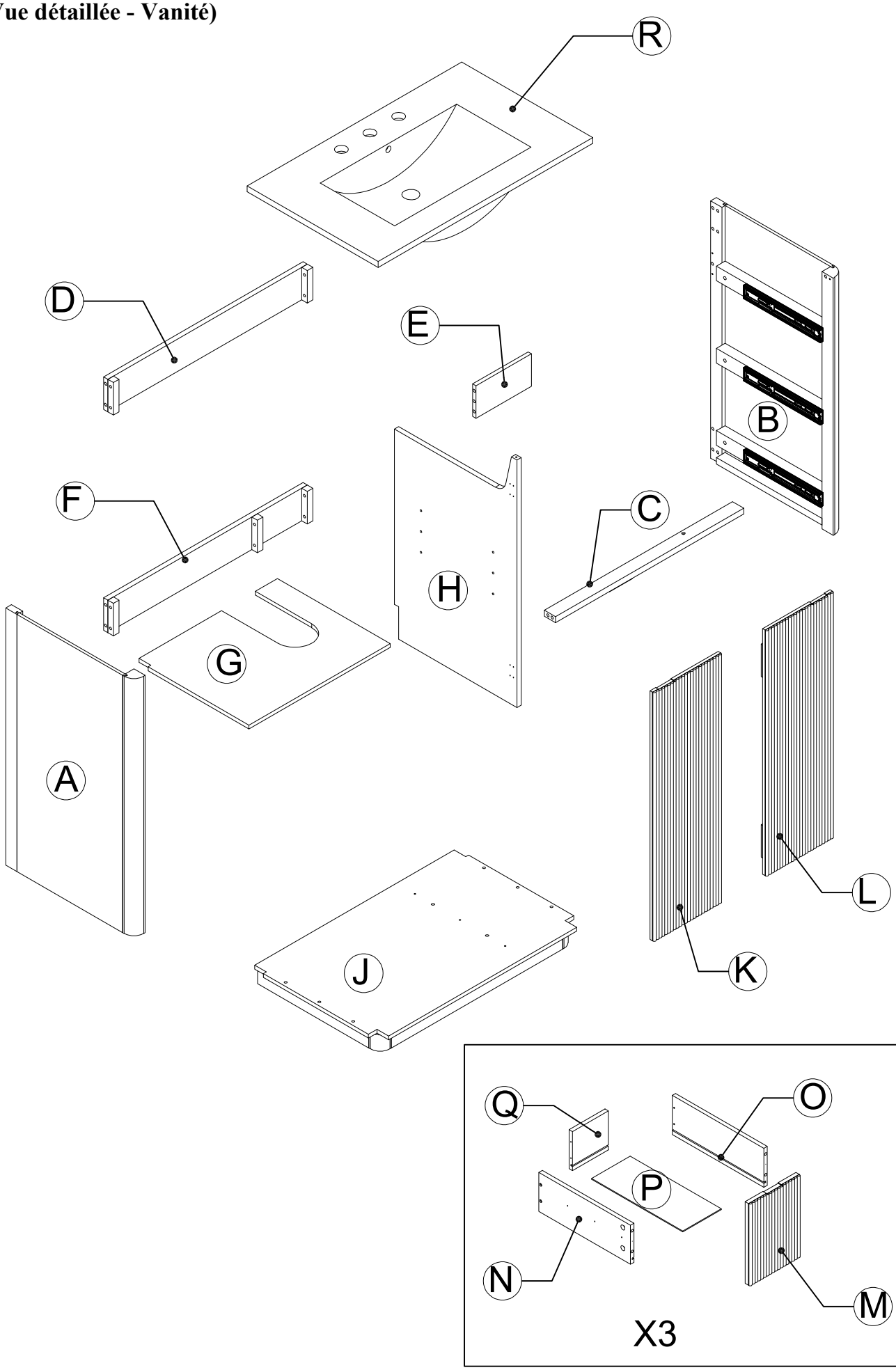

Part List (Liste des pièces) N729P519358

A Side Panel (L) Panneau latéral 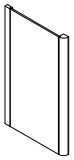 1 PC		**B** Side Panel (R) Panneau latéral 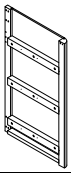 1 PC	
C Front Rail Rail avant 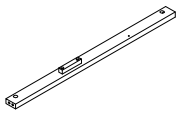 1 PC		**D** Back Panel Top Panneau arrière 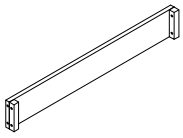 1 PC	
E Back Panel Middle Panneau arrière 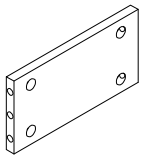 1 PC		**F** Back Panel bottom Panneau arrière 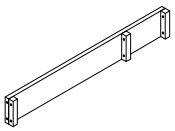 1 PC	
G Adjustable Shelf Étagère réglable 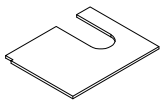 1 PC		**H** Partition Panel Panneau de séparation 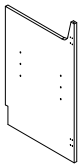 1 PC	
J Bottom frame Cadre inférieur 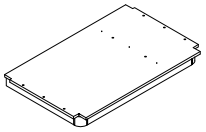 1 PC		**K** Door (L) Porte 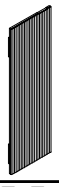 1 PC	
L Door (R) Porte 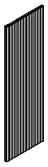 1 PC		**M** Front Drawer Cadre avant du tiroir 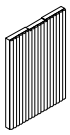 3 PCS	
N Side Drawer Panel (L) Panneau latéral du tiroir 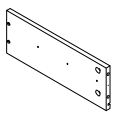 3 PCS		**O** Side Panel (R) Panneau latéral 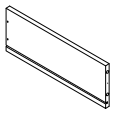 3 PCS	
P Bottom Drawer Panel Panneau de tiroir inférieur 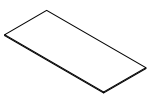 3 PCS		**Q** Back Panel Panneau arrière 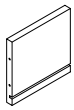 3 PCS	

Part List (Liste des pièces) N729P519358

R	Sink- 1PC Lavabo 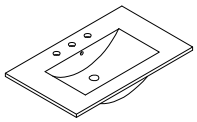	1 PC

Part List (Liste des pièces) N729P519358

1 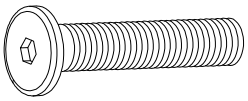 Allen Bolts 1/4"x30 Boulons Allen 16 PCS	**2** 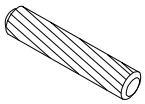 Wooden Ø8 x 30 Enbois 14+2 PCS	**3** 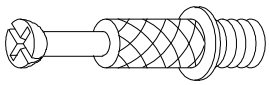 Cam Lock Screws Vis de verrouillage à came 18 PCS
4 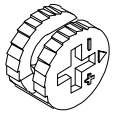 Cam Lock Serrure à came 18 PCS	**5** 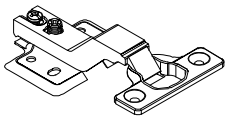 Hinges Charnières 2 PCS	**6** 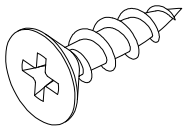 Screws M3.5x12 Vis White 24 PCS
7 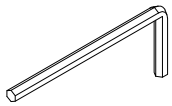 Allen key M4 Clé Allen 1 PC	**8** 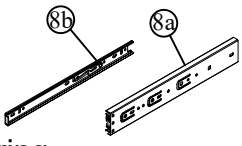 Ball Bearing Soft Close 6 SET	**9** 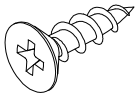 Screws M3.5x12 Vis Black 36 - PCS
10 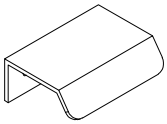 Handle Poignée 5 PCS	**11** 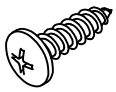 Screws M4x20 Vis 15 PCS	**12** 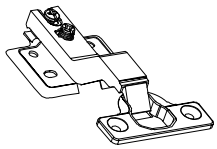 Hinges Charnières 2 PCS
13 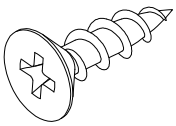 Screws M3.5x12 14 PCS	**14** 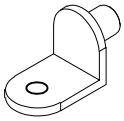 Shelf Support Support d'étagère 4 PCS	**15** 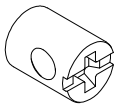 **Plastic fastener** **Fixation en plastique** 1 PC
16 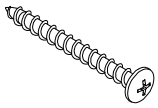 Screws M4x45 1 PC		

Anti tipping kit 2 bag in the box
(Kit anti-basculement – 2 sachets dans la boîte)

Hardware list / Liste de la quincaillerie

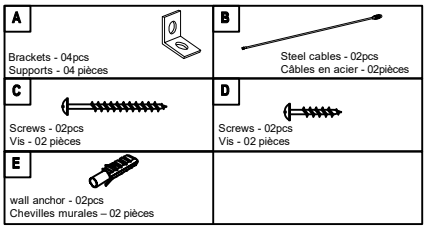

ASSEMBLY TOOLS REQUIRED (NOT INCLUDED)
OUTILS NÉCESSAIRES POUR L'ASSEMBLAGE
(NON INCLUS)

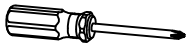

STEP : 1
(ÉTAPE : 1)

STEP 1/ÉTAPE 1

Slides Must Be Separated Before Assembly, After Separated, Set Aside Until Needed for Assembly.
Les lames doivent être séparées avant l'assemblage. Une fois séparées, elles doivent être mises de côté jusqu'à leur utilisation pour l'assemblage.

Step 1: Extend Slide
Étape 1 : Étendre la diapositive

Step 2: Push Lever Up
Étape 2 : Poussez le levier vers le haut

Step 3: Remove Runner
Étape 3 : Retirez le Runner

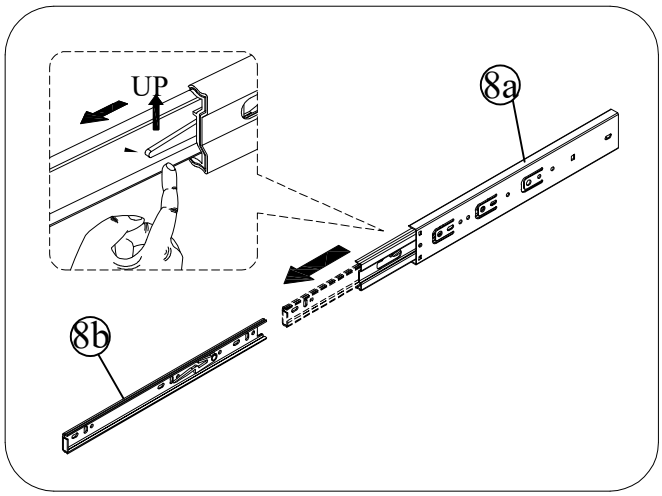

STEP : 2
(ÉTAPE : 2)

3	8a	9
		M3.5 X12
2 PCS	3 PCS	18 PCS

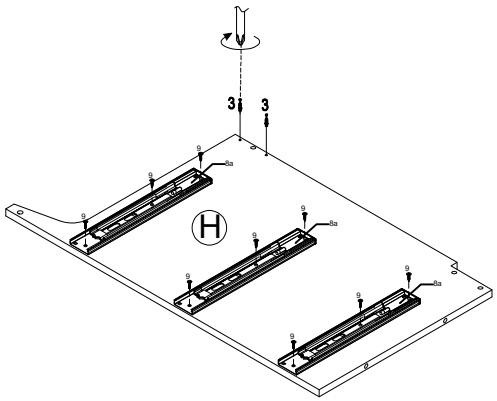

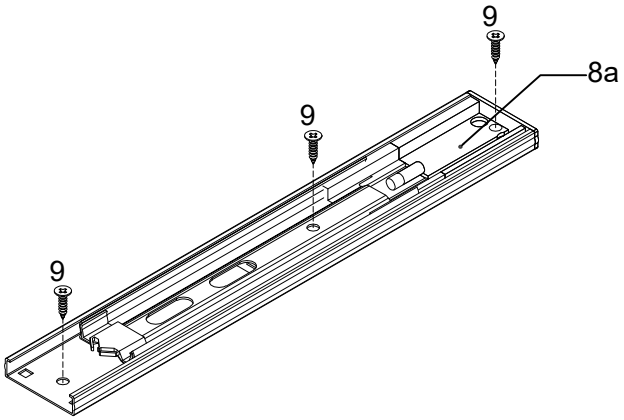

STEP : 3
(ÉTAPE : 3)

3	8a	9
		M3.5 X12
4 PCS	3 PCS	9 PCS

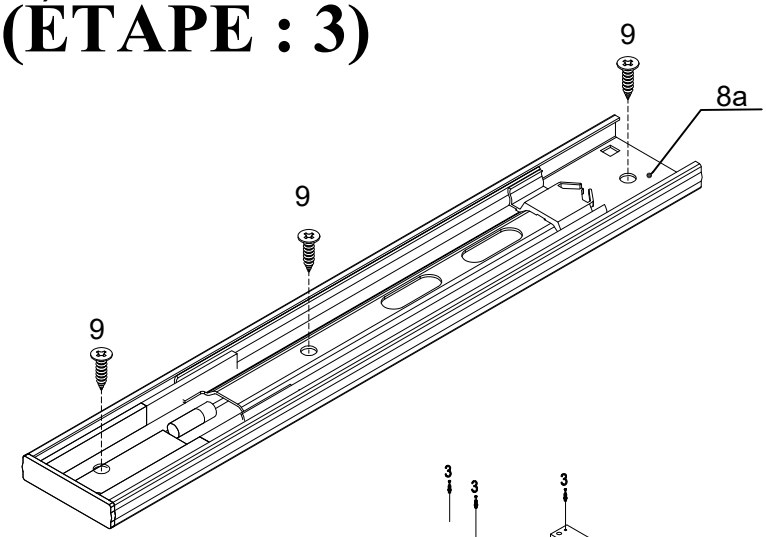

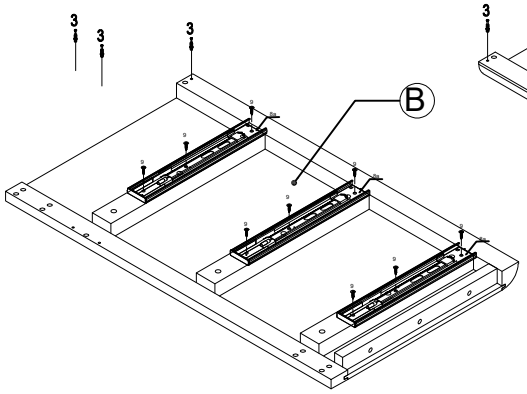

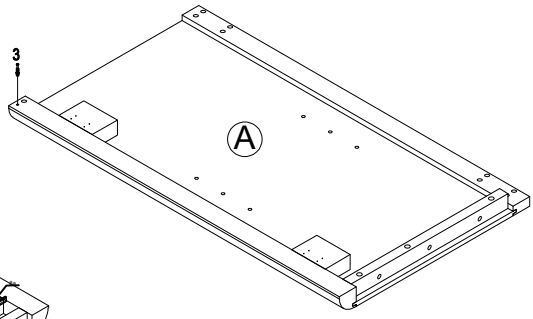

STEP : 4
(ÉTAPE : 4)

1	7
1/4X30	
2PCS	01 PCS

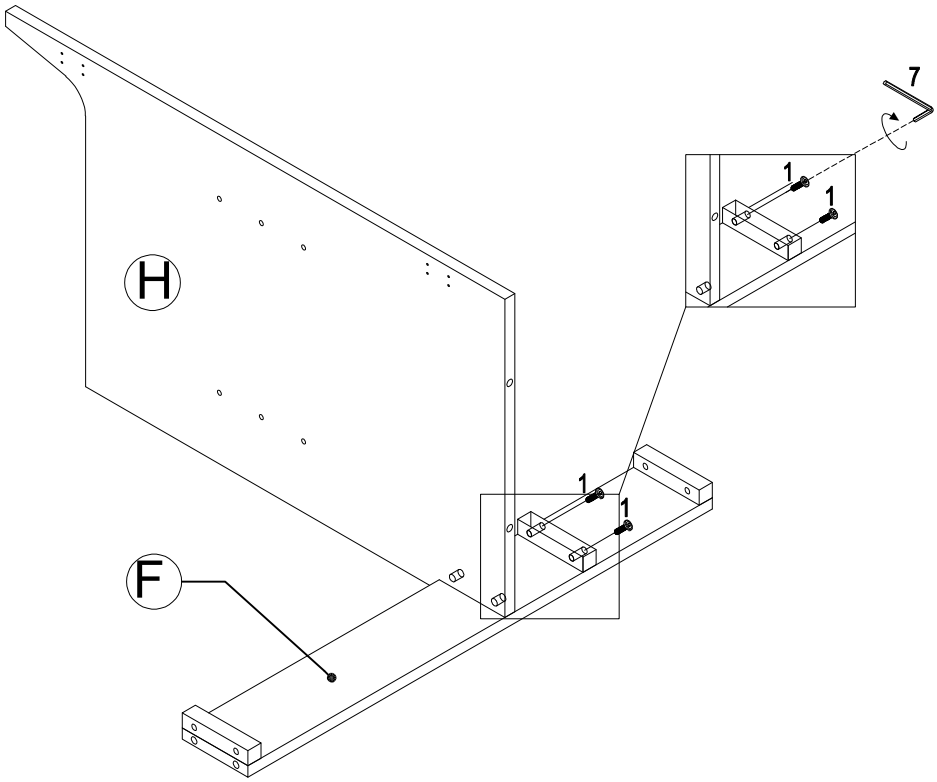

STEP : 5
(ÉTAPE : 5)

4	2
	Ø8 X 30
2PCS	1 PC

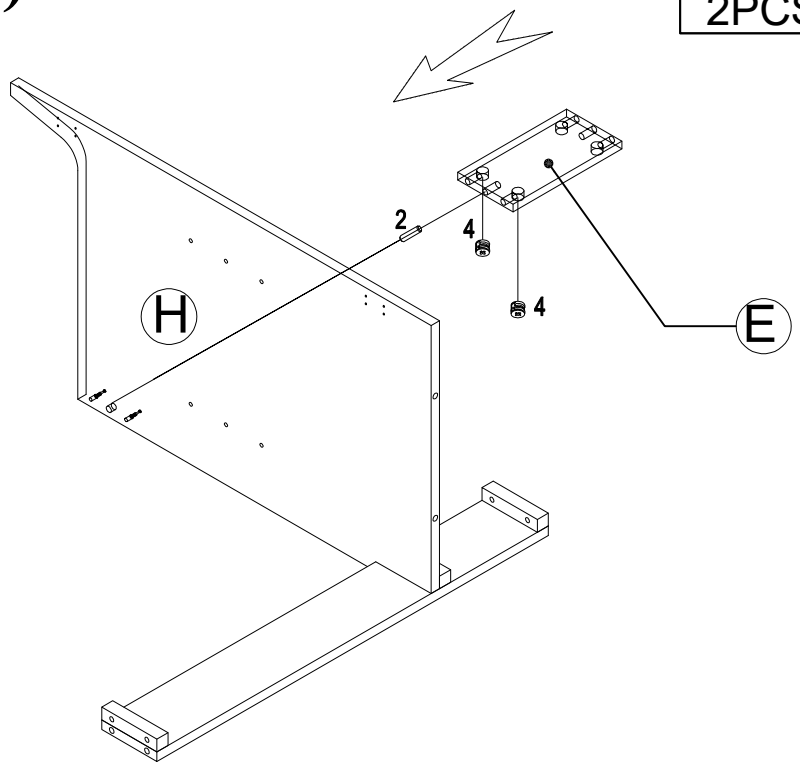

STEP : 6
(ÉTAPE : 6)

2	4
Ø8 X 30	
3 PCs	2PCS

1
1/4X30
2 PCS

7
01 PCS

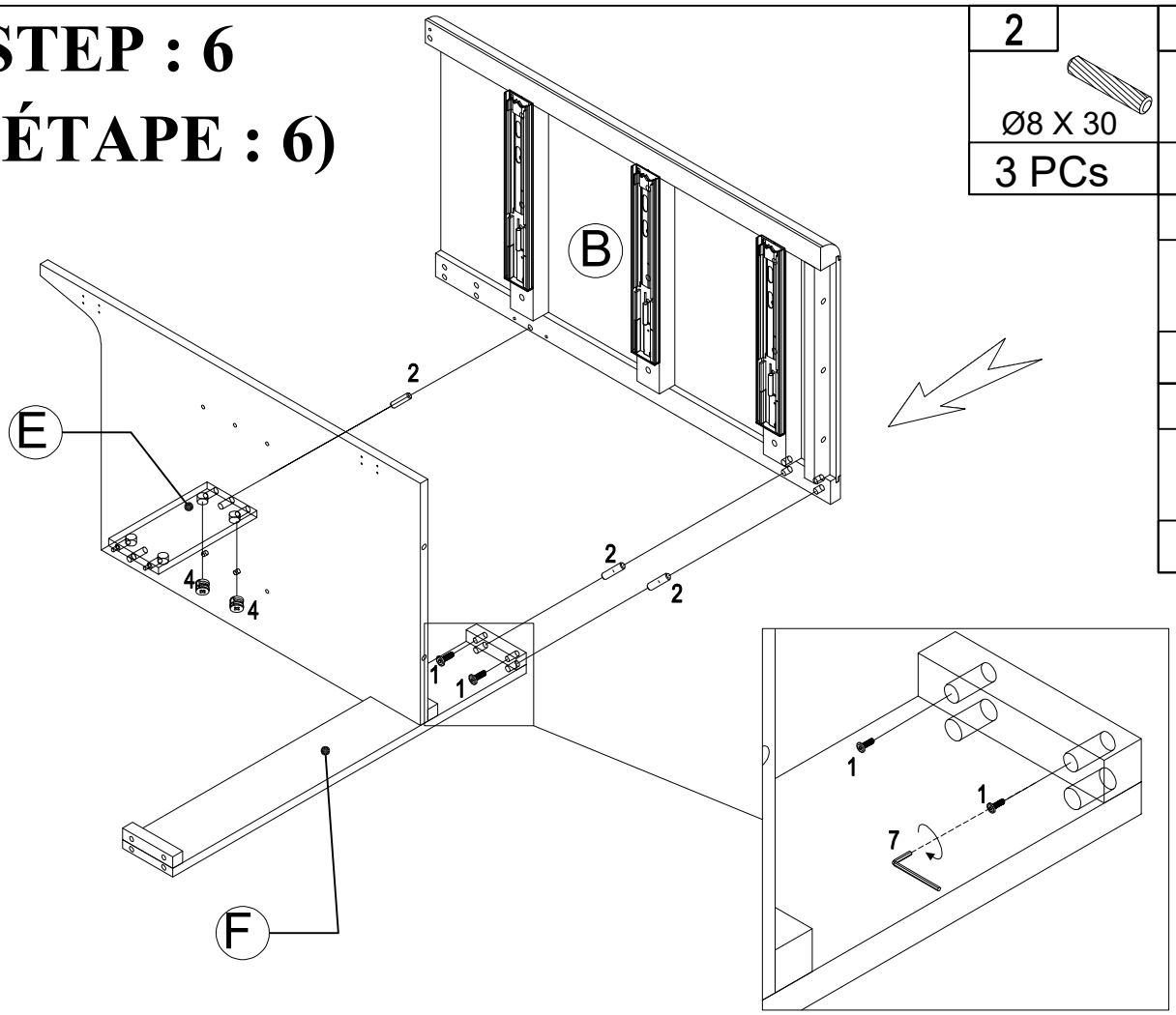

STEP : 7
(ÉTAPE : 7)

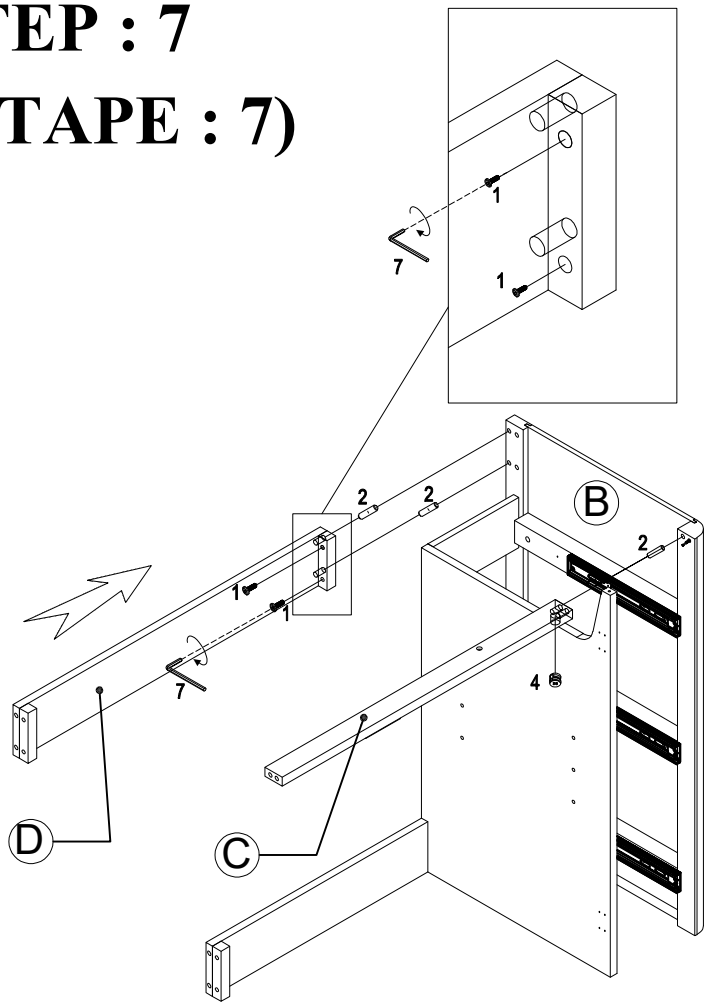

1	2
1/4X30	Ø8 X 30
2 PCS	3 PCS

4
1 PC

7
01 PCS

STEP : 8
(ÉTAPE : 8)

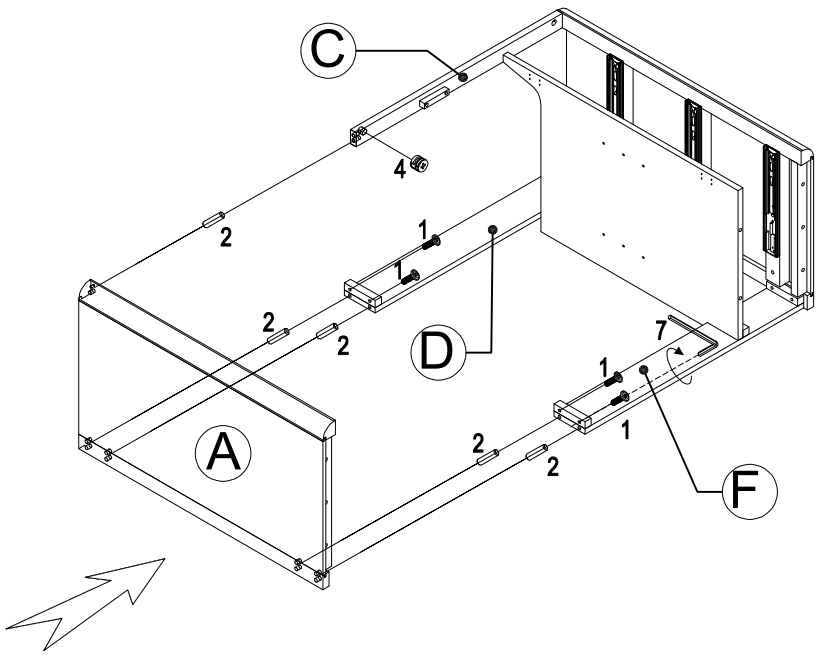

1
1/4X30
4 PCS

2
Ø8 X 30
5 PCS

4
1 PC

7
01 PCS

STEP : 9
(ÉTAPE : 9)

15	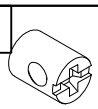
1 PC	
16	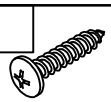
M4 X45	
1 PC	

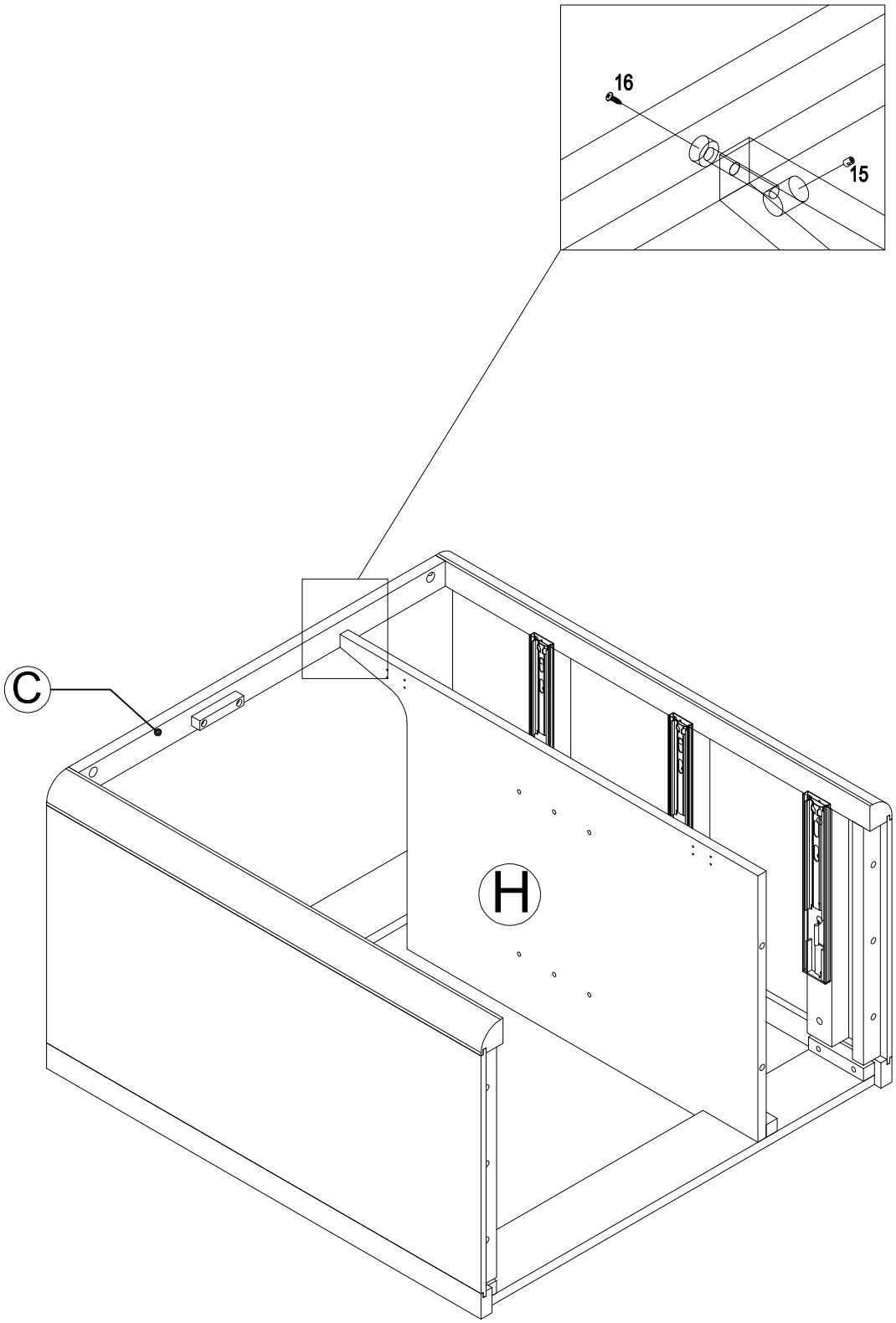

STEP : 10
(ÉTAPE : 10)

11	2
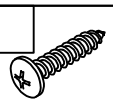 M4 X20	 Ø8 X 30
3 PCS	2 PCS

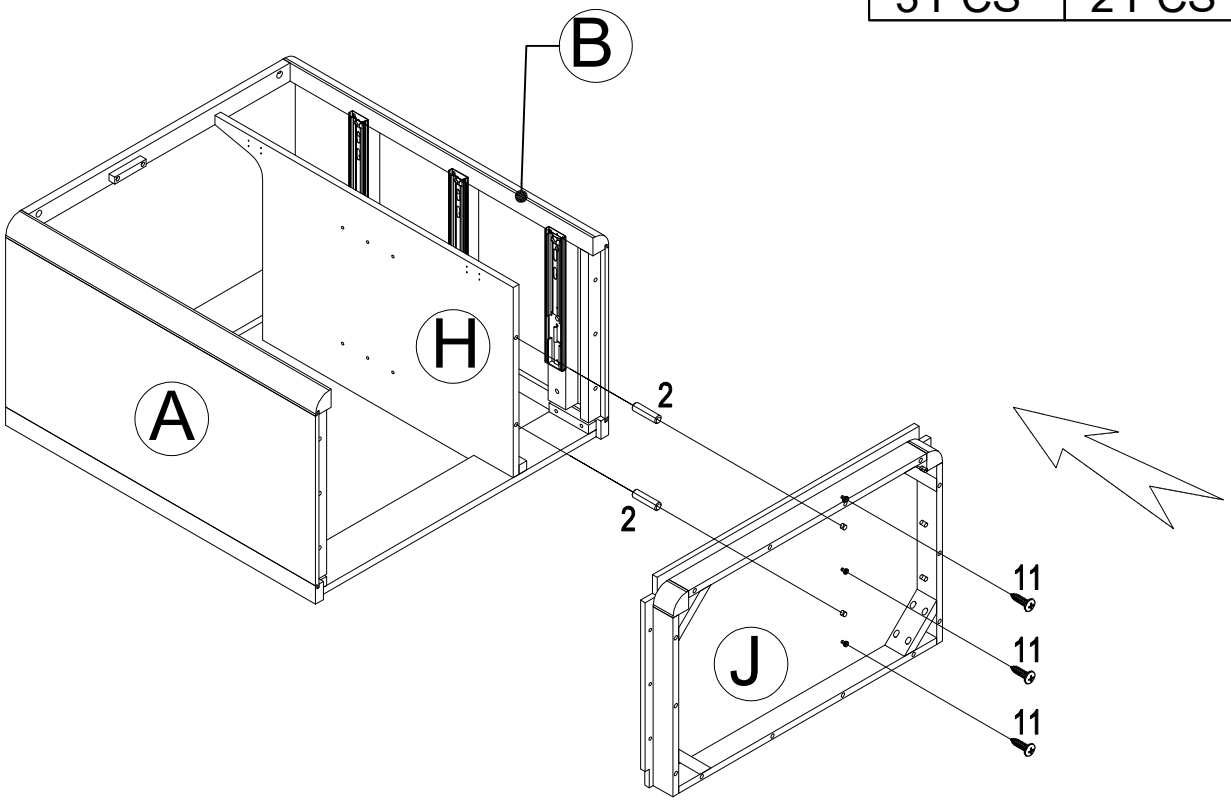

STEP : 11
(ÉTAPE : 11)

1	7
 1/4X30	
6 PCS	01 PCS

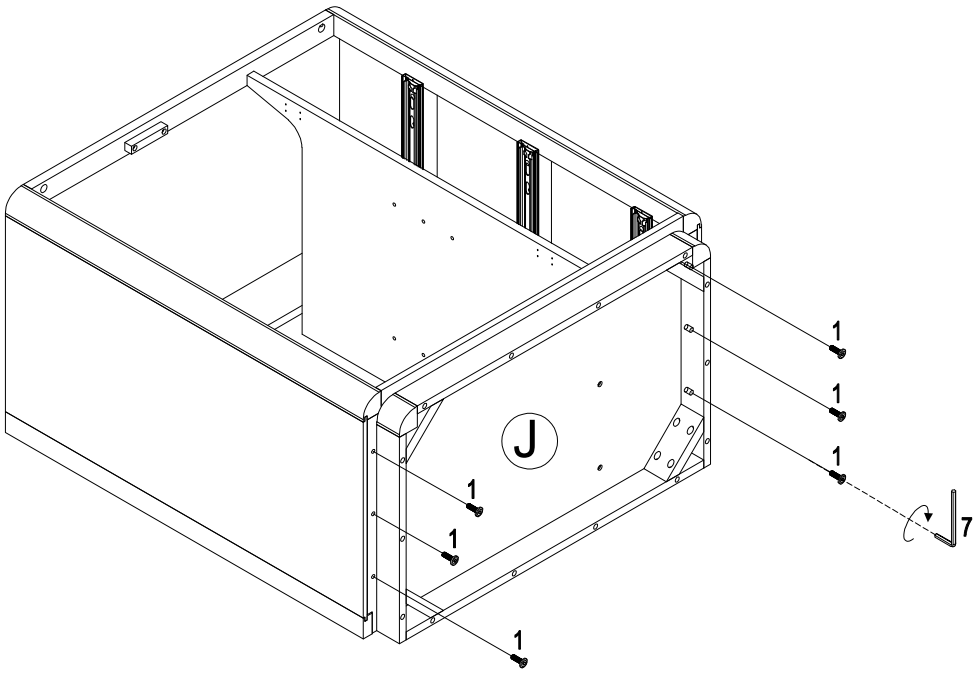

STEP : 12
(ÉTAPE : 12)

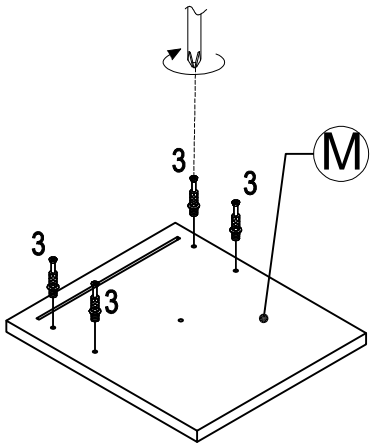

X3

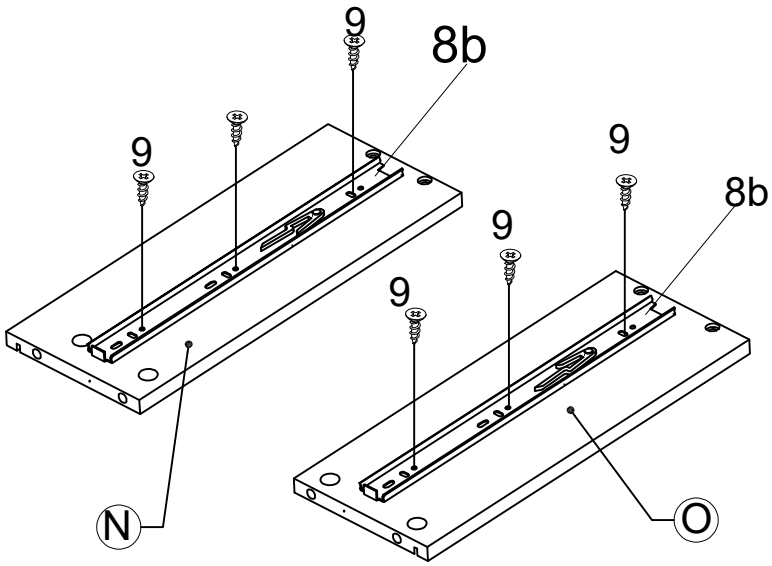

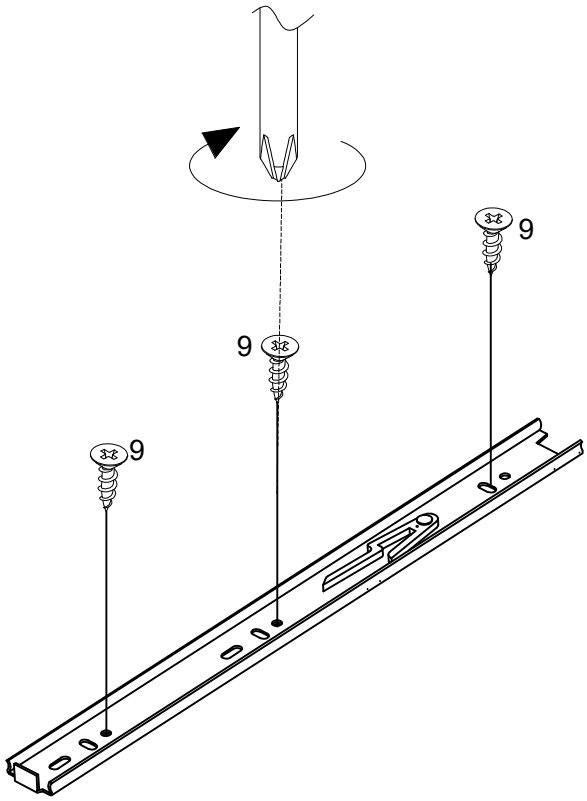

3
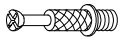
12 PCS
8b

6 PCS
9

M3.5 X12
18 PCS

STEP : 13
(ÉTAPE : 13)

4
12 PCS

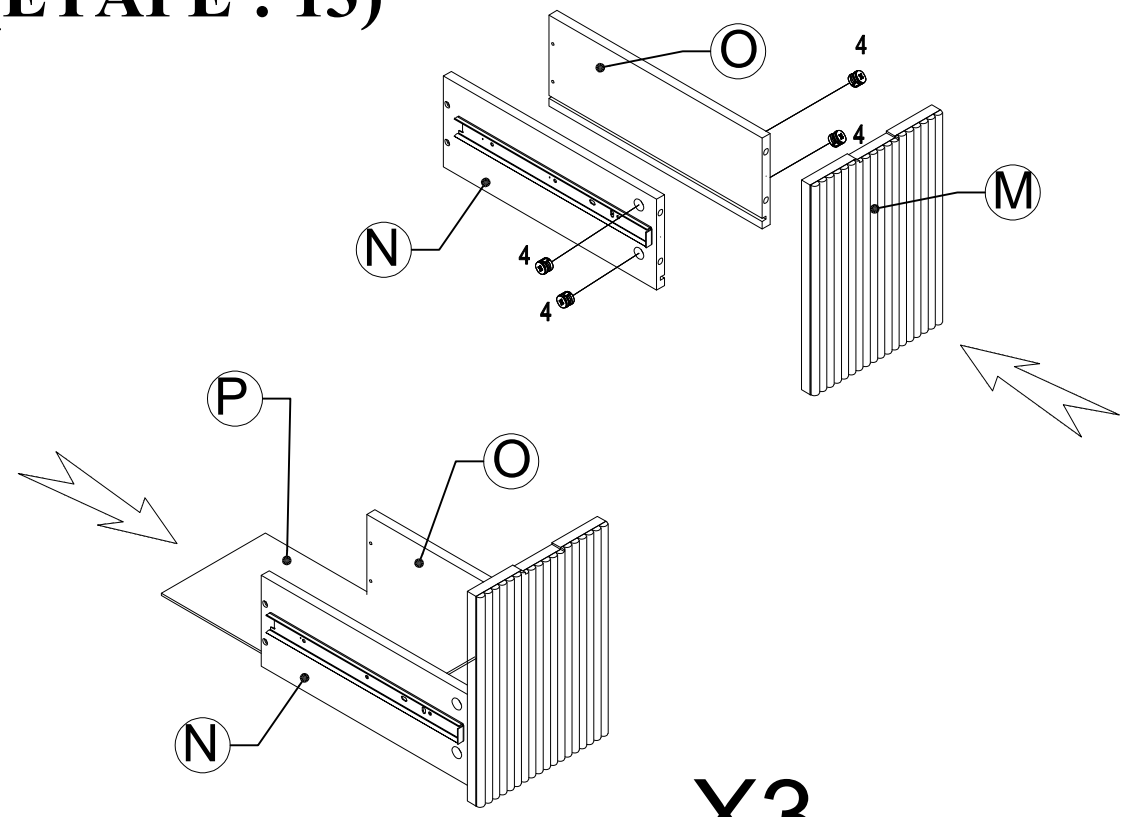

X3

STEP : 14
(ÉTAPE : 14)

10	13	11
	M3.5 X12	M4 X20
3 PCS	6 PCS	12 PCS

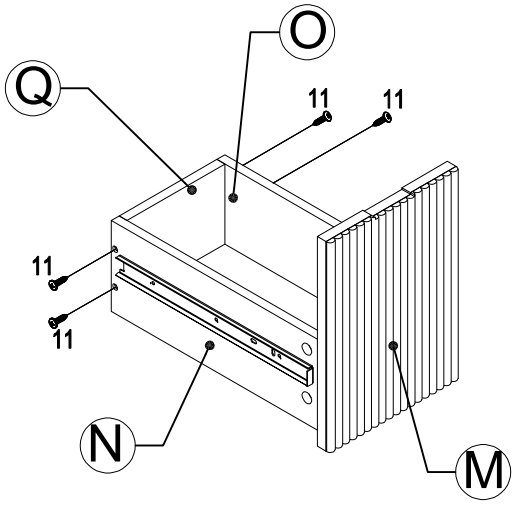

X3

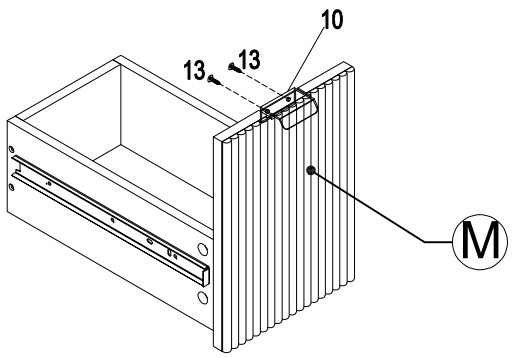

STEP : 15
(ÉTAPE : 15)

5	6	12
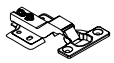	 M3.5x12	
2 PCS	8 PCS	2 PCS

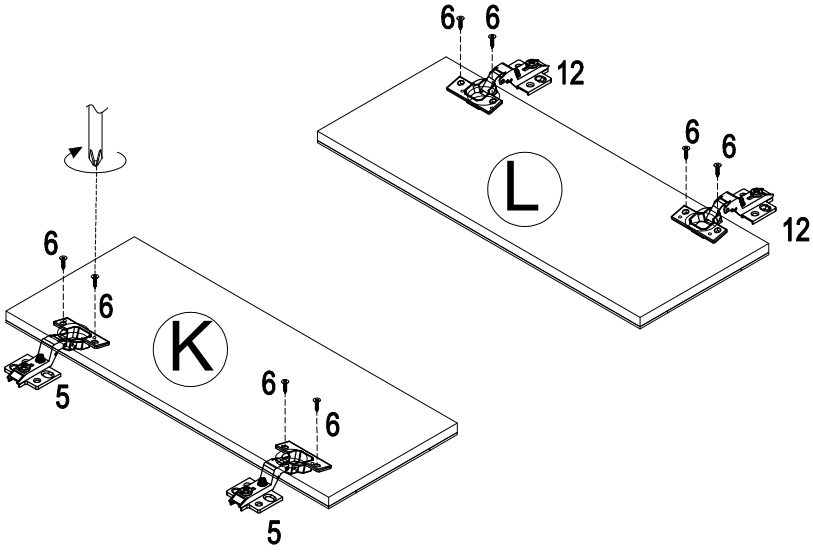

STEP : 16
(ÉTAPE : 16)

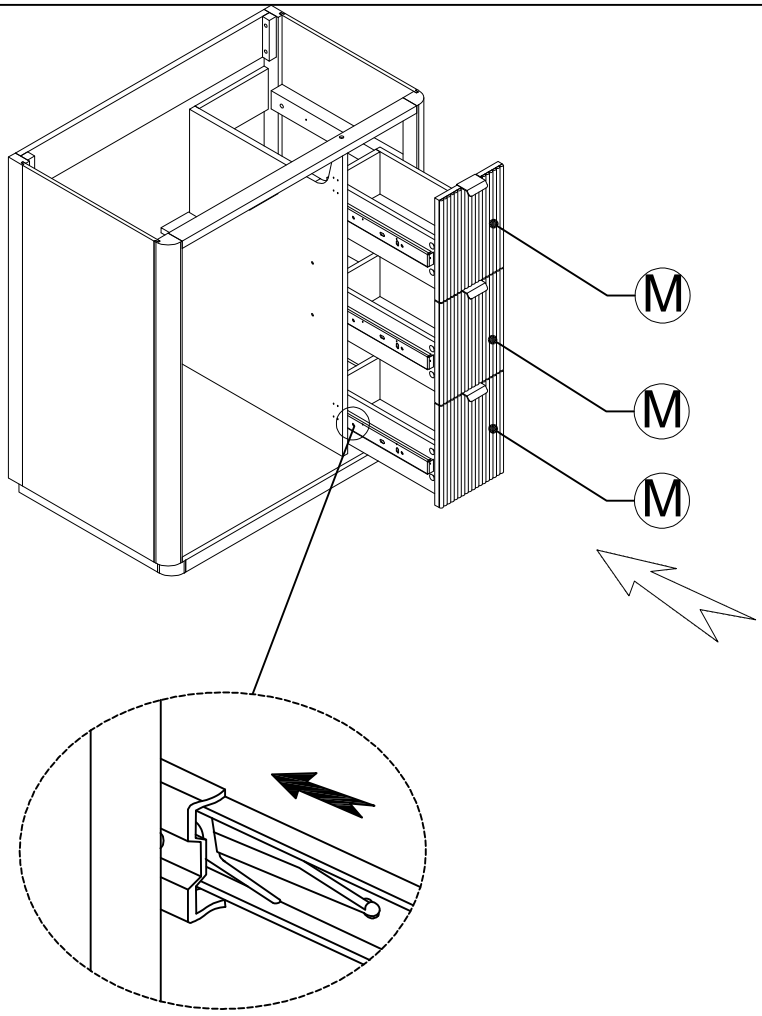

STEP : 17
(ÉTAPE : 17)

6

M3.5x12
16 PCS

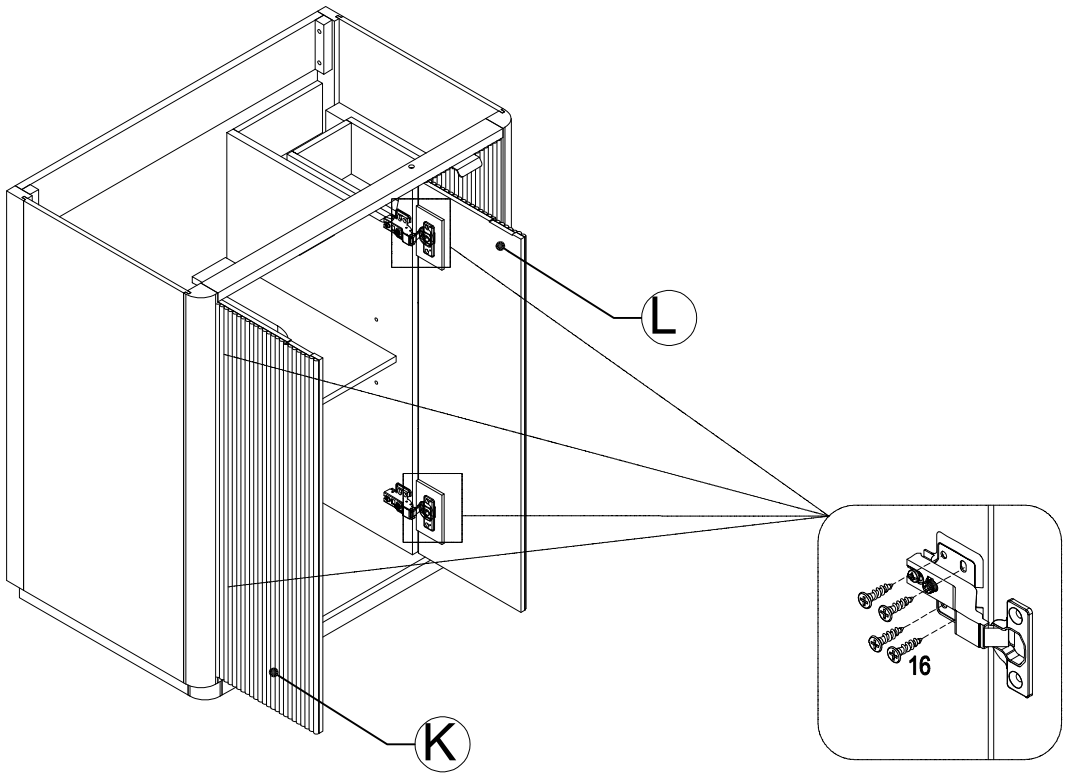

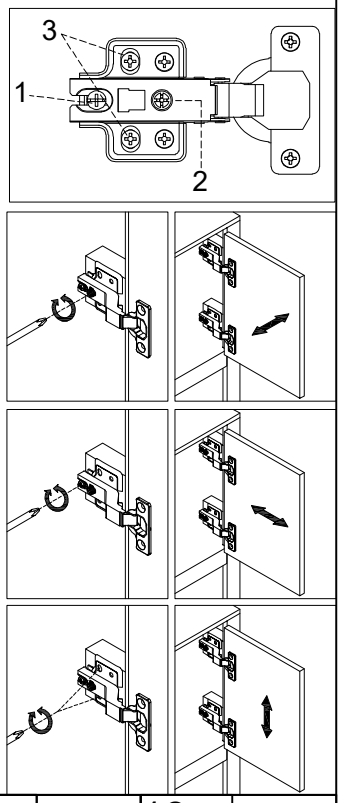

STEP : 18
(ÉTAPE : 18)

10	13
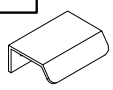	
	M3.5 X12
2 PCS	4 PCS

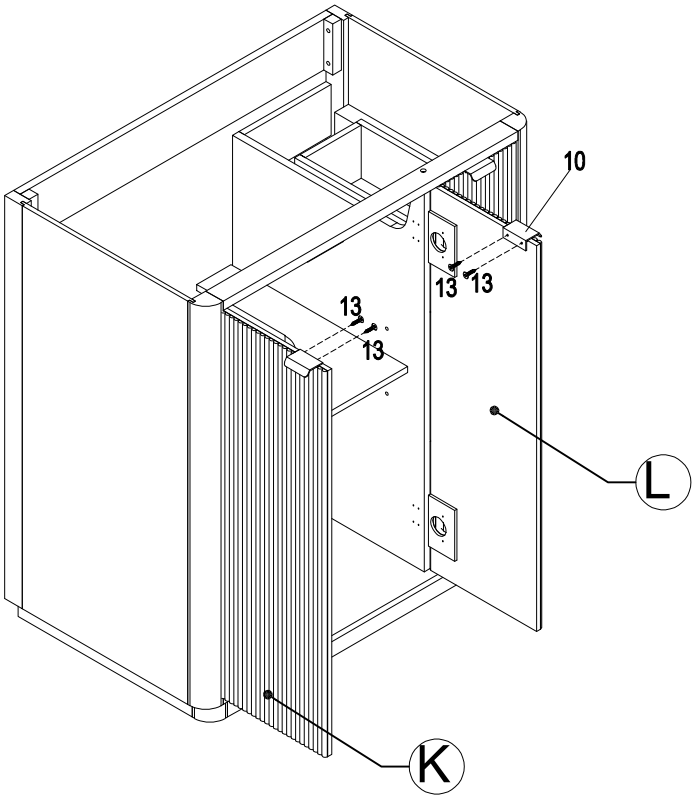

STEP : 19
(ÉTAPE : 19)

14	13
	M3.5 X12
4 PCS	4 PCS

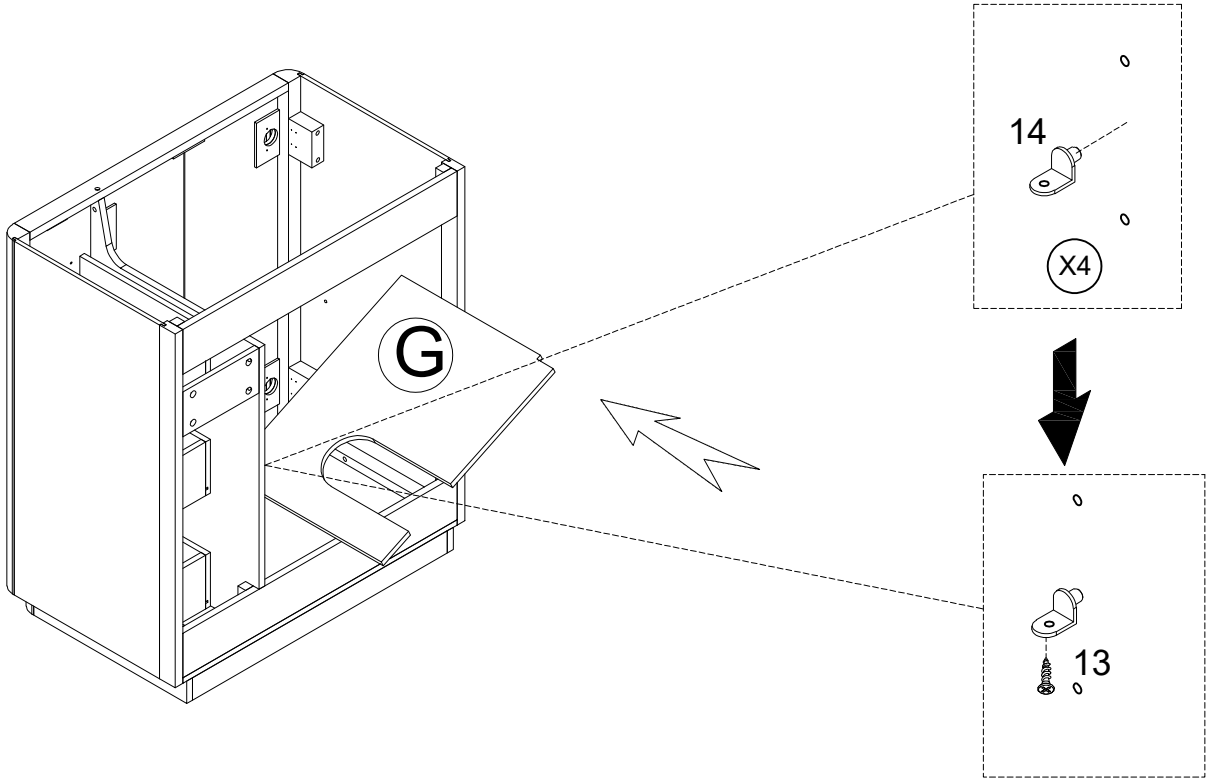

STEP : 20
(ÉTAPE : 20)

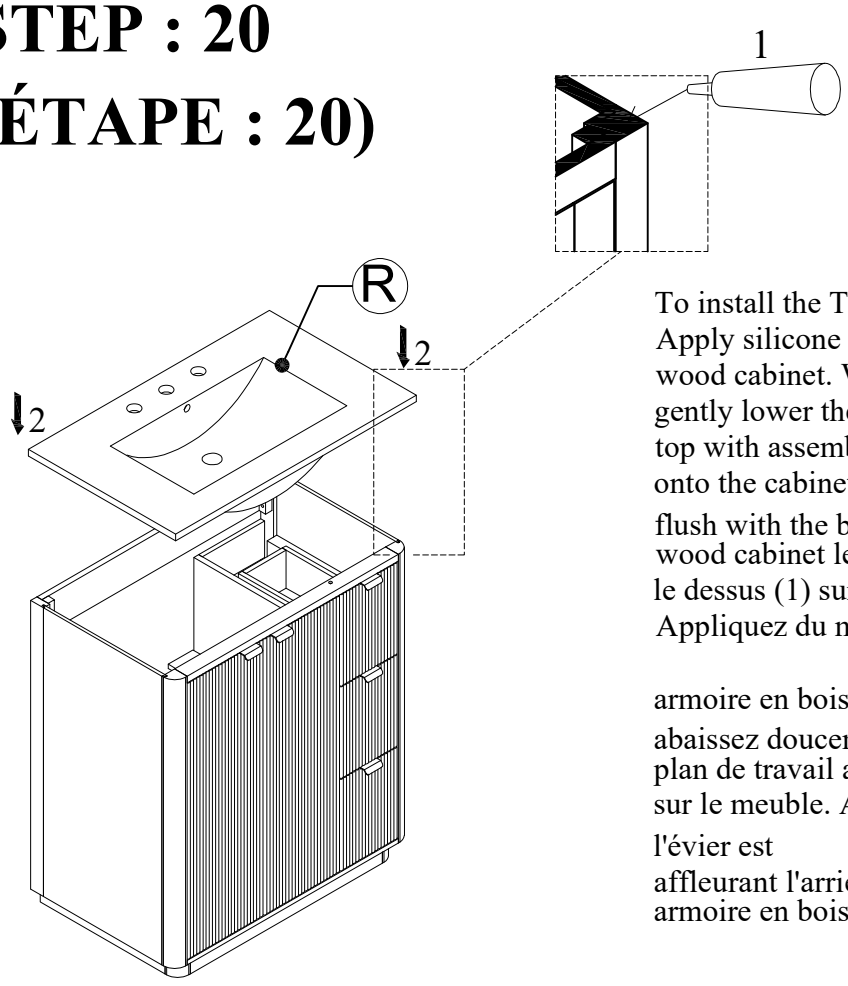

To install the Top (1) to the vanity (2).
Apply silicone caulk to the top edge of the wood cabinet. With the help of another adult, gently lower the Sink top with assembled sink onto the cabinet. Make sure the Sink top is flush with the back side of the wood cabinet and the wood cabinet left and right side walls.Pour installer le dessus (1) sur la vanité (2).
Appliquez du mastic silicone sur le bord supérieur

armoire en bois. Avec l'aide d'un autre adulte, abaissez doucement l'évier plan de travail avec évier assemblé sur le meuble. Assurez-vous que le dessus de l'évier est affleurant l'arrière de l'armoire en bois et le armoire en bois parois latérales gauche et droite.

STEP : 21
(ÉTAPE : 21)

Adjust high for balance
Ajuster la hauteur pour assurer la stabilité.

Adjust low for balance
Abaisser la hauteur pour assurer la stabilité.

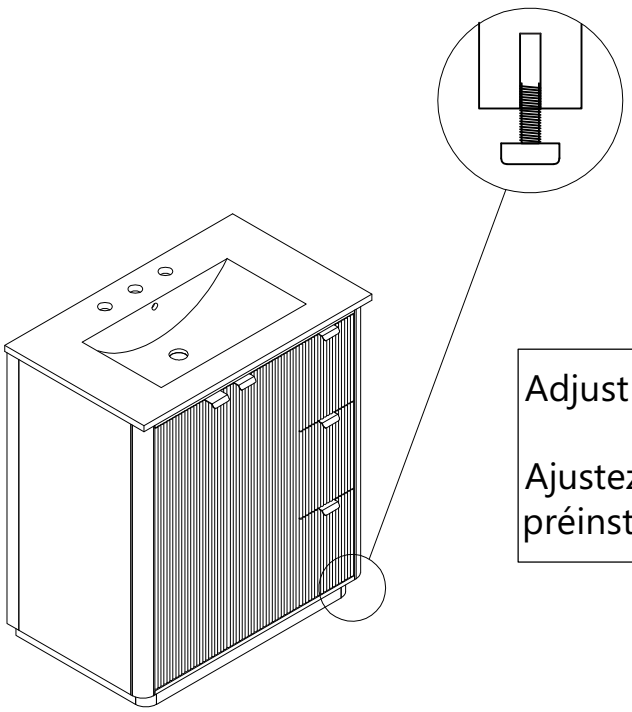

Adjust Pre-installed Levelers height for balance

Ajustez la hauteur des vérins de nivellement préinstallés pour assurer la stabilité.

STEP : 22
(ÉTAPE : 22)

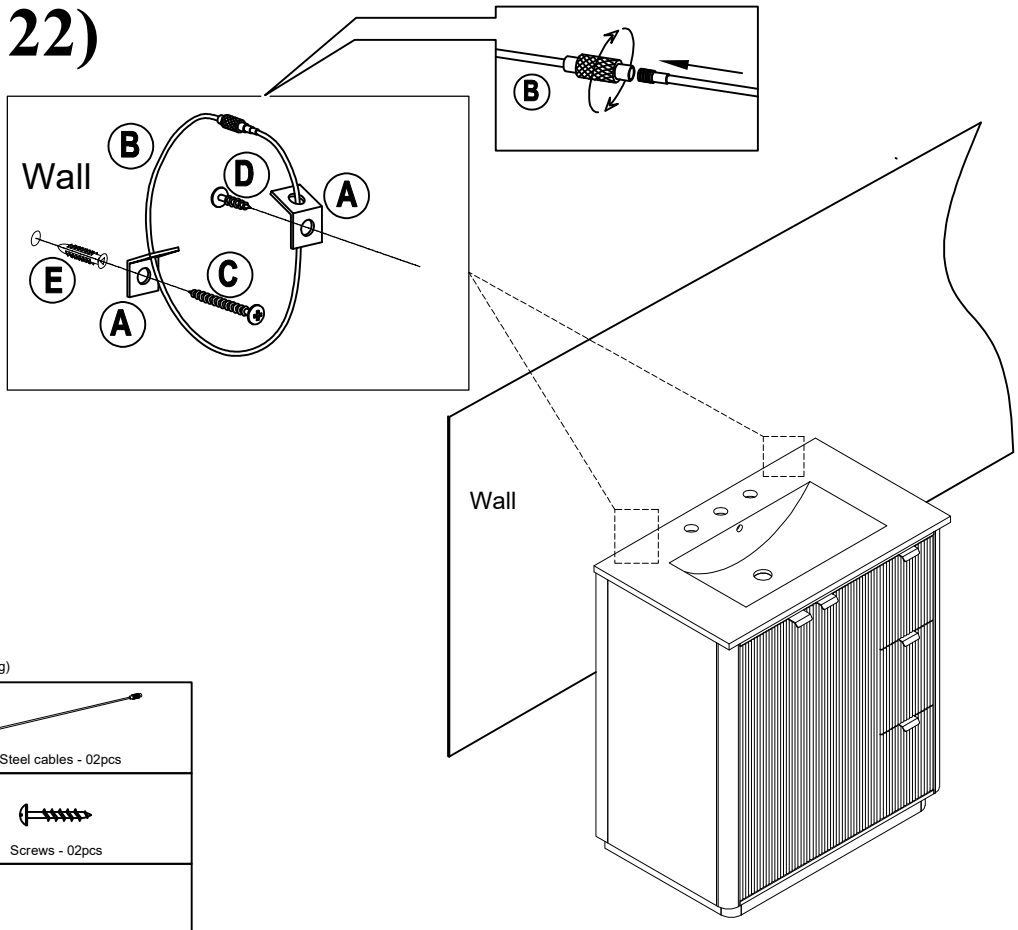

Hardware list: (Anti tipping kit 2 set in the bag)

A  Brackets - 04pcs	B Steel cables - 02pcs
C 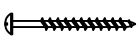 Screws - 02pcs	D Screws - 02pcs
E  wall anchor - 02pcs	

HINGE ADJUSTMENTS

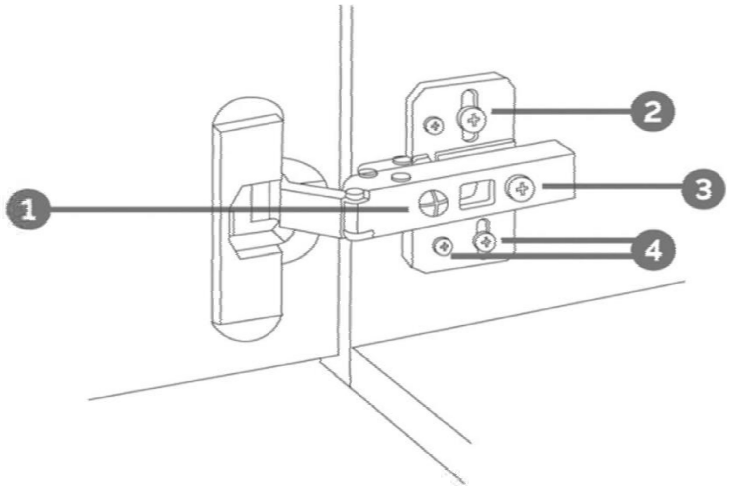

1 Sideways / Tilt adjustment

Turn the screw
clockwise to move the door further away from the side of the cabinet
anticlockwise to move the door closer to the side of the cabinet

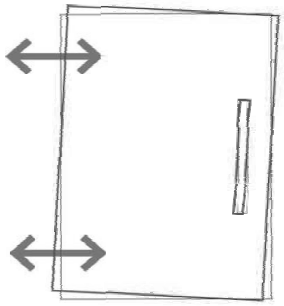

2 4 Height adjustment

While supporting the weight of the door, turn the screws
clockwise to move the door up
anticlockwise to move the door down

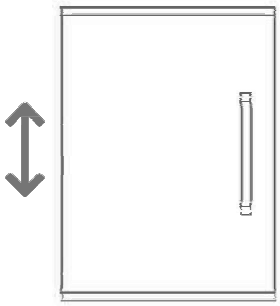

3 Forward and back adjustment

If the gap between the back of the door and the cabinet is too small, and the door may not close fully. Turn the screw
clockwise to decrease the gap between the door and the cabinet
anticlockwise to increase the gap between the door and the cabinet

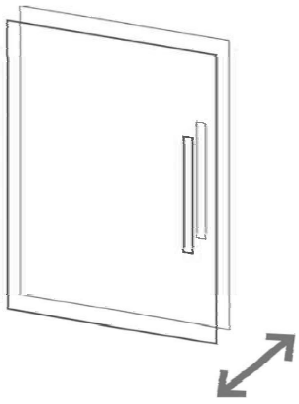

RÉGLAGES DES CHARNIÈRES

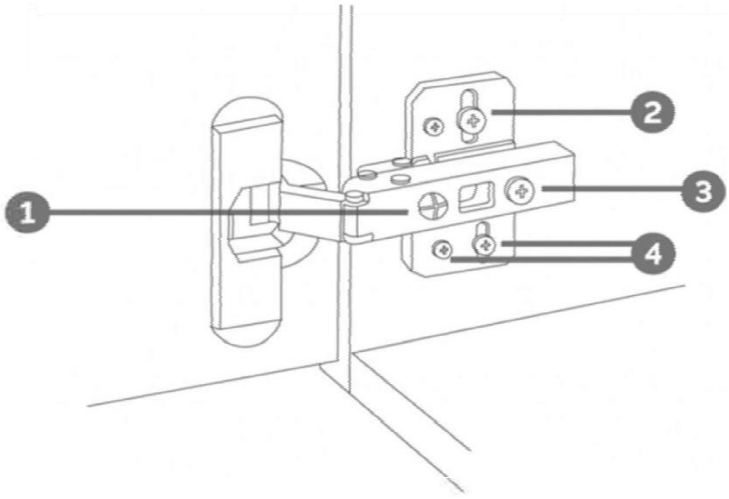

❶De côté / Réglage de l'inclinaison

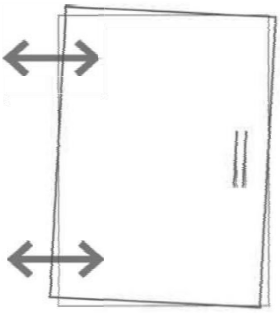

Tournez la vis
dans le sens des aiguilles d'une montre pour éloigner la porte
le côté du meuble
dans le sens inverse des aiguilles d'une montre pour rapprocher la porte du
côté du meuble

❷❹Réglage de la

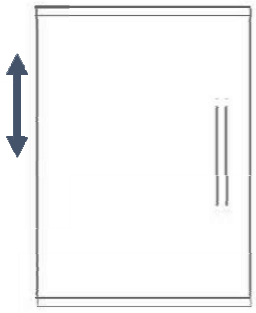

Tout en supportant le poids de la porte, tournez les vis
dans le sens des aiguilles d'une montre pour déplacer la porte vers le haut
dans le sens inverse des aiguilles d'une montre pour abaisser la porte

❸Réglage vers l'avant et vers l'arrière

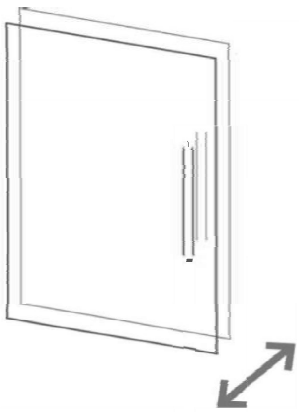

Si l'espace entre l'arrière de la porte et le
l'armoire est trop petite et la porte risque de ne pas se fermer complètement. Tournez la vis
dans le sens des aiguilles d'une montre pour diminuer l'écart entre la porte et l'armoire
dans le sens inverse des aiguilles d'une montre pour augmenter l'écart entre la porte et l'armoire.