VEVOR

Upgrade · The Home Creator Way

TRUCK UTILITY RACKS

Model: 1103

VEVOR
Upgrade · The Home Creator Way

TRUCK UTILITY RACKS

Model: 1103

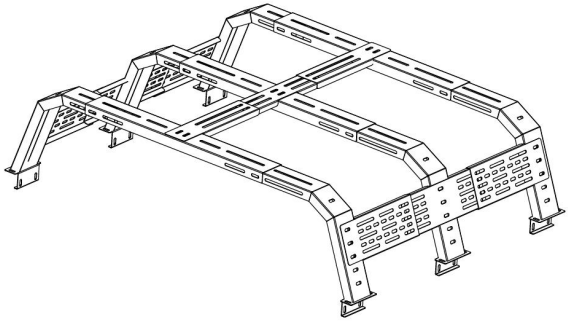

NEED HELP? CONTACT US!

Have product questions? Need technical support? Please feel free to contact us:

Technical Support and E-Warranty Certificate
www.vevor.com/support

This is the original instruction, please read all manual instructions carefully before operating. VEVOR reserves a clear interpretation of our user manual. The appearance of the product shall be subject to the product you received. Please forgive us that we won't inform you again if there are any technology or software updates on our product.

SAFETY PRECAUTIONS

- Read and understand this entire manual before assembling, installing, operating, or servicing this product.Failure to follow these warnings and instructions can cause death, personal injury or damage to valuable property.
- Adhere to all Department of Transportation (D.O.T) requirements when using this product.Use ropes and tie downs(not included)to securely hold all cargo in place.
- Do not overload the Truck Utility Rack. Never exceed the maximum weight capacity of 500 lbs. (This is the combined capacity of the front and back racks.)
- Make sure the vehicle is in a safe place for loading ladders and other cargo. Make sure the vehicle's engine is off, with the parking brake set, before loading or unloading the Truck Utility Rack.
- Do not use it to hold or restrain human or animal weight in any manner.
- When the assembly is complete, check and test all vehicle systems, including lights and brakes, and make sure no damage has occurred during product installation.
- This Truck Utility Rack is designed to carry ladders, lumber, piping, rebar, sports equipment and other long materials. Do not modify the Truck Utility Rack, and avoid using this product for purposes other than those for which it was designed.
- Before and after each use, check to make sure that all hardware is tightly secured. Regularly inspect for damage. If fraying or distortion is found, immediately discontinue use.
- Use common sense when working. Stay alert and concentrate when setting up and using the Truck Utility Rack. Never work while under the influence of alcohol, drugs or medications.

- While assembling and using the Truck Utility Rack, keep the work area clean and well-lit. Keep spectators and children out of the work area.
- Warning-To reduce the risk of injury, user must read instructions manual carefully.
- The product complies with relevant standards and regulations. Installation of this device must comply with all applicable regulations, and it should only be operated in well-ventilated areas. Please read the user manual before installing and using this equipment.
- This appliance is not intended for use by persons (including children) with reduced physical, sensory or mental capabilities, or lack of experience and knowledge, unless they have been given supervision or instruction concerning use of the appliance by a person responsible for their safety.
- Children shall not play with the appliance.
- Please properly keep product. Check whether the product is abnormal before use. If it is abnormal, please stop using it.
- Please use the product according to the intended use, warn of potential injury from misuse.
- "Installation Restrictions:During the installation process, it is strictly prohibited to strike or twist the product. Otherwise, this may cause the product to crack and the installation position to deform, adversely affecting the vehicle's appearance and safety performance.
- Pre-Installation Requirement:To avoid injury, ensure the vehicle is turned off throughout the entire installation process.
- Instruction Compliance:Please follow the installation instructions suitable for your specific vehicle model during installation. Incorrect installation may prevent the product from functioning as a protective device, endangering the lives and safety of the driver and passengers.

Product Validity Note:Product functionality is only guaranteed for properly and fully assembled units.

General Notice:Read these instructions carefully and retain them for future reference.

Safety Precautions:When using the product, basic safety precautions should always be followed to reduce the risk of injury, including the following:

a.A competent adult must assemble the product.

b.Keep children and pets away during assembly; do not allow children to climb on or play with the product.

c.Wear protective gloves when installing the product.

d.Do not use the product if any parts are missing, damaged, or abraded.

e.Do not over-tighten the fasteners (hardware).

f.Regularly inspect the product for wear and tear; replace it immediately if damage is detected or parts become detached.

Electrical Safety Warning

Before installation, ensure the vehicle's power supply is turned off to avoid the risk of electrical short circuits. Failure to comply with this instruction may result in vehicle damage or personal injury

SPECIFICATIONS

Model Series	1103

Maximum Weight Capacity（lbs）	900
Range of length adjustment(inch)	44.7-56.9
Range of width adjustment (inch)	49.2-67.9

PARTS LIST AND ASSEMBLY DIAGRAM

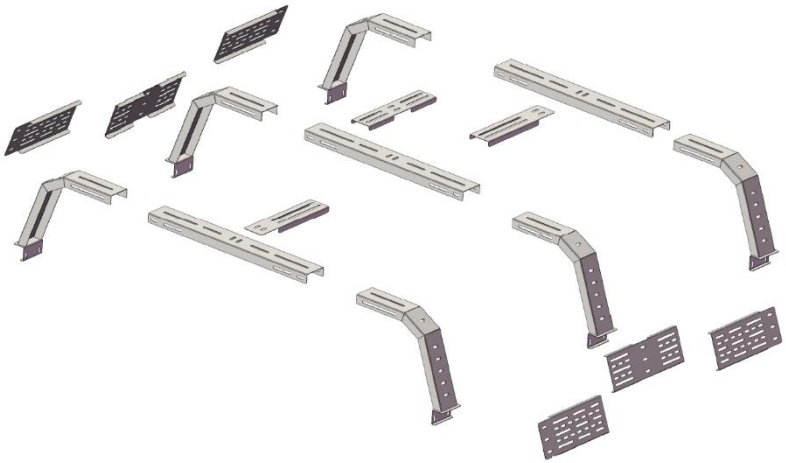

Part	Description	Picture	Qty
1	Cross Bar		3
2	Support Leg		6
3	Up Connect Plate		1
4	Up Support Plate		2

5	Side Connect Plate		2
6	Side Support Plate		4
7	M10*20 Bolts		72
8	M10*25 Bolts		12
9	M10*35 Bolts		12
10	M10 Nut		72
11	Bracket	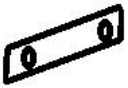	6
12	Hex Key		1

Instruction:

Step 1 Measure the truck bed length

Assembly the cross bar and support leg together by 8 pcs M10*25 bolts and nuts, as below, do not tighten the bolts, it can be adjust on the future step. And repeat.

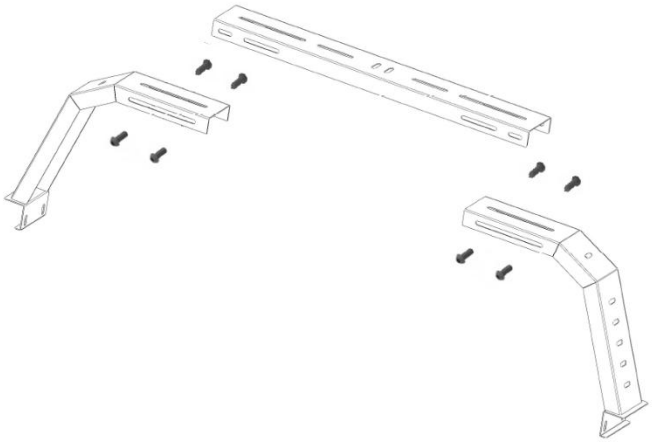

Step 2 Assembly the Up connect plate and support plate, by using 10 pcs M10*25 bolts and nuts.

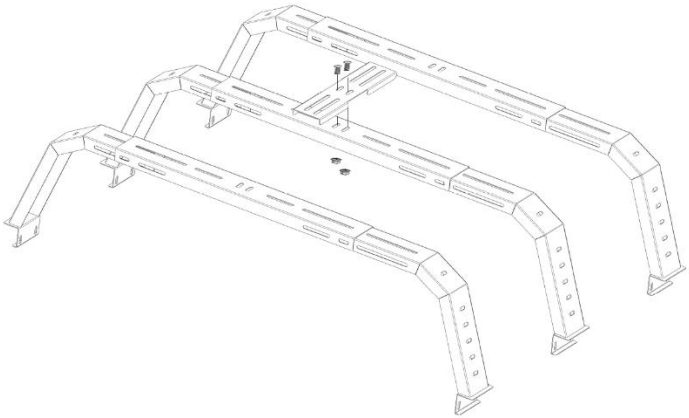

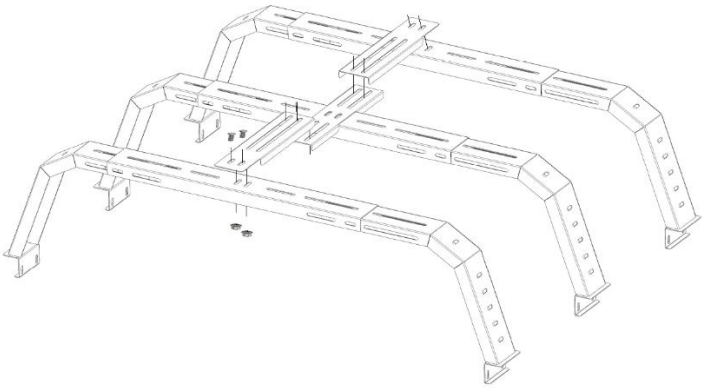

Step 3 Assembly the side connect plate and the side support plate together, using 20 pcs M10*25 bolts and nuts, on both side, as below.

Lift the truck rack assembly on the truck bed(need help), adjust it and tighten all the bolts and nut. Please make sure do not over tighten.

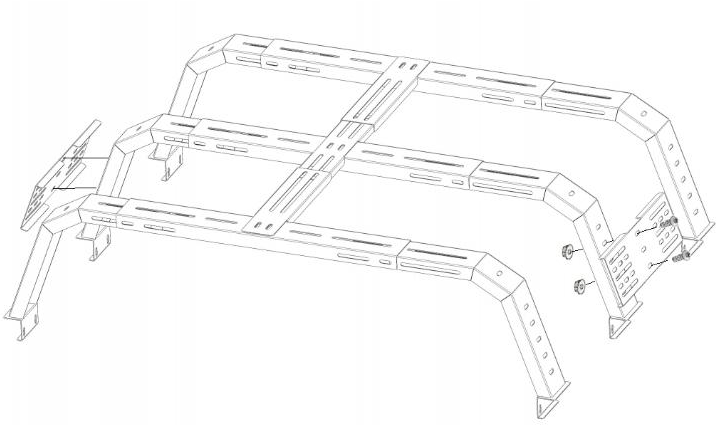

Step 3 Assembly the truck bed rack on the truck bed.

Two situations.

1 Compatible with truck rail, non-drilling structure, use the M10*25 bolts and bracket, and repeat.

First Slide the rail bracket into the truck bed rail, then fix the leg and the rail bracket together by 2 pcs M10*25 bolts, as below, and repeat.

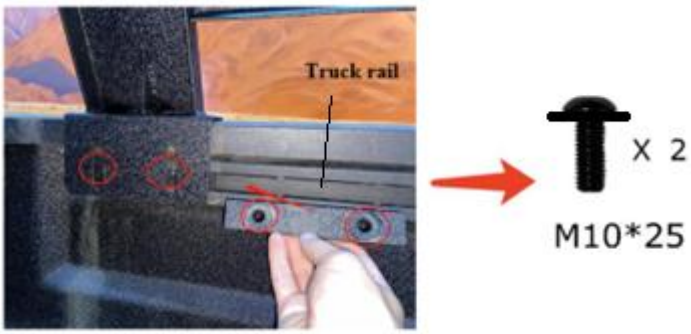

2. Mark and drill holes on the truck bed or the side, it is fit for most car without truck bed rail.
Align holes and fit M10*35 Hex bolts, M10 Nuts on the truck bed, as below, and repeat.

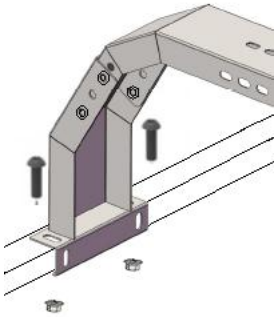





VEVOR

Upgrade · The Home Creator Way

PORTE-BAGAGES UTILITAIRES POUR CAMIONS

Modèle : 1103

VEVOR
Upgrade·The Home Creator Way

TRUCK UTILITY RACKS

Modèle: 110 3

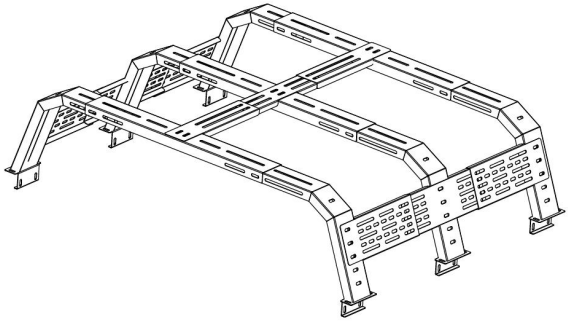

BESOIN D'AIDE ? CONTACTEZ-NOUS !

Vous avez des questions sur nos produits ? Besoin d'assistance technique ? N'hésitez pas à nous contacter :

Assistance technique et certificat de garantie électronique
www.vevor.com/support

Voici le mode d'emploi original. Veuillez lire attentivement toutes les instructions du manuel avant utilisation. VEVOR se réserve le droit d'interpréter ce manuel à sa guise. L'apparence du produit que vous recevrez peut différer. Nous vous prions de nous excuser si nous ne vous informons pas des mises à jour techniques ou logicielles concernant notre produit.

SAFETY PRECAUTIONS

- Lisez et comprenez ce texte dans son intégralité. manuel avant l'assemblage, l'installation, l'utilisation ou l'entretien de ce produit. Le non-respect de ces avertissements

  et Les instructions peuvent entraîner la mort, des dommages personnels blessure ou dommage à biens de valeur.

✌♎♒♠❒♏⌘ à tout Département des transports (exigences du DOT) quand en utilisant ceci produit.Utiliser cordes et sangles d'arrimage (non incluses) en toute sécurité retenir toute la cargaison dans lieu.

- Faire ne pas surcharger le camion Utilitaire Étagère. Ne jamais dépasser capacité de charge maximale de 500 lb. (Ceci est le combiné capacité de l'avant et dos racks.)

- Assurez-vous que le véhicule est dans comme afe espace de chargement échelles et autre chargement. Assurez-vous que le moteur du véhicule est éteint, avec le parking frein

  ensemble, avant chargement ou déchargement du camion Utilitaire Étagère.

- Faire ne pas utiliser il à tenir ou retenir poids humain ou animal dans n'importe lequel manière.

- Lorsque l'assemblage est complet, vérifier et test tous les véhicules systèmes, y compris lumières et freins, et s'assurer aucun dommage s'est produit pendant installation du produit.

♍♏ camion Utilitaire Étagère est conçu pour porter échelles, bois d'œuvre, tuyauterie, barres d'armature, équipements sportifs et autres objets longs matériels. Faire ne pas modifier le Camion Utilitaire Rack, et évitez en utilisant ceci produit utilisé à des fins autres que celles pour lesquelles il a été conçu .

- Avant et après chaque utiliser, vérifier à assurez-vous que tout matériel est

Solidement fixé. Régulièrement inspecter pour détecter tout dommage. En cas d'effilochage ou de déformation est trouvé, arrêtez immédiatement utiliser.

commun sens quand en fonctionnement. Rester alerte et se concentrer quand paramètre se mettre en marche et utiliser le camion Utilitaire Étagère. Ne jamais travailler pendant sous le influence de l'alcool, des drogues ou des médicaments.

- Pendant l'assemblage et en utilisant le camion Utilitaire Étagère, gardez le travail

Zone propre et bien éclairée. Gardez les spectateurs et les enfants à l'extérieur de l'œuvre zone.

- Avertissement : Afin de réduire les risques de blessure, l'utilisateur doit lire attentivement le manuel d'instructions.
- Ce produit est conforme aux normes et réglementations en vigueur. Son installation doit respecter toutes les réglementations applicables et son utilisation doit se faire uniquement dans des endroits bien ventilés. Veuillez lire attentivement le manuel d'utilisation avant d'installer et d'utiliser cet équipement.
- Cet appareil n'est pas destiné à être utilisé par des personnes (y compris les enfants) dont les capacités physiques, sensorielles ou mentales sont réduites, ou qui manquent d'expérience et de connaissances, à moins qu'elles n'aient été supervisées ou qu'elles n'aient reçu des instructions concernant l'utilisation de l'appareil de la part d'une personne responsable de leur sécurité.
- Les enfants ne doivent pas jouer avec cet appareil.
- Veuillez conserver le produit correctement. Vérifiez son état avant utilisation. En cas d'anomalie, cessez immédiatement l'utilisation.
- Veuillez utiliser le produit conformément à son usage prévu et prendre

connaissance des risques de blessures liés à une mauvaise utilisation.

- « Restrictions d'installation : Lors de l'installation, il est strictement interdit de frapper ou de tordre le produit. Cela pourrait entraîner des fissures et une déformation du produit, affectant ainsi l'esthétique et la sécurité du véhicule. »
- Exigence préalable à l'installation : Pour éviter toute blessure, assurez-vous que le véhicule est éteint pendant toute la durée de l'installation.
- Respect des instructions : Veuillez suivre scrupuleusement les instructions d'installation correspondant à votre modèle de véhicule. Une installation incorrecte peut empêcher le produit de fonctionner correctement et mettre en danger la vie et la sécurité du conducteur et des passagers.

Note relative à la validité du produit : la fonctionnalité du produit n'est garantie que pour les unités correctement et entièrement assemblées.

Avis général : Veuillez lire attentivement ces instructions et les conserver pour référence ultérieure.

Consignes de sécurité : lors de l'utilisation du produit, il convient de toujours respecter les consignes de sécurité de base afin de réduire les risques de blessure, notamment les suivantes :

Un adulte compétent doit assembler le produit.

b. Tenir les enfants et les animaux domestiques à l'écart pendant le montage ; ne pas laisser les enfants grimper sur le produit ou jouer avec.

c. Portez des gants de protection lors de l'installation du produit.

d. N'utilisez pas le produit si des pièces sont manquantes, endommagées ou abîmées.

e. Ne pas trop serrer les fixations (quincaillerie).

f. Inspectez régulièrement le produit pour détecter toute usure ; remplacez-le immédiatement si des dommages sont constatés ou si des

pièces se détachent.

Avertissement relatif à la sécurité électrique

Avant l'installation, assurez-vous que l'alimentation électrique du véhicule est coupée afin d'éviter tout risque de court-circuit. Le non-respect de cette consigne peut entraîner des dommages au véhicule ou des blessures.

SPECIFICATIONS

Série de modèles	1103
Capacité de charge maximale (lb)	900
Plage de réglage de la longueur (pouces)	44,7-56,9
Plage de réglage de la largeur (pouces)	49,2-67,9

PARTS LIST AND ASSEMBLY DIAGRAM



Partie	Description	Image	Qté
1	Barre transversale		3
2	Soutien de la jambe		6
3	Plaque de connexion Up		1
4	Support Up S P		2
5	Plaque de connexion latérale		2
6	Plaque de support latéral		4
7	Boulons M 10* 20		72
8	Boulons M10 *25		12

9	Boulons M10 *35		12
10	Écrou M10		72
11	Support	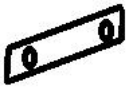	6
12	Clé H ex		1

Instruction:

Étape 1 : Mesurer la longueur de la benne du camion

Assemblez la traverse et le pied de support à l'aide de 8 boulons et écrous M10*25, comme indiqué ci-dessous. Ne serrez pas les boulons pour le moment ; vous pourrez les ajuster ultérieurement . Répétez l'opération.

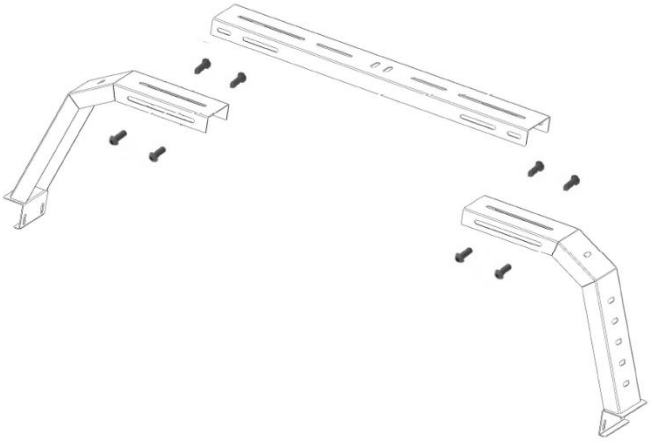

Étape 2 Assemblez la plaque de connexion supérieure et la plaque de support à l'aide de 10 boulons et écrous M10*25.

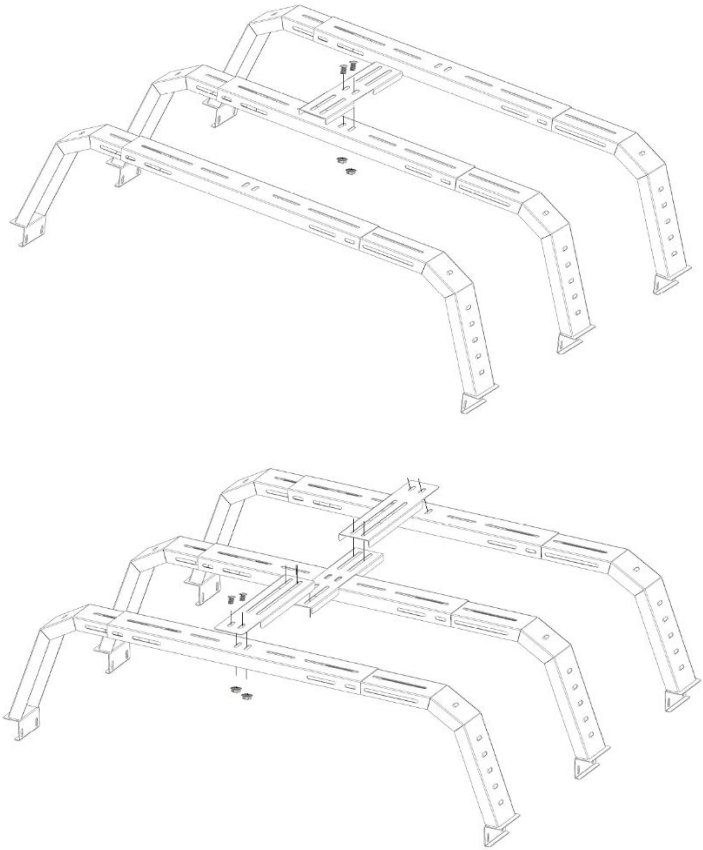

Étape 3 Assemblez la plaque de connexion latérale et la plaque de support latérale ensemble, en utilisant 20 boulons et écrous M10*25, des deux côtés, comme ci-dessous.

Soulevez le porte-bagages sur la benne du camion (besoin d'aide ?), ajustez-le et serrez tous les boulons et écrous. Veillez à ne pas trop serrer.

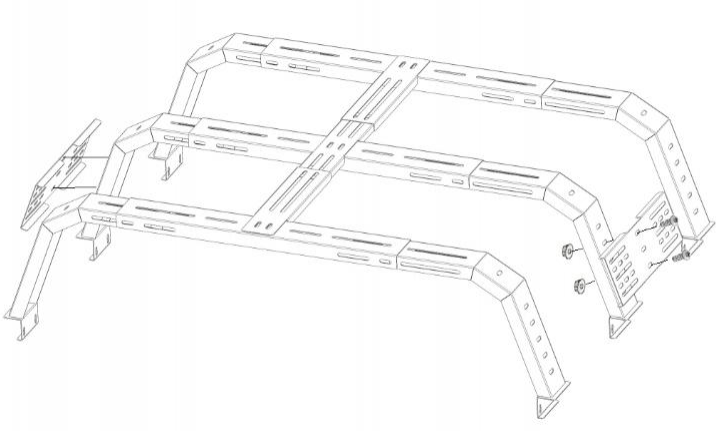

Étape 3 : Assemblez le porte-bagages sur la benne du camion.
Deux situations .
1 Compatible avec les rails de camion, structure sans perçage , utilisez les boulons et le support M10*25 et répétez.
Commencez par glisser le support de rail dans le rail du plateau du camion, puis fixez le pied et le support de rail ensemble à l'aide de 2 boulons M10*25, comme ci-dessous , et répétez l'opération.

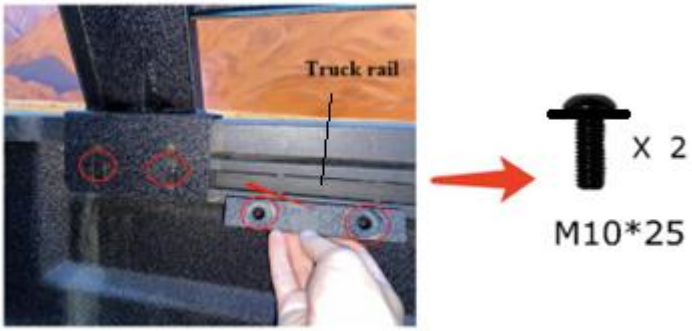

2. Marquez et percez des trous sur la benne ou sur le côté du camion ; cela

convient à la plupart des voitures sans rails de benne.
Alignez les trous et installez les boulons hexagonaux M10*35 et les écrous M10 sur le plateau du camion, comme ci-dessous, et répétez.

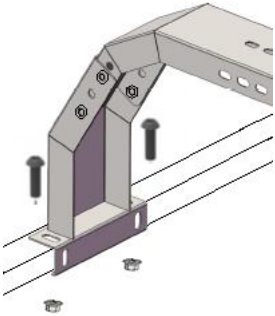





VEVOR

Upgrade · The Home Creator Way

LKW-NUTZGESTELLE

Modell: 1103

VEVOR
Upgrade·The Home Creator Way

TRUCK UTILITY RACKS

Modell: 110 3

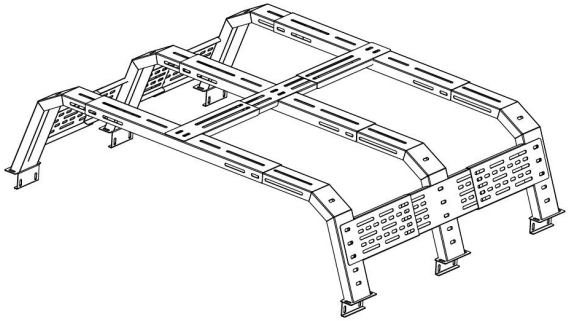

BRAUCHEN SIE HILFE? KONTAKTIEREN SIE UNS!

Haben Sie Fragen zu unseren Produkten? Benötigen Sie technischen Support? Kontaktieren Sie uns gerne:

Technischer Support und E-Garantiezertifikat
www.vevor.com/support

Dies ist die Originalanleitung. Bitte lesen Sie die gesamte Bedienungsanleitung vor der Inbetriebnahme sorgfältig durch. VEVOR behält sich die Auslegung der Bedienungsanleitung vor. Das Aussehen des Produkts kann von dem gelieferten Produkt abweichen. Wir bitten um Verständnis, dass wir Sie nicht erneut über etwaige Technologie- oder Software-Updates informieren werden .

SAFETY PRECAUTIONS

- Lesen und verstehen Sie dies vollständig. Anleitung vor der Montage lesen, Installation, Betrieb oder Wartung dieses Produkt. Nichtbeachtung dieser Warnhinweise

  Und Anweisungen können zum Tod führen, persönliche Verletzung oder Schaden Zu wertvolles Eigentum.

♑ halte mich an alle Abteilung Transportwesen (DOT) Anforderungen Wann mit diesem Produkt.Verwendung Seile und Zurrgurte (nicht im Lieferumfang enthalten) sicher Alle Fracht aufnehmen In Ort.

- Tun Den LKW nicht überladen Dienstprogramm Gestell. Überschreiten Sie niemals den maximale Tragfähigkeit von 500 Pfund. (Diese ist die kombiniert Kapazität der Vorderseite Und zurück Regale.)

- Stellen Sie sicher, dass das Fahrzeug Ist in as afe Ladeplatz Leitern und andere Ladung. Stellen Sie sicher, dass der Motor des Fahrzeugs ist aus, mit dem Parken Bremse

  gesetzt, bevor Be- oder Entladen des LKW Dienstprogramm Gestell.

- Tun nicht verwenden es zu festhalten oder einschränken Gewicht von Mensch oder Tier In beliebig Benehmen.

- Wenn die Montage Ist vollständig, überprüfen Und prüfen alle Fahrzeuge Systeme einschließlich Lichter und Bremsen und stellen Sie sicher keine Beschädigung ist eingetreten während Produktinstallation.

♓♏♦♏❒ LKW Dienstprogramm Gestell Ist entworfen, um tragen Leitern, Holz, Rohrleitungen, Bewehrungsstahl, Sportgeräte und andere lange Materialien. Tun nicht ändern Die LKW Dienstprogramm Rack, und vermeiden mit diesem Das Produkt für andere Zwecke als die, für die es entwickelt wurde .

- Vor und nach jedem Verwendung, Überprüfung Stellen Sie sicher, dass alle Hardware Ist

  fest gesichert. Regelmäßig Auf Beschädigungen prüfen. Bei Ausfransen oder Verzerrungen Ist festgestellt, sofort einstellen verwenden.

- Verwenden gemeinsam Sinn, wenn en Arbeiten. Bleiben Alarm Und konzentrieren Wann Einstellung aufstehen und den LKW benutzen Dienstprogramm Gestell. Arbeiten Sie niemals während unter der Einfluss von Alkohol, Drogen oder Medikamenten.

- Während der Montage Und Verwendung der LKW Dienstprogramm Gestell, behalte die arbeiten

  Der Bereich ist sauber und gut beleuchtet. Zuschauer und Kinder fernhalten des Werkes Bereich.

- Warnung – Um das Verletzungsrisiko zu verringern, muss der Benutzer die Bedienungsanleitung sorgfältig lesen.

- Das Produkt entspricht den geltenden Normen und Vorschriften. Die Installation dieses Geräts muss allen anwendbaren Vorschriften entsprechen und es darf nur in gut belüfteten Bereichen betrieben werden. Bitte lesen Sie die Bedienungsanleitung vor der Installation und Inbetriebnahme des Geräts.

- Dieses Gerät ist nicht für die Verwendung durch Personen (einschließlich Kinder) mit eingeschränkten physischen, sensorischen oder geistigen Fähigkeiten oder mangelnder Erfahrung und Kenntnis bestimmt, es sei denn, sie werden von einer für ihre Sicherheit verantwortlichen Person beaufsichtigt oder in die Verwendung des Geräts eingewiesen.

- Kinder dürfen nicht mit dem Gerät spielen.

- Bitte bewahren Sie das Produkt ordnungsgemäß auf. Prüfen Sie es vor Gebrauch auf Beschädigungen. Sollte es Beschädigungen aufweisen, verwenden Sie es bitte nicht weiter.

- Bitte verwenden Sie das Produkt gemäß dem vorgesehenen Verwendungszweck. Wir weisen auf mögliche Verletzungen durch unsachgemäße Verwendung hin.
- „Einbaubeschränkungen: Während des Einbaus ist es strengstens verboten, das Produkt zu schlagen oder zu verdrehen. Andernfalls kann das Produkt brechen und sich an der Einbauposition verformen, was das Aussehen und die Sicherheit des Fahrzeugs beeinträchtigt."
- Voraussetzung für die Installation: Um Verletzungen zu vermeiden, muss sichergestellt werden, dass das Fahrzeug während des gesamten Installationsvorgangs ausgeschaltet ist.
- Anleitung beachten: Bitte befolgen Sie bei der Installation die für Ihr Fahrzeugmodell geltenden Installationsanweisungen. Eine fehlerhafte Installation kann die Schutzfunktion des Produkts beeinträchtigen und die Sicherheit von Fahrer und Beifahrern gefährden.

Hinweis zur Produktgültigkeit: Die Produktfunktionalität wird nur bei ordnungsgemäß und vollständig montierten Geräten gewährleistet.

Allgemeiner Hinweis: Lesen Sie diese Anweisungen sorgfältig durch und bewahren Sie sie zum späteren Nachschlagen auf.

Sicherheitsvorkehrungen: Bei der Verwendung des Produkts sollten stets grundlegende Sicherheitsvorkehrungen getroffen werden, um das Verletzungsrisiko zu verringern. Dazu gehören unter anderem die folgenden:

Das Produkt muss von einem mündigen Erwachsenen zusammengebaut werden.

b. Halten Sie Kinder und Haustiere während der Montage fern; lassen Sie Kinder nicht auf das Produkt klettern oder damit spielen.

c. Tragen Sie beim Installieren des Produkts Schutzhandschuhe.

d. Das Produkt darf nicht verwendet werden, wenn Teile fehlen,

beschädigt oder abgenutzt sind.

e. Die Befestigungselemente (Hardware) nicht zu fest anziehen.

f. Überprüfen Sie das Produkt regelmäßig auf Verschleiß und Abnutzung; ersetzen Sie es sofort, wenn Beschädigungen festgestellt werden oder sich Teile lösen.

Warnung vor elektrischer Sicherheit

Vor der Installation muss die Stromversorgung des Fahrzeugs ausgeschaltet sein, um Kurzschlüsse zu vermeiden. Die Nichtbeachtung dieser Anweisung kann zu Fahrzeugschäden oder Personenschäden führen.

SPECIFICATIONS

Modellreihe	1103
Maximale Tragfähigkeit (lbs)	900
Verstellbereich der Länge (Zoll)	44,7-56,9
Verstellbereich der Breite (Zoll)	49,2-67,9

PARTS LIST AND ASSEMBLY DIAGRAM



Teil	Beschreibung	Bild	Menge
1	Kreuzstange		3
2	Unterstützungsbeine		6
3	Up Connect Plate		1
4	Up Support Plate		2
5	Seitenanschlussplatte		2
6	Seitenstützplatte		4
7	M 10* 20 Schrauben		72
8	M10* 25 Schrauben		12

9	M10 *35 Schrauben	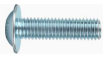	12
10	M10 N ut		72
11	Halterung		6
12	Hex Key		1

Anweisung:
Schritt 1 Messen Sie die Länge der Ladefläche des LKW
Die Querstange und das Stützbein werden mit 8 M10*25-Schrauben und -Muttern wie unten abgebildet verbunden. Die Schrauben noch nicht festziehen, sie können später justiert werden . Vorgang wiederholen .

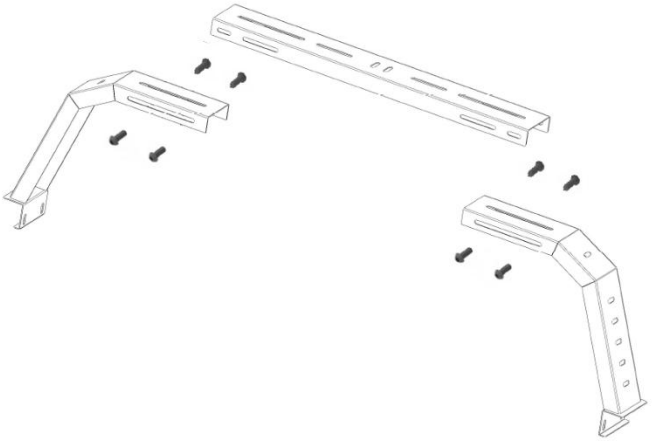

Schritt 2 Montieren Sie die obere Verbindungsplatte und die Stützplatte mit 10 M10*25 Schrauben und Muttern.

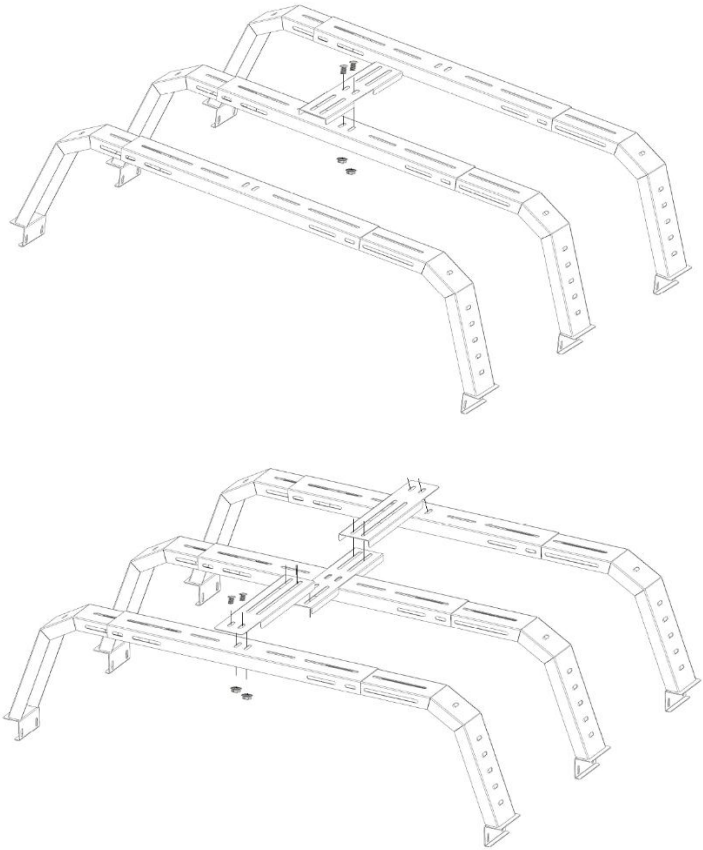

Schritt 3 Montieren Sie die Seitenverbindungsplatte und die Seitenstützplatte mit jeweils 20 M10*25 Schrauben und Muttern auf beiden Seiten, wie unten dargestellt.

Heben Sie die Gepäckträgerkonstruktion auf die Ladefläche (ggf. mit Hilfe), justieren Sie sie und ziehen Sie alle Schrauben und Muttern fest. Achten Sie darauf, die Schrauben nicht zu überdrehen.

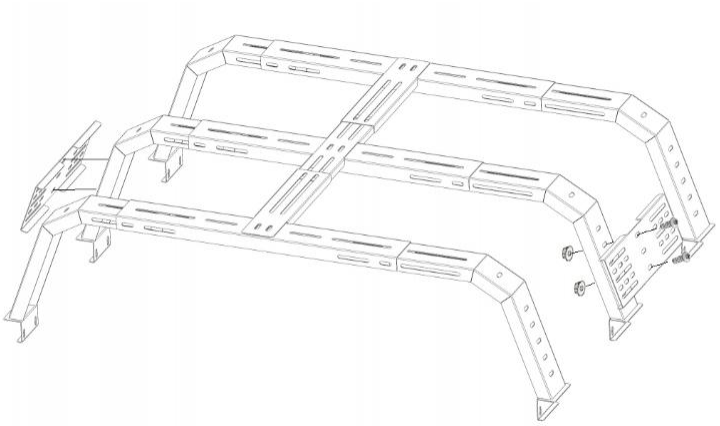

Schritt 3 A Montage des Ladeflächengestells auf der Ladefläche des LKW. Zwei Situationen .

1 Kompatibel mit LKW-Schienen, Konstruktion ohne Bohren , verwenden Sie die M10*25 Schrauben und Halterung und wiederholen Sie den Vorgang.

Zuerst schieben Sie die Schienenhalterung in die Ladeflächenschiene des LKW, dann befestigen Sie das Bein und die Schienenhalterung mit 2 M10*25-Schrauben, wie unten dargestellt , und wiederholen Sie den Vorgang.

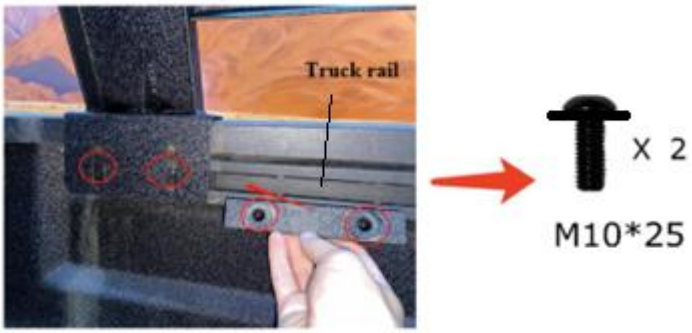

2. Markieren und bohren Sie Löcher auf der Ladefläche oder an der Seite des LKWs. Es ist für die meisten Autos ohne Ladeflächenreling geeignet. Richten Sie die Löcher aus und montieren Sie die M10*35 Sechskantschrauben und M10 Muttern auf der Ladefläche des LKW, wie unten dargestellt, und wiederholen Sie den Vorgang.

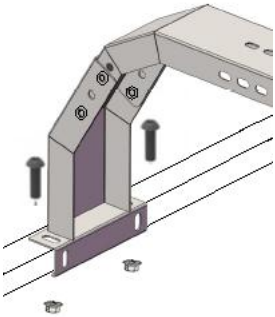





VEVOR

Upgrade · The Home Creator Way

PORTAPACCHI PER CAMION

Modello: 1103

VEVOR
Upgrade·The Home Creator Way

TRUCK UTILITY RACKS

Modello: 110 3

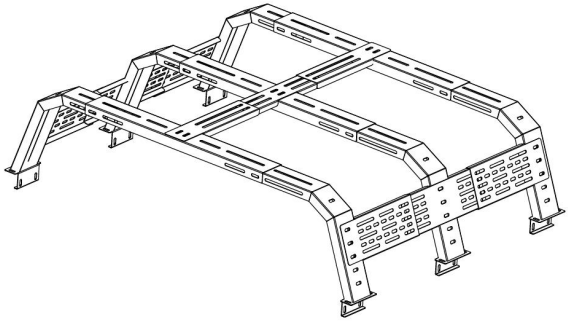

HAI BISOGNO DI AIUTO? CONTATTACI!

Avete domande sui prodotti? Avete bisogno di supporto tecnico? Non esitate a contattarci:

Assistenza tecnica e certificato di garanzia elettronica
www.vevor.com/support

Queste sono le istruzioni originali, si prega di leggere attentamente tutte le istruzioni del manuale prima dell'uso. VEVOR si riserva il diritto di interpretare a proprio piacimento il presente manuale d'uso. L'aspetto del prodotto potrebbe differire leggermente da quello del prodotto ricevuto. Ci scusiamo se non vi informeremo tempestivamente di eventuali aggiornamenti tecnologici o software del nostro prodotto.

SAFETY PRECAUTIONS

- Leggi e comprendi tutto questo manuale prima del montaggio, installazione, funzionamento o manutenzione di questo prodotto.Mancato rispetto di queste avvertenze

  E le istruzioni possono causare la morte, personale lesioni o danno A proprietà di valore.

- Attenersi a tutti Dipartimento dei trasporti requisiti (DOT) Quando usando questo prodotto.Uso corde e cinghie di fissaggio (non incluse) in modo sicuro trasportare tutto il carico In posto.

- Fare non sovraccaricare il camion Utilità Rack. Non superare mai il capacità di carico massima di 500 libbre. (Questo è il combinato capacità del fronte E Indietro scaffali.)

- Assicurarsi che il veicolo È in quanto sicuro spazio per il carico scale e altro carico. Assicurarsi che il motore del veicolo è spento, con il parcheggio freno

  impostato, prima carico o scarico del camion Utilità Rack.

- Fare non utilizzare a lui trattenere o trattenere peso umano o animale In Qualunque maniera.

- Quando l'assemblaggio È completare, controllo E test tutti i veicoli sistemi, Tra cui luci e freni e assicurarsi nessun danno È accaduto durante installazione del prodotto.

✈◆♏♦♦□ camion Utilità Rack È progettato per trasportare scale, legname, tubature, barre d'armatura, attrezzature sportive e altri lunghi materiali. Fare non modificare IL Camion Utilità Rack, ed evitare usando questo prodotto destinato a scopi diversi da quelli per cui è stato progettato .

- Prima e dopo ogni usare, controllare per assicurarsi che tutti hardware È ben fissato. Regolarmente Verificare la presenza di danni. In caso di

sfilacciamento o deformazione È trovato, interrompere immediatamente utilizzo.

✞♦□ comune senso quando lavorando. Rimanere allerta E specializzarsi Quando collocamento su e usando il camion Utilità Rack. Non lavorare mai mentre sotto il influenza di alcol, droghe o farmaci.

✍◆❒♋■♦♏ l'assemblaggio E utilizzando il camion Utilità Rack, mantenere il lavoro

zona pulita e ben illuminata. Tenere fuori spettatori e bambini dell'opera zona.

- Avvertenza : per ridurre il rischio di lesioni, l'utente deve leggere attentamente il manuale di istruzioni.
- Il prodotto è conforme agli standard e alle normative vigenti. L'installazione di questo dispositivo deve essere conforme a tutte le normative applicabili e il suo utilizzo deve avvenire esclusivamente in aree ben ventilate. Si prega di leggere il manuale d'uso prima di installare e utilizzare l'apparecchiatura.
- Questo apparecchio non è destinato all'uso da parte di persone (compresi i bambini) con ridotte capacità fisiche, sensoriali o mentali, o prive di esperienza e conoscenza, a meno che non siano state supervisionate o istruite sull'uso dell'apparecchio da una persona responsabile della loro sicurezza.
- I bambini non devono giocare con l'apparecchio.
- Conservare il prodotto in modo appropriato. Prima dell'uso, verificare che il prodotto non presenti anomalie. In caso di anomalie, interromperne immediatamente l'utilizzo.
- Si prega di utilizzare il prodotto secondo le istruzioni d'uso. Attenzione ai potenziali rischi di lesioni derivanti da un uso improprio.
- "Restrizioni di installazione: Durante il processo di installazione, è

severamente vietato colpire o torcere il prodotto. In caso contrario, il prodotto potrebbe incrinarsi e il punto di installazione potrebbe deformarsi, compromettendo l'aspetto e la sicurezza del veicolo."

- Requisito preliminare all'installazione: Per evitare infortuni, assicurarsi che il veicolo sia spento durante l'intero processo di installazione.
- Conformità alle istruzioni: Durante l'installazione, si prega di seguire le istruzioni specifiche per il proprio modello di veicolo. Un'installazione errata potrebbe impedire al prodotto di funzionare come dispositivo di protezione, mettendo a rischio la vita e la sicurezza del conducente e dei passeggeri.

Nota sulla validità del prodotto: la funzionalità del prodotto è garantita solo per le unità assemblate correttamente e completamente.

Avviso generale: Leggere attentamente queste istruzioni e conservarle per riferimento futuro.

Precauzioni di sicurezza: Quando si utilizza il prodotto, è necessario seguire sempre le precauzioni di sicurezza di base per ridurre il rischio di lesioni, tra cui le seguenti:

Il prodotto deve essere assemblato da un adulto competente.

b. Tenere lontani bambini e animali domestici durante il montaggio; non permettere ai bambini di arrampicarsi sul prodotto o di giocarci.

c. Indossare guanti protettivi durante l'installazione del prodotto.

d. Non utilizzare il prodotto se mancano delle parti, se sono danneggiate o abrase.

e. Non serrare eccessivamente i dispositivi di fissaggio (ferramenta).

f. Ispezionare regolarmente il prodotto per verificare l'eventuale presenza di usura; sostituirlo immediatamente se si riscontrano danni o se alcune parti si staccano.

Avviso di sicurezza elettrica

Prima dell'installazione, assicurarsi che l'alimentazione del veicolo sia disattivata per evitare il rischio di cortocircuiti. Il mancato rispetto di questa istruzione può causare danni al veicolo o lesioni personali.

SPECIFICATIONS

Serie di modelli	1103
Capacità di carico massima (libbre)	900
Intervallo di regolazione della lunghezza (pollici)	44,7-56,9
Intervallo di regolazione della larghezza (pollici)	49,2-67,9

PARTS LIST AND ASSEMBLY DIAGRAM



Parte	Descrizione	Immagine	Quantità
1	Barra trasversale		3
2	Gamba di supporto		6
3	Piastra di connessione superiore		1
4	Piastra di supporto superiore		2
5	Piastra di collegamento laterale		2
6	Piastra di supporto laterale		4
7	Bulloni M 10* 20		72
8	Bulloni M10* 25		12

9	Bulloni M10* 35		12
10	Dado M10		72
11	Barra	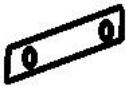	6
12	Chiave esagonale		1

Istruzioni:

Passaggio 1 Misurare la lunghezza del cassone del camion

Assemblare la traversa e la gamba di supporto utilizzando 8 bulloni e dadi M10*25, come mostrato di seguito. Non serrare completamente i bulloni, la regolazione potrà essere effettuata in seguito. Ripetere l' operazione.

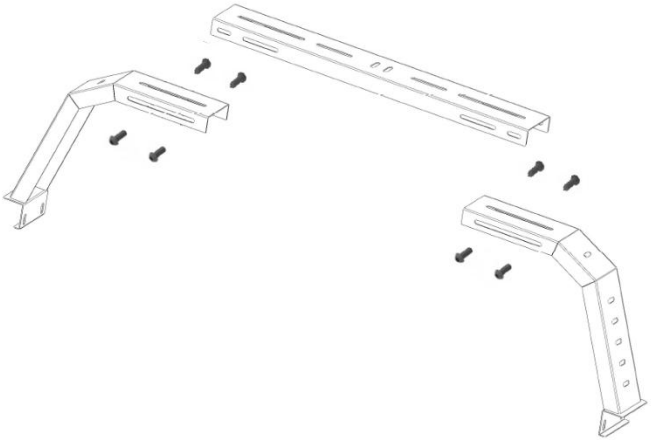

Fase 2 Assemblare la piastra di collegamento superiore e la piastra di supporto, utilizzando 10 bulloni e dadi M10*25.

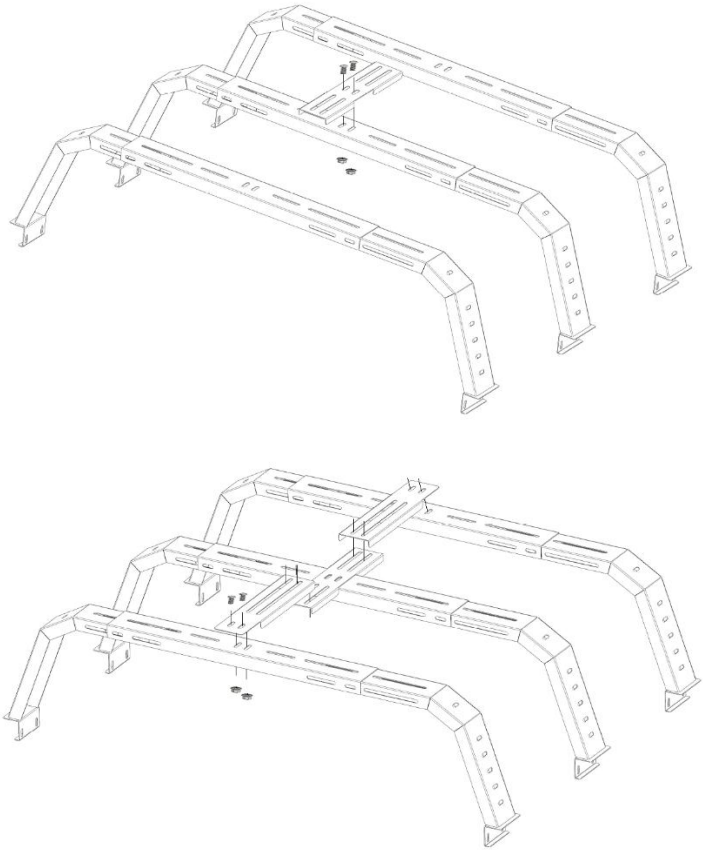

Fase 3 Assemblare la piastra di collegamento laterale e la piastra di supporto laterale utilizzando 20 bulloni e dadi M10*25, su entrambi i lati, come mostrato di seguito.

Sollevare il portapacchi sul pianale del camion (con l'aiuto di un'altra persona), regolarlo e serrare tutti i bulloni e i dadi. Assicurarsi di non serrare eccessivamente.

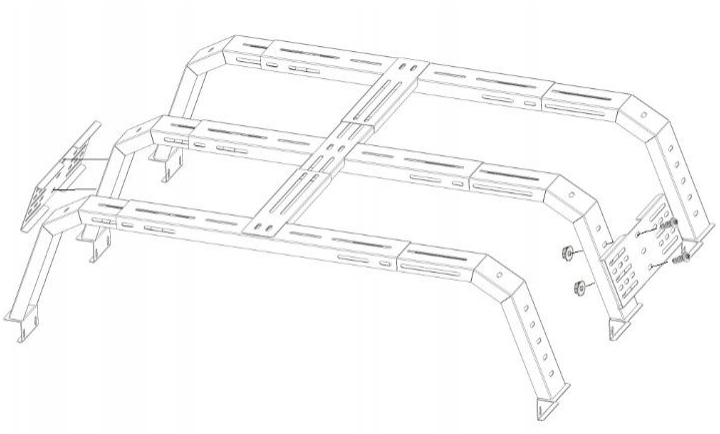

Passaggio 3 : Assemblare il portapacchi sul pianale del camion.
Due situazioni .
1 Compatibile con binari per camion, struttura senza foratura , utilizzare bulloni e staffa M10*25 e ripetere.
Per prima cosa, fai scorrere la staffa del binario nella sponda del cassone del camion, quindi fissa la gamba e la staffa del binario insieme con 2 bulloni M10*25, come mostrato di seguito , e ripeti l'operazione.

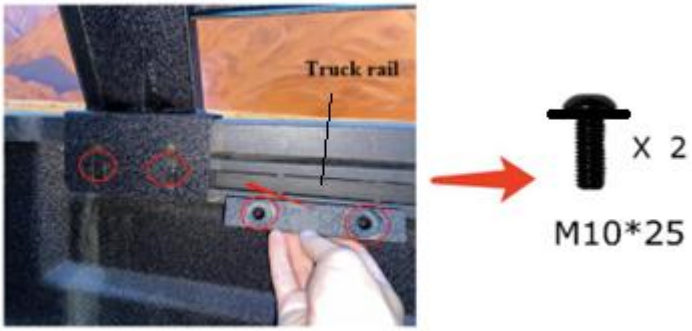

2. Segnare e praticare i fori sul pianale o sul lato del camion; è adatto alla

maggior parte delle auto sprovviste di sponde laterali.
Allineare i fori e montare i bulloni esagonali M10*35 e i dadi M10 sul pianale del camion, come mostrato di seguito, e ripetere l'operazione.

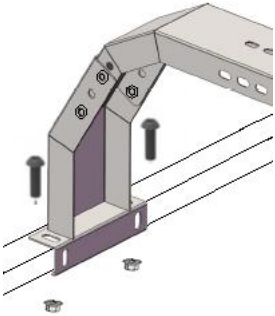





VEVOR

Upgrade · The Home Creator Way

PORTAEQUIPAJES PARA CAMIONES

Modelo: 1103

VEVOR
Upgrade·The Home Creator Way

TRUCK UTILITY RACKS

Modelo: 110 3

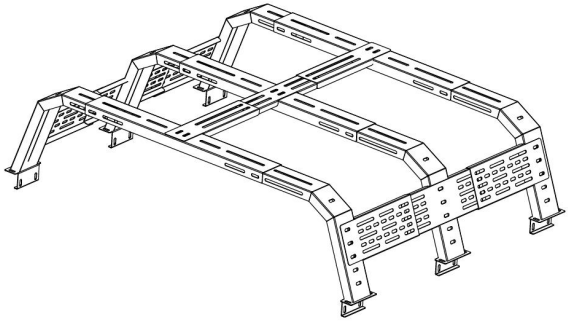

¿NECESITAS AYUDA? ¡CONTÁCTANOS!

¿Tienes preguntas sobre nuestros productos? ¿Necesitas asistencia técnica? No dudes en contactarnos:

Soporte técnico y certificado de garantía electrónica
www.vevor.com/support

Estas son las instrucciones originales. Lea atentamente todo el manual antes de usar el producto. VEVOR se reserva el derecho de interpretar el manual de usuario. El aspecto del producto puede variar con respecto al que reciba. Le pedimos disculpas si no le informamos nuevamente sobre actualizaciones de tecnología o software.

SAFETY PRECAUTIONS

- Lea y comprenda todo esto manual antes del montaje, instalar, operar o dar servicio a este producto. El incumplimiento de estas advertencias

  y Las instrucciones pueden causar la muerte, personal lesión o daño a propiedad valiosa.

- ♏ adhiero a todo Departamento del transporte Requisitos del Departamento de Transporte (DOT) cuando usando esto producto. Uso cuerdas y amarres (no incluidos) de forma segura contener toda la carga en lugar.

- Hacer No sobrecargue el camión Utilidad Estante. Nunca exceda el capacidad de peso máximo de 500 libras. (Esto es el conjunto capacidad del frente y atrás estantes.)

- Asegúrese de que el vehículo es en como afe lugar para cargar escaleras y otro carga. Asegúrese de que el motor del vehículo está apagado, con el aparcamiento freno

  anteponer Carga o descarga del camión Utilidad Estante.

- Hacer no usar a ello sujetar o restringir peso humano o animal en cualquier manera.

- ♋ el ensamblaje es completo, controlar y prueba todos los vehículos sistemas, incluido luces y frenos y Cerciorarse ningún daño ha ocurrido durante instalación del producto.

- ♏ camión Utilidad Estante es diseñado para llevar escaleras, maderas, tubería, barras de refuerzo, equipos deportivos y otros artículos largos materiales. Hacer no modificar el Camión Utilidad Estante y evite usando esto producto para fines distintos de aquellos para los que fue diseñado .

- Antes y después de cada usar, comprobar ck a asegúrese de que todo hardware es

  firmemente asegurado. Regularmente Inspeccione si hay daños. Si se deshilacha o se deforma es encontrado, suspender inmediatamente usar.

- Uso común sentido cuando laboral. Permanecer alerta y concentrarse cuando configuración subir y usar el Truc k Utilidad Estante. Nunca trabajes mientras bajo el influencia del alcohol, drogas o medicamentos.

- Mientras se ensambla y usando el camión Utilidad Estante, mantener el trabajar

  Zona limpia y bien iluminada. Mantengan alejados a los espectadores y a los niños. del trabajo área.

- Advertencia : Para reducir el riesgo de lesiones, el usuario debe leer atentamente el manual de instrucciones.

- El producto cumple con las normas y regulaciones pertinentes. La instalación de este dispositivo debe cumplir con todas las normativas aplicables y solo debe utilizarse en áreas bien ventiladas. Lea el manual de usuario antes de instalar y utilizar este equipo.

- Este aparato no está diseñado para ser utilizado por personas (incluidos niños) con capacidades físicas, sensoriales o mentales reducidas, o con falta de experiencia y conocimiento, a menos que una persona responsable de su seguridad les haya supervisado o instruido sobre el uso del aparato.

- Los niños no deben jugar con el aparato.

- Por favor, conserve el producto adecuadamente. Compruebe si presenta alguna anomalía antes de usarlo. Si detecta alguna anomalía, deje de usarlo.

- Utilice el producto de acuerdo con el uso previsto; tenga en cuenta que un uso indebido puede causar lesiones.

- Restricciones de instalación: Durante el proceso de instalación, está estrictamente prohibido golpear o torcer el producto. De lo contrario, esto podría provocar que el producto se agriete y que la posición de instalación se deforme, afectando negativamente la apariencia y el rendimiento de

seguridad del vehículo.

- Requisito previo a la instalación: Para evitar lesiones, asegúrese de que el vehículo esté apagado durante todo el proceso de instalación.
- Instrucciones de instalación: Siga las instrucciones de instalación específicas para su modelo de vehículo. Una instalación incorrecta puede impedir que el producto funcione como dispositivo de protección, poniendo en peligro la vida y la seguridad del conductor y los pasajeros.

Nota sobre la validez del producto: La funcionalidad del producto solo está garantizada para unidades ensambladas correctamente y en su totalidad.

Aviso general: Lea atentamente estas instrucciones y consérvelas para futuras consultas.

Precauciones de seguridad: Al utilizar el producto, siempre se deben seguir las precauciones básicas de seguridad para reducir el riesgo de lesiones, incluidas las siguientes:

Un adulto competente debe ensamblar el producto.

b. Mantenga a los niños y las mascotas alejados durante el montaje; no permita que los niños se suban al producto ni jueguen con él.

c. Utilice guantes de protección al instalar el producto.

d. No utilice el producto si faltan piezas, si están dañadas o desgastadas.

e. No apriete demasiado los sujetadores (herrajes).

f. Inspeccione regularmente el producto para detectar desgaste; reemplácelo inmediatamente si se detecta algún daño o si se desprenden piezas.

Advertencia de seguridad eléctrica

Antes de la instalación, asegúrese de que la alimentación eléctrica del vehículo esté desconectada para evitar el riesgo de cortocircuitos. El incumplimiento de esta instrucción puede ocasionar daños al vehículo o

lesiones personales.

SPECIFICATIONS

Serie de modelos	1103
Capacidad de peso máximo (libras)	900
Rango de ajuste de longitud (pulgadas)	44,7-56,9
Rango de ajuste de ancho (pulgadas)	49.2-67.9

PARTS LIST AND ASSEMBLY DIAGRAM

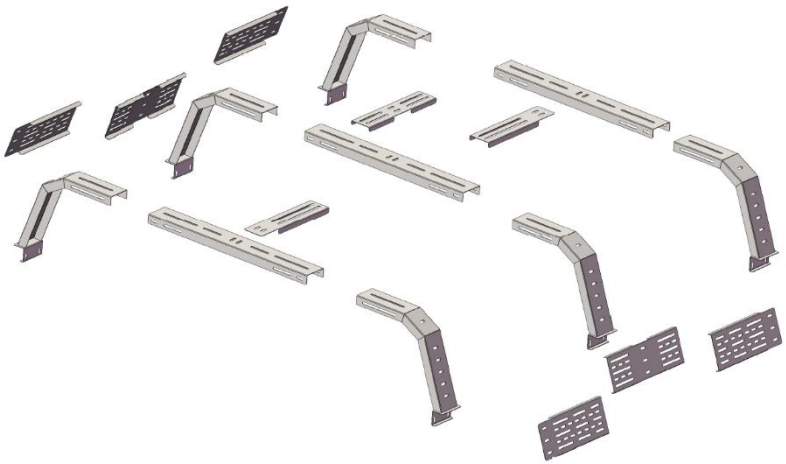

Parte	Descripción	Imagen	Cantidad

1	Barra transversal		3
2	Pierna de apoyo		6
3	Up Connect Plate		1
4	Soporte de U p Plazo		2
5	Placa de conexión lateral		2
6	Placa de soporte lateral		4
7	Tornillos M 10* 20		72
8	Tornillos M10* 25		12
9	Tornillos M10* 35		12
10	Tuerca M10		72
11	Soporte		6
12	H ex Key		1

Instrucción:

Paso 1: Mida la longitud de la caja del camión.

Ensambla la barra transversal y la pata de soporte con 8 tornillos y tuercas M10*25, como se muestra a continuación. No aprietes los tornillos, ya que

podrás ajustarlos en el siguiente paso. Repite el proceso.

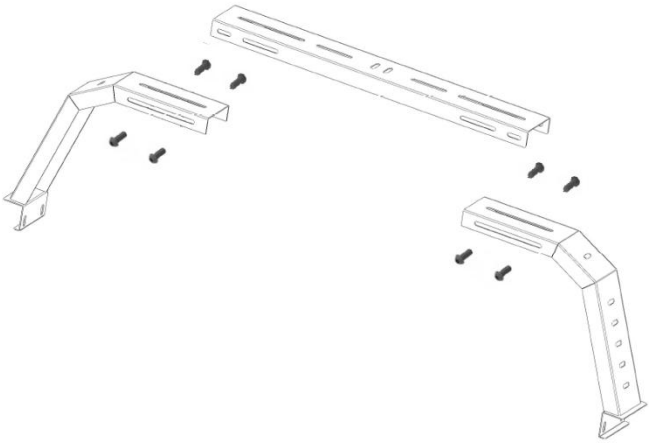

Paso 2 Ensamble la placa de conexión superior y la placa de soporte, utilizando 10 pernos y tuercas M10*25.

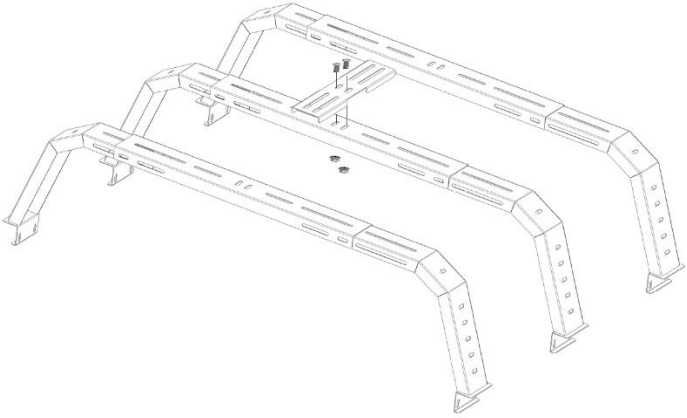

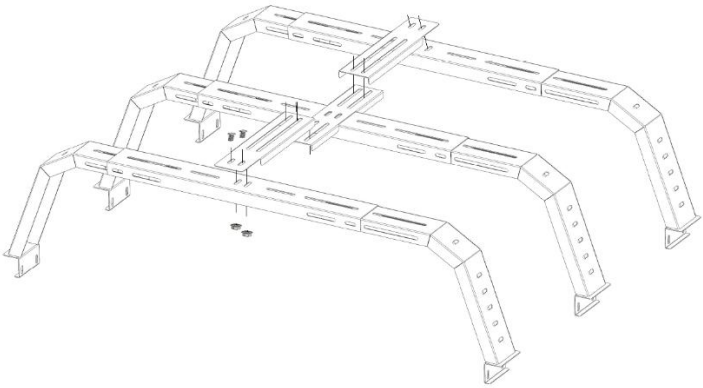

Paso 3 Ensamble la placa de conexión lateral y la placa de soporte lateral, utilizando 20 pernos y tuercas M10*25 en ambos lados, como se muestra a continuación.

Levante el portaequipajes de la caja de la camioneta (si necesita ayuda, ajústelo y apriete todos los pernos y tuercas). Asegúrese de no apretarlos demasiado.

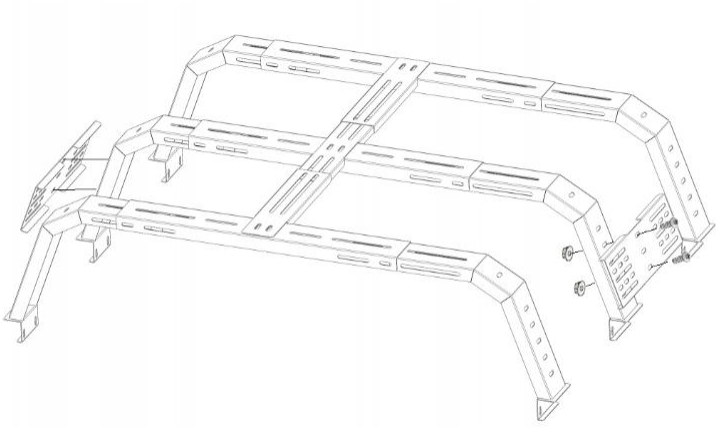

Paso 3 A. Ensamble la baca en la caja de la camioneta.

Dos situaciones .

1 Compatible con rieles de camión, estructura sin perforación , utilice los

pernos y soportes M10*25 y repita.
Primero, deslice el soporte del riel en el riel de la caja del camión, luego fije la pata y el soporte del riel juntos con 2 pernos M10*25, como se muestra a continuación , y repita.

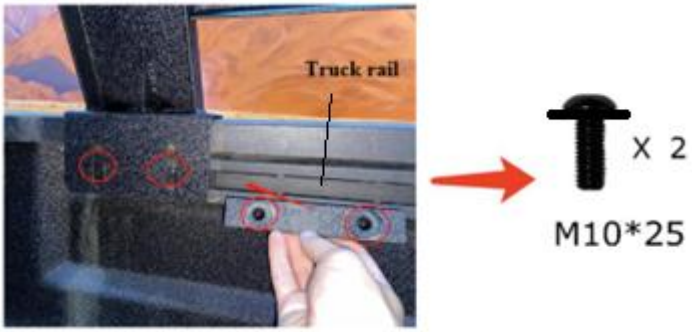

2. Marque y taladre agujeros en la caja de la camioneta o en el lateral; es apto para la mayoría de los coches sin rieles en la caja.
Alinee los agujeros y coloque los pernos hexagonales M10*35 y las tuercas M10 en la caja del camión, como se muestra a continuación, y repita el proceso.

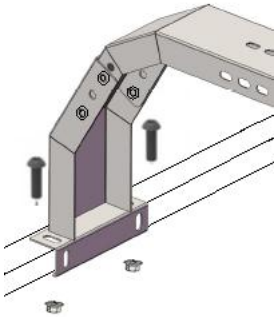





VEVOR

Upgrade · The Home Creator Way

STOJAKI NA CIĘŻARÓWKI

Model: 1103

VEVOR
Upgrade·The Home Creator Way

TRUCK UTILITY RACKS

Model: 110 3

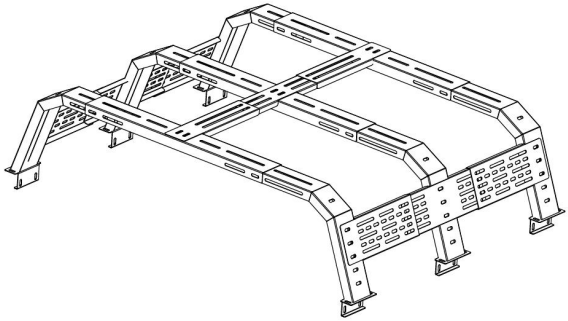

POTRZEBUJESZ POMOCY? SKONTAKTUJ SIĘ Z NAMI!

Masz pytania dotyczące produktu? Potrzebujesz wsparcia technicznego? Skontaktuj się z nami:

Wsparcie techniczne i certyfikat e-gwarancji
www.vevor.com/support

To jest oryginalna instrukcja obsługi. Przed użyciem prosimy o dokładne zapoznanie się z treścią instrukcji. Firma VEVOR zastrzega sobie prawo do jednoznacznej interpretacji niniejszej instrukcji obsługi. Wygląd produktu zależy od stanu, w jakim go otrzymali Państwo. Prosimy o wyrozumiałość, ale nie będziemy Państwa ponownie informować o aktualizacjach technologicznych lub oprogramowania naszego produktu.

SAFETY PRECAUTIONS

- Przeczytaj i zrozum całość instrukcję przed montażem, instalowanie, obsługa lub serwisowanie tego produkt.Nieprzestrzeganie tych ostrzeżeń

  I instrukcje mogą spowodować śmierć, uraz lub szkoda Do cenna nieruchomość.

- Przestrzegaj wszystkich Dział Transportu Wymagania (DOT) Kiedy używając tego produkt.Użyj liny i pasy mocujące (nie są dołączone) bezpiecznie pomieścić cały ładunek W miejsce.

- Do nie przeciążać ciężarówki Pożytek Stojak. Nigdy nie przekraczaj maksymalna nośność 500 funtów. (To jest łączny pojemność z przodu I z powrotem (stojaki.)

- Upewnij się, że pojazd Jest w jak najlepszym porządku miejsce załadunku drabiny i Inny ładunek. Upewnij się, że silnik pojazdu jest wyłączony, z parking hamulec

  ustawić przed załadunek lub rozładunek ciężarówki Pożytek Stojak.

- Do nie używać to do trzymać lub powstrzymywać masa ciała człowieka lub zwierzęcia W każdy sposób.

- Kiedy zgromadzenie Jest kompletny, sprawdzać I test wszystkie pojazdy systemy, w tym światła i hamulce i upewnij się bez uszkodzeń nastąpiło podczas instalacja produktu.

- Ta ciężarówka Pożytek Stojak Jest zaprojektowany do nosić drabiny, graty, rurociąg, pręty zbrojeniowe, sprzęt sportowy i inne długie przybory. Do nie modyfikować ten Ciężarówka Pożytek Stojak i unikaj używając tego produktu do celów innych niż te, do których został zaprojektowany .

- Przed i po każdym użyj, sprawdź upewnij się, że wszystko sprzęt komputerowy Jest

  ściśle zabezpieczone. Regularnie sprawdź, czy nie ma uszkodzeń. W

przypadku strzępienia lub zniekształcenia Jest znaleziono, natychmiast przerwać używać.

- Użyj wspólny wyczuć wh en pracujący. Zostawać alarm I koncentrat Kiedy ustawienie w górę i używając Truck k Pożytek Stojak. Nigdy nie pracuj podczas pod pod wpływem alkoholu, narkotyków lub leków.
- Podczas montażu I używając Ciężarówka Pożytek Stojak, zachować praca obszar czysty i dobrze oświetlony. Nie wpuszczaj widzów i dzieci pracy obszar.
- Ostrzeżenie - Aby zmniejszyć ryzyko obrażeń, użytkownik powinien dokładnie przeczytać instrukcję obsługi.
- Produkt jest zgodny z odpowiednimi normami i przepisami. Instalacja tego urządzenia musi być zgodna ze wszystkimi obowiązującymi przepisami i powinno być ono użytkowane wyłącznie w dobrze wentylowanych pomieszczeniach. Przed instalacją i użytkowaniem urządzenia należy zapoznać się z instrukcją obsługi.
- Urządzenie to nie jest przeznaczone do użytku przez osoby (w tym dzieci) o ograniczonej sprawności fizycznej, sensorycznej lub umysłowej, a także osoby nieposiadające odpowiedniego doświadczenia lub wiedzy, chyba że znajdują się pod nadzorem osoby odpowiedzialnej za ich bezpieczeństwo lub otrzymały od niej instrukcje dotyczące korzystania z urządzenia.
- Dzieci nie mogą bawić się urządzeniem.
- Prosimy o prawidłowe przechowywanie produktu. Przed użyciem należy sprawdzić, czy produkt nie wykazuje oznak nieprawidłowości. W przypadku stwierdzenia nieprawidłowości, należy zaprzestać jego używania.
- Używaj produktu zgodnie z jego przeznaczeniem, ostrzegając przed potencjalnymi obrażeniami na skutek niewłaściwego użycia.
- Ograniczenia dotyczące montażu: Podczas montażu surowo zabrania się

uderzania lub skręcania produktu. W przeciwnym razie może to spowodować pęknięcie produktu i deformację miejsca montażu, co negatywnie wpłynie na wygląd i bezpieczeństwo pojazdu.

- Wymagania przed instalacją: Aby uniknąć obrażeń, należy upewnić się, że pojazd jest wyłączony przez cały czas trwania instalacji.
- Zgodność z instrukcją: Podczas montażu należy przestrzegać instrukcji montażu odpowiednich dla danego modelu pojazdu. Nieprawidłowy montaż może uniemożliwić działanie produktu jako urządzenia zabezpieczającego, zagrażając życiu i bezpieczeństwu kierowcy i pasażerów.

Uwaga dotycząca ważności produktu: Funkcjonalność produktu jest gwarantowana wyłącznie w przypadku prawidłowo i całkowicie zmontowanych urządzeń.

Uwaga ogólna: Przeczytaj uważnie niniejszą instrukcję i zachowaj ją na przyszłość.

Środki ostrożności: Podczas korzystania z produktu należy zawsze przestrzegać podstawowych środków ostrożności, aby zminimalizować ryzyko obrażeń, w tym:

aProdukt musi zostać zmontowany przez kompetentną osobę dorosłą.

b. Podczas montażu należy trzymać dzieci i zwierzęta z dala od produktu; nie należy pozwalać dzieciom wspinać się na produkt ani bawić się nim.

c.Podczas montażu produktu należy nosić rękawice ochronne.

d. Nie używaj produktu, jeśli brakuje jakichkolwiek jego części, są one uszkodzone lub starte.

e. Nie dokręcaj elementów mocujących (sprzętu) zbyt mocno.

f. Regularnie sprawdzaj stan produktu pod kątem zużycia i uszkodzeń. W przypadku wykrycia uszkodzeń lub odłączenia się części wymień go

natychmiast.

Ostrzeżenie dotyczące bezpieczeństwa elektrycznego

Przed montażem należy upewnić się, że zasilanie pojazdu jest wyłączone, aby uniknąć ryzyka zwarcia elektrycznego. Nieprzestrzeganie tej instrukcji może spowodować uszkodzenie pojazdu lub obrażenia ciała.

SPECIFICATIONS

Seria modeli	1103
Maksymalna nośność (funty)	900
Zakres regulacji długości (cale)	44,7-56,9
Zakres regulacji szerokości (cale)	49,2-67,9

PARTS LIST AND ASSEMBLY DIAGRAM



Część	Opis	Zdjęcie	Ilość
1	Poprzeczka		3
2	Noga podporowa np .		6
3	Płyta łącząca Up Connect		1
4	Płyta podporowa		2
5	Płyta łącząca boczna		2
6	Płyta podporowa boczna		4
7	Śruby M 10* 20		72
8	Śruby M10* 25		12

9	Śruby M10* 35		12
10	Nakrętka M10		72
11	Nawias	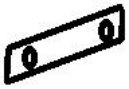	6
12	Klucz szesnastkowy		1

Instrukcja:
długość skrzyni ładunkowej ciężarówki
Złóż poprzeczkę i nogę podporową za pomocą 8 śrub M10*25 i nakrętek, jak pokazano poniżej. Nie dokręcaj śrub, możesz je wyregulować w kolejnym kroku. Powtórz czynność.

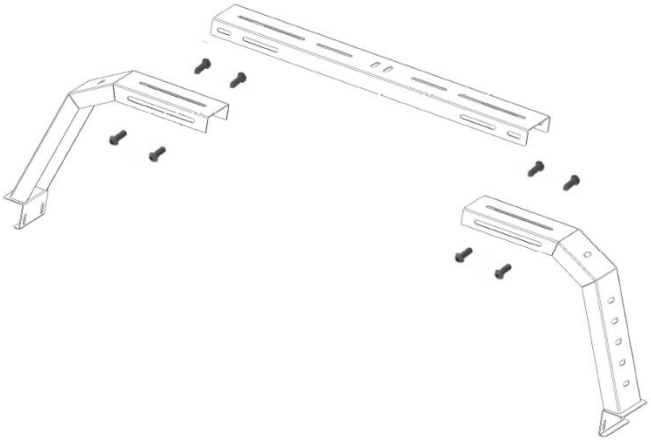

Krok 2 Złóż płytę łączącą i płytę nośną za pomocą 10 śrub M10*25 i nakrętek.

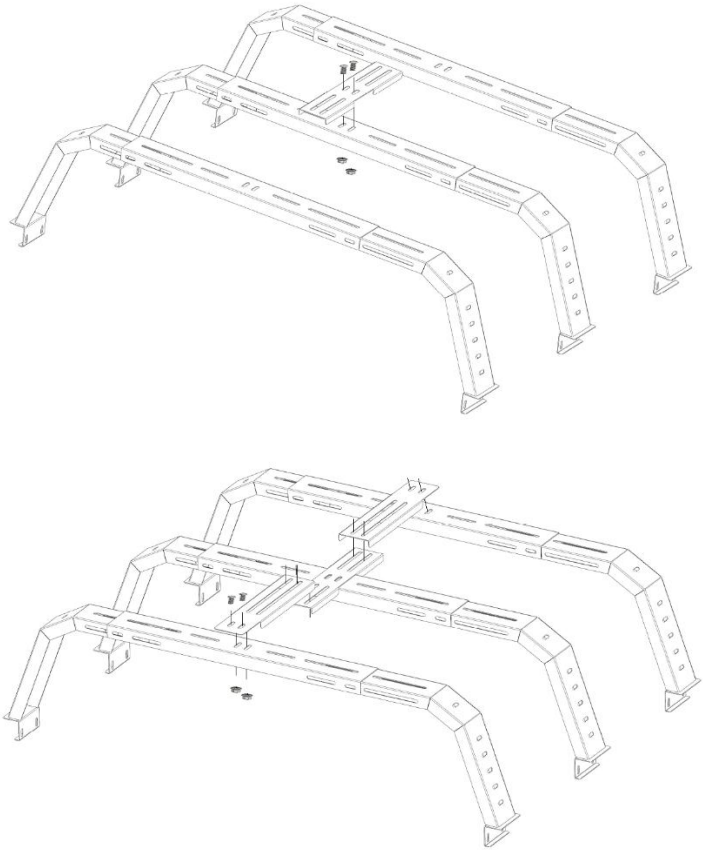

Krok 3 Złóż boczną płytę łączącą i boczną płytę podporową, używając 20 śrub M10*25 i nakrętek po obu stronach, jak pokazano poniżej.

Podnieś zestaw bagażnika na pace ciężarówki (potrzebna pomoc), wyreguluj go i dokręć wszystkie śruby i nakrętki. Upewnij się, że nie dokręcasz ich zbyt mocno.

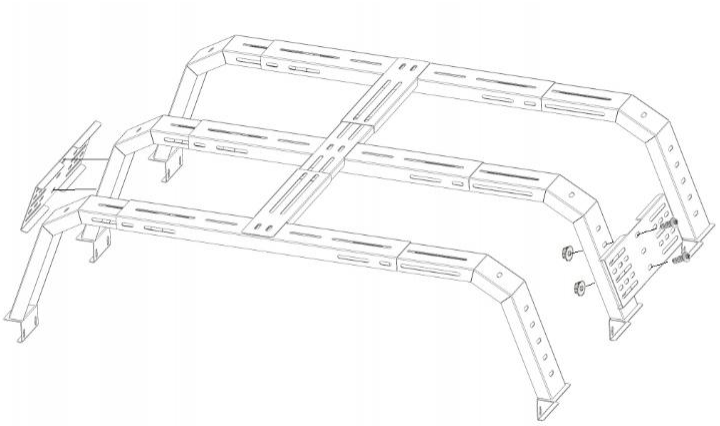

Krok 3 A Montaż stelaża na skrzyni ładunkowej samochodu ciężarowego. Dwie sytuacje .

1. Kompatybilny z szyną ciężarówki, konstrukcja nie wymagająca wiercenia , należy użyć śrub M10*25 i wspornika, a następnie powtórzyć czynność.

Najpierw wsuń wspornik szyny do ramy skrzyni ładunkowej ciężarówki,

następnie przymocuj nogę i wspornik szyny razem za pomocą dwóch śrub M10*25, jak pokazano poniżej , i powtórz czynność.

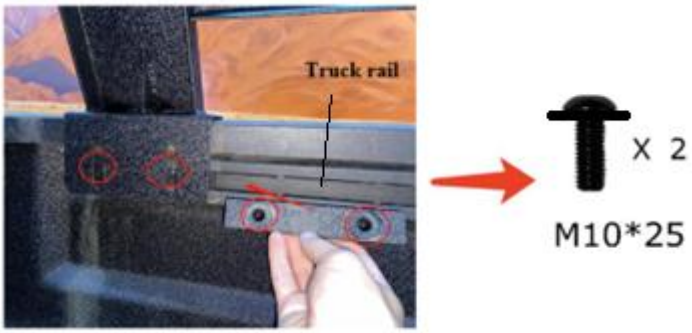

2. Zaznacz i wywierć otwory w skrzyni ładunkowej lub w boku samochodu ciężarowego. Pasuje to do większości samochodów bez barierek skrzyni ładunkowej.
Dopasuj otwory i śruby sześciokątne M10*35 oraz nakrętki M10 do skrzyni ładunkowej samochodu ciężarowego, jak pokazano poniżej, a następnie powtórz czynności.

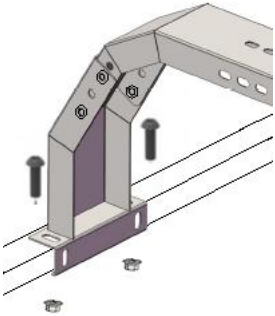





VEVOR

Upgrade · The Home Creator Way

VRACHTWAGENREKKEN

Model: 1103

VEVOR
Upgrade·The Home Creator Way

TRUCK UTILITY RACKS

Model: 110 3

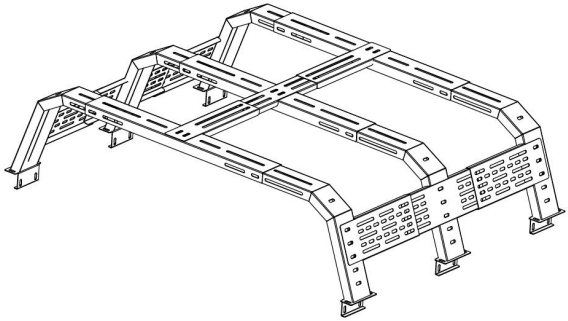

HULP NODIG? NEEM CONTACT MET ONS OP!

Heeft u productvragen? Heeft u technische ondersteuning nodig? Neem gerust contact met ons op:

Technische ondersteuning en e-garantiecertificaat
www.vevor.com/support

Dit is de originele handleiding. Lees alle instructies in de handleiding zorgvuldig door voordat u het product in gebruik neemt. VEVOR behoudt zich het recht voor om de gebruikershandleiding anders te interpreteren. Het uiterlijk van het product kan afwijken van het product dat u ontvangt. Wij zullen u niet opnieuw informeren over eventuele technologische of software-updates voor ons product.

SAFETY PRECAUTIONS

- Lees en begrijp dit hele document. handleiding vóór montage, het installeren, bedienen of onderhouden van dit product. Het niet opvolgen van deze waarschuwingen

  En instructies kunnen de dood tot gevolg hebben, persoonlijke letsel of schade naar waardevol bezit.

- aan alle Afdeling van vervoer (DOT) vereisten wanneer door dit te gebruiken product.Gebruik touwen en bevestigingsriemen (niet inbegrepen) veilig alle lading vervoeren in plaats.

- Doen Overlaad de vrachtwagen niet. Nutsvoorziening Rek. Overschrijd nooit de maximaal draagvermogen van 500 lbs. (Dit is de gecombineerd capaciteit van de voorkant En rug rekken.)

- Zorg ervoor dat het voertuig is zo veilig mogelijk plaats om te laden ladders en ander lading. Zorg ervoor dat de motor van het voertuig in orde is. is uitgeschakeld, met de parkeren rem

  ingesteld, voor het laden of lossen van de vrachtwagen Nutsvoorziening Rek.

- Doen niet gebruiken het om vasthouden of bedwingen menselijk of dierlijk gewicht in elk wijze.

- Wanneer de montage is compleet, rekening En test alle voertuigen systemen, inbegrepen lichten en remmen, en zorg ervoor geen schade heeft plaatsgevonden tijdens productinstallatie.

- vrachtwagen Nutsvoorziening Rek is ontworpen om dragen ladders, timmerhout, leidingwerk, wapeningsstaal, sportuitrusting en andere lange materialen. Doen niet wijzigen de Vrachtwagen Nutsvoorziening Rek, en vermijd door dit te gebruiken het product gebruiken voor andere doeleinden dan waarvoor het ontworpen is .

- Voor en na elke gebruik, controleer om zorg ervoor dat alles hardware is

stevig vastgemaakt. Regelmatig Controleer op schade. Bij rafelen of vervorming is gevonden, onmiddellijk stoppen gebruik.

- Gebruik gewoon gevoel wanneer en aan het werk. Verblijf waarschuwing En concentreren wanneer instelling opstaan en de vrachtwagen gebruiken Nutsvoorziening Rek. Werk nooit terwijl onder de invloed van alcohol, drugs of medicijnen.

- Tijdens het monteren En gebruik de vrachtwagen Nutsvoorziening Rek, bewaar de werk

De ruimte is schoon en goed verlicht. Houd toeschouwers en kinderen buiten. van het werk gebied.

- Waarschuwing : Om het risico op letsel te verminderen, dient de gebruiker de gebruiksaanwijzing zorgvuldig te lezen.
- Het product voldoet aan de relevante normen en voorschriften. De installatie van dit apparaat moet voldoen aan alle geldende voorschriften en het mag alleen worden gebruikt in goed geventileerde ruimtes. Lees de gebruikershandleiding voordat u dit apparaat installeert en gebruikt.
- Dit apparaat is niet bedoeld voor gebruik door personen (inclusief kinderen) met beperkte fysieke, zintuiglijke of mentale vermogens, of gebrek aan ervaring en kennis, tenzij zij onder toezicht staan van een persoon die verantwoordelijk is voor hun veiligheid en instructies hebben gekregen over het gebruik van het apparaat.
- Kinderen mogen niet met het apparaat spelen.
- Bewaar het product op de juiste manier. Controleer vóór gebruik of het product niet defect is. Stop het gebruik als er een defect is.
- Gebruik het product volgens het beoogde doel; wij waarschuwen voor mogelijk letsel door verkeerd gebruik.
- "Installatiebeperkingen: Tijdens de installatie is het ten strengste verboden om op het product te slaan of het te verdraaien. Dit kan ertoe leiden dat

het product barst en de installatiepositie vervormt, wat een negatieve invloed heeft op het uiterlijk en de veiligheidsprestaties van het voertuig."

- Vereiste vóór installatie: Om letsel te voorkomen, dient u ervoor te zorgen dat het voertuig tijdens het gehele installatieproces uitgeschakeld is.
- Instructies voor installatie: Volg tijdens de installatie de installatie-instructies die geschikt zijn voor uw specifieke voertuigmodel. Onjuiste installatie kan ertoe leiden dat het product niet functioneert als beveiligingsvoorziening, waardoor de veiligheid van de bestuurder en passagiers in gevaar komt.

Productvaliditeitsverklaring: De functionaliteit van het product is alleen gegarandeerd bij correct en volledig gemonteerde exemplaren.

Algemene mededeling: Lees deze instructies aandachtig door en bewaar ze voor toekomstig gebruik.

Veiligheidsmaatregelen: Bij gebruik van het product dienen altijd de basisveiligheidsmaatregelen in acht te worden genomen om het risico op letsel te verminderen, waaronder de volgende:

Het product moet door een bekwame volwassene in elkaar gezet worden.

b. Houd kinderen en huisdieren uit de buurt tijdens de montage; laat kinderen niet op het product klimmen of ermee spelen.

c. Draag beschermende handschoenen tijdens de installatie van het product.

d. Gebruik het product niet als er onderdelen ontbreken, beschadigd zijn of slijtage vertonen.

e. Draai de bevestigingsmiddelen niet te vast aan.

f. Controleer het product regelmatig op slijtage; vervang het onmiddellijk als er schade wordt geconstateerd of als onderdelen losraken.

Waarschuwing voor elektrische veiligheid

Schakel vóór de installatie de stroomtoevoer van het voertuig uit om het risico op kortsluiting te voorkomen. Het niet opvolgen van deze instructie kan leiden tot schade aan het voertuig of persoonlijk letsel.

SPECIFICATIONS

Modelserie	1103
Maximaal draagvermogen (lbs)	900
Verstelbereik van de lengte (inch)	44.7-56.9
Instelbereik breedte (inch)	49.2-67.9

PARTS LIST AND ASSEMBLY DIAGRAM



Deel	Beschrijving	Afbeelding	Aantal
1	Kruisbalk		3
2	Steunbeen		6
3	Up Connect Play		1
4	U p Support P late		2
5	Zijdelingse verbindingsplaat		2
6	Zijdelingse steunplaat		4
7	M 10* 20 bouten		72
8	M10* 25 bouten		12
9	M10* 35 bouten		12
10	M10 moer		72
11	Beugel	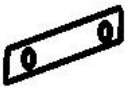	6
12	H ex Key		1

Instructie:

Stap 1: Meet de lengte van de laadbak van de vrachtwagen.

Monteer de dwarsbalk en de steunpoot met 8 M10*25 bouten en moeren, zoals hieronder weergegeven. Draai de bouten nog niet vast; ze kunnen in een volgende stap nog worden afgesteld. Herhaal dit proces.

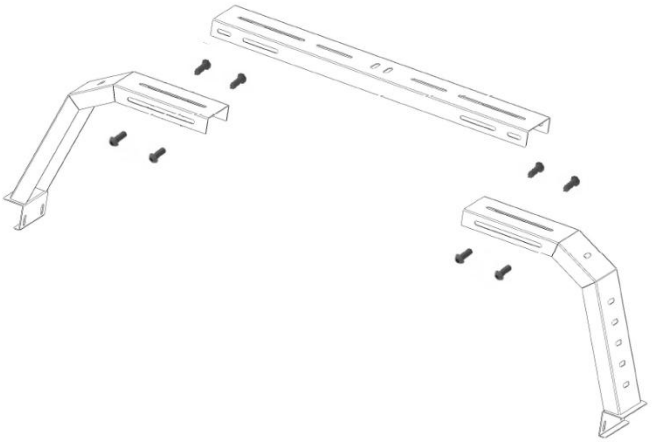

Stap 2: Monteer de bovenste verbindingsplaat en de steunplaat met behulp van 10 M10*25 bouten en moeren.

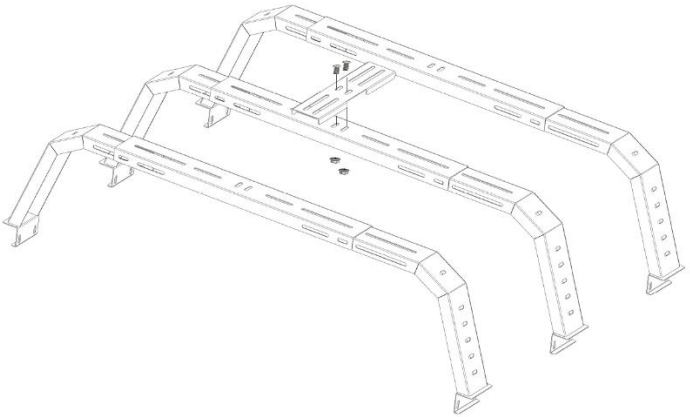

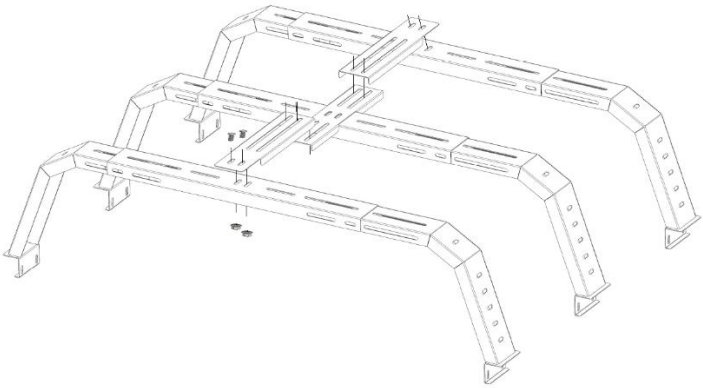

Stap 3: Monteer de zijverbindingsplaat en de zijsteunplaat aan elkaar met behulp van 20 M10*25 bouten en moeren aan beide zijden, zoals hieronder weergegeven.

Til de imperiaalconstructie op de laadbak van de truck (hulp is welkom), stel deze af en draai alle bouten en moeren vast. Zorg ervoor dat u ze niet te vast aandraait.

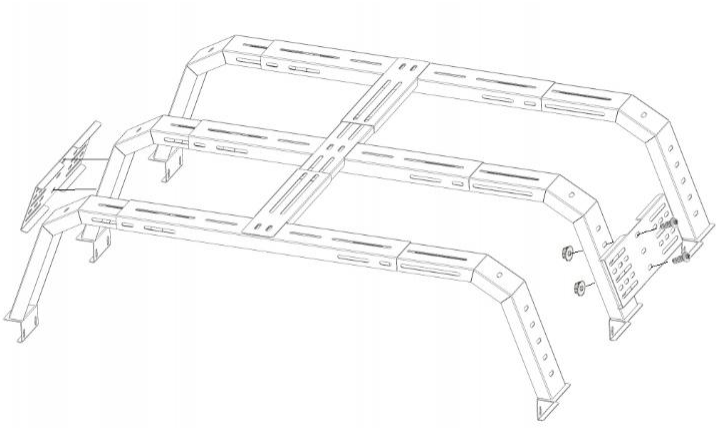

Stap 3A : Monteer het laadbakrek op de laadbak van de vrachtwagen.
Twee situaties .

1. Compatibel met vrachtwagenrails, constructie zonder boren , gebruik de

M10*25 bouten en beugel, en herhaal.
Schuif eerst de railbeugel in de laadbakrail van de truck, bevestig vervolgens de poot en de railbeugel aan elkaar met 2 M10*25 bouten, zoals hieronder weergegeven , en herhaal dit.

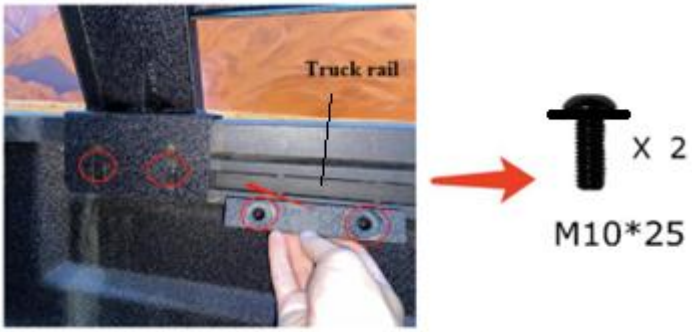

2. Markeer en boor gaten in de laadbak of zijkant van de truck; dit is geschikt voor de meeste auto's zonder laadbakrails.
Lijn de gaten uit en monteer de M10*35 zeskantbouten en M10 moeren op de laadbak, zoals hieronder weergegeven, en herhaal dit.

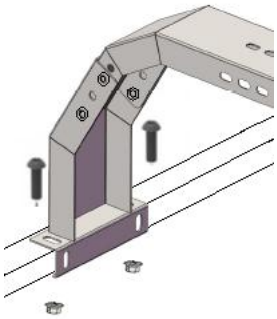





VEVOR

Upgrade · The Home Creator Way

LASTBILSSTÄLL

Modell: 1103

VEVOR
Upgrade · The Home Creator Way

TRUCK UTILITY RACKS

Modell: 110 3

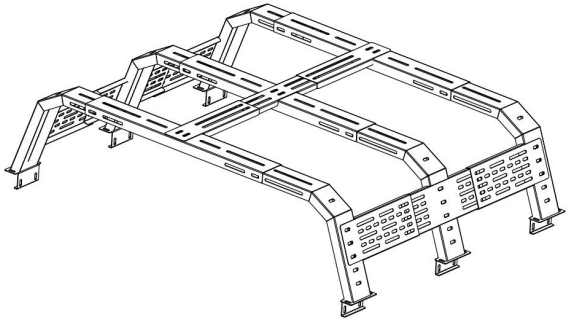

BEHÖVER DU HJÄLP? KONTAKTA OSS!

Har du frågor om produkten? Behöver du teknisk support? Kontakta oss gärna:

Teknisk support och e-garanticertifikat
www.vevor.com/support

Detta är originalinstruktionerna, vänligen läs alla instruktioner noggrant innan du använder produkten. VEVOR förbehåller sig en tydlig tolkning av vår användarmanual. Produktens utseende ska vara beroende av den produkt du mottagit. Vi ber om ursäkt för att vi inte kommer att informera dig igen om det finns några teknik- eller programuppdateringar för vår produkt.

SAFETY PRECAUTIONS

- Läs och förstå hela detta manualen före montering, installera, använda eller utföra service på detta produkt. Underlåtenhet att följa dessa varningar

  och instruktioner kan orsaka dödsfall, personskador skada eller skada till värdefull egendom.

☞⬀●♂ alla Avdelning av transport (DOT) krav när använder detta produkt.Använd rep och surrband (ingår ej) till säkert hålla all last i plats.

♂♋♑ Do överbelasta inte lastbilen Nytta Kuggstång. Överskrid aldrig maximal viktkapacitet på 225 kg. (Detta är den kombinerad kapacitet av fronten och tillbaka rack.)

♂♋♑ Se till att fordonet är i som säkra plats för lastning stegar och andra last. Se till att fordonets motor är avstängd, med parkering broms

sätta, före lastning eller lossning av lastbilen Nytta Kuggstång.

♂♋♑ Do inte använda det till hålla eller hålla tillbaka mänsklig eller djurs vikt i några sätt.

- När monteringen jag är komplett, kontrollera och testa alla fordon system, inklusive ljus och bromsar, och jag är säker inga skador har inträffat under produktinstallation.

- Denna lastbil Nytta Kuggstång är utformad för att bära stegar, virke, rör, armeringsjärn, sportutrustning och andra långa material. Do inte modifierad om de Lastbil Nytta Rack, och undvik använder detta produkten för andra ändamål än de för vilka den är avsedd .

♂♋♑ Före och efter varje använd, kontrollera att se till att alla hårdvara är

ordentligt säkrade. Regelbundet inspektera för skador. Om det uppstår nötning eller deformation är hittas, omedelbart avbryta använda.

✌■❖↗■♎ gemensam känsla när en arbetssätt. Vistelse varna och

koncentrera när miljö upp och använda lastbilen Nytta Kuggstång. Arbeta aldrig medan under påverkan av alkohol, droger eller mediciner.

- Vid montering och använder lastbilen Nytta Kuggstång, håll kvar arbete området rent och väl upplyst. Håll åskådare och barn borta av arbetet område.
- Varning – För att minska risken för skador måste användaren läsa instruktionsmanualen noggrant.
- Produkten uppfyller relevanta standarder och föreskrifter. Installationen av denna enhet måste uppfylla alla tillämpliga föreskrifter och den bör endast användas i välventilerade utrymmen. Läs användarmanualen innan du installerar och använder denna utrustning.
- Denna apparat är inte avsedd att användas av personer (inklusive barn) med nedsatt fysisk, sensorisk eller mental förmåga, eller bristande erfarenhet och kunskap, såvida de inte har övervakats eller fått instruktioner om användningen av apparaten av en person som ansvarar för deras säkerhet.
- Barn får inte leka med apparaten.
- Förvara produkten ordentligt. Kontrollera om produkten är avvikande före användning. Om den är avvikande, sluta använda den.
- Använd produkten enligt avsett ändamål. Varna för potentiella skador vid felaktig användning.
- Installationsrestriktioner: Det är strängt förbjudet att slå eller vrida produkten under installationsprocessen. Annars kan produkten spricka och installationspositionen deformeras, vilket negativt påverkar fordonets utseende och säkerhetsprestanda.
- Krav före installation: För att undvika skador, se till att fordonet är avstängt under hela installationsprocessen.

- Instruktionsöverensstämmelse: Följ installationsanvisningarna som är lämpliga för din specifika fordonsmodell under installationen. Felaktig installation kan förhindra att produkten fungerar som en skyddsanordning, vilket kan äventyra förarens och passagerarnas liv och säkerhet.

Produktgiltighetsinformation: Produktens funktionalitet garanteras endast för korrekt och fullständigt monterade enheter.

Allmän information: Läs dessa instruktioner noggrant och spara dem för framtida bruk.

Säkerhetsåtgärder: Vid användning av produkten bör grundläggande säkerhetsåtgärder alltid följas för att minska risken för skador, inklusive följande:

En kompetent vuxen måste montera produkten.

b. Håll barn och husdjur borta under monteringen; låt inte barn klättra på eller leka med produkten.

c. Använd skyddshandskar när du installerar produkten.

d. Använd inte produkten om några delar saknas, är skadade eller nötta.

e. Dra inte åt fästelementen (hårdvaran) för hårt.

f. Kontrollera regelbundet produkten för slitage; byt omedelbart ut den om skador upptäcks eller om delar lossnar.

Varning för elektrisk säkerhet

Före installation, se till att fordonets strömförsörjning är avstängd för att undvika risk för kortslutning. Underlåtenhet att följa dessa instruktioner kan leda till skador på fordonet eller personskador.

SPECIFICATIONS

Modellserie	1103
Maximal viktkapacitet (lbs)	900
Längdjusteringsområde (tum)	44,7–56,9
Breddjusteringsområde (tum)	49,2 – 67,9

PARTS LIST AND ASSEMBLY DIAGRAM



Del	Beskrivning	Bild	Antal
1	Korsstång		3
2	Stödben		6

3	Anslutningsplatta		1
4	Upp supportplatta		2
5	Sidoanslutningsplatta		2
6	Sidostödsplatta		4
7	M 10* 20 Bultar		72
8	M10* 25 Bultar		12
9	M10* 35 Bultar	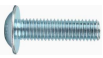	12
10	M10 - nut		72
11	Konsol	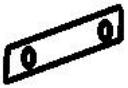	6
12	Hexnyckel		1

Instruktion:

Steg 1 Mät lastbilens flaklängd

Montera tvärstaget och stödbenet med 8 st M10*25 bultar och muttrar, enligt nedan. Dra inte åt bultarna, det kan justeras i nästa steg. Upprepa sedan .

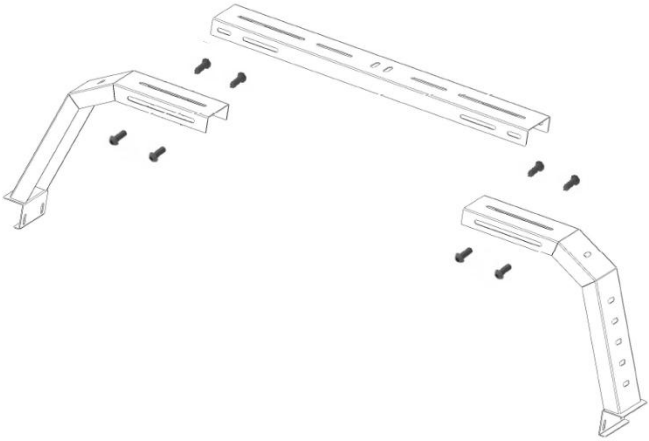

Steg 2 Montera uppkopplingsplattan och stödplattan med hjälp av 10 st M10*25 bultar och muttrar.

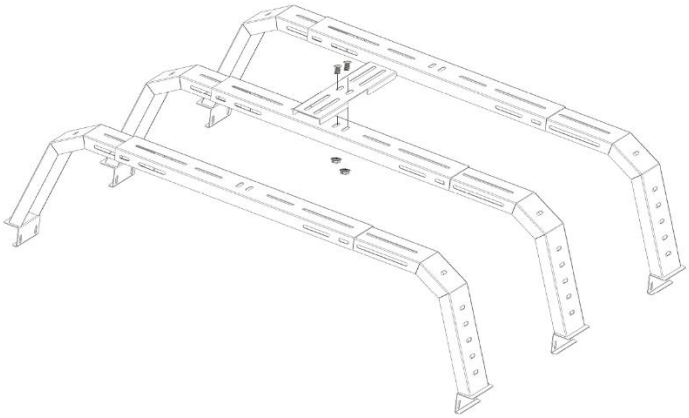

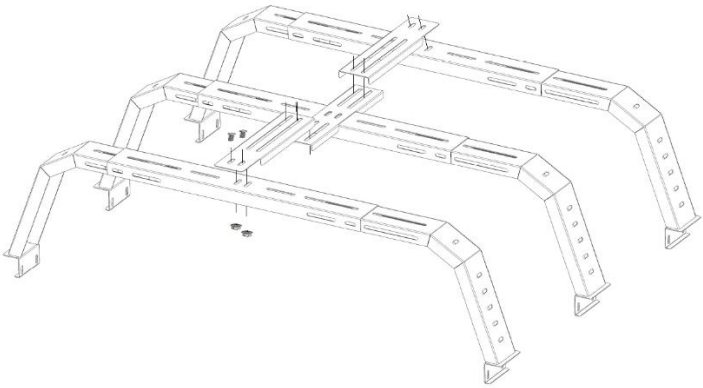

Steg 3 Montera sidoanslutningsplattan och sidostödplattan med 20 st M10*25 bultar och muttrar på båda sidor, enligt nedan.

Lyft upp lastbilsstället på lastbilens flak (behöver hjälp), justera det och dra åt alla bultar och muttrar. Se till att inte dra åt för hårt.

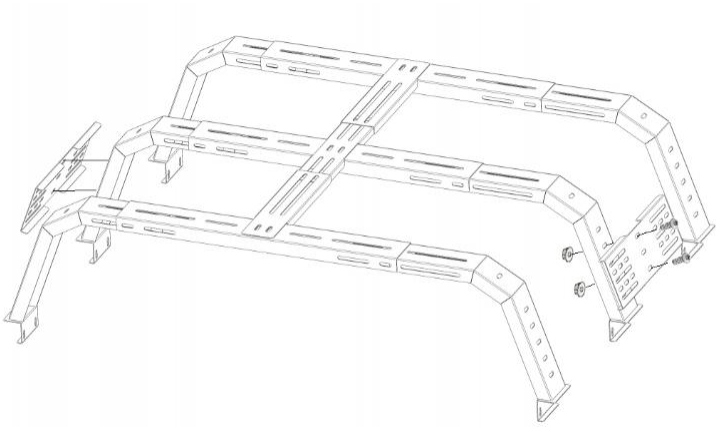

Steg 3 Montera flakstället på flaket.

Två situationer .

1 Kompatibel med lastbilsräcke, borrfri konstruktion, använd M10*25-bultar och fäste och upprepa.

Skjut först in rälsfästet i lastbilens flakräcke, fäst sedan benet och rälsfästet

med 2 st M10*25-bultar, enligt nedan , och upprepa.

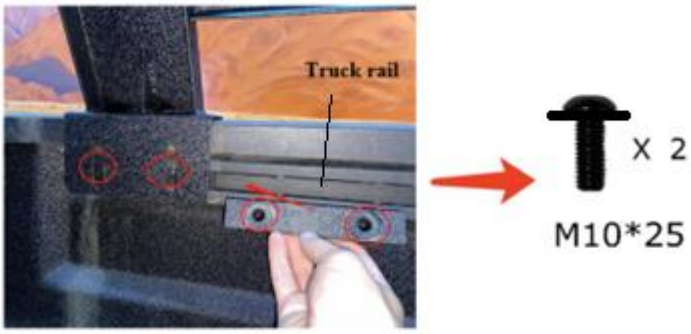

2. Markera och borra hål på lastbilens flak eller sida, det passar de flesta bilar utan flakräcke.
Rikta in hålen och montera M10*35 sexkantsbultar och M10-muttrar på lastbilens flak, enligt nedan, och upprepa.

