THE BOLD LOOK OF KOHLER®

Instructions d'installation et d'entretien / Instrucciones de instalación y cuidado

Portes de douche et de baignoire coulissantes K-702200, K-702202, K-702204, K-702206, K-702208, K-702211, K-702213, K-702215, K-702219, K-702221
Puertas corredizas de ducha y bañera K-702200, K-702202, K-702204, K-702206, K-702208, K-702211, K-702213, K-702215, K-702219, K-702221

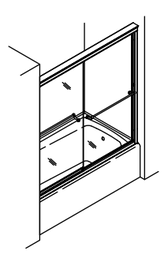

Portes de baignoire coulissantes
Puertas corredizas de bañera

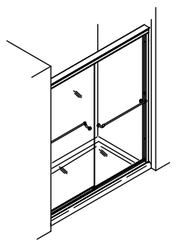

Portes de douche coulissantes
Puertas corredizas de ducha

EE.UU./Canadá: 1-800-4KOHLER
México: 001-800-456-4537
www.kohler.com

AVERTISSEMENT: Risque de blessures graves. Des dommages avant l'installation peuvent entraîner des éclatements de verre. Inspecter le verre et toutes les pièces pour y rechercher des dommages avant l'installation.

AVERTISSEMENT: Risque de blessures graves. Une installation incorrecte peut entraîner des éclatements de verre. Suivre toutes les instructions d'installation.

AVIS: Ne pas toucher les bords du verre trempé avec des outils ou d'autres objets durs. Ne pas poser le verre trempé non encadré directement sur le plancher ou sur une surface dure.

AVERTISSEMENT: Risque de blessures graves. Ne pas couper le verre trempé. Le verre trempé éclate lorsqu'il est coupé.

AVERTISSEMENT: Risque de blessures graves. La porte de la douche et les panneaux latéraux peuvent éclater. Inspecter régulièrement le verre et toutes les pièces pour y rechercher des dommages, ou des pièces manquantes ou desserrées.

AVERTISSEMENT: Risque de blessures graves. Toujours porter des lunettes de sécurité pendant la découpe et le perçage.

IMPORTANT: Laisser ce manuel pour l'utilisateur final.

Lire ces instructions avant d'installer ou d'utiliser ce produit.

ADVERTENCIA: Riesgo de lesiones graves. Daños previos a la instalación podrían ocasionar que el vidrio se rompa. Antes de hacer la instalación revise el vidrio y todas las piezas, para ver si presentan años.

ADVERTENCIA: Riesgo de lesiones graves. Si la instalación se hace de manera incorrecta, el vidrio podría romperse. Siga todas las instrucciones de instalación.

AVISO: No toque los filos del vidrio templado con herramientas ni con ningún otro objeto duro. No ponga el vidrio templado sin marco directamente en el piso o en ninguna otra superficie dura.

ADVERTENCIA: Riesgo de lesiones graves. No corte vidrio templado. El vidrio templado se rompe si se corta.

ADVERTENCIA: Riesgo de lesiones graves. La puerta y los paneles laterales de la ducha pueden romperse. Revise con regularidad el vidrio y todas las piezas para ver si presentan daños, si algo falta o si hay piezas sueltas.

ADVERTENCIA: Riesgo de lesiones graves. Siempre utilice anteojos de seguridad al cortar o taladrar.

IMPORTANTE: Deje este manual para el usuario final.

Lea estas instrucciones antes de utilizar o instalar este producto.

Outils requis
Herramientas requeridas

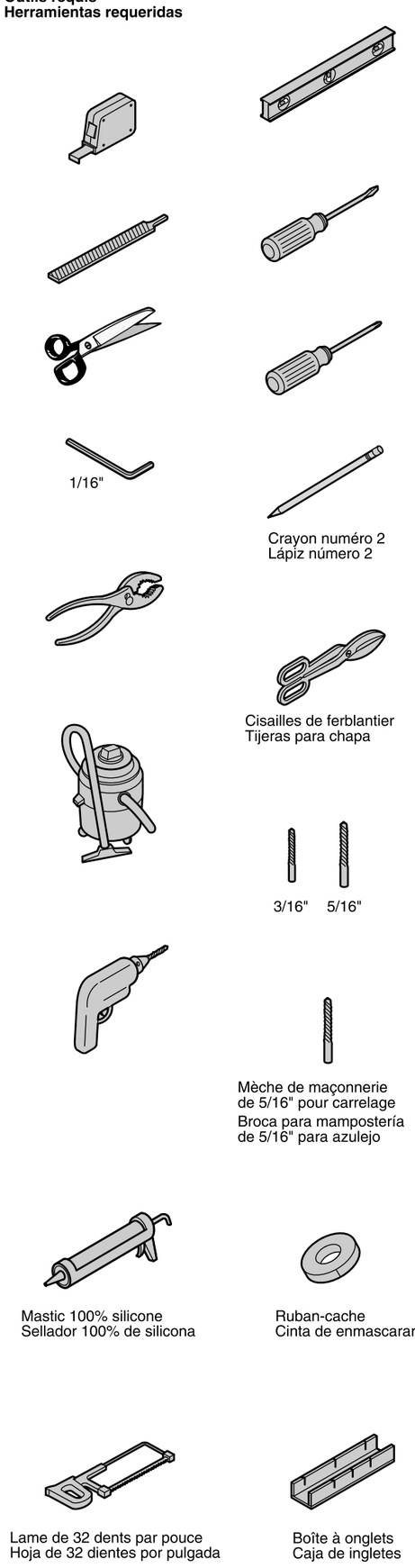

Identification des pièces
Identificación de las piezas

***Appeler le service d'assistance à la clientèle pour commander des pièces de rechange.**
****Indiquer le code de finition/couleur au moment de la commande.**
Conserver ce document pour référence.
Noter le numéro de modèle sur le carton d'emballage à titre de référence.

Nº du modèle:_____

***Llame al Centro de Atención al Cliente para pedir piezas de repuesto.**
****Se debe especificar el código del acabado/color con el pedido.**
Guarde este documento para servicio futuro.
Apunte el número de modelo de la caja para referencia.

Número de modelo:_____

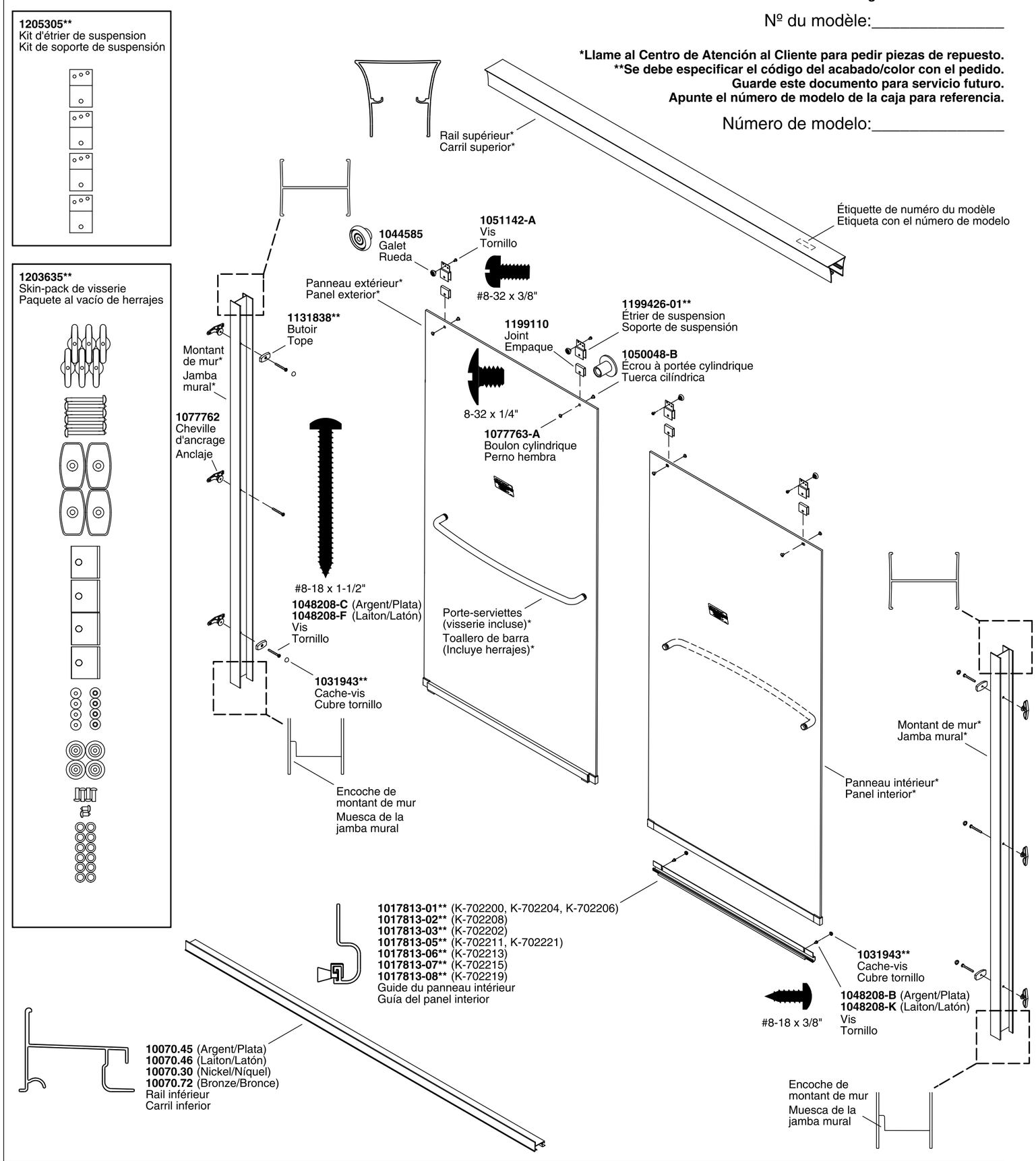

ATTENTION: Risque de blessures. Ne pas tenter de découper le verre trempé.

IMPORTANT! Ne pas couper le rail supérieur à la même longueur que le rail inférieur.

Les murs doivent d'aplomb à 3/8" (10 mm) près.

Couvrir l'écoulement de ruban adhésif pour éviter de perdre les petites pièces.

Suivre les instructions du fabricant du mastic à la silicone concernant l'application et le temps de prise.

PRECAUCIÓN: Riesgo de lesiones. No trate de cortar el vidrio templado.

¡IMPORTANTE! No corte el carril superior a la misma longitud que el carril inferior.

Las paredes deben estar a plomo dentro de 3/8" (10 mm).

Cubra el desagüe con cinta adhesiva para evitar perder piezas pequeñas.

Siga las instrucciones de aplicación y tiempo de secado del fabricante del sellador de silicona.

1 Mesurer la distance "A". Soustraire 1/4" (6 mm) ou la largeur d'un crayon numéro 2 de "A" et couper le rail inférieur.

Mida la distancia "A." Reste 1/4" (6 mm) o el ancho de un lápiz número 2 de la dimensión "A" y corte el carril inferior.

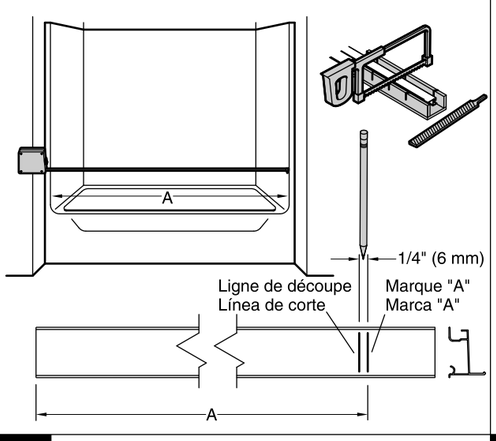

2 Positionner le rail inférieur sur le centre du rebord. Si nécessaire, limer les extrémités pour faire correspondre les coins.

Coloque el carril inferior en el centro del reborde. Si es necesario, lime los extremos para igualar las esquinas.

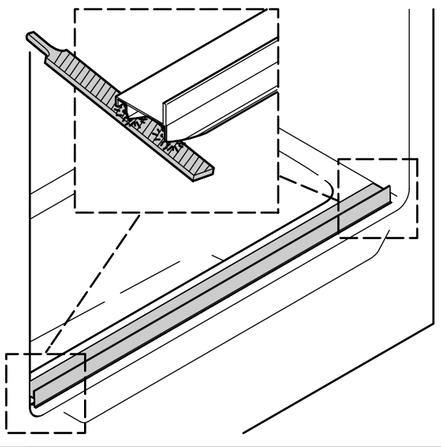

3 Centrer le rail inférieur sur le rebord avec le pied du rail inférieur dirigé vers l'extérieur. Faire tenir le rail inférieur en place avec du ruban adhésif et marquer l'emplacement.

Centre el carril inferior en el reborde con la pata del carril inferior al exterior. Con cinta adhesiva fije el carril inferior en su lugar y marque la posición.

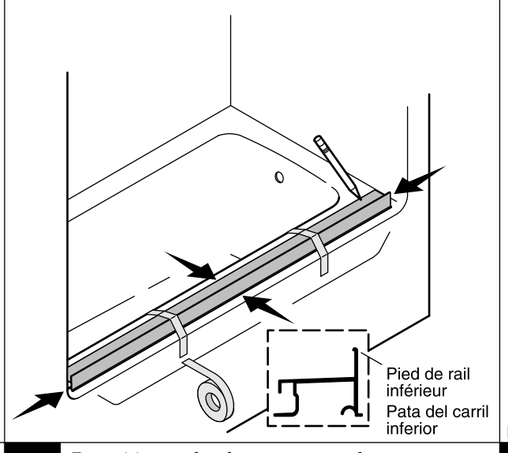

4 **Important! Le rail inférieur et le montant du mur doivent être à plat contre le rebord de la douche et le mur.** Si nécessaire, couper et limer le montant de mur. Utiliser une pièce de monnaie pour faire correspondre et transférer le rayon du coin de la douche au montant du mur.

¡Importante! El carril inferior y la jamba mural deben quedar planos sobre el reborde de la ducha y la pared. Si es necesario, recorte y lime la jamba mural. Utilice una moneda para igualar y transferir el radio de la esquina de la ducha a la jamba mural.

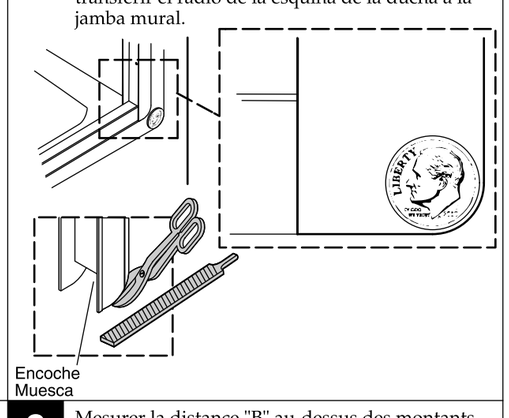

5 Positionner les montants de mur par-dessus le rail inférieur. Mettre les deux montants de mur d'aplomb. Marquer les trous de vis.

Coloque las jambas murales sobre el carril inferior. Aplome ambas jambas murales. Marque los orificios para tornillo.

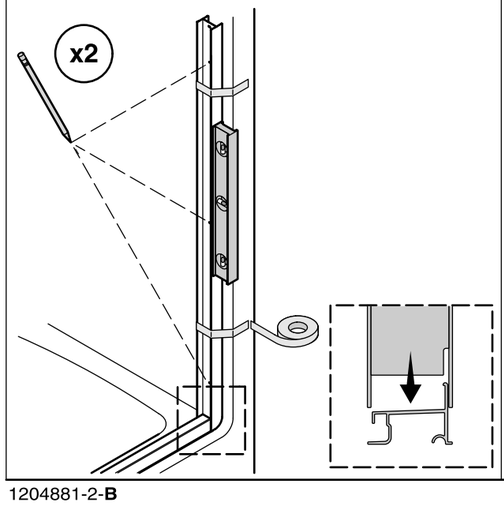

6 Retirer les montants de mur. Percer des trous de 5/16" dans les murs et insérer les chevilles d'ancrage.

Retire las jambas murales. Taladre orificios de 5/16" en las paredes e inserte los anclajes.

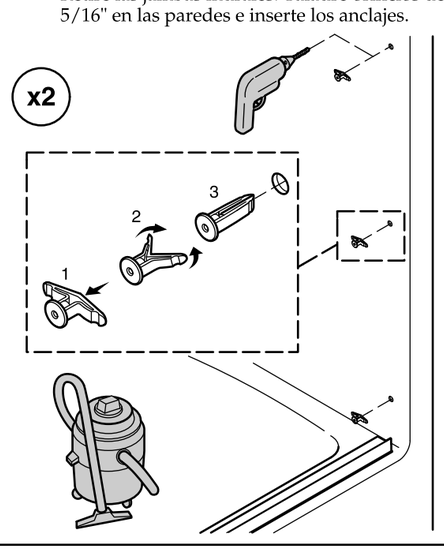

7 Appliquer du mastic 100 % silicone dans la rainure située sur le dessous du rail inférieur. Sécuriser le rail inférieur sur le rebord le long de l'emplacement marqué.

Aplique sellador 100% de silicona en la ranura en el lado inferior del carril inferior. Fije el carril inferior al reborde a lo largo del lugar marcado.

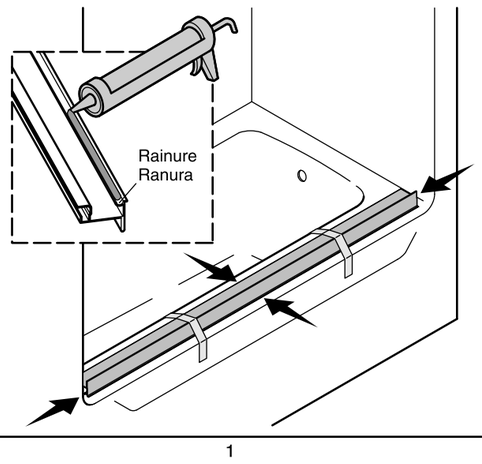

8 Repositionner les deux montants de mur. Sécuriser les montants de mur avec des vis. Fixer une butée sur les emplacements supérieur et inférieur.

Vuelva a colocar ambas jambas murales. Fije las jambas murales con tornillos. Fije un tope en las ubicaciones superior e inferior.

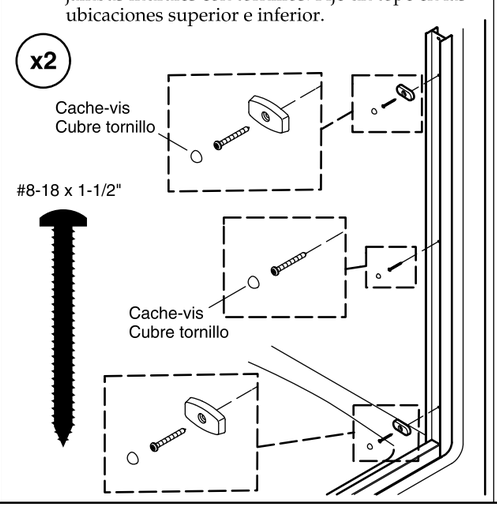

9 Mesurer la distance "B" au-dessus des montants de murs. Soustraire 1/32" (1 mm) ou la largeur d'une lame de scie de "B". Marquer et couper le rail supérieur.

Mida la distancia "B" arriba de las jambas murales. Reste 1/32" (1 mm) o el ancho de la hoja de sierra de la distancia "B". Marque y corte el carril superior.

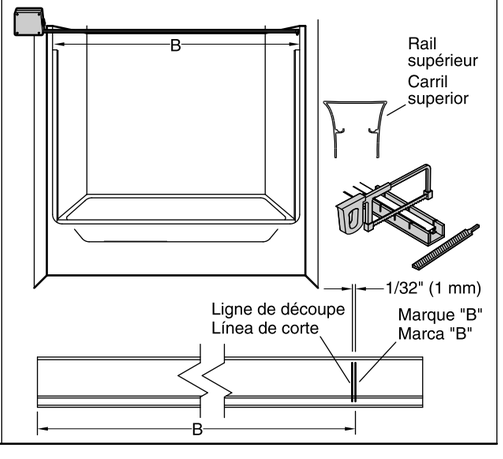

10 Positionner le rail supérieur sur les montants de mur. N'importe lequel des côtés du rail supérieur peut être tourné vers l'extérieur.

Coloque el carril superior sobre las jambas murales. Cualquier lado del carril superior puede quedar hacia fuera.

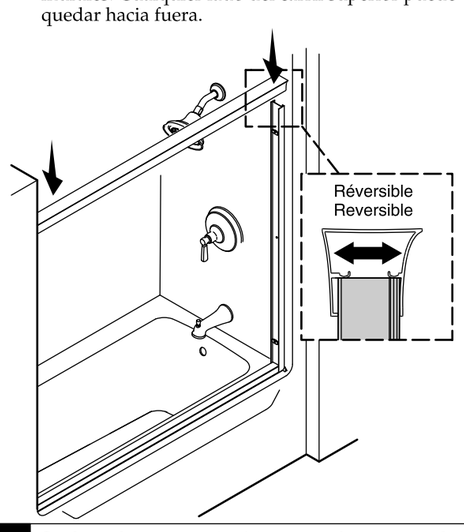

11 Sur les deux portes, enfiler un joint sur le dessus du panneau de verre et dans chaque trou de fixation. Pousser l'étrier de suspension sur le joint et aligner les étriers de suspension avec les trous de fixation.

Para ambas puertas, deslice un empaque sobre el lado superior del panel de vidrio y dentro de cada orificio de fijación. Presione el soporte de suspensión sobre el empaque y alinee los soportes de suspensión con los orificios de fijación.

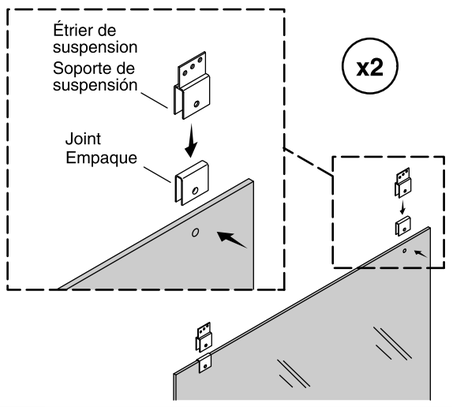

12 Tout en poussant les étriers de suspension vers le bas, utiliser des tournevis pour visser le boulon cylindrique dans l'écrou à portée cylindrique. Serrer de manière à fixer solidement les étriers de suspension.

Mientras presiona hacia abajo los soportes de suspensión, utilice destornilladores para enroscar el perno hembra en la tuerca cilíndrica. Apriete hasta que los soportes de suspensión queden firmemente fijos en su lugar.

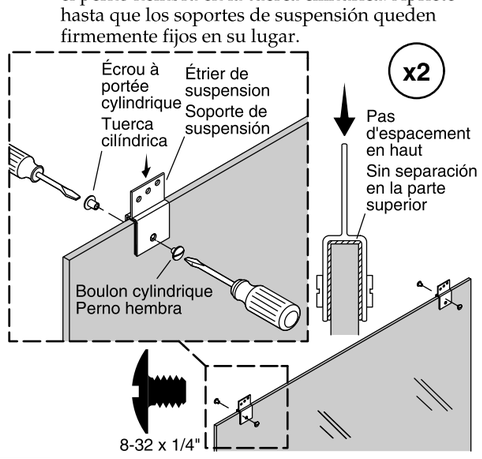

13 Sur le panneau intérieur, monter un galet sur le trou du milieu de chaque étrier de suspension. Placer les galets du même côté que les orifices du cadre de la porte.

En el panel interior, ensamble una rueda al orificio central de cada soporte de suspensión. Coloque las ruedas en el mismo lado que los orificios del marco de la puerta.

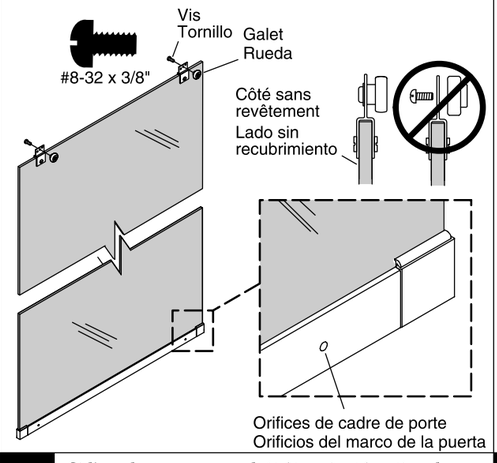

14 Coucher le panneau intérieur à plat et enfiler les vis partiellement dans le panneau.

Coloque plano el panel interior y enrosque parcialmente los tornillos en el panel.

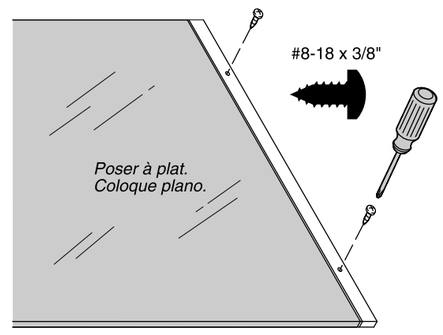

15 Soulever le panneau intérieur pour le poser sur le rail intérieur. L'étiquette est placée vers l'extérieur de la douche.

Levante el panel interior sobre el carril interior. La etiqueta mira al exterior de la ducha.

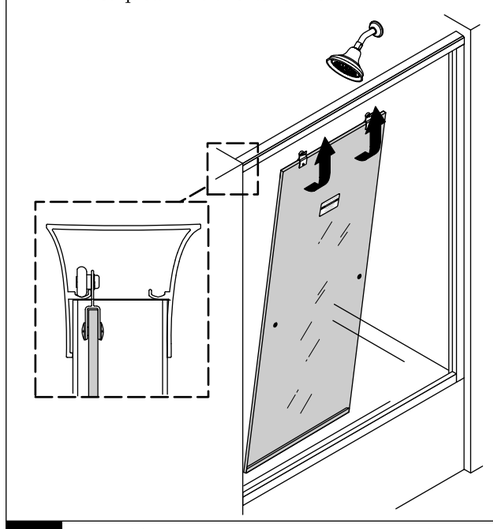

16 Sur le panneau extérieur, assembler un galet sur le trou du milieu de chaque étrier de suspension. Placer les galets du même côté que celui du pied du panneau extérieur.

En el panel exterior, ensamble una rueda al orificio central de cada soporte de suspensión. Coloque las ruedas en el mismo lado que la pata del panel exterior.

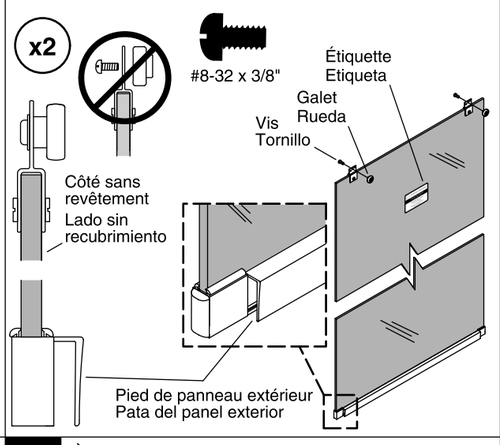

17 Soulever le panneau extérieur pour le poser sur le rail extérieur. L'étiquette est placée vers l'extérieur de la douche. Le pied du panneau extérieur s'adapte par-dessus le pied du rail inférieur.

Levante el panel exterior al carril exterior. La etiqueta mira al exterior de la ducha. La pata del panel exterior queda sobre la pata del carril inferior.

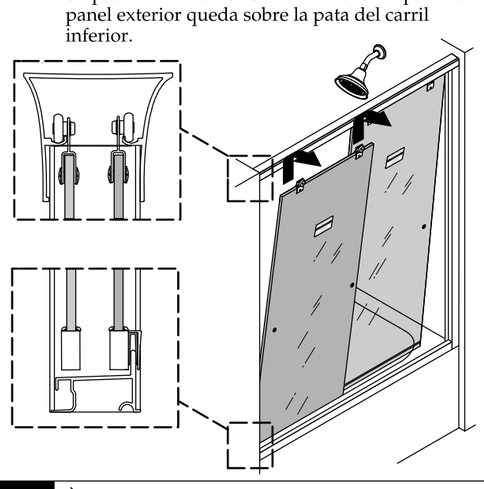

18 Si l'un des panneaux doit être ajusté, retirer la porte et placer les galets dans d'autres trous de manière à élever ou abaisser la vitre.

Si uno de los paneles requiere ajuste, retire la puerta y coloque las ruedas en orificios nuevos para subir o bajar el vidrio.

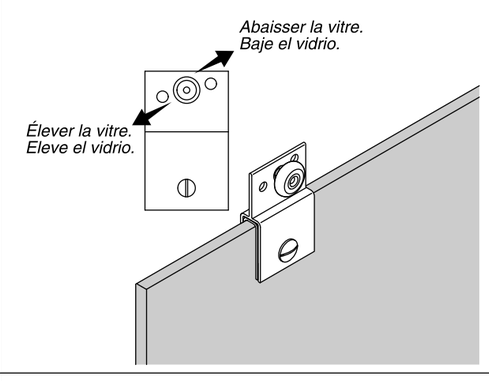

19 Installer le guide du panneau intérieur sur les vis filetées partiellement. Le guide du panneau intérieur s'adapte dans la fente du rail inférieur. Installer des cache-vis sur les vis latérales.

Instale la guía del panel interior sobre los tornillos parcialmente enroscados. La guía del panel interior entra en la ranura del carril inferior. Instale cubre tornillos sobre los tornillos laterales.

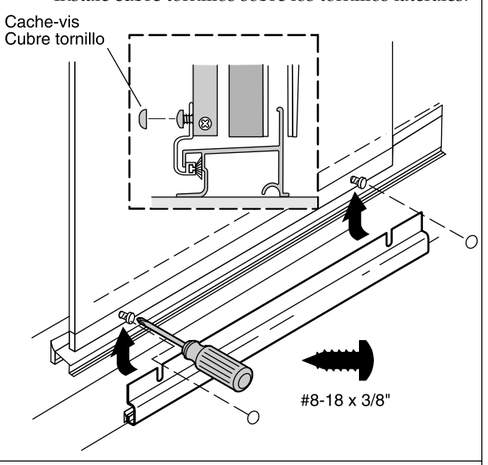

20 Assembler les porte-serviettes avec une cale d'espacement sur chaque côté du panneau de porte. Utiliser une clé hexagonale pour serrer les vis. **Ne pas trop serrer!**

Ensamble ambos toalleros de barra con un espaciador en cada lado del panel de puerta. Utilice una llave hexagonal para apretar los tornillos. **¡No apriete demasiado!**

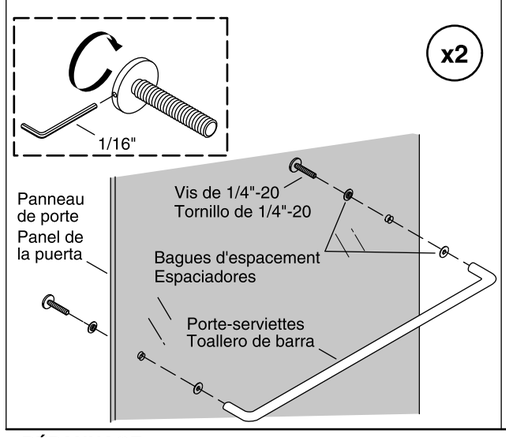

21 À l'extérieur de la douche, utiliser du mastic 100% silicone pour sceller le long de toute la longueur des montants de mur et du rail inférieur.

Afuera de la ducha, utilice sellador 100% de silicona para sellar a lo largo de toda la longitud de las jambas murales y el carril inferior.

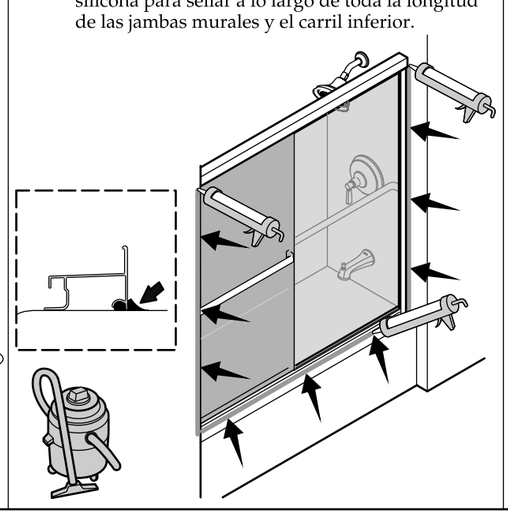

22 À l'intérieur de la douche, utiliser du mastic 100% silicone pour sceller le long de toute la longueur des montants de mur et dans les coins à l'emplacement où les montants de mur entrent en contact avec le rail inférieur.

Dentro de la ducha, utilice sellador 100% de silicona para sellar a lo largo de toda la longitud de las jambas murales y en las esquinas donde las jambas murales hacen contacto con el carril inferior.

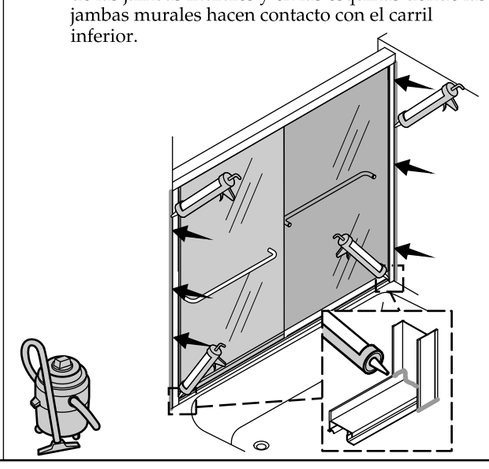

DÉPANNAGE

Symptôme: Alignement	Action recommandée
1. Le haut du panneau de porte est incliné dans la direction opposée au mur.	A. Retirer le panneau de la porte du rail supérieur et abaisser le galet qui est le plus proche du mur. Voir l'étape 18.
2. Le bas du panneau de porte est incliné dans la direction opposée au mur.	A. Retirer le panneau de la porte du rail supérieur et élever le galet qui est le plus proche du mur. Voir l'étape 18.
3. Le panneau de la porte ne touche pas le butoir.	A. Déterminer si le haut ou le bas du panneau de porte est le plus proche du mur, puis ajuster le galet qui est le plus proche du mur.
Symptôme: Il y a des fuites d'eau	**Action recommandée**
1. Fuites d'eau entre les panneaux.	A. Lors de la douche, s'assurer que le panneau intérieur se trouve contre le mur de la pomme de douche.
2. Fuites d'eau entre le montant du mur et le panneau de la porte.	A. Ajuster le panneau de la porte pour l'aligner sur le montant du mur.
3. De l'eau fuit sous le rail inférieur.	A. Vérifier que le mastic à la silicone est appliqué correctement. Voir les étapes 21 et 22. Appliquer plus de mastic à la silicone à l'emplacement de la fuite.
4. Fuites d'eau autour de la zone du montant de mur.	A. Le côté à encoche du montant de mur se place sur le rail inférieur pour couvrir tout défaut de coupe. Mastiquer conformément aux instructions pour assurer une bonne étanchéité à l'eau. Voir l'étape 22.
Symptôme: Fonctionnement (ouverture/fermeture)	**Action recommandée**
1. Le panneau extérieur est difficile à déplacer.	A. S'assurer qu'il y a un espacement entre le rail inférieur et le panneau de la porte. S'il n'y a aucun espacement, abaisser les galets jusqu'au trou suivant. B. S'assurer que le panneau est correctement engagé sur le rail inférieur. Voir l'étape 17. C. S'assurer que les galets sont correctement montés. Voir les étapes 16 et 17. D. Nettoyer tous les débris dans la rainure du rail supérieur.
2. Le panneau intérieur est difficile à déplacer.	A. S'assurer qu'il y a un espacement entre le rail inférieur et le panneau de la porte. S'il n'y a aucun espacement, abaisser les galets jusqu'au trou suivant. B. S'assurer que le guide du panneau intérieur est bien fixé sur les vis du cadre inférieur. Voir l'étape 19. C. S'assurer que les galets sont correctement montés. Voir les étapes 13 et 15. D. Nettoyer tous les débris dans la rainure du rail supérieur.

GUÍA PARA RESOLVER PROBLEMAS

Síntoma: Alineación	Acción recomendada
1. La parte superior del panel de la puerta está alejada de la pared.	A. Retire el panel de puerta del carril superior y baje la rueda más cercana a la pared. Vea el paso 18.
2. La parte inferior del panel de la puerta está alejada de la pared.	A. Retire el panel de puerta del carril superior y suba la rueda más cercana a la pared. Vea el paso 18.
3. El panel de la puerta no toca el tope.	A. Determine si la parte superior o la parte inferior del panel de puerta está más cercana a la pared, y luego ajuste la rueda más cercana a la pared.
Síntoma: Hay fugas de agua	**Acción recomendada**
1. Se fuga agua entre los paneles.	A. Al ducharse, asegúrese de que el panel interior esté contra la pared que lleva la cabeza de ducha.
2. Se fuga agua entre la jamba mural y el panel de puerta.	A. Ajuste el panel de la puerta para que se alinee con la jamba mural.
3. Se fuga agua debajo del carril inferior.	A. Verifique la aplicación correcta del sellador de silicona. Vea los pasos 21 y 22. Aplique más sellador de silicona en el lugar de la fuga.
4. Se fuga agua en el área de la jamba mural.	A. La jamba mural enmuescada queda sobre el carril inferior para cubrir los cortes mal hechos o sesgados. Selle como se indica para asegurar un sellado correcto impermeable. Vea el paso 22.
Síntoma: Funcionamiento (abrir/cerrar)	**Acción recomendada**
1. El panel exterior se mueve con dificultad.	A. Asegúrese de que haya una separación entre el carril inferior y el panel de la puerta. Si no hay una separación, baje las ruedas al siguiente orificio. B. Asegúrese de que el panel esté bien encajado sobre el carril inferior. Vea el paso 17. C. Asegúrese de que las ruedas estén bien instaladas. Vea los pasos 16 y 17. D. Limpie la suciedad que pueda haber en la ranura del carril superior.
2. El panel interior se mueve con dificultad.	A. Asegúrese de que haya una separación entre el carril inferior y el panel de la puerta. Si no hay una separación, baje las ruedas al siguiente orificio. B. Asegúrese de que la guía del panel interior esté bien fija a los tornillos del marco inferior. Vea el paso 19. C. Asegúrese de que las ruedas estén bien instaladas. Vea los pasos 13 y 15. D. Limpie la suciedad que pueda haber en la ranura del carril superior.

GARANTIE LIMITÉE D'UN AN

Les produits de plomberie KOHLER sont garantis contre tout vice de matériau et de fabrication pendant un an à partir de la date de l'installation.

Si un vice est découvert au cours d'une utilisation normale, Kohler Co. choisira, à sa discrétion, la réparation, le remplacement ou la rectification appropriée après inspection desdits vices par Kohler Co. pendant un (1) an à partir de la date d'installation. Kohler Co. n'est pas responsable des frais d'enlèvement ou d'installation. **L'utilisation de nettoyants à l'intérieur du réservoir annule la garantie.**

Pour obtenir le service de garantie, contacter Kohler Co., par l'intermédiaire du vendeur, plombier, centre de rénovation ou revendeur par internet, ou bien par écrit à l'adresse suivante Kohler Co., Attn.: Customer Care Center, 444 Highland Drive, Kohler, WI 53044, USA, ou appeler le 1-800-4-KOHLER (1-800-456-4537) à partir des É.-U. et du Canada, et le 001-800-456-4537 à partir du Mexique, ou consulter le site www.kohler.com aux É.-U., www.ca.kohler.com à partir du Canada, ou www.mx.kohler.com au Mexique.

LES GARANTIES TACITES, Y COMPRIS CELLES DE COMMERCIALITÉ ET D'ADAPTATION À UN USAGE PARTICULIER, SONT EXPRESSÉMENT LIMITÉE À LA DURÉE DE LA PRÉSENTE GARANTIE. KOHLER CO. ET/OU LE REVENDEUR DÉCLINENT TOUTE RESPONSABILITÉ CONTRE LES DOMMAGES PARTICULIERS, ACCESSOIRES OU INDIRECTS. Certains états et provinces ne permettent pas de limite sur la durée de la garantie tacite, ni l'exclusion ou la limite des dommages particuliers, accessoires ou indirects, et, par conséquent, lesdites limites et exclusions peuvent ne pas s'appliquer à votre cas. Cette garantie vous donne des droits juridiques particuliers. Vous pouvez également avoir d'autres droits qui varient d'un état ou d'une province à l'autre.

Ceci constitue la garantie écrite exclusive de Kohler Co.

GARANTÍA LIMITADA DE UN AÑO

Se garantiza que los productos de plomería KOHLER están libres de defectos de material y mano de obra por un año a partir de la fecha de instalación.

Kohler Co., a su criterio, reparará, reemplazará o realizará los ajustes pertinentes en los casos en que la inspección realizada por Kohler Co. determine que dichos defectos ocurrieron durante el uso normal en el transcurso de un (1) año a partir de la fecha de la instalación. Kohler Co. no se hace responsable de costos de desinstalación o instalación. **El uso de limpiadores de inodoro que se colocan dentro del tanque anulará la garantía.**

Para obtener el servicio de garantía, comuníquese con Kohler Co. a través de su distribuidor, contratista de plomería, centro de remodelación o distribuidor por Internet, o escriba a Kohler Co., Attn.: Customer Care Center, 444 Highland Drive, Kohler, WI 53044, USA, o llame al 1-800-4-KOHLER (1-800-456-4537) desde los EE.UU. y Canadá, y al 001-800-456-4537 desde México, o visite www.kohler.com desde los EE.UU., www.ca.kohler.com desde Canadá, o www.mx.kohler.com en México.

TODA GARANTÍA IMPLÍCITA INCLUYENDO DE COMERCIALIZACIÓN E IDONEIDAD DEL PRODUCTO PARA UN USO DETERMINADO, SE LIMITA EXPRESAMENTE A LA DURACIÓN DE ESTA GARANTÍA. KOHLER CO. Y/O EL VENDEDOR DESCARGAN TODA RESPONSABILIDAD POR CONCEPTO DE DAÑOS PARTICULARES, INCIDENTALES O INDIRECTOS. Algunos estados/provincias no permiten limitaciones en cuanto a la duración de una garantía implícita o a la exclusión o limitación de daños particulares, incidentales o indirectos, por lo que estas limitaciones y exclusiones pueden no aplicar a su caso. Esta garantía le otorga ciertos derechos legales específicos. Además, usted puede tener otros derechos que varían de estado a estado y provincia a provincia.

Ésta es la garantía exclusiva por escrito de Kohler Co.

© 2014 Kohler Co.