VEVOR

Upgrade · The Home Creator Way

Electric Scissor Lift Table

Model:JZ-DD150-S-O, JZ-DD150-S-M, JZ-DD150-S-A

VEVOR | Upgrade
The Home Creator Way

MODEL:JZ-DD150-S-O, JZ-DD150-S-M, JZ-DD150-S-A

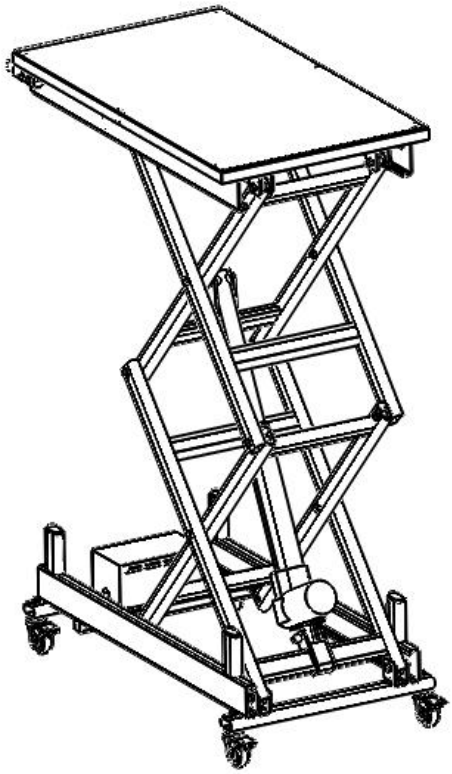

Note: The actual product you receive determines its look.

This is the original instruction, please read all manual instructions carefully before operating. VEVOR reserves a clear interpretation of our user manual. The appearance of the product shall be subject to the product you received. Please forgive us that we won't inform you again if there are any technology or software updates on our product.

Note: Owner and Operator MUST read and understand this operating instructions before use this table truck

⚠WARNING 1. Warning-To reduce the risk of injury, user must read instructions manual carefully.

2. The product complies with relevant standards and regulations. Installation of this device must comply with all applicable regulations, and it should only be operated in well-ventilated areas. Please read the user manual before installing and using this equipment.

3. This appliance is not intended for use by persons (including children) with reduced physical, sensory or mental capabilities, or lack of experience and knowledge, unless they have been given supervision or instruction concerning use of the appliance by a person responsible for their safety.

4. Children shall not play with the appliance.

5. This appliance shall not be used by children. Keep the appliance and its cord out of reach of children.

6. This appliance is intended to be used in household and similar applications such as: – staff kitchen areas in shops, offices and other working environments; – farm houses;

7. Please properly keep product. Check whether the product is abnormal before use. If it is abnormal, please stop using it.

8. Please use the product according to the intended use, warn of potential injury from misuse.

SPECIFICATIONS

Model	JZ-DD150-S-O,JZ-DD150-S-A	JZ-DD150-S-M
Rated Voltage	230V/50Hz	120V/60Hz
Capacity	150kg	
Max. Height（Casters included）	1160mm	
Min. Height（Casters included）	350mm	
Table Dimension	765x440mm	
No-Load Speed	10mm/s	
Motor Power / Voltage	6000N / 24V	
Colour	Black	

Remark: Specifications will be changed without prior notice.

⚠WARNING!

1. Do not touch the power plug with wet hands;
2. Do not damage the power plug and power cord;
3. Do not use it if the power plug or power cord is damaged;
4. Do not pull the power cord to unplug the power plug;
5. Do not use loose sockets;
6. Please do not disassemble the product without authorization so as to avoid failure and affect the use;
7. Do not place flammable and explosive materials, such as fuel spray;
8. It is necessary to use an independent power socket with a grounding wire and ensure that the power circuit is reliably grounded;
9. When maintaining and cleaning the machine, the power plug must be unplugged;
10. Do not allow children to operate alone: the electric lift platform may pose a safety hazard to children, so please ensure that children use it under adult guidance or lower the lift platform to the lowest height when leaving;
11. Avoid use in the humid environment: do not use an electric lifting platform in a humid environment to avoid electric shock or equipment failure;
12. Do not use the electric lifting platform as a toy: the electric lifting platform is not a toy; do not use it for unintended purposes so as to avoid equipment damage or personal injury;
13. Emergency measures: In case of equipment failure, abnormal noise, and other emergency situations, please stop using immediately, disconnect the power supply, and seek professional help.

PRECAUTIONS FOR USE

1. **Load limitation:** the load of the electric lifting platform should be strictly controlled within the rated range to avoid overload.
 At the same time, ensure that it is used on a flat ground to avoid partial load causing the equipment to tip over.
2. **Smooth start and stop:** The electric lifting platform should be kept stable when starting and stopping, to avoid sudden braking and sudden start. Observe the running status of the device at any time during operation. If there is an anomaly, stop the machine immediately for inspection.
3. **Prevent collision:** During the operation of the electric lifting platform, the surrounding environment should be ensured to avoid collision with walls, obstacles, etc. When approaching the target height, slow down in advance to ensure a smooth stop.
4. **Regular maintenance:** After the electric lifting platform is used for a period of time, regular maintenance should be carried out to check the damage of the worn parts and replace the damaged parts in time to ensure the normal operation of the equipment.
5. **Safety training:** Safety training for electric lifting platform operators to understand the operating principles and precautions of the equipment to master the correct operation methods.
6. **Distress measures:** In the event of an emergency, correct emergency measures should be taken, such as distress stop, emergency power cut off, etc., to ensure the safety of personnel and equipment.
7. **Remote battery:** The remote control battery needs to be purchased by itself. The applicable model is 23A/12V, and the size is 28 mm X 10 mm.

OPERATION INTRODUCTION

1.Connect power cables as shown in the figure

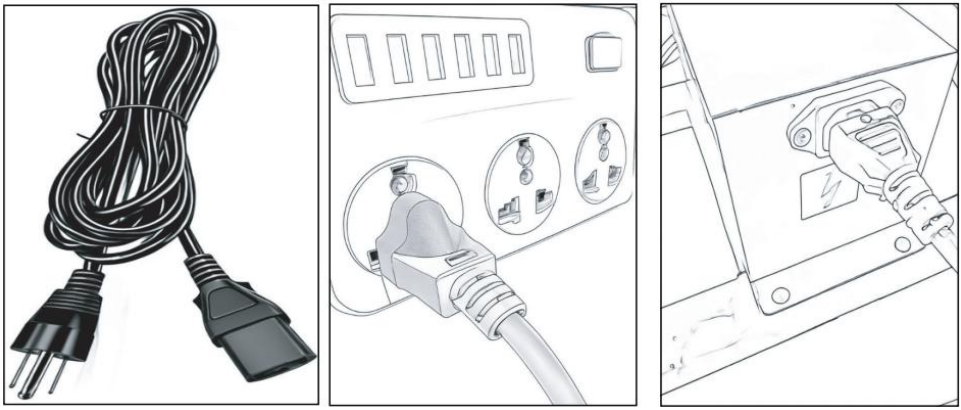

Cable remote control wiring is shown below

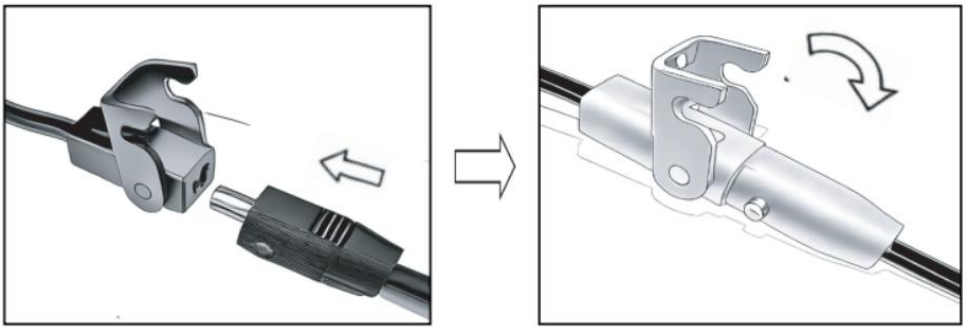

2.Press the up/down key. Electric lift platform will run

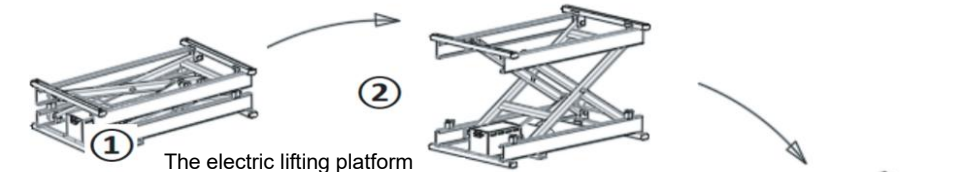

The electric lifting platform
can be stopped at any height

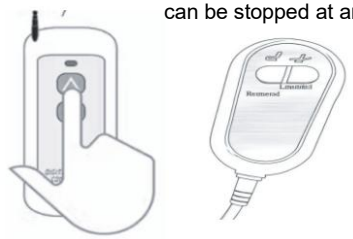

Remote control **wired controller**

NOTICE：

(1) . Remote control has three buttons: up, down, stop, click operation.

(2) . The wired remote control has only 2 buttons: rise and fall, press and hold the motor to move, and release the motor to stop.

3.Accessories have two choices of casters and foot cups, as shown in the figure below, and can be fixed with nuts.

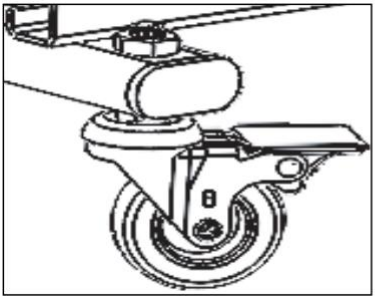

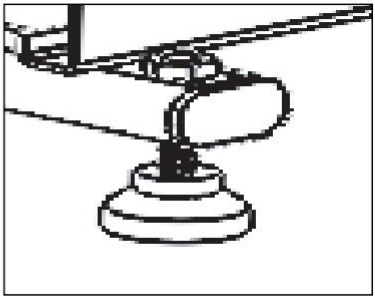

Product Description

parts list	
Lifting platform body	1
power cord	1
Wireless remote control (without battery)	1
Wired remote control	1
castor	4
Foot pad	4
nut	4
specification	1
Battery specifications required: 23A / 12V ,	Number : 1

Battery Size figure：



	Warning-To reduce the risk of injury, user must read instructions manual carefully.
	This product is subject to the provision of European Directive 2012/19/EC. The symbol showing a wheelie bin crossed through indicates that the product requires separate refuse collection in the European Union. This applies to the product and all accessories marked with this symbol. Products marked as such may not be discarded with normal domestic waste, but must be taken to a collection point for recycling electrical and electronic devices





VEVOR

Upgrade · The Home Creator Way

Table élévatrice électrique à ciseaux

Modèle : JZ-DD150-SO , JZ-DD150-SM, JZ-DD150-SA

MODÈLES : JZ-DD150-SO, JZ-DD150-SM, JZ-DD150-SA

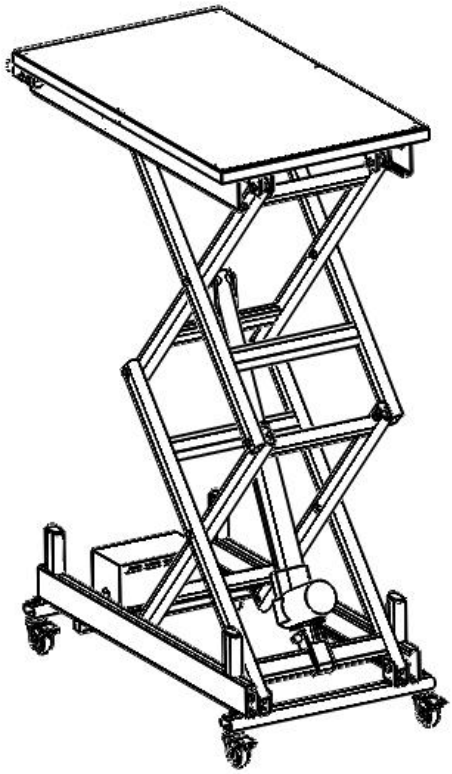

Remarque : L'apparence du produit que vous recevrez peut varier.

Voici le mode d'emploi original. Veuillez lire attentivement toutes les instructions du manuel avant utilisation. VEVOR se réserve le droit d'interpréter ce manuel à sa guise. L'apparence du produit que vous recevrez peut différer. Nous vous prions de nous excuser si nous ne vous informons pas des mises à jour techniques ou logicielles concernant notre produit.

Remarque : Le propriétaire et l'opérateur DOIVENT lire et

comprendre ce mode d'emploi avant d'utiliser ce chariot à plateau.

⚠WARNING 1. Avertissement – Afin de réduire les risques de blessure, l'utilisateur doit lire attentivement le manuel d'instructions.

2. Ce produit est conforme aux normes et réglementations en vigueur. Son installation doit respecter toutes les réglementations applicables et son utilisation doit se faire uniquement dans des endroits bien ventilés. Veuillez lire attentivement le manuel d'utilisation avant d'installer et d'utiliser cet équipement.

3. Cet appareil n'est pas destiné à être utilisé par des personnes (y compris les enfants) dont les capacités physiques, sensorielles ou mentales sont réduites, ou qui manquent d'expérience et de connaissances, à moins qu'elles n'aient été supervisées ou qu'elles n'aient reçu des instructions concernant l'utilisation de l'appareil de la part d'une personne responsable de leur sécurité.

4. Les enfants ne doivent pas jouer avec cet appareil.

5. Cet appareil ne doit pas être utilisé par des enfants. Gardez l'appareil et son cordon hors de portée des enfants.

6. Cet appareil est destiné à un usage domestique et à des applications similaires telles que : – les espaces cuisine du personnel dans les magasins, les bureaux et autres environnements de travail ; – maisons de ferme ;

7. Veuillez conserver le produit correctement. Vérifiez son état avant utilisation. En cas d'anomalie, cessez immédiatement l'utilisation.

8. Veuillez utiliser le produit conformément à son usage prévu et prendre connaissance des risques de blessures liés à une mauvaise utilisation.

CARACTÉRISTIQUES

Modèle	JZ-DD150-SO,JZ-DD150-SA	JZ-DD150-SM
Tension nominale	230 V/50 Hz	120 V/60 Hz
Capacité	150 kg	
Hauteur maximale (roulettes incluses)	1 16 0 mm	
Hauteur minimale (roulettes	35 0 mm	

incluses)	
Dimensions du tableau	765 x 440 mm
Vitesse à vide	10 mm/s
Puissance/tension du moteur	6000N / 24V
Couleur	Noir

Remarque : Les spécifications peuvent être modifiées sans préavis.

⚠AVERTISSEMENT!

1. Ne touchez pas la prise électrique avec les mains mouillées ;
2. Ne pas endommager la prise et le cordon d'alimentation ;
3. Ne l' utilisez pas si la prise ou le cordon d' alimentation est endommagé ;
4. Ne tirez pas sur le cordon d'alimentation pour débrancher la prise ;
5. N'utilisez pas de douilles lâches ;
6. Veuillez ne pas démonter le produit sans autorisation afin d'éviter toute panne et d'affecter son utilisation ;
7. Ne pas placer de matières inflammables et explosives, telles que des aérosols de carburant ;
8. Il est nécessaire d'utiliser une prise de courant indépendante avec un fil de terre et de s'assurer que le circuit électrique est correctement mis à la terre ;
9. Lors de l'entretien et du nettoyage de la machine, la prise d'alimentation doit être débranchée ;
10. Ne laissez pas les enfants l'utiliser seuls : la plateforme élévatrice électrique peut présenter un danger pour la sécurité des enfants. Veuillez donc vous assurer que les enfants l'utilisent sous la surveillance d'un adulte ou abaissez la plateforme élévatrice à sa hauteur minimale lorsque vous la quittez ;
11. Évitez l' utilisation en milieu humide : n' utilisez pas de plateforme élévatrice électrique dans un environnement humide afin d' éviter les

chocs électriques ou les pannes d’équipement ;

12. N’utilisez pas la plateforme élévatrice électrique comme un jouet : la plateforme élévatrice électrique n’est pas un jouet ; ne l’utilisez pas à des fins non prévues afin d’éviter d’endommager l’équipement ou de vous blesser ;
13. Mesures d'urgence : En cas de panne d'équipement, de bruit anormal ou d'autres situations d'urgence, veuillez cesser immédiatement toute utilisation, débrancher l'alimentation électrique et demander l'aide d'un professionnel.

PRÉCAUTIONS D'UTILISATION

1. **Limitation de charge :** la charge de la plateforme élévatrice électrique doit être strictement contrôlée dans la plage nominale afin d’éviter toute surcharge.
Parallèlement, veillez à l'utiliser sur un sol plat afin d'éviter qu'une charge partielle ne provoque le basculement de l'équipement.
2. **Démarrage et arrêt en douceur :** La plateforme élévatrice électrique doit être maintenue stable lors du démarrage et de l’arrêt afin d’éviter les à-coups. Surveillez en permanence le fonctionnement de l’appareil. En cas d’anomalie, arrêtez immédiatement la machine pour inspection.
3. **Prévention des collisions :** Lors de l’utilisation de la plateforme élévatrice électrique, il convient de veiller à éviter toute collision avec les murs, les obstacles, etc. À l’approche de la hauteur cible, ralentir à l’avance pour assurer un arrêt en douceur.
4. **Maintenance régulière :** Après une période d’utilisation de la plateforme élévatrice électrique, une maintenance régulière doit être effectuée afin de vérifier l’état des pièces usées et de remplacer les pièces endommagées à temps pour assurer le bon fonctionnement de l’équipement.
5. **Formation à la sécurité :** Formation à la sécurité destinée aux opérateurs de plateformes élévatrices électriques afin de comprendre les principes de fonctionnement et les précautions à prendre concernant l'équipement et de maîtriser les méthodes d'utilisation correctes.
6. **Mesures d'urgence :** En cas d'urgence, des mesures d'urgence appropriées doivent être prises, telles que l'arrêt d'urgence, la coupure de courant d'urgence, etc., afin d'assurer la sécurité du personnel et des équipements.
7. **Batterie de la télécommande :** La pile de la télécommande est vendue séparément. Le modèle compatible est un 23A/12V, et sa taille est de 28 mm X 10 mm.

INTRODUCTION À L'OPÉRATION

1. Branchez les câbles d'alimentation comme indiqué sur la figure.

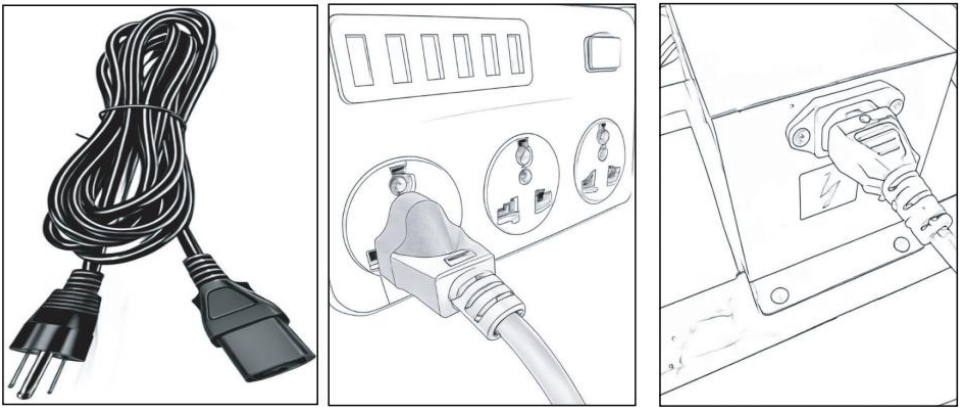

Le schéma de câblage de la télécommande par câble est présenté ci-dessous.

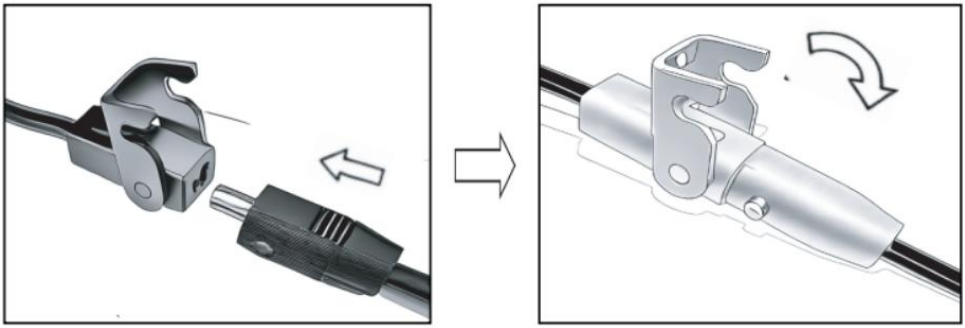

2. Appuyez sur la touche haut/bas . La plateforme élévatrice électrique fonctionnera

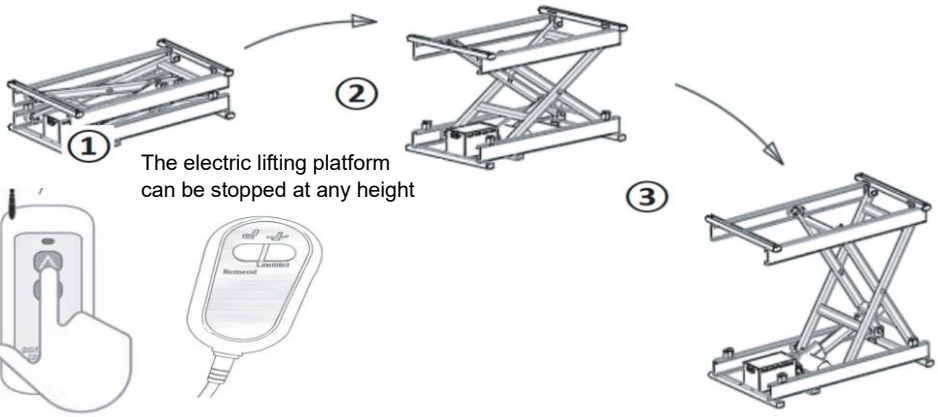

Remote control **wired controller**

AVIS:

(1). La télécommande comporte trois boutons : haut, bas, arrêt, fonctionnement par clic.

(2). La télécommande filaire ne comporte que 2 boutons : monter et descendre, appuyer et maintenir le moteur pour le déplacer, et relâcher le moteur pour l'arrêter.

3. Les accessoires ont deux choix de roulettes et de supports de pieds, comme indiqué dans la figure ci-dessous, et peuvent être fixés avec des écrous.

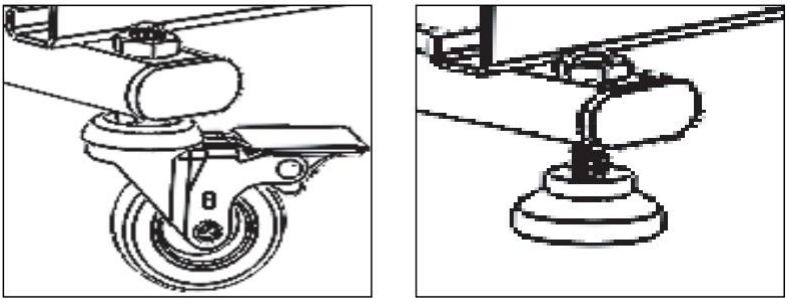

Description du produit

liste des pièces	
Corps de plateforme élévatrice	1
cordon d'alimentation	1
Télécommande sans fil (sans pile)	1

Télécommande filaire	1
castor	4
Coussinet de pied	4
noix	4
spécification	1
Spécifications de la batterie requises : 23 A / 12 V , Nombre : 1	

Battery Size figure：



	Avertissement – Afin de réduire les risques de blessure, l'utilisateur doit lire attentivement le manuel d'instructions.
	Ce produit est soumis aux dispositions de la directive européenne 2012/19/CE. Le symbole représentant une poubelle barrée indique que le produit doit être collecté séparément des déchets ménagers dans l'Union européenne. Ceci s'applique au produit et à tous les accessoires portant ce symbole. Les produits ainsi marqués ne doivent pas être jetés avec les ordures ménagères ordinaires, mais doivent être déposés dans un point de collecte pour le recyclage des appareils électriques et électroniques (EEED).





VEVOR

Upgrade · The Home Creator Way

Elektrischer Scherenhubtisch

Modell: JZ-DD150-SO , JZ-DD150-SM, JZ-DD150-SA

VEVOR | Upgrade
The Home Creator Way

MODELL: JZ-DD150-SO, JZ-DD150-SM, JZ-DD150-SA

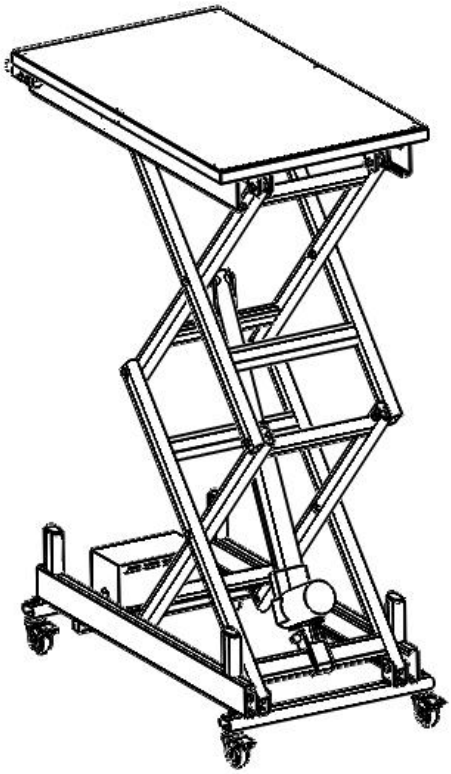

Hinweis: Das Aussehen des gelieferten Produkts kann vom tatsächlichen Produkt abweichen.

Dies ist die Originalanleitung. Bitte lesen Sie die gesamte Bedienungsanleitung vor der Inbetriebnahme sorgfältig durch. VEVOR behält sich die Auslegung der Bedienungsanleitung vor. Das Aussehen des Produkts kann von dem gelieferten Produkt abweichen. Wir bitten um Verständnis, dass wir Sie nicht erneut über etwaige Technologie- oder Software-Updates informieren werden .

Hinweis: Eigentümer und Bediener MÜSSEN diese Bedienungsanleitung vor der Benutzung dieses Tischwagens lesen und verstehen.

⚠WARNING 1. Warnung – Um das Verletzungsrisiko zu verringern, muss der Benutzer die Bedienungsanleitung sorgfältig lesen.

2. Das Produkt entspricht den geltenden Normen und Vorschriften. Die Installation dieses Geräts muss allen anwendbaren Vorschriften entsprechen und es darf nur in gut belüfteten Bereichen betrieben werden. Bitte lesen Sie die Bedienungsanleitung vor der Installation und Inbetriebnahme des Geräts.

3. Dieses Gerät ist nicht für die Verwendung durch Personen (einschließlich Kinder) mit eingeschränkten physischen, sensorischen oder geistigen Fähigkeiten oder mangelnder Erfahrung und Kenntnis bestimmt, es sei denn, sie werden von einer für ihre Sicherheit verantwortlichen Person beaufsichtigt oder in die Verwendung des Geräts eingewiesen.

4. Kinder dürfen nicht mit dem Gerät spielen.

5. Dieses Gerät darf nicht von Kindern benutzt werden. Bewahren Sie das Gerät und das Netzkabel außerhalb der Reichweite von Kindern auf.

6. Dieses Gerät ist für den Einsatz im Haushalt und in ähnlichen Anwendungen vorgesehen, wie zum Beispiel: – Personalküchen in Geschäften, Büros und anderen Arbeitsumgebungen; – Bauernhäuser;

7. Bitte bewahren Sie das Produkt ordnungsgemäß auf. Prüfen Sie es vor Gebrauch auf Beschädigungen. Sollte es Beschädigungen aufweisen, verwenden Sie es bitte nicht weiter.

8. Bitte verwenden Sie das Produkt gemäß dem vorgesehenen Verwendungszweck. Wir weisen auf mögliche Verletzungen durch unsachgemäße Verwendung hin.

SPEZIFIKATIONEN

Modell	JZ-DD150-SO, JZ-DD150-SA	JZ-DD150-SM
Nennspannung	230 V/50 Hz	120 V/60 Hz
Kapazität	150 kg	
Maximale Höhe (inkl. Rollen)	1 16 0 mm	
Mindesthöhe (inkl. Rollen)	35 0 mm	
Tischabmessungen	765 x 440 mm	

Leerlaufgeschwindigkeit	10 mm/s
Motorleistung / Spannung	6000 N / 24 V
Farbe	Schwarz

Hinweis: Änderungen der Spezifikationen vorbehalten.

⚠WARNUNG!

1. Berühren Sie den Netzstecker nicht mit nassen Händen ;
2. Beschädigen Sie nicht den Netzstecker und das Netzkabel ;
3. Verwenden Sie das Gerät nicht , wenn der Netzstecker oder das Netzkabel beschädigt ist;
4. Ziehen Sie nicht am Netzkabel, um den Netzstecker zu ziehen ;
5. keine losen Steckverbindungen ;
6. Bitte zerlegen Sie das Produkt nicht ohne Genehmigung, um Fehlfunktionen und Beeinträchtigungen der Nutzung zu vermeiden ;
7. Entzündbare und explosive Stoffe wie z. B. Treibstoffspray dürfen nicht platziert werden ;
8. Es ist notwendig, eine separate Steckdose mit Erdungsdraht zu verwenden und sicherzustellen, dass der Stromkreis zuverlässig geerdet ist.
9. Bei Wartungs- und Reinigungsarbeiten an der Maschine muss der Netzstecker gezogen werden.
10. Lassen Sie Kinder die elektrische Hebebühne nicht alleine bedienen: Sie kann für Kinder eine Sicherheitsgefahr darstellen. Stellen Sie daher sicher, dass Kinder sie nur unter Aufsicht von Erwachsenen benutzen oder die Hebebühne beim Verlassen auf die niedrigste Höhe absenken.
11. Vermeiden Sie den Einsatz in feuchter Umgebung: Verwenden Sie eine elektrische Hebebühne nicht in feuchter Umgebung, um einen Stromschlag oder einen Geräteausfall zu vermeiden;
12. Die elektrische Hebebühne ist kein Spielzeug ; sie darf nicht für andere als die vorgesehenen Zwecke verwendet werden, um Sachschäden oder Verletzungen zu vermeiden.
13. Notfallmaßnahmen: Im Falle eines Geräteausfalls, ungewöhnlicher

Geräusche oder anderer Notfallsituationen stellen Sie die Nutzung bitte sofort ein, trennen Sie die Stromversorgung und suchen Sie professionelle Hilfe.

VORSICHTSMASSNAHMEN FÜR DIE GEBRAUCHSHINWEISE

1. **Lastbegrenzung:** Die Last der elektrischen Hebebühne muss innerhalb des Nennbereichs streng kontrolliert werden, um eine Überlastung zu vermeiden.
Gleichzeitig ist darauf zu achten, dass das Gerät auf ebenem Untergrund verwendet wird, um ein Umkippen durch Teillast zu vermeiden.
2. **Sanftes Anfahren und Anhalten:** Die elektrische Hebebühne muss beim Anfahren und Anhalten stabil gehalten werden, um plötzliches Bremsen und Anfahren zu vermeiden. Beobachten Sie den Betriebszustand des Geräts während des gesamten Betriebs. Bei einer Störung stoppen Sie die Maschine sofort zur Überprüfung.
3. **Kollisionen vermeiden:** Beim Betrieb der elektrischen Hebebühne ist darauf zu achten, dass die Umgebung nicht mit Wänden, Hindernissen usw. kollidiert. Beim Erreichen der Zielhöhe ist die Geschwindigkeit rechtzeitig zu verringern, um einen sanften Stopp zu gewährleisten.
4. **Regelmäßige Wartung:** Nach einer gewissen Nutzungsdauer der elektrischen Hebebühne sollten regelmäßige Wartungsarbeiten durchgeführt werden, um den Verschleiß der Teile zu überprüfen und beschädigte Teile rechtzeitig auszutauschen, um den ordnungsgemäßen Betrieb des Geräts zu gewährleisten.
5. **Sicherheitsschulung:** Sicherheitsschulung für Bediener von elektrischen Hebebühnen, um die Funktionsprinzipien und Vorsichtsmaßnahmen der Geräte zu verstehen und die korrekten Bedienungsmethoden zu beherrschen.
6. **Notfallmaßnahmen:** Im Notfall sollten geeignete Notfallmaßnahmen ergriffen werden, wie z. B. Notstopp, Notabschaltung der Stromversorgung usw., um die Sicherheit von Personal und Ausrüstung zu gewährleisten.
7. **Fernbedienungsbatterie :** Die Batterie für die Fernbedienung muss separat erworben werden. Das passende Modell ist 23A/12V, Größe 28. mm X 10 mm.

EINFÜHRUNG IN DEN BETRIEB

1. Schließen Sie die Stromkabel wie in der Abbildung gezeigt an.

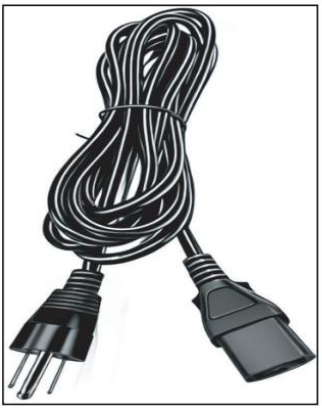
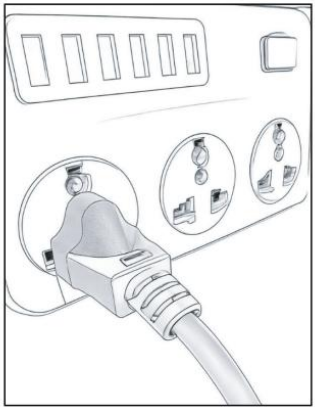
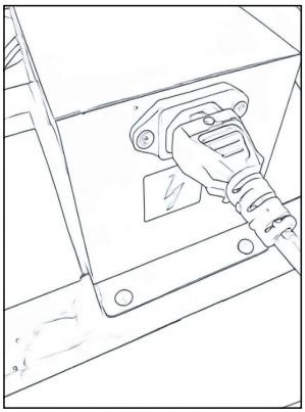

Die Verkabelung der Kabelfernbedienung ist unten dargestellt.

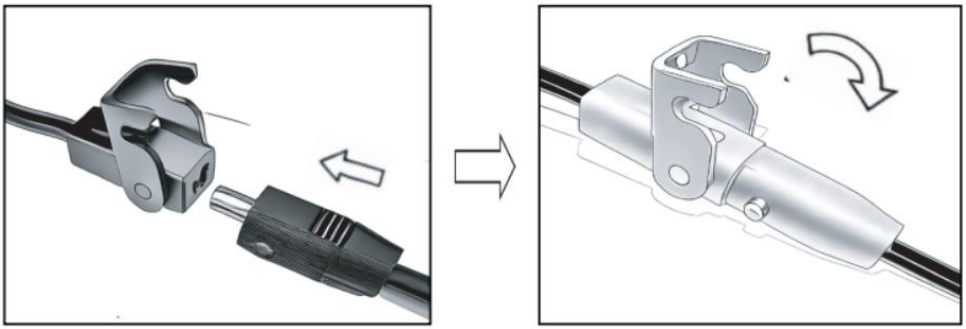

2. Drücken Sie die Aufwärts-/Abwärtstaste . Die elektrische Hebebühne wird laufen

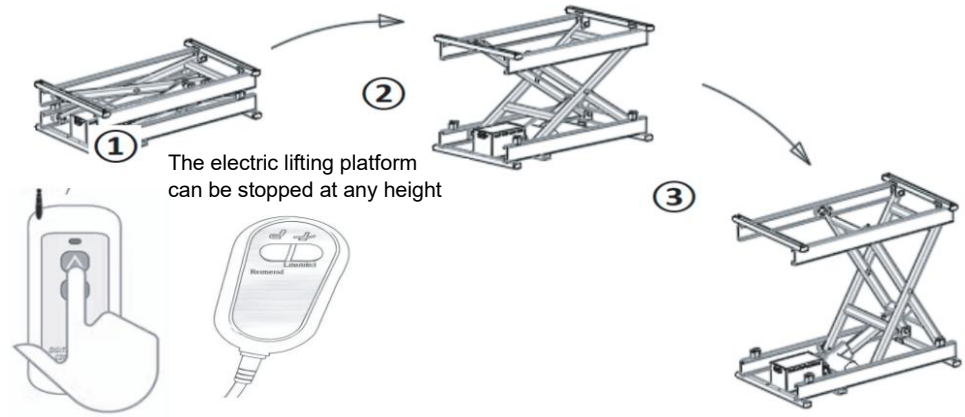

Remote control **wired controller**

BEACHTEN:

(1) Die Die Fernbedienung verfügt über drei Tasten : hoch, runter, Stopp und Klickfunktion.

(2) Die Die kabelgebundene Fernbedienung hat nur 2 Tasten : Anheben und Absenken, Drücken und Halten des Motors zum Bewegen und Loslassen des Motors zum Anhalten.

3. Als Zubehör gibt es zwei Auswahlmöglichkeiten an Rollen und Fußkappen, wie in der Abbildung unten dargestellt, und diese können mit Muttern befestigt werden.

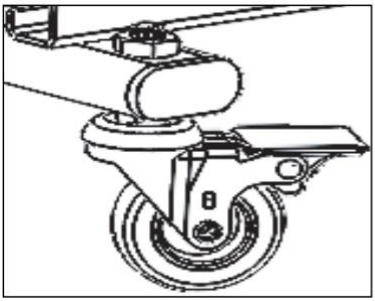

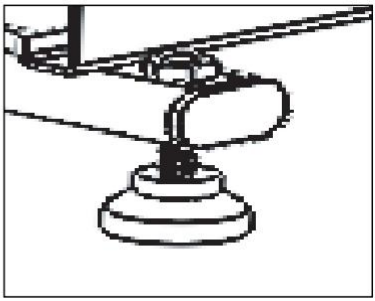

Produktbeschreibung

Teileliste	
Hebebühnenkörper	1
Netzkabel	1
Drahtlose Fernbedienung (ohne Batterie)	1

Kabelfernbedienung	1
Rolle	4
Fußpolster	4
Nuss	4
Spezifikation	1
Erforderliche Batteriespezifikationen: 23A / 12V , Anzahl: 1	

Battery Size figure：



	Warnung – Um das Verletzungsrisiko zu verringern, muss der Benutzer die Bedienungsanleitung sorgfältig lesen.
	Dieses Produkt unterliegt den Bestimmungen der europäischen Richtlinie 2012/19/EG. Das Symbol einer durchgestrichenen Mülltonne weist darauf hin, dass das Produkt in der Europäischen Union separat entsorgt werden muss. Dies gilt für das Produkt und sämtliches Zubehör, das mit diesem Symbol gekennzeichnet ist. Produkte dieser Art dürfen nicht im normalen Hausmüll entsorgt werden, sondern müssen zu einer Sammelstelle für das Recycling von Elektro- und Elektronikgeräten gebracht werden.





VEVOR

Upgrade · The Home Creator Way

Tavolo elevatore elettrico a forbice

Modello: JZ-DD150-SO , JZ-DD150-SM, JZ-DD150-SA

VEVOR | Upgrade
The Home Creator Way

MODELLO: JZ-DD150-SO, JZ-DD150-SM, JZ-DD150-SA

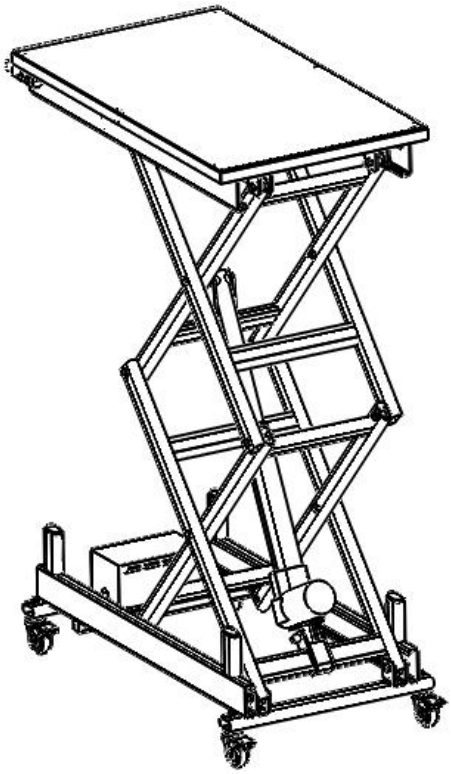

Nota: l'aspetto del prodotto che riceverete sarà quello effettivo.

Queste sono le istruzioni originali, si prega di leggere attentamente tutte le istruzioni del manuale prima dell'uso. VEVOR si riserva il diritto di interpretare a proprio piacimento il presente manuale d'uso. L'aspetto del prodotto potrebbe differire leggermente da quello del prodotto ricevuto. Ci scusiamo se non vi informeremo tempestivamente di eventuali aggiornamenti tecnologici o software del nostro prodotto.

Nota: il proprietario e l'operatore DEVONO leggere e comprendere

queste istruzioni per l'uso prima di utilizzare questo carrello elevatore.

⚠WARNING 1. Attenzione: per ridurre il rischio di lesioni, l'utente deve leggere attentamente il manuale di istruzioni.

2. Il prodotto è conforme agli standard e alle normative vigenti. L'installazione di questo dispositivo deve essere conforme a tutte le normative applicabili e il suo utilizzo deve avvenire esclusivamente in aree ben ventilate. Si prega di leggere il manuale d'uso prima di installare e utilizzare l'apparecchiatura.

3. Questo apparecchio non è destinato all'uso da parte di persone (compresi i bambini) con ridotte capacità fisiche, sensoriali o mentali, o prive di esperienza e conoscenza, a meno che non siano state supervisionate o istruite sull'uso dell'apparecchio da una persona responsabile della loro sicurezza.

4. I bambini non devono giocare con l'apparecchio.

5. Questo apparecchio non deve essere utilizzato dai bambini. Tenere l'apparecchio e il relativo cavo fuori dalla portata dei bambini.

6. Questo apparecchio è destinato all'uso in ambito domestico e in applicazioni simili, quali: – aree cucina per il personale in negozi, uffici e altri ambienti di lavoro; – case coloniche;

7. Conservare il prodotto in modo appropriato. Prima dell'uso, verificare che il prodotto non presenti anomalie. In caso di anomalie, interromperne immediatamente l'utilizzo.

8. Si prega di utilizzare il prodotto secondo le istruzioni d'uso. Attenzione ai potenziali rischi di lesioni derivanti da un uso improprio.

SPECIFICHE

Modello	JZ-DD150-SO, JZ-DD150-SA	JZ-DD150-SM
Tensione nominale	230V/50Hz	120V/60Hz
Capacità	150 kg	
Altezza massima (ruote incluse)	1 16 0mm	
Altezza minima (ruote incluse)	35 0 mm	
Dimensioni del tavolo	765x440mm	
Velocità a vuoto	10 mm/s	
Potenza/tensione del motore	6000N / 24V	

Colore	Nero

Nota: le specifiche possono essere modificate senza preavviso.

⚠ AVVERTIMENTO!

1. Non toccare la spina di alimentazione con le mani bagnate ;
2. Non danneggiare la spina e il cavo di alimentazione ;
3. Non utilizzare il prodotto se la spina o il cavo di alimentazione sono danneggiati;
4. Non tirare il cavo di alimentazione per scollegare la spina ;
5. Non utilizzare bussole allentate ;
6. Si prega di non smontare il prodotto senza autorizzazione per evitare guasti e comprometterne l'utilizzo ;
7. Non posizionare materiali infiammabili ed esplosivi, come ad esempio bombolette spray di carburante ;
8. È necessario utilizzare una presa di corrente indipendente con un filo di terra e assicurarsi che il circuito di alimentazione sia correttamente messo a terra;
9. Durante le operazioni di manutenzione e pulizia dell'apparecchio, è necessario scollegare la spina di alimentazione;
10. Non permettere ai bambini di utilizzare la piattaforma elevatrice da soli: la piattaforma elevatrice elettrica può rappresentare un pericolo per la sicurezza dei bambini, pertanto assicurati che i bambini la utilizzino sotto la supervisione di un adulto o abbassa la piattaforma elevatrice all'altezza minima quando ti allontani;
11. Evitare l'uso in ambienti umidi: non utilizzare una piattaforma elevatrice elettrica in ambienti umidi per evitare scosse elettriche o guasti all'apparecchiatura;
12. Non utilizzare la piattaforma elevatrice elettrica come un giocattolo: la piattaforma elevatrice elettrica non è un giocattolo ; non utilizzarla per scopi diversi da quelli previsti per evitare danni all'attrezzatura o lesioni personali;
13. Misure di emergenza: In caso di guasto dell'apparecchiatura, rumori anomali o altre situazioni di emergenza, interrompere immediatamente

l'utilizzo, scollegare l'alimentazione elettrica e rivolgersi a un tecnico specializzato.

PRECAUZIONI PER L'USO

1. **Limitazione del carico:** il carico della piattaforma elevatrice elettrica deve essere rigorosamente controllato entro i limiti nominali per evitare sovraccarichi.
Allo stesso tempo, assicurarsi che venga utilizzato su una superficie piana per evitare che un carico parziale provochi il ribaltamento dell'attrezzatura.
2. **Avvio e arresto graduali:** la piattaforma elevatrice elettrica deve essere mantenuta stabile durante l'avvio e l'arresto, per evitare frenate e avviamenti bruschi. Monitorare costantemente lo stato di funzionamento del dispositivo. In caso di anomalie, arrestare immediatamente la macchina per un controllo.
3. **Prevenire le collisioni:** Durante il funzionamento della piattaforma elevatrice elettrica, assicurarsi che l'ambiente circostante sia libero da ostacoli, pareti, ecc. In prossimità dell'altezza di destinazione, rallentare in anticipo per garantire un arresto graduale.
4. **Manutenzione ordinaria:** Dopo un certo periodo di utilizzo della piattaforma elevatrice elettrica, è necessario effettuare una manutenzione periodica per verificare l'eventuale usura delle parti e sostituire tempestivamente quelle danneggiate, al fine di garantire il corretto funzionamento dell'attrezzatura.
5. **Formazione sulla sicurezza:** Formazione sulla sicurezza per gli operatori di piattaforme elevatrici elettriche, al fine di comprendere i principi di funzionamento e le precauzioni da adottare per l'utilizzo delle attrezzature e padroneggiare le corrette modalità operative.
6. **Misure di soccorso:** In caso di emergenza, è necessario adottare le corrette misure di emergenza, come l'arresto di emergenza, l'interruzione dell'alimentazione elettrica di emergenza, ecc., per garantire la sicurezza del personale e delle attrezzature.
7. **Batteria remota :** La batteria del telecomando deve essere acquistata separatamente. Il modello applicabile è 23A/12V e la dimensione è 28 mm X 10 mm.

INTRODUZIONE ALL'OPERAZIONE

1. Collegare i cavi di alimentazione come mostrato in figura.

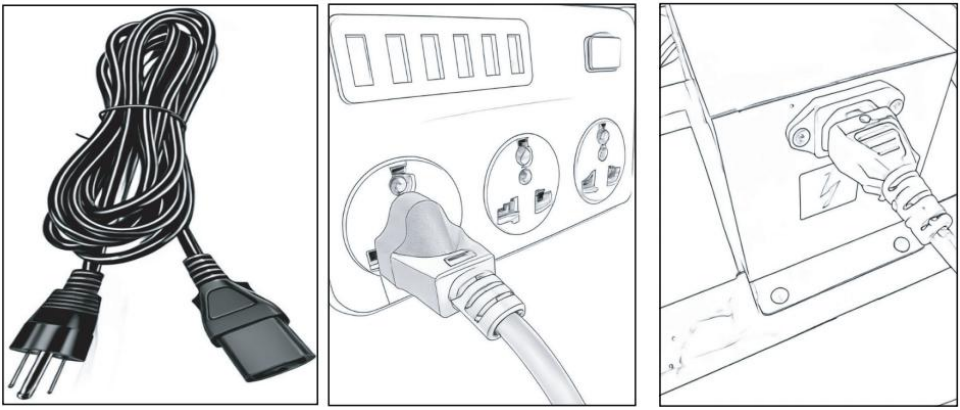

Lo schema di cablaggio del telecomando via cavo è mostrato di seguito.

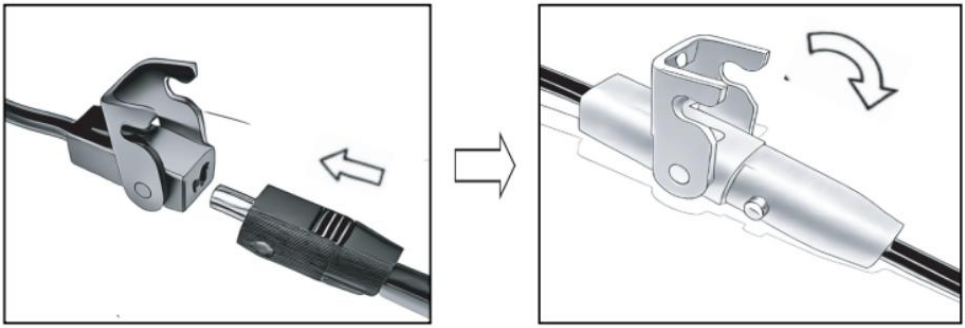

2. Premi il tasto su/giù . La piattaforma elevatrice elettrica funzionerà

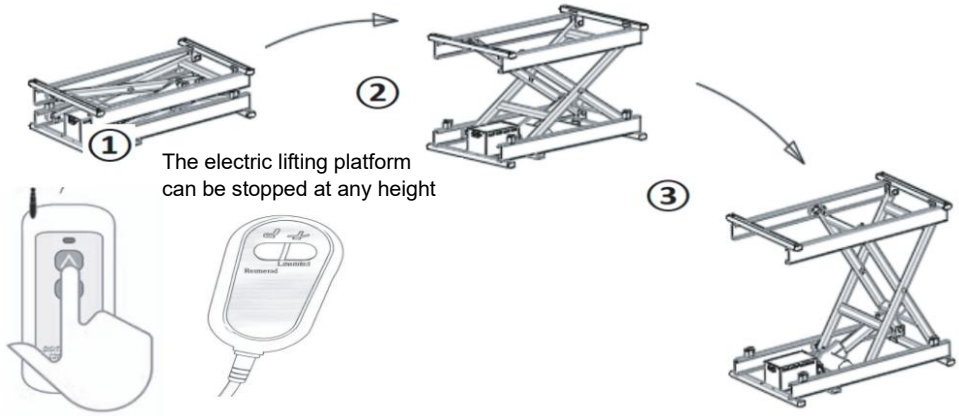

Remote control **wired controller**

AVVISO:

(1) . Il telecomando ha tre pulsanti : su, giù, stop, clic.

(2) . Il telecomando cablato ha solo 2 pulsanti : per alzare e abbassare, tenere premuto il motore per muoverlo e rilasciarlo per fermarlo.

3. Gli accessori offrono due opzioni di ruote e piedini, come mostrato nella figura sottostante, e possono essere fissati con dadi.

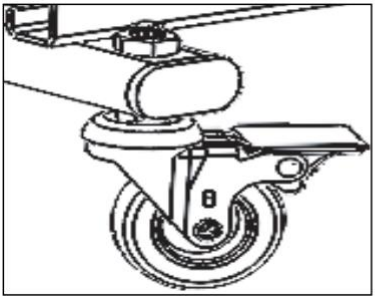

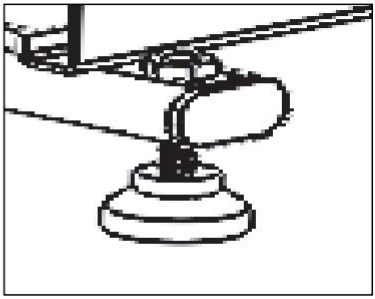

Descrizione del prodotto

elenco dei componenti	
Corpo della piattaforma elevatrice	1
cavo di alimentazione	1
Telecomando senza fili (senza batteria)	1
Telecomando cablato	1
ricino	4
Pedana	4
noce	4
specifica	1
Specifiche della batteria richieste: 23A / 12V , Numero: 1	

Battery Size figure：



	Attenzione: per ridurre il rischio di lesioni, l'utente deve leggere attentamente il manuale di istruzioni.
	Questo prodotto è soggetto alle disposizioni della Direttiva europea 2012/19/CE. Il simbolo raffigurante un bidone della spazzatura barrato indica che il prodotto richiede la raccolta differenziata dei rifiuti nell'Unione Europea. Ciò si applica al prodotto e a tutti gli accessori contrassegnati con questo simbolo. I prodotti contrassegnati in questo modo non possono essere smaltiti con i normali rifiuti domestici, ma devono essere conferiti presso un punto di raccolta per il riciclaggio di apparecchiature elettriche ed elettroniche.

VEVOR

Upgrade · The Home Creator Way

Mesa elevadora de tijera eléctrica

Modelo: JZ-DD150-SO , JZ-DD150-SM, JZ-DD150-SA

VEVOR | Upgrade
The Home Creator Way

MODELO: JZ-DD150-SO, JZ-DD150-SM, JZ-DD150-SA

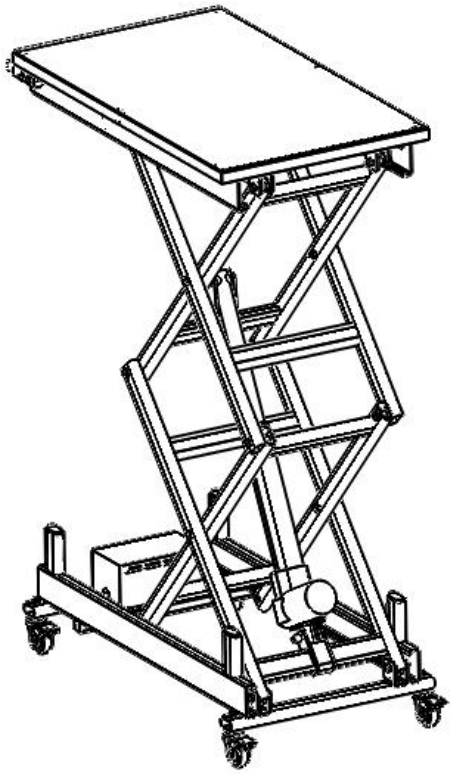

Nota: El aspecto del producto que reciba dependerá del producto que reciba.

Estas son las instrucciones originales. Lea atentamente todo el manual antes de usar el producto. VEVOR se reserva el derecho de interpretar el manual de usuario. El aspecto del producto puede variar con respecto al que reciba. Le pedimos disculpas si no le informamos nuevamente sobre actualizaciones de tecnología o software.

Nota: El propietario y el operador DEBEN leer y comprender estas

instrucciones de funcionamiento antes de utilizar este carro de mesa.

⚠WARNING 1. Advertencia: Para reducir el riesgo de lesiones, el usuario debe leer atentamente el manual de instrucciones.

2. El producto cumple con las normas y regulaciones pertinentes. La instalación de este dispositivo debe cumplir con todas las normativas aplicables y solo debe utilizarse en áreas bien ventiladas. Lea el manual de usuario antes de instalar y utilizar este equipo.

3. Este aparato no está diseñado para ser utilizado por personas (incluidos niños) con capacidades físicas, sensoriales o mentales reducidas, o con falta de experiencia y conocimiento, a menos que una persona responsable de su seguridad les haya supervisado o instruido sobre el uso del aparato.

4. Los niños no deben jugar con el aparato.

5. Este aparato no debe ser utilizado por niños. Mantenga el aparato y su cable fuera del alcance de los niños.

6. Este aparato está diseñado para ser utilizado en aplicaciones domésticas y similares, tales como: – áreas de cocina para el personal en tiendas, oficinas y otros entornos laborales; – casas de campo;

7. Por favor, conserve el producto adecuadamente. Compruebe si presenta alguna anomalía antes de usarlo. Si detecta alguna anomalía, deje de usarlo.

8. Utilice el producto de acuerdo con el uso previsto; tenga en cuenta que un uso indebido puede causar lesiones.

PRESUPUESTO

Modelo	JZ-DD150-SO, JZ-DD150-SA	JZ-DD150-SM
Tensión nominal	230V/50Hz	120V/60Hz
Capacidad	150 kg	
Altura máxima (ruedas incluidas)	1 16 0 mm	
Altura mínima (ruedas incluidas)	350 mm	
Dimensiones de la mesa	765x440 mm	
Velocidad sin carga	10 mm/s	
Potencia/tensión del motor	6000N / 24V	

Color	Negro

Nota: Las especificaciones pueden modificarse sin previo aviso.

¡ ADVERTENCIA!

1. No toque el enchufe con las manos mojadas ;
2. No dañe el enchufe ni el cable de alimentación ;
3. No lo utilice si el enchufe o el cable de alimentación están dañados;
4. No tire del cable de alimentación para desenchufar el enchufe ;
5. No utilice enchufes sueltos ;
6. Por favor, no desmonte el producto sin autorización para evitar fallos y que esto afecte a su uso ;
7. No coloque materiales inflamables y explosivos, como aerosoles de combustible ;
8. Es necesario utilizar una toma de corriente independiente con cable de tierra y asegurarse de que el circuito eléctrico esté conectado a tierra de forma fiable;
9. Para el mantenimiento y la limpieza de la máquina, se debe desenchufar el cable de alimentación;
10. No permita que los niños operen la plataforma elevadora solos: la plataforma elevadora eléctrica puede representar un peligro para la seguridad de los niños, por lo que le rogamos que se asegure de que los niños la utilicen bajo la supervisión de un adulto o que baje la plataforma elevadora a la altura mínima al salir.
11. Evite su uso en ambientes húmedos: no utilice una plataforma elevadora eléctrica en un ambiente húmedo para evitar descargas eléctricas o fallos en el equipo;
12. No utilice la plataforma elevadora eléctrica como un juguete: la plataforma elevadora eléctrica no es un juguete ; no la utilice para fines no previstos para evitar daños al equipo o lesiones personales;
13. Medidas de emergencia: En caso de fallo del equipo, ruido anormal u otras situaciones de emergencia, deje de usarlo inmediatamente, desconecte la alimentación eléctrica y solicite ayuda profesional.

PRECAUCIONES DE USO

1. **Limitación de carga:** la carga de la plataforma elevadora eléctrica debe controlarse estrictamente dentro del rango nominal para evitar sobrecargas.
Al mismo tiempo, asegúrese de utilizarlo sobre un terreno plano para evitar que una carga parcial provoque que el equipo se vuelque.
2. **Arranque y parada suaves:** La plataforma elevadora eléctrica debe mantenerse estable durante el arranque y la parada para evitar frenazos y arranques bruscos. Observe el estado de funcionamiento del dispositivo en todo momento. Si detecta alguna anomalía, detenga la máquina inmediatamente para su inspección.
3. **Prevención de colisiones:** Durante el funcionamiento de la plataforma elevadora eléctrica, se debe garantizar que el entorno circundante esté libre de obstáculos, como paredes, etc. Al aproximarse a la altura deseada, reduzca la velocidad con anticipación para asegurar una parada suave.
4. **Mantenimiento regular:** Después de usar la plataforma elevadora eléctrica durante un tiempo, se debe realizar un mantenimiento regular para comprobar si hay daños en las piezas desgastadas y reemplazarlas a tiempo para garantizar el funcionamiento normal del equipo.
5. **Formación en seguridad:** Formación en seguridad para operadores de plataformas elevadoras eléctricas para que comprendan los principios de funcionamiento y las precauciones del equipo y dominen los métodos de operación correctos.
6. **Medidas de emergencia:** En caso de emergencia, se deben tomar las medidas de emergencia adecuadas, como la parada de emergencia, el corte de energía de emergencia, etc., para garantizar la seguridad del personal y los equipos.
7. **Batería del control remoto :** La batería del control remoto debe comprarse por separado. El modelo aplicable es 23A/12V y el tamaño es 28. mm incógnita 10 mm.

INTRODUCCIÓN A LA OPERACIÓN

1. Conecte los cables de alimentación como se muestra en la figura.

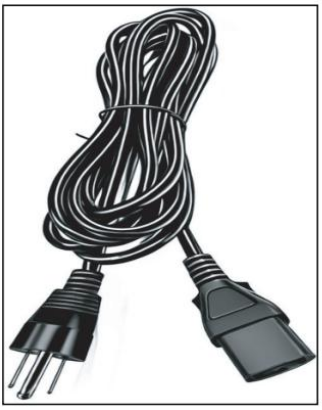
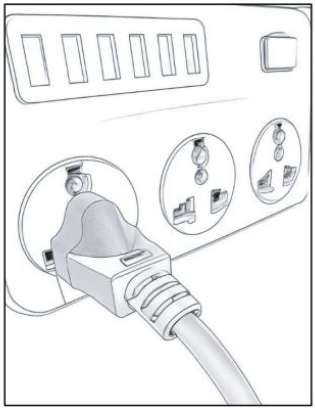
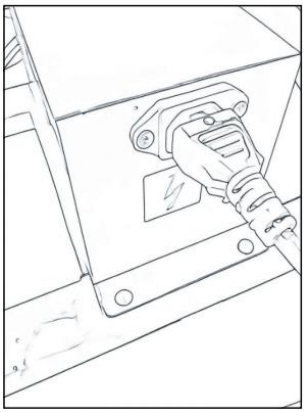

se muestra el diagrama de cableado del control remoto por cable.

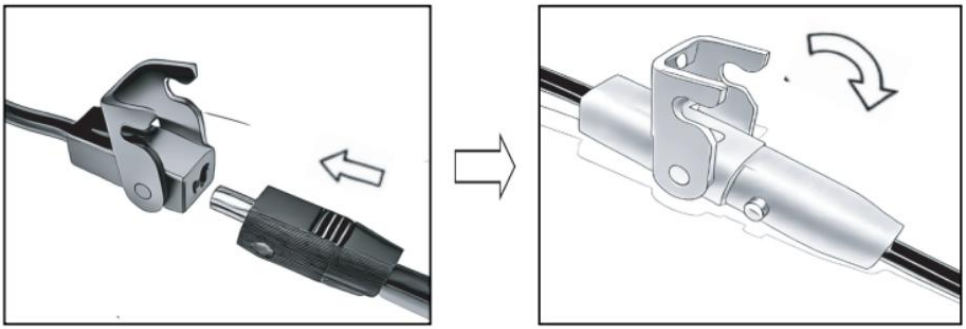

2. Pulse la tecla de arriba/abajo . La plataforma elevadora eléctrica estará en funcionamiento .

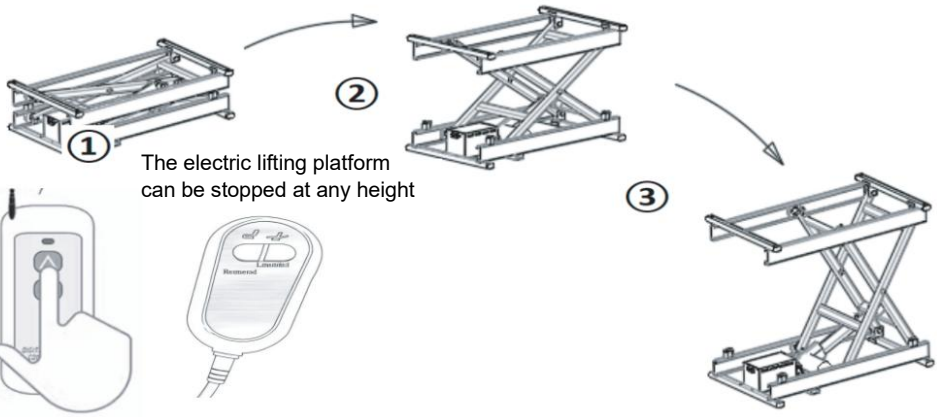

Remote control **wired controller**

AVISO:

(1) . El control remoto tiene tres botones : arriba, abajo, parada y clic.

(2) . El mando a distancia con cable solo tiene 2 botones : subir y bajar, mantener pulsado el motor para moverlo y soltar el motor para detenerlo.

3. Los accesorios tienen dos opciones de ruedas y soportes para las patas, como se muestra en la figura siguiente, y se pueden fijar con tuercas.

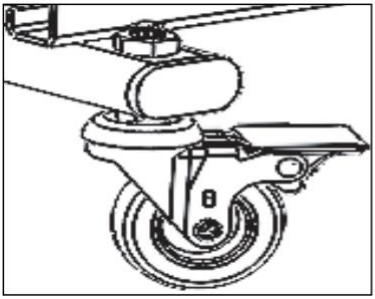

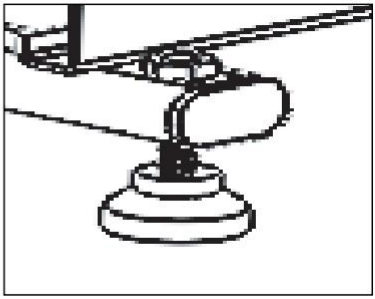

Descripción del Producto

lista de piezas	
Carrocería de la plataforma elevadora	1
cable de alimentación	1
Mando a distancia inalámbrico (sin pilas)	1
Control remoto con cable	1
castor	4
Almohadilla para el pie	4

tuerca	4
especificación	1
Especificaciones de la batería requerida: 23A / 12V , Número: 1	

Battery Size figure：



	Advertencia: Para reducir el riesgo de lesiones, el usuario debe leer atentamente el manual de instrucciones.
	Este producto está sujeto a lo dispuesto en la Directiva europea 2012/19/CE. El símbolo de un contenedor de basura tachado indica que el producto requiere una recogida selectiva de residuos en la Unión Europea. Esto se aplica al producto y a todos los accesorios marcados con este símbolo. Los productos marcados de esta manera no deben desecharse con la basura doméstica normal, sino que deben llevarse a un punto de recogida para el reciclaje de aparatos eléctricos y electrónicos.





VEVOR

Upgrade · The Home Creator Way

Elektryczny stół podnośny nożycowy

Model:JZ-DD150-SO , JZ-DD150-SM, JZ-DD150-SA

VEVOR | Upgrade
The Home Creator Way

MODEL: JZ-DD150-SO, JZ-DD150-SM, JZ-DD150-SA

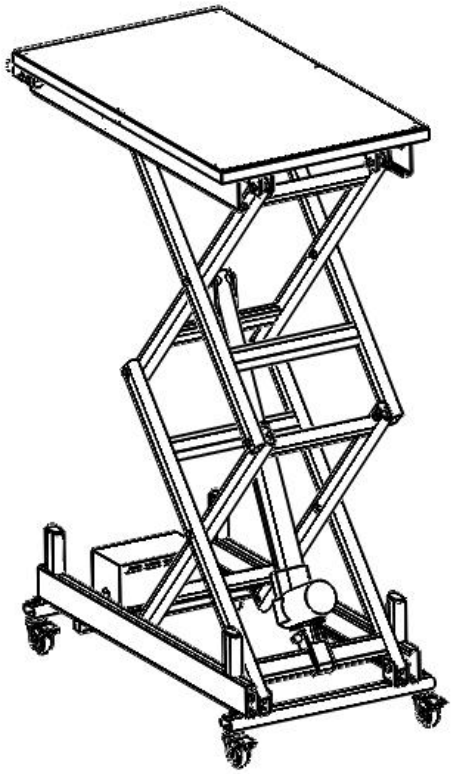

Uwaga: Wygląd produktu, który otrzymasz, ma wpływ na jego rzeczywisty wygląd.

To jest oryginalna instrukcja obsługi. Przed użyciem prosimy o dokładne zapoznanie się z treścią instrukcji. Firma VEVOR zastrzega sobie prawo do jednoznacznej interpretacji niniejszej instrukcji obsługi. Wygląd produktu zależy od stanu, w jakim go otrzymali Państwo. Prosimy o wyrozumiałość, ale nie będziemy Państwa ponownie informować o aktualizacjach technologicznych lub oprogramowania naszego produktu.

Uwaga: Właściciel i operator MUSZĄ przeczytać i zrozumieć niniejszą instrukcję obsługi przed użyciem tego wózka stołowego.

⚠WARNING 1. Ostrzeżenie: Aby zminimalizować ryzyko obrażeń, użytkownik powinien uważnie przeczytać instrukcję obsługi.

2. Produkt jest zgodny z odpowiednimi normami i przepisami. Instalacja tego urządzenia musi być zgodna ze wszystkimi obowiązującymi przepisami i powinno być ono użytkowane wyłącznie w dobrze wentylowanych pomieszczeniach. Przed instalacją i użytkowaniem urządzenia należy zapoznać się z instrukcją obsługi.

3. Urządzenie to nie jest przeznaczone do użytku przez osoby (w tym dzieci) o ograniczonej sprawności fizycznej, sensorycznej lub umysłowej, a także osoby nieposiadające odpowiedniego doświadczenia lub wiedzy, chyba że znajdują się pod nadzorem osoby odpowiedzialnej za ich bezpieczeństwo lub otrzymały od niej instrukcje dotyczące korzystania z urządzenia.

4. Dzieci nie mogą bawić się urządzeniem.

5. To urządzenie nie powinno być używane przez dzieci. Trzymaj urządzenie i jego przewód poza zasięgiem dzieci.

6. Urządzenie to przeznaczone jest do użytku domowego i podobnych zastosowań, takich jak: – pomieszczenia kuchenne dla pracowników w sklepach, biurach i innych środowiskach pracy; – domy gospodarcze;

7. Prosimy o prawidłowe przechowywanie produktu. Przed użyciem należy sprawdzić, czy produkt nie wykazuje oznak nieprawidłowości. W przypadku stwierdzenia nieprawidłowości, należy zaprzestać jego używania.

8. Używaj produktu zgodnie z jego przeznaczeniem, ostrzegając przed potencjalnymi obrażeniami na skutek niewłaściwego użycia.

SPECYFIKACJE

Model	JZ-DD150-SO,JZ-DD150-SA	JZ-DD150-SM
Napięcie znamionowe	230V/50Hz	120 V/60 Hz
Pojemność	150 kg	
Maksymalna wysokość (z kółkami)	1 16 0 mm	
Min. wysokość (z kółkami)	35 0 mm	

Wymiary tabeli	765x440mm
Prędkość bez obciążenia	10 mm/s
Moc/napięcie silnika	6000N / 24V
Kolor	Czarny

Uwaga: Dane techniczne mogą ulec zmianie bez wcześniejszego powiadomienia.

⚠OSTRZEŻENIE!

1. Nie dotykaj wtyczki zasilania mokrymi rękami ;
2. Nie uszkadzaj wtyczki ani przewodu zasilającego ;
3. Nie należy używać urządzenia, jeśli wtyczka lub przewód zasilający są uszkodzone;
4. Nie ciągnij za przewód zasilający , aby odłączyć wtyczkę zasilającą ;
5. Nie używaj luźnych nasadek ;
6. Nie rozmontowuj produktu bez zezwolenia, aby uniknąć awarii i utrudnień w użytkowaniu ;
7. Nie umieszczaj materiałów łatwopalnych i wybuchowych, takich jak rozpylone paliwo ;
8. Należy stosować niezależne gniazdko elektryczne z przewodem uziemiającym i upewnić się, że obwód zasilania jest solidnie uziemiony;
9. Podczas konserwacji i czyszczenia maszyny należy odłączyć wtyczkę zasilającą od gniazdka;
10. Nie pozwalaj dzieciom obsługiwać windy samodzielnie: elektryczna platforma podnośnikowa może stanowić zagrożenie dla bezpieczeństwa dzieci, dlatego upewnij się, że dzieci korzystają z niej pod nadzorem osoby dorosłej lub opuść platformę podnośnika na najniższą wysokość, opuszczając ją;
11. Unikać stosowania w wilgotnym środowisku: nie należy używać podnośnika elektrycznego w wilgotnym środowisku, aby uniknąć

porażenia prądem lub awarii sprzętu;

12. Nie należy używać podnośnika elektrycznego jako zabawki: podnośnik elektryczny nie jest zabawką . Nie należy używać go niezgodnie z przeznaczeniem, aby uniknąć uszkodzenia sprzętu lub obrażeń ciała.
13. Środki nadzwyczajne: W przypadku awarii sprzętu, nietypowego hałasu lub innych sytuacji awaryjnych należy natychmiast przerwać korzystanie z urządzenia, odłączyć zasilanie i zwrócić się o pomoc do specjalisty.

ŚRODKI OSTROŻNOŚCI DOTYCZĄCE STOSOWANIA

1. **Ograniczenie obciążenia:** obciążenie podnośnika elektrycznego powinno być ściśle kontrolowane w zakresie znamionowym, aby uniknąć przeciążenia.
Jednocześnie należy upewnić się, że urządzenie jest ustawione na płaskim podłożu, aby uniknąć przewrócenia się sprzętu przy częściowym obciążeniu.
2. **Płynny start i zatrzymanie:** Elektryczna platforma podnośnikowa powinna być stabilna podczas uruchamiania i zatrzymywania, aby uniknąć nagłego hamowania i rozruchu. Należy monitorować stan pracy urządzenia w dowolnym momencie jego pracy. W przypadku nieprawidłowości należy natychmiast zatrzymać maszynę w celu przeprowadzenia kontroli.
3. **Zapobieganie kolizjom:** Podczas pracy podnośnika elektrycznego należy zadbać o to, aby otoczenie nie kolidowało ze ścianami, przeszkodami itp. Zbliżając się do wysokości docelowej, należy wcześniej zwolnić, aby zapewnić płynne zatrzymanie.
4. **Regularna konserwacja:** Po pewnym czasie użytkowania podnośnika elektrycznego należy przeprowadzać regularną konserwację w celu sprawdzenia uszkodzeń zużytych części i wymiany uszkodzonych części na czas, aby zapewnić normalną pracę sprzętu.
5. **Szkolenie z zakresu bezpieczeństwa:** Szkolenie z zakresu bezpieczeństwa dla operatorów podnośników elektrycznych mające na celu zrozumienie zasad działania i środków ostrożności podczas korzystania ze sprzętu oraz opanowanie prawidłowych metod obsługi.
6. **Środki zaradcze:** W razie wystąpienia sytuacji awaryjnej należy podjąć odpowiednie środki zaradcze, takie jak zatrzymanie w nagłych wypadkach, awaryjne odcięcie zasilania itp., aby zapewnić bezpieczeństwo personelu i sprzętu.
7. **Bateria zdalna :** Baterię do pilota należy dokupić osobno. Model odpowiedni do pilota to 23 A/12 V, a rozmiar to 28. mm X 10 mm.

WPROWADZENIE DO OPERACJI

1. Podłącz kable zasilające zgodnie z rysunkiem

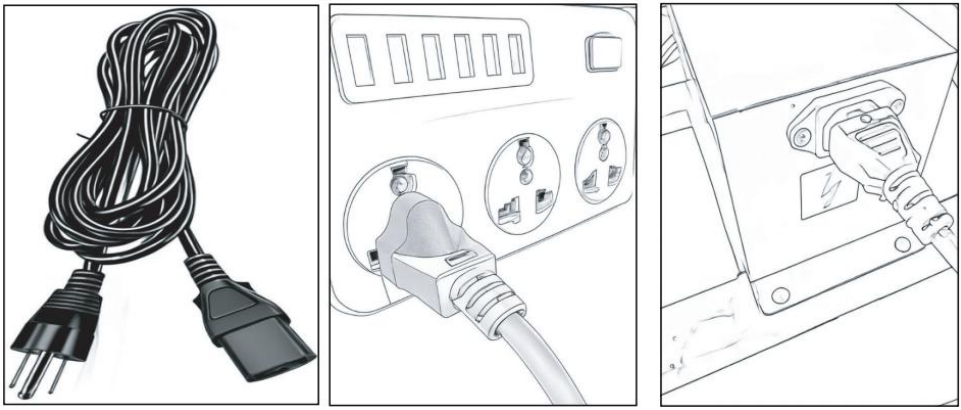

Poniżej pokazano okablowanie pilota zdalnego sterowania .

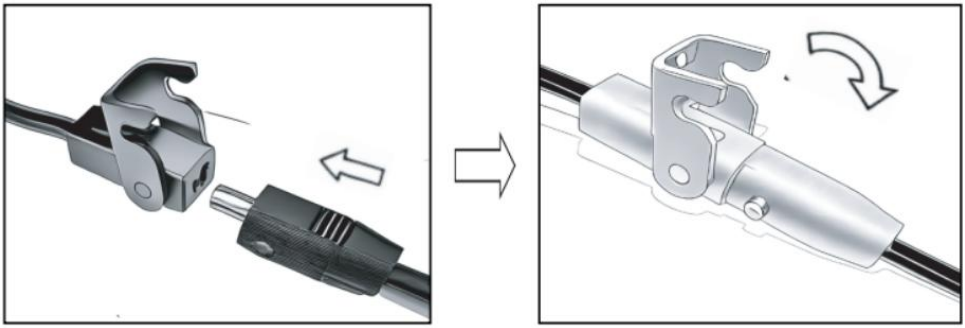

2. Naciśnij przycisk góra /dół . Platforma podnośnika elektrycznego będzie działać

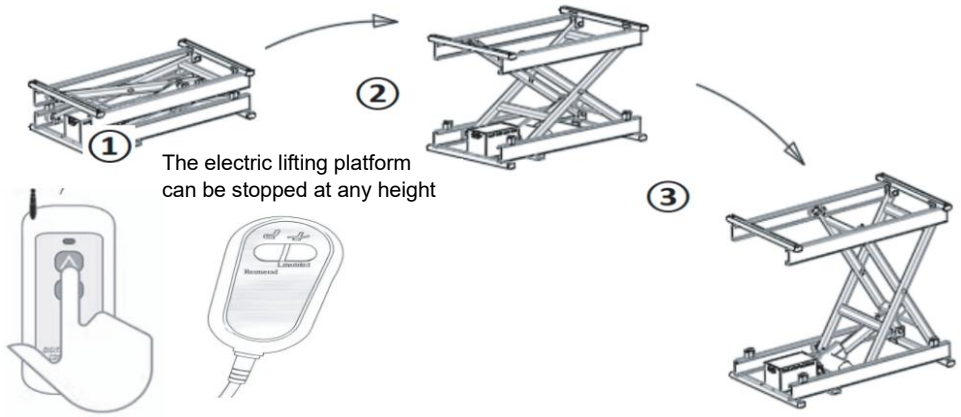

Remote control **wired controller**

OGŁOSZENIE:

(1) . Pilot zdalnego sterowania ma trzy przyciski : góra, dół, stop, kliknięcie.

(2) . Przewodowy pilot zdalnego sterowania ma tylko 2 przyciski : podnoszenie i opuszczanie; naciśnij i przytrzymaj przycisk silnika, aby ruszyć, i zwolnij przycisk, aby zatrzymać silnik.

3. Akcesoria mają dwa rodzaje kółek i nóżek, jak pokazano na rysunku poniżej, i można je przymocować za pomocą nakrętek.

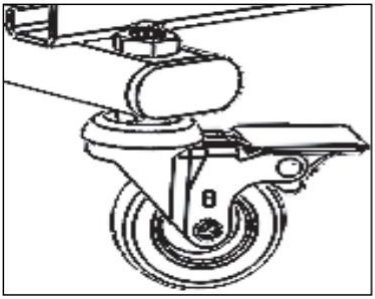

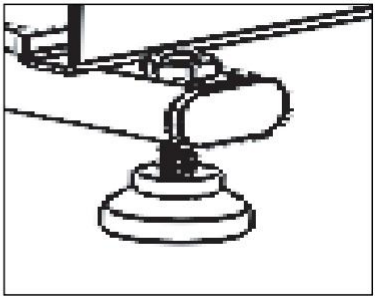

Opis produktu

lista części	
Nadwozie platformy podnoszącej	1
przewód zasilający	1
Pilot bezprzewodowy (bez baterii)	1
Przewodowy pilot zdalnego sterowania	1
rolka	4

Podkładka pod stopy	4
nakrętka	4
specyfikacja	1
Wymagane parametry akumulatora: 23 A / 12 V , liczba: 1	

Battery Size figure：



	Ostrzeżenie: Aby zminimalizować ryzyko obrażeń, użytkownik powinien uważnie przeczytać instrukcję obsługi.
	Niniejszy produkt podlega przepisom Dyrektywy Europejskiej 2012/19/WE. Symbol przekreślonego kosza na śmieci na kółkach oznacza, że produkt wymaga selektywnej zbiórki odpadów w Unii Europejskiej. Dotyczy to produktu i wszystkich akcesoriów oznaczonych tym symbolem. Produktów oznaczonych tym symbolem nie można wyrzucać razem z normalnymi odpadami domowymi, lecz należy je dostarczyć do punktu zbiórki urządzeń elektrycznych i elektronicznych przeznaczonych do recyklingu.





VEVOR

Upgrade · The Home Creator Way

Elektrische schaarheftafel

Model: JZ-DD150-SO , JZ-DD150-SM, JZ-DD150-SA

VEVOR | Upgrade
The Home Creator Way

MODEL: JZ-DD150-SO, JZ-DD150-SM, JZ-DD150-SA

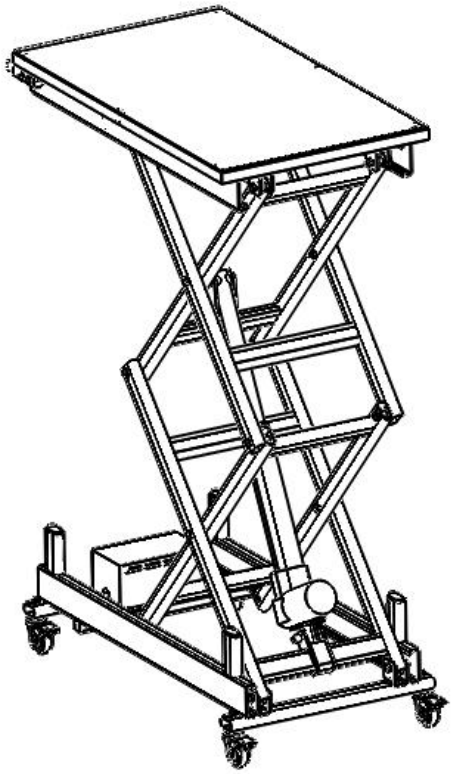

Let op: het daadwerkelijke uiterlijk van het product dat u ontvangt, kan afwijken.

Dit is de originele handleiding. Lees alle instructies in de handleiding zorgvuldig door voordat u het product in gebruik neemt. VEVOR behoudt zich het recht voor om de gebruikershandleiding anders te interpreteren. Het uiterlijk van het product kan afwijken van het product dat u ontvangt. Wij zullen u niet opnieuw informeren over eventuele technologische of software-updates voor ons product.

Let op: De eigenaar en gebruiker MOETEN deze bedieningsinstructies lezen en begrijpen voordat zij deze tafelwagen gebruiken.

⚠WARNING 1. Waarschuwing: Om het risico op letsel te verminderen, dient de gebruiker de gebruiksaanwijzing zorgvuldig te lezen.

2. Het product voldoet aan de relevante normen en voorschriften. De installatie van dit apparaat moet voldoen aan alle geldende voorschriften en het mag alleen worden gebruikt in goed geventileerde ruimtes. Lees de gebruikershandleiding voordat u dit apparaat installeert en gebruikt.

3. Dit apparaat is niet bedoeld voor gebruik door personen (inclusief kinderen) met beperkte fysieke, zintuiglijke of mentale vermogens, of gebrek aan ervaring en kennis, tenzij zij onder toezicht staan van een persoon die verantwoordelijk is voor hun veiligheid en instructies hebben gekregen over het gebruik van het apparaat.

4. Kinderen mogen niet met het apparaat spelen.

5. Dit apparaat is niet geschikt voor gebruik door kinderen. Houd het apparaat en het snoer buiten het bereik van kinderen.

6. Dit apparaat is bedoeld voor gebruik in huishoudens en soortgelijke toepassingen, zoals: – personeelskeukens in winkels, kantoren en andere werkomgevingen; – boerderijen;

7. Bewaar het product op de juiste manier. Controleer vóór gebruik of het product niet defect is. Stop het gebruik als er een defect is.

8. Gebruik het product volgens het beoogde doel; wij waarschuwen voor mogelijk letsel door verkeerd gebruik.

SPECIFICATIES

Model	JZ-DD150-SO, JZ-DD150-SA	JZ-DD150-SM
Nominale spanning	230V/50Hz	120V/60Hz
Capaciteit	150 kg	
Maximale hoogte (inclusief wielen)	1 16 0mm	
Minimale hoogte (inclusief wielen)	35 0mm	
Tafelafmetingen	765x440mm	
Onbelaste snelheid	10 mm/s	
Motorvermogen / spanning	6000N / 24V	
Kleur	Zwart	

Opmerking: Specificaties kunnen zonder voorafgaande kennisgeving worden gewijzigd.

⚠WAARSCHUWING!

1. Raak de stekker niet aan met natte handen ;
2. Beschadig de stekker en het netsnoer niet ;
3. het apparaat niet als de stekker of het netsnoer beschadigd is;
4. Trek niet aan het netsnoer om de stekker uit het stopcontact te halen ;
5. Gebruik geen losse doppen ;
6. Demonteer het product niet zonder toestemming om storingen te voorkomen en het gebruik ervan te belemmeren .
7. Plaats geen ontvlambare en explosieve materialen, zoals brandstofspray ;
8. Het is noodzakelijk om een apart stopcontact met een aardingsdraad te gebruiken en ervoor te zorgen dat het stroomcircuit betrouwbaar geaard is;
9. Bij onderhoud en reiniging van de machine moet de stekker uit het stopcontact worden gehaald;
10. Laat kinderen de lift niet alleen bedienen: het elektrische hefplatform kan een veiligheidsrisico vormen voor kinderen. Zorg er daarom voor dat kinderen de lift onder toezicht van een volwassene gebruiken of laat het hefplatform zakken tot de laagste stand bij het verlaten van de lift.
11. Vermijd gebruik in een vochtige omgeving: gebruik een elektrisch hefplatform niet in een vochtige omgeving om elektrische schokken of defecten aan de apparatuur te voorkomen;
12. Gebruik het elektrische hefplatform niet als speelgoed: het elektrische hefplatform is geen speelgoed ; gebruik het niet voor onbedoelde doeleinden om schade aan de apparatuur of persoonlijk letsel te voorkomen;
13. Noodmaatregelen: In geval van apparatuurstoringen, abnormale geluiden en andere noodsituaties, dient u het gebruik onmiddellijk te stoppen, de stroomtoevoer te onderbreken en professionele hulp in te

roepen.

VOORZORGSMAATREGELEN BIJ GEBRUIK

1. **Belastingsbeperking:** de belasting van het elektrische hefplatform moet strikt binnen het nominale bereik worden gehouden om overbelasting te voorkomen.
Zorg er tegelijkertijd voor dat het apparaat op een vlakke ondergrond staat om te voorkomen dat het door gedeeltelijke belasting omvalt.
2. **Soepel starten en stoppen:** Het elektrische hefplatform moet stabiel blijven tijdens het starten en stoppen om abrupt remmen en plotseling starten te voorkomen. Controleer de werking van het apparaat continu tijdens gebruik. Bij een storing dient u de machine onmiddellijk te stoppen voor inspectie.
3. **Botsingen voorkomen:** Tijdens het gebruik van het elektrische hefplatform moet de omgeving in acht worden genomen om botsingen met muren, obstakels, enz. te voorkomen. Rem tijdig af wanneer de gewenste hoogte is bereikt om een soepele stop te garanderen.
4. **Regelmatig onderhoud:** Na een bepaalde gebruiksperiode van het elektrische hefplatform is regelmatig onderhoud noodzakelijk om slijtage aan de onderdelen te controleren en deze tijdig te vervangen, zodat de apparatuur normaal blijft functioneren.
5. **Veiligheidstraining:** Veiligheidstraining voor bedieners van elektrische hefplatformen om de werkingsprincipes en voorzorgsmaatregelen van de apparatuur te begrijpen en de juiste bedieningsmethoden onder de knie te krijgen.
6. **Noodmaatregelen:** In geval van nood moeten de juiste noodmaatregelen worden genomen, zoals een noodstop, een noodstroomonderbreking, enz., om de veiligheid van personeel en materieel te waarborgen.
7. **Batterij van de afstandsbediening :** De batterij voor de afstandsbediening moet apart worden aangeschaft. Het geschikte model is 23A/12V en de batterij heeft de afmetingen 28. mm X 10 mm.

INLEIDING VAN DE WERKING

1. Sluit de voedingskabels aan zoals weergegeven in de afbeelding.

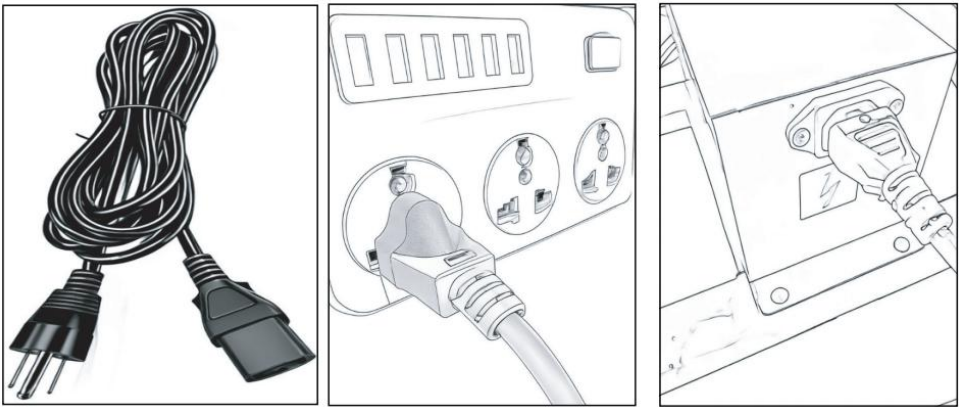

De bedrading voor de kabelafstandsbediening wordt hieronder weergegeven.

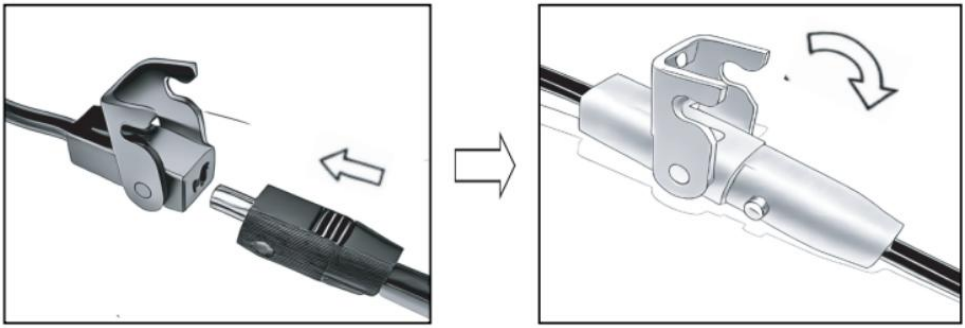

2. Druk op de pijltoetsen omhoog/omlaag . Het elektrische hefplatform zal in werking treden.

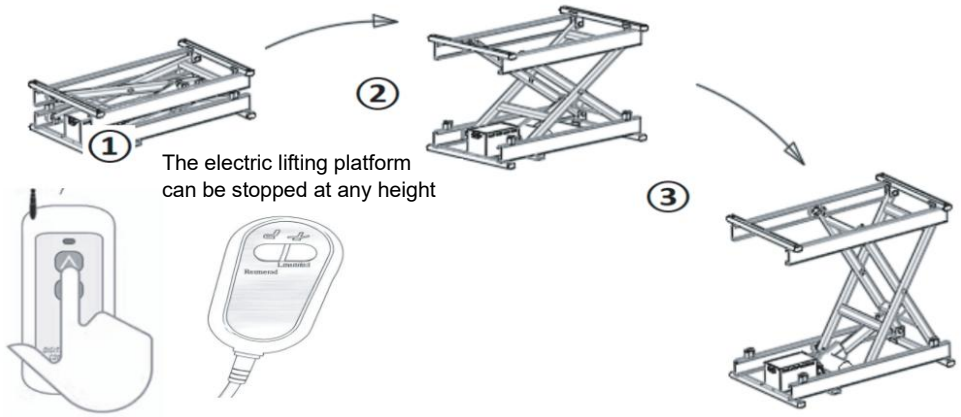

Remote control **wired controller**

KENNISGEVING:

(1) . De afstandsbediening heeft drie knoppen : omhoog, omlaag, stop en klikbediening.

(2) . De bedrade afstandsbediening heeft slechts 2 knoppen : omhoog en omlaag, de motor indrukken en ingedrukt houden om te bewegen, en de motor loslaten om te stoppen.

3. De accessoires hebben twee keuzes qua wielen en voetjes, zoals weergegeven in de onderstaande afbeelding, en kunnen met moeren worden bevestigd.

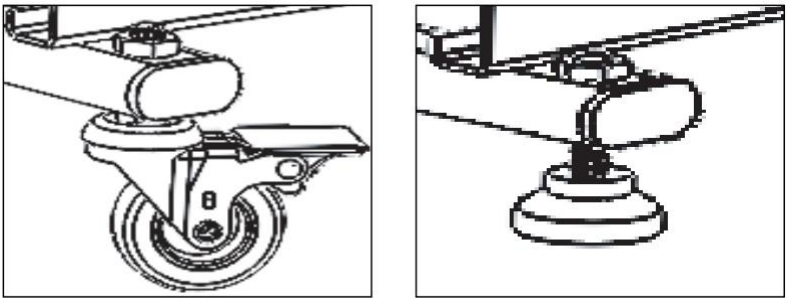

Productbeschrijving

onderdelenlijst	
Hefplatformlichaam	1
netsnoer	1
Draadloze afstandsbediening (zonder	1

batterij)	
Bedrade afstandsbediening	1
castor	4
Voetkussen	4
moer	4
specificatie	1
Vereiste batterijspecificaties: 23A / 12V , Aantal: 1	

Battery Size figure：



	Waarschuwing: Om het risico op letsel te verminderen, dient de gebruiker de gebruiksaanwijzing zorgvuldig te lezen.
	Dit product valt onder de bepalingen van de Europese Richtlijn 2012/19/EC. Het symbool met een doorgestreepte afvalcontainer geeft aan dat dit product in de Europese Unie apart moet worden ingezameld. Dit geldt voor het product en alle accessoires die met dit symbool zijn gemarkeerd. Producten die zo zijn gemarkeerd, mogen niet bij het normale huisvuil worden weggegooid, maar moeten worden ingeleverd bij een inzamelpunt voor de recycling van elektrische en elektronische apparaten.





VEVOR

Upgrade · The Home Creator Way

Elektriskt saxlyftbord

Modell: JZ-DD150-SO , JZ-DD150-SM, JZ-DD150-SA

VEVOR | Upgrade
The Home Creator Way

MODELL: JZ-DD150-SO, JZ-DD150-SM, JZ-DD150-SA

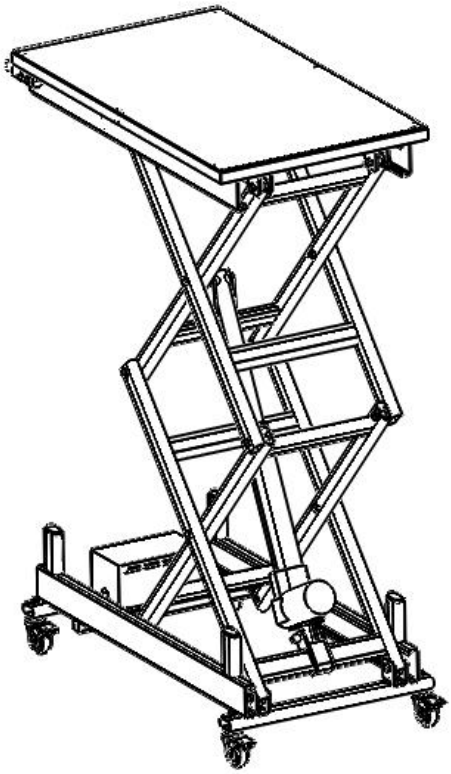

Obs: Den faktiska produkten du får avgör dess utseende.

Detta är originalinstruktionerna, vänligen läs alla instruktioner noggrant innan du använder produkten. VEVOR förbehåller sig en tydlig tolkning av vår användarmanual. Produktens utseende ska vara beroende av den produkt du mottagit. Vi ber om ursäkt för att vi inte kommer att informera dig igen om det finns några teknik- eller programuppdateringar för vår produkt.

Obs: Ägare och operatör MÅSTE läsa och förstå denna

bruksanvisning innan denna bordstruck används

⚠WARNING 1. Varning – För att minska risken för skador måste användaren läsa instruktionsmanualen noggrant.

2. Produkten uppfyller relevanta standarder och föreskrifter. Installationen av denna enhet måste uppfylla alla tillämpliga föreskrifter och den bör endast användas i välventilerade utrymmen. Läs användarmanualen innan du installerar och använder denna utrustning.

3. Denna apparat är inte avsedd att användas av personer (inklusive barn) med nedsatt fysisk, sensorisk eller mental förmåga, eller bristande erfarenhet och kunskap, såvida de inte har övervakats eller fått instruktioner om användningen av apparaten av en person som ansvarar för deras säkerhet.

4. Barn får inte leka med apparaten.

5. Denna apparat får inte användas av barn. Förvara apparaten och dess sladd utom räckhåll för barn.

6. Denna apparat är avsedd att användas i hushållet och liknande tillämpningar såsom: – personalkök i butiker, kontor och andra arbetsmiljöer; – bondgårdar;

7. Förvara produkten ordentligt. Kontrollera om produkten är avvikande före användning. Om den är avvikande, sluta använda den.

8. Använd produkten enligt avsett ändamål. Varna för potentiella skador vid felaktig användning.

SPECIFIKATIONER

Modell	JZ-DD150-SO, JZ-DD150-SA	JZ-DD150-SM
Nominell spänning	230V/50Hz	120V/60Hz
Kapacitet	150 kg	
Maxhöjd (inklusive hjul)	1 16 0 mm	
Min. höjd (inklusive hjul)	35 0mm	
Tabelldimension	765x440mm	
Tomgångshastighet	10 mm/s	
Motoreffekt / Spänning	6000N / 24V	
Färg	Svart	

Anmärkning: Specifikationerna kan ändras utan föregående meddelande.

VARNING!

1. Rör inte vid strömkontakten med våta händer ;
2. Skada inte nätkontakten och nätsladden ;
3. Använd inte den om nätkontakten eller nätsladden är skadad;
4. Dra inte i nätsladden för att dra ur nätkontakten ;
5. Använd inte lösa hylsor ;
6. Demontera inte produkten utan tillstånd för att undvika fel och påverka användningen .
7. Placera inte brandfarliga och explosiva material, såsom bensinspray ;
8. Det är nödvändigt att använda ett oberoende eluttag med jordledning och säkerställa att strömkretsen är tillförlitligt jordad;
9. Vid underhåll och rengöring av maskinen måste nätsladden dras ur.
10. Låt inte barn använda den ensamma: den elektriska lyftplattformen kan utgöra en säkerhetsrisk för barn, så se till att barn använder den under ledning av en vuxen eller sänk lyftplattformen till lägsta höjd när du lämnar den;
11. Undvik användning i fuktig miljö: använd inte en elektrisk lyftplattform i fuktig miljö för att undvika elektriska stötar eller utrustningsfel;
12. Använd inte den elektriska lyftplattformen som leksak: den elektriska lyftplattformen är inte en leksak ; använd den inte för oavsedda ändamål för att undvika skador på utrustningen eller personskador;
13. Nödåtgärder: Vid utrustningsfel, onormalt ljud eller andra nödsituationer, sluta använda produkten omedelbart, koppla bort strömförsörjningen och sök professionell hjälp.

FÖRSIKTIGHETSÅTGÄRDER FÖR ANVÄNDNING

1. **Lastbegränsning:** belastningen på den elektriska lyftplattformen bör kontrolleras strikt inom det nominella området för att undvika överbelastning.
Se samtidigt till att den används på plan mark för att undvika att utrustningen välter på grund av delbelastning.
2. **Mjuk start och stopp:** Den elektriska lyftplattformen ska hållas stabil vid start och stopp för att undvika plötslig inbromsning och plötslig start. Observera anordningens driftstatus när som helst under drift. Om det uppstår ett fel, stoppa maskinen omedelbart för inspektion.
3. **Förhindra kollision:** Under användning av den elektriska lyftplattformen bör omgivningen säkerställas för att undvika kollision med väggar, hinder etc. När du närmar dig målhöjden, sakta ner i förväg för att säkerställa ett mjukt stopp.
4. **Regelbundet underhåll:** Efter att den elektriska lyftplattformen har använts under en viss tid bör regelbundet underhåll utföras för att kontrollera om slitna delar är skadade och byta ut de skadade delarna i tid för att säkerställa utrustningens normala drift.
5. **Säkerhetsutbildning:** Säkerhetsutbildning för operatörer av elektriska lyftplattformar för att förstå utrustningens driftsprinciper och försiktighetsåtgärder för att behärska korrekta driftmetoder.
6. **Nödåtgärder:** I händelse av en nödsituation bör korrekta nödåtgärder vidtas, såsom nödstopp, nödavstängning etc., för att säkerställa personalens och utrustningens säkerhet.
7. **Fjärrkontrollens batteri :** Fjärrkontrollens batteri måste köpas separat. Den tillämpliga modellen är 23A/12V och storleken är 28 mm X 10 mm.

INTRODUKTION TILL OPERATIONEN

1. Anslut strömkablarna enligt bilden

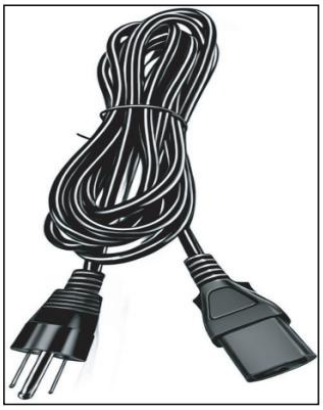
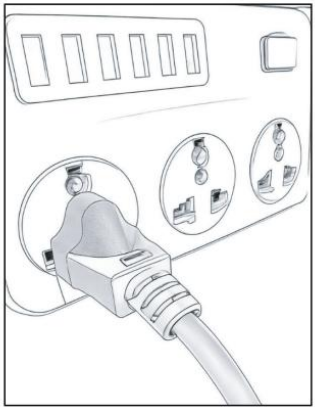
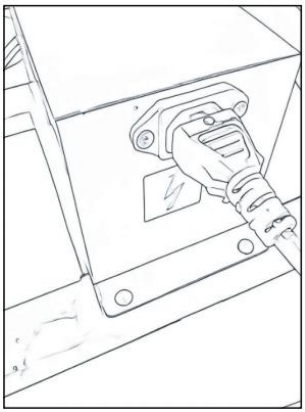

Kabeldragning för fjärrkontroll visas nedan

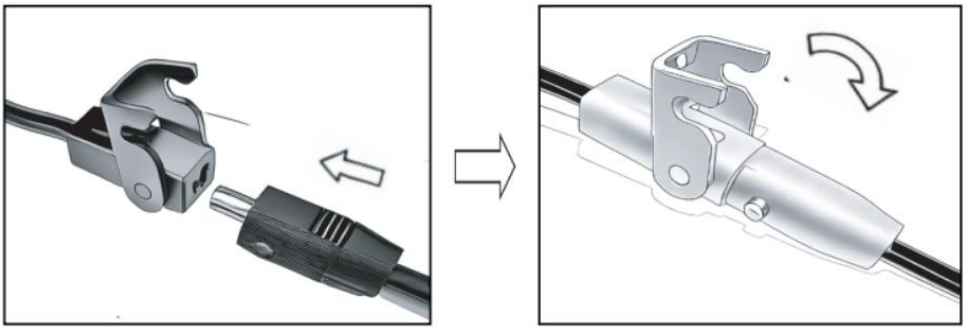

2. Tryck på upp /ned-knappen . Den elektriska lyftplattformen kommer att köras

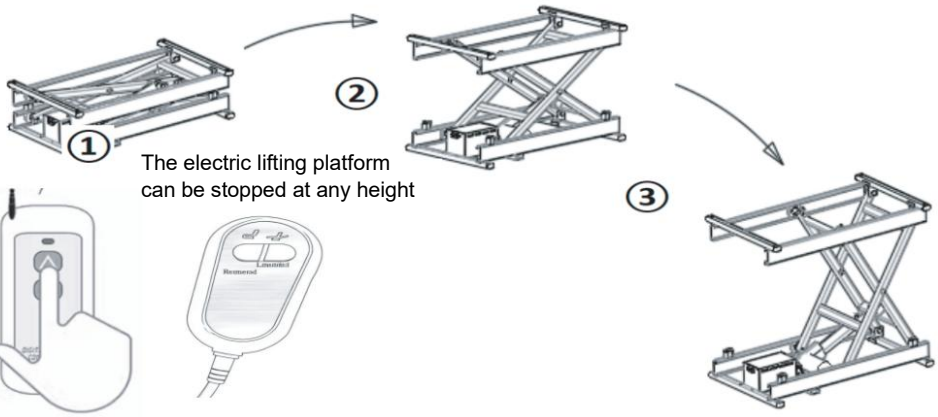

Remote control **wired controller**

VARSEL:

(1) . Fjärrkontrollen har tre knappar : upp, ner, stopp, klicka.

(2) . Den trådbundna fjärrkontrollen har bara två knappar : höj och sänk, håll motorn intryckt för att röra sig och släpp motorn för att stoppa.

3. Tillbehören har två val av hjul och fotkoppar, som visas i bilden nedan, och kan fästas med muttrar.

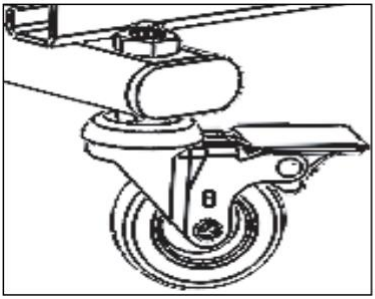

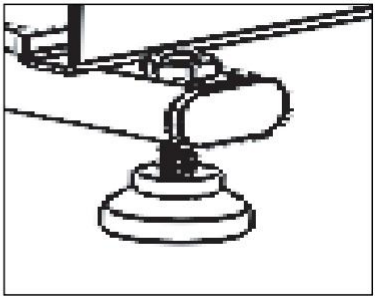

Produktbeskrivning

reservdelslista	
Lyftplattformens kaross	1
strömsladd	1
Trådlös fjärrkontroll (utan batteri)	1
Trådbunden fjärrkontroll	1
hjul	4
Fotplatta	4

mutter	4
specifikation	1
Batterispecifikationer som krävs: 23A / 12V , Antal: 1	

Battery Size figure：



	Varning – För att minska risken för skador måste användaren läsa instruktionsmanualen noggrant.
	Denna produkt omfattas av bestämmelserna i EU-direktiv 2012/19/EG. Symbolen som visar en överstruken soptunna indikerar att produkten kräver separat sophämtning inom Europeiska unionen. Detta gäller produkten och alla tillbehör som är märkta med denna symbol. Produkter som är märkta som sådana får inte kasseras med vanligt hushållsavfall, utan måste lämnas till en insamlingsplats för återvinning av elektriska och elektroniska apparater.





VEVOR

Upgrade · The Home Creator Way

Elektrický nůžkový zvedací stůl

Model: JZ-DD150-SO , JZ-DD150-SM, JZ-DD150-SA

VEVOR | Upgrade
The Home Creator Way

MODEL: JZ-DD150-SO, JZ-DD150-SM, JZ-DD150-SA

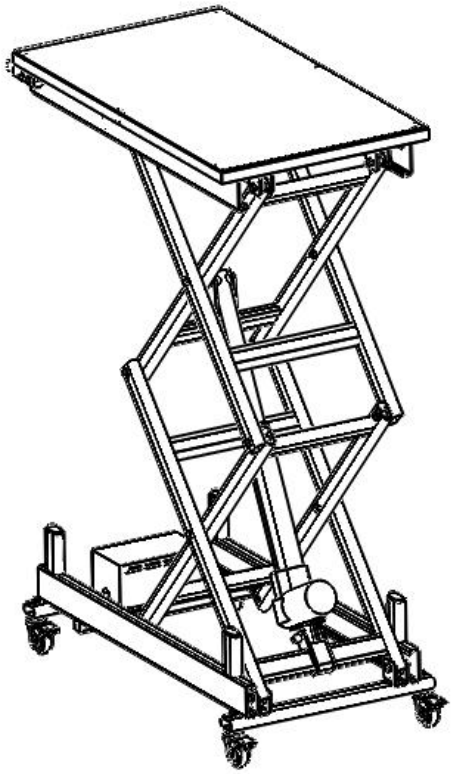

Poznámka: Vzhled produktu, který skutečně obdržíte, určuje jeho skutečný vzhled.

Toto je původní návod k použití, před použitím si prosím pečlivě přečtěte všechny pokyny v manuálu. Společnost VEVOR si vyhrazuje právo na jednoznačný výklad uživatelské příručky. Vzhled produktu se bude lišit v závislosti na produktu, který jste obdrželi. Prosíme, odpusťte nám, že vás nebudeme informovat o případných technologických nebo softwarových aktualizacích našeho produktu.

Poznámka: Majitel a obsluha MUSÍ před použitím tohoto stolového vozíku přečíst a porozumět tomuto návodu k obsluze.

⚠WARNING 1. Varování – Aby se snížilo riziko zranění, musí si uživatel pečlivě přečíst návod k obsluze.

2. Výrobek splňuje příslušné normy a předpisy. Instalace tohoto zařízení musí být v souladu se všemi platnými předpisy a mělo by být provozováno pouze v dobře větraných prostorách. Před instalací a používáním tohoto zařízení si prosím přečtěte uživatelskou příručku.

3. Tento spotřebič není určen k používání osobami (včetně dětí) se sníženými fyzickými, smyslovými nebo duševními schopnostmi nebo s nedostatkem zkušeností a znalostí, pokud nejsou pod dohledem nebo pokud jim nebyly poskytnuty pokyny k používání spotřebiče osobou odpovědnou za jejich bezpečnost.

4. Děti si se spotřebičem nesmí hrát.

5. Tento spotřebič by neměly používat děti. Uchovávejte spotřebič a jeho kabel mimo dosah dětí.

6. Tento spotřebič je určen k použití v domácnosti a podobných aplikacích, jako například: – kuchyňky pro zaměstnance v obchodech, kancelářích a dalších pracovních prostředích; – zemědělské domy;

7. Výrobek prosím řádně uchovávejte. Před použitím zkontrolujte, zda výrobek není abnormální. Pokud je abnormální, přestaňte jej používat.

8. Používejte výrobek v souladu s jeho určením a upozorněte na možné zranění v důsledku nesprávného použití.

SPECIFIKACE

Model	JZ-DD150-SO,JZ-DD150-SA	JZ-DD150-SM
Jmenovité napětí	230 V/50 Hz	120 V/60 Hz
Kapacita	150 kg	
Max. výška (včetně koleček)	1 160 mm	
Minimální výška (včetně koleček)	35 0 mm	
Rozměr stolu	765x440mm	
Rychlost bez zatížení	10 mm/s	
Výkon / napětí motoru	6000N / 24V	
Barva	Černý	

Poznámka: Specifikace se mohou změnit bez předchozího upozornění.

⚠VAROVÁNÍ!

1. Nedotýkejte se zástrčky mokrýma rukama ;
2. Nepoškozujte zástrčku a napájecí kabel ;
3. Nepoužívejte jej, pokud je poškozená zástrčka nebo napájecí kabel;
4. Netahejte za napájecí kabel , abyste odpojili zástrčku ze zásuvky ;
5. Nepoužívejte uvolněné objímky ;
6. Nerozebírejte výrobek bez povolení, abyste předešli jeho poruše a ovlivnili jeho použití .
7. Neumisťujte hořlavé a výbušné materiály, jako například palivové spreje ;
8. Je nutné použít nezávislou zásuvku s uzemňovacím vodičem a zajistit spolehlivé uzemnění napájecího obvodu;
9. Při údržbě a čištění stroje musí být zástrčka odpojena od sítě;
10. Nedovolte dětem, aby ji obsluhovaly samy: elektrická zvedací plošina může pro děti představovat bezpečnostní riziko, proto se ujistěte, že ji děti používají pod dohledem dospělé osoby, nebo při odchodu zvedací plošinu snižte na nejnižší možnou úroveň.
11. Nepoužívejte ve vlhkém prostředí: nepoužívejte elektrickou zvedací plošinu ve vlhkém prostředí, abyste předešli úrazu elektrickým proudem nebo poruše zařízení;
12. Nepoužívejte elektrickou zvedací plošinu jako hračku: elektrická zvedací plošina není hračka ; nepoužívejte ji k nezamýšleným účelům, abyste předešli poškození zařízení nebo zranění osob.

13. Nouzová opatření: V případě poruchy zařízení, abnormálního hluku a jiných nouzových situací okamžitě přestaňte zařízení používat, odpojte napájení a vyhledejte odbornou pomoc.

BEZPEČNOSTNÍ OPATŘENÍ PRO POUŽITÍ

1. **Omezení zatížení:** zatížení elektrické zvedací plošiny by mělo být přísn

ě kontrolováno v rámci jmenovitého rozsahu, aby se zabránilo přetížení.

Zároveň se ujistěte, že je používán na rovném povrchu, aby se zabránilo

částečnému zatížení, které by mohlo způsobit převrácení zařízení.
2. **Plynulý rozjezd a zastavení:** Elektrická zvedací plošina by měla být při rozjezdu a zastavení stabilní, aby se zabránilo náhlému brzdění a náhlému rozjezdu. Během provozu kdykoli sledujte provozní stav zařízení. Pokud se vyskytne anomálie, okamžitě stroj zastavte a zkontrolujte.
3. **Zabránění kolizi:** Během provozu elektrické zvedací plošiny je třeba zajistit, aby se zabránilo kolizi se stěnami, překážkami atd. Při přiblížení se k cílové výšce předem zpomalte, aby se zajistilo plynulé zastavení.
4. **Pravidelná údržba:** Po určité době používání elektrické zvedací plošiny by měla být prováděna pravidelná údržba, aby se zkontrolovalo poškození opotřebovaných dílů a včas se poškozené díly vyměnily, aby byl zajištěn normální provoz zařízení.
5. **Bezpečnostní školení:** Bezpečnostní školení pro obsluhu elektrických zvedacích plošin, aby pochopila principy provozu a bezpečnostní opatření zařízení a zvládla správné metody obsluhy.
6. **Nouzová opatření:** V případě nouze by měla být přijata správná nouzová opatření, jako je nouzové zastavení, nouzové vypnutí napájení atd., aby byla zajištěna bezpečnost personálu a vybavení.
7. **Baterie dálkového ovladače :** Baterii do dálkového ovladače je nutné zakoupit samostatně. Použitelný model je 23A/12V a velikost 28. mm X 10 mm.

ÚVOD DO PROVOZU

1. Připojte napájecí kabely podle obrázku

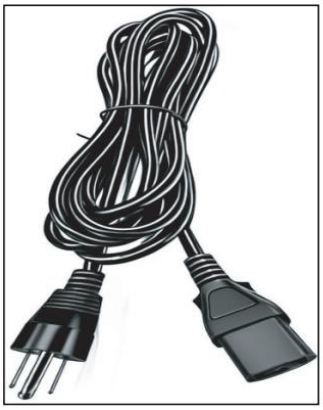
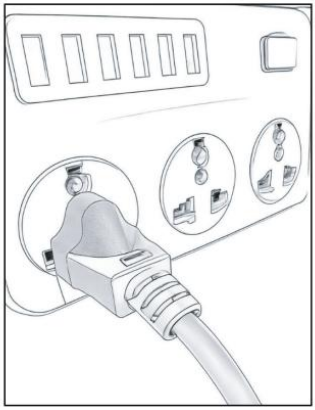
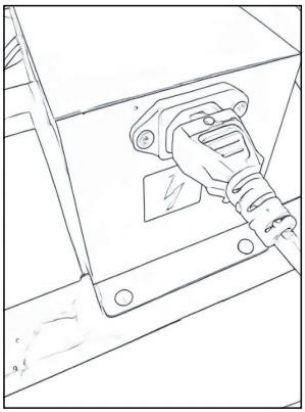

Zapojení kabelu dálkového ovládání je znázorněno níže.

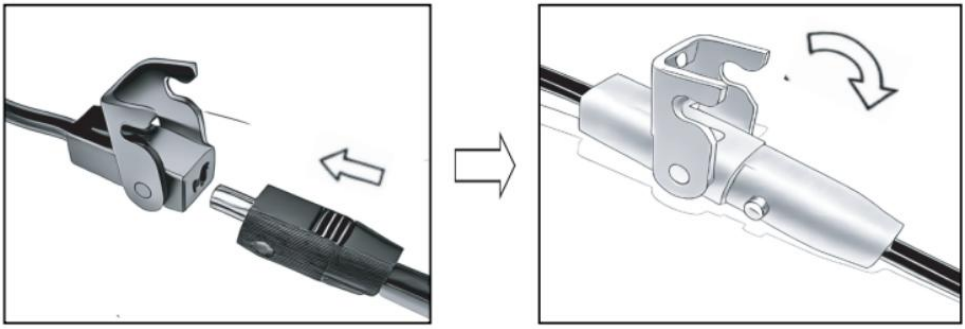

2. Stiskněte tlačítko nahoru /dolů . Elektrická zvedací plošina bude jezdit

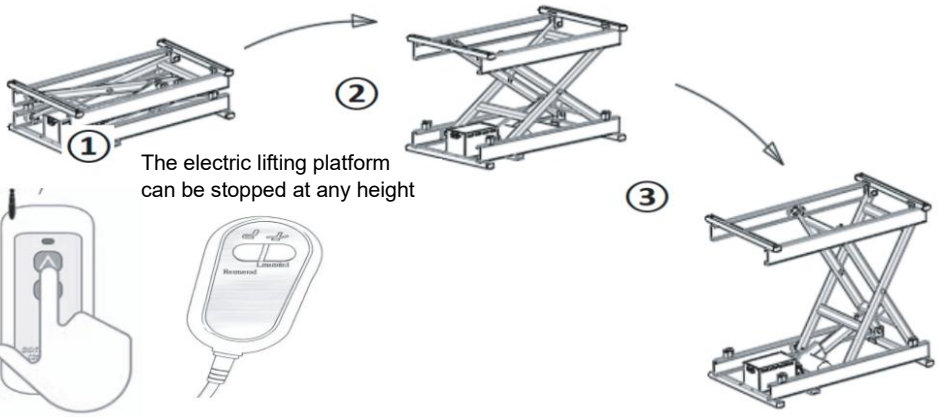

Remote control **wired controller**

OZNÁMENÍ:

(1) . Dálkový ovladač má tři tlačítka : nahoru, dolů, stop, kliknutí.

(2) . Dálkové ovládání má pouze 2 tlačítka : zvedání a spouštění, stisknutím a podržením motoru se motor pohybuje a uvolněním motoru se zastaví.

3. Příslušenství má dva druhy koleček a nožiček, jak je znázorněno na obrázku níže, a lze jej upevnit maticemi.

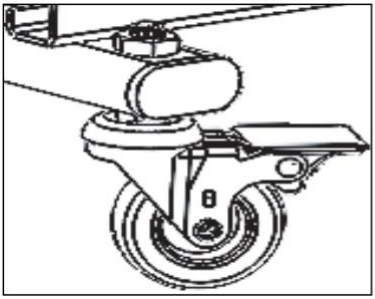

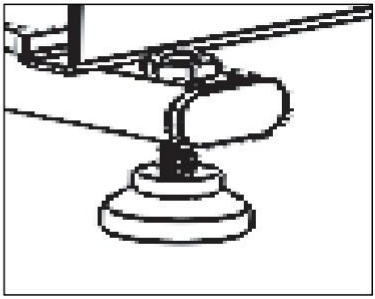

Popis produktu

seznam dílů	
Tělo zvedací plošiny	1
napájecí kabel	1
Bezdrátové dálkové ovládání (bez baterie)	1
Dálkové ovládání s kabelem	1
kolečko	4

Podložka pod nohy	4
matice	4
specifikace	1
Požadované specifikace baterie: 23A / 12V , Počet: 1	

Battery Size figure：



	Varování – Aby se snížilo riziko zranění, musí si uživatel pečlivě přečíst návod k obsluze.
	Tento výrobek podléhá ustanovením evropské směrnice 2012/19/ES. Symbol přeškrtnuté popelnice na kolečkách označuje, že výrobek vyžaduje v Evropské unii tříděný sběr odpadu. Toto platí pro výrobek a veškeré příslušenství označené tímto symbolem. Výrobky takto označené nesmí být likvidovány s běžným domovním odpadem, ale musí být odvezeny na sběrné místo pro recyklaci elektrických a elektronických zařízení.



