Assembly Instruction

(Instrucciones de ensamblaje)

EN Please keep properly for future reference.
ES Por favor, guarde este documento para futuras referencias.

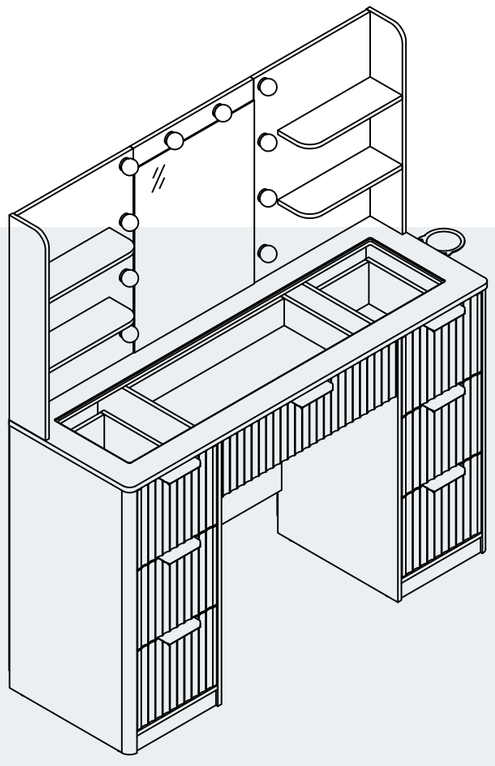

SKU:
C002424010
C002424020
C002424030

V1.0

CONTACT US

Email/E-mail: service@grandtunnel.com
In order to receive assistance more quickly, please provide

THE FOLLOWING INFORMATION:

. Order number
. Purchase platform
. Purchase date
. Detailed description of the issue along with photos (if applicable)

Important - Please read these instructions carefully before starting the installation.

Safety and Care Advice
(Consejos de seguridad y cuidado)

EN

Important:
Please read these instructions fully before starting assembly.

- Check you have all the components and tools listed on the following pages.
- Remove all fittings from the plastic bags and separate them into their groups.
- Keep children and animals away from the work area, small parts could choke if swallowed.
- Make sure you have enough space to layout the parts before starting.
- During assembly do not stand or put weight on the product, this could cause damage.
- Assemble the item as close to its final position (in the same room) as possible.
- Assemble on a soft level surface to avoid damaging the unit or your floor.
- Parts of the assembly will be easier with 2 people.



- To reduce the likelihood of damaging your product please ensure that your power drill is set on a low torque setting.

Care and Maintenance

- Only clean using a damp cloth and mild detergent, do not use bleach or abrasive cleaners.
- From time to time check that there are no loose screws on this unit.
- This product should not be discarded with household waste. Take to your local authority waste disposal center.

Handy Hints

- Assemble all parts and bolts loosely during assembly, only once the product is complete should you fully tighten the bolts.
- Regularly check and ensure that all bolts and fittings are tightened properly.

Warning

- Use the anti-tip strap or wall fixing method provided (if applicable).
- Do not allow children to climb or hang on the furniture.
- Do not open more than one drawer at a time.
- Do not place heavy items in the top drawers.
- Do not place heavy items on top of the furniture, unless the furniture has been designed for this purpose.
- Please note that only the anti tip strap is provided. You will need to provide wall plugs and screws applicable for your wall type.

ES

Importante:
Por favor, lee estas instrucciones completamente antes de comenzar la ensambladura.

- Verifica que tengas todos los componentes y herramientas listados en las páginas siguientes.
- Saca todos los accesorios de las bolsas de plástico y sepáralos en sus grupos correspondientes.
- Mantén a los niños y animales alejados del área de trabajo, las piezas pequeñas pueden causar asfixia si son tragadas.
- Asegúrate de tener suficiente espacio para colocar las piezas antes de empezar.
- Durante la ensambladura, no te pongas de pie ni coloques peso sobre el producto, esto podría causar daños.
- Ensambla el artículo lo más cerca posible de su posición final (en la misma habitación).
- Ensámalo sobre una superficie blanda y nivelada para evitar dañar la unidad o tu piso.
- Partes de la ensambladura serán más fáciles con 2 personas.



- Para reducir la posibilidad de dañar tu producto, asegúrate de que tu taladro eléctrico esté configurado en un ajuste de par bajo.

Cuidado y Mantenimiento

- Limpie solo con un paño húmedo y detergente suave, no utilice lejía ni limpiadores abrasivos.
- De vez en cuando revise que no haya tornillos sueltos en esta unidad.
- Este producto no debe desecharse con la basura doméstica. Llévelo al centro de disposición de residuos de su autoridad local.

Consejos Prácticos

- Ensamble todas las partes y pernos de manera suelta durante la ensambladura, solo una vez que el producto esté completo debes ajustar completamente los pernos.
- Revise regularmente y asegúrese de que todos los pernos y accesorios estén ajustados correctamente.

Advertencia

- Utilice la correa antivuelco o el método de fijación a la pared proporcionado (si es aplicable).
- No permita que los niños trepen o se cuelguen del mueble.
- No abra más de un cajón a la vez.
- No coloque objetos pesados en los cajones superiores.
- No coloque objetos pesados encima del mueble, a menos que el mueble haya sido diseñado para este propósito.
- Tenga en cuenta que solo se proporciona la correa antivuelco. Usted deberá proporcionar tacos y tornillos adecuados para el tipo de pared que tenga.

Customer Service Guide
(Guía de Servicio al Cliente)

EN

Thank you for choosing our product! We are committed to providing you with excellent service. If you find any missing parts, damaged packaging, or product damage after receiving all packages, please follow the steps below to quickly contact our customer service team. We will do our best to resolve your issue.

1. Missing Parts

Verify Parts:

1. Refer to the “Parts List” in the manual to verify the name, specifications, and quantity of the missing parts.
2. Take a clear photo of the parts list and mark the missing parts with detailed information, e.g., “Missing 5 pieces of M6×30mm screws.”

Contact Us:
By Email:

Send an email to **service@grandtunnel.com**, with the subject line “Missing Parts Issue.” Include the following in the email:

- A description of the missing parts and a photo of the parts list.
- Order details (order number, purchase platform, purchase date).

2. Product or Packaging Damage

If it affects normal use:

Steps:

1. Take clear photos or videos showing the damaged parts and the extent of the damage (multi-angle shots are recommended).
2. Email the photos/videos along with order details to **service@grandtunnel.com**, with the subject line “Product Damage Issue.”

Resolution:

After verification, we will arrange for a replacement part, product exchange, or refund as quickly as possible.

If it does not affect normal use:

Steps:

1. Contact our customer service team (by email: **service@grandtunnel.com**).
2. Provide a description of the damage and include relevant photos or videos.

Resolution:

We will provide repair guidance or an appropriate compensation plan based on the specific situation.

Contact Us:
Customer Service Email: **service@grandtunnel.com**

Helpful Tips

To process your issue efficiently, please prepare the following information:

- Order details (order number, purchase platform, purchase date).
- Clear photos or videos.
- We are committed to providing quick and professional solutions, no matter the size of the issue, to ensure your satisfaction.

Thank you for your trust and support! We hope you enjoy using our product!

ES

¡Gracias por elegir nuestro producto! Estamos comprometidos a brindarle un servicio excelente.
Si encuentra piezas faltantes, daños en el embalaje o daños en el producto después de recibir todos los paquetes, siga los pasos a continuación para contactar rápidamente a nuestro equipo de atención al cliente. Haremos todo lo posible para resolver su problema.

1. Piezas Faltantes

Verificar las Piezas:

1. Consulte la “Lista de Piezas” en el manual para verificar el nombre, las especificaciones y la cantidad de las piezas faltantes.
2. Tome una foto clara de la lista de piezas y marque las piezas faltantes con información detallada, por ejemplo: “Faltan 5 piezas de tornillos M6×30mm.”

Contáctenos:

Por Correo Electrónico:

Envíe un correo electrónico a **service@grandtunnel.com** con el asunto “Problema de Piezas Faltantes.” Incluya lo siguiente en el correo:

- Una descripción de las piezas faltantes y una foto de la lista de piezas.
- Detalles del pedido (número de orden, plataforma de compra, fecha de compra).

2. Daños en el Producto o Embalaje

Si afecta el uso normal

Pasos:

1. Tome fotos o videos claros que muestren las partes dañadas y el alcance del daño (se recomienda capturar imágenes desde múltiples ángulos).
2. Envíe las fotos/videos junto con los detalles del pedido al correo **service@grandtunnel.com**, con el asunto “Problema de Daño en el Producto.”

Solución:

Después de la verificación, organizaremos el envío de una pieza de reemplazo, el cambio del producto o el reembolso lo más rápido posible.

Si no afecta el uso normal:

Pasos:

1. Contacte a nuestro equipo de atención al cliente (por correo electrónico: **service@grandtunnel.com**).
2. Proporcione una descripción del daño e incluya fotos o videos relevantes.

Solución:

Le proporcionaremos orientación para la reparación o un plan de compensación adecuado según la situación específica.

Contáctenos:

Correo de Atención al Cliente: **service@grandtunnel.com**

Consejos Útiles

Para procesar su solicitud de manera eficiente, por favor tenga preparada la siguiente información:

- Detalles del pedido (número de orden, plataforma de compra, fecha de compra).
- Fotos o videos claros.
- Estamos comprometidos a brindarle soluciones rápidas y profesionales, sin importar el tamaño del problema, para garantizar su satisfacción.

¡Gracias por su confianza y apoyo! ¡Esperamos que disfrute de nuestro producto!

Parts List - Panels

（Lista de Piezas - Paneles）

Please check you have all the panels listed below.
（Por favor, verifica que tienes todos los paneles enumerados a continuación.）

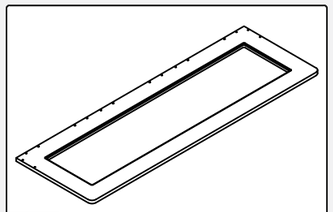

1 1150x400x15mm x1

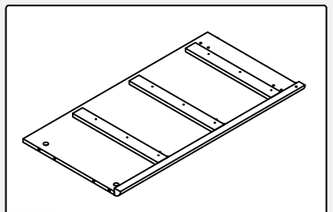

2 756x399x25mm x1

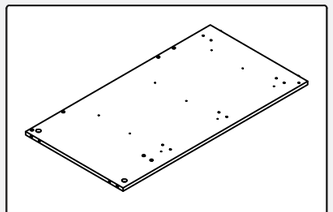

3 756x399x12mm x1

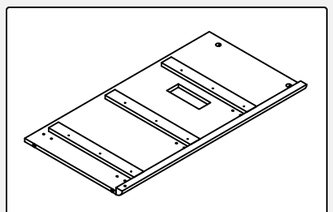

4 756x399x25mm x1

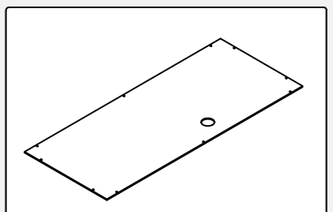

5 722x278x3mm x2

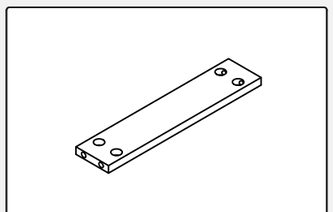

6 256x60x12mm x4

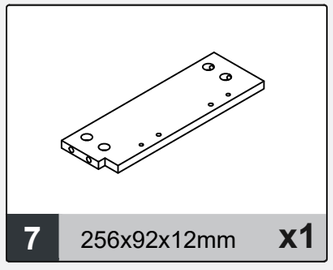

7 256x92x12mm x1

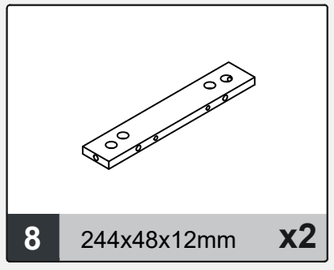

8 244x48x12mm x2

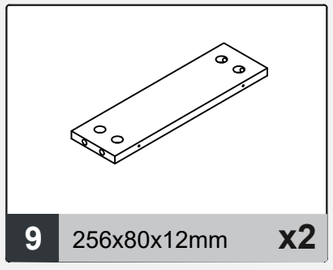

9 256x80x12mm x2

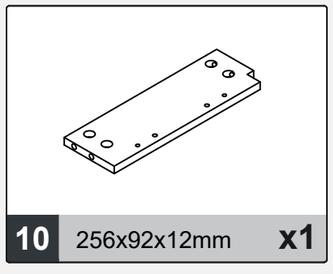

10 256x92x12mm x1

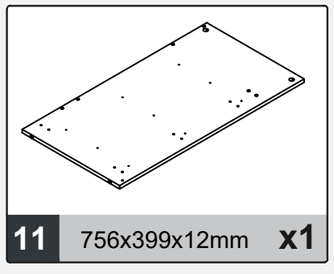

11 756x399x12mm x1

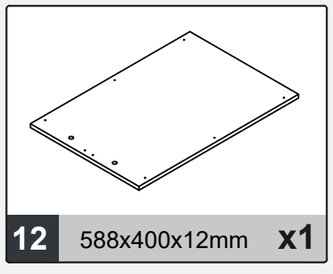

12 588x400x12mm x1

Parts List - Panels
（Lista de Piezas - Paneles）

Please check you have all the panels listed below.
（Por favor, verifica que tienes todos los paneles enumerados a continuación.）

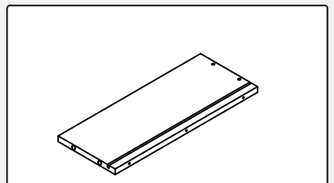

13 300x140x12mm **x6**

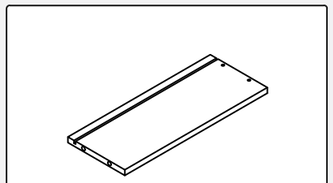

14 300x140x12mm **x6**

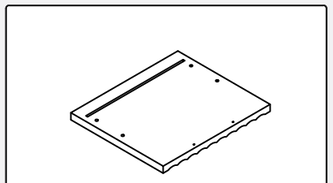

15 227x238x15mm **x6**

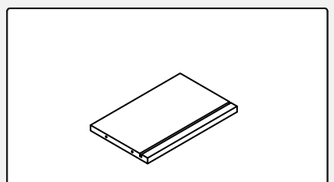

16 195x140x12mm **x6**

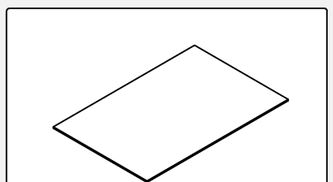

17 205x297x3mm **x6**

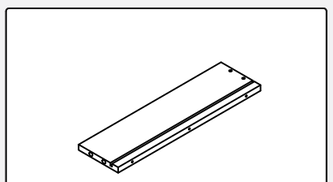

18 300x97x12mm **x1**

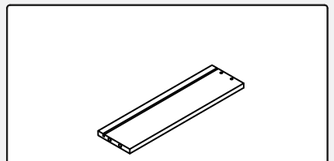

19 300x97x12mm **x1**

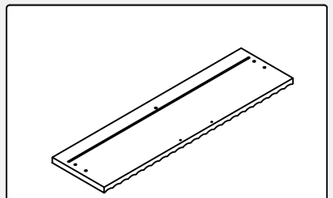

20 159x580x15mm **x1**

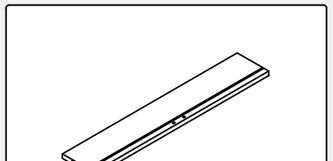

21 537x97x12mm **x1**

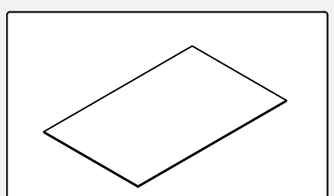

22 547x297x3mm **x1**

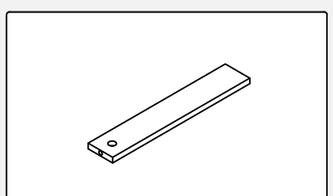

23 287x60x12mm **x1**

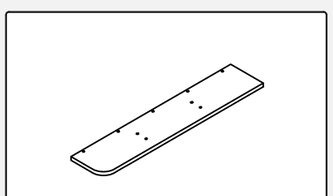

24 589x120x12mm **x1**

Email/E-mail: service@grandtunnel.com

Parts List - Panels
（Lista de Piezas - Paneles）

Please check you have all the panels listed below.
（Por favor, verifica que tienes todos los paneles enumerados a continuación.）

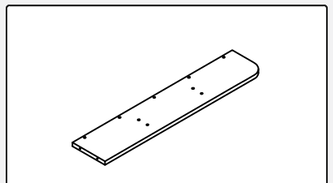

25 589x120x12mm **x1**

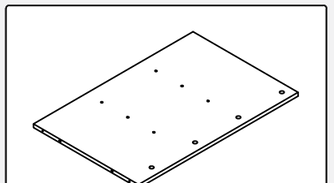

26 588x362x12mm **x1**

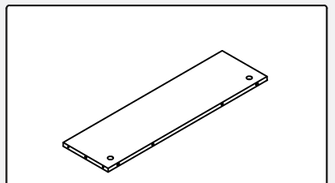

27 586x165x12mm **x1**

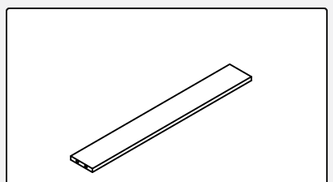

28 586x80x12mm **x1**

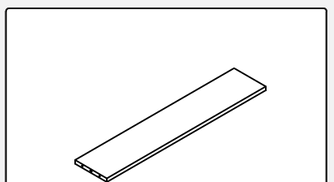

29 586x117x12mm **x1**

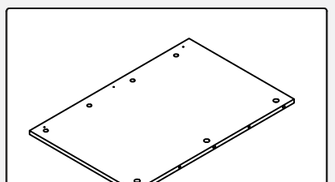

30 588x362x12mm **x1**

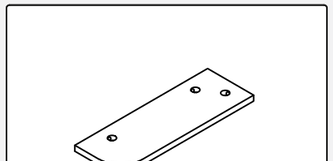

31 282x106x12mm **x2**

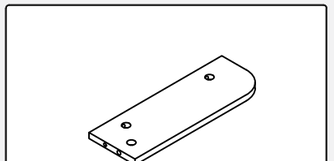

32 282x106x12mm **x2**

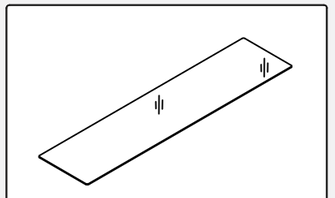

33 992x242x3mm **x1**

Email/E-mail: service@grandtunnel.com

Parts List - Fittings
（Lista de Piezas - Encajes）

Please check you have all the fittings listed below.
（Por favor, verifica que tienes todos los paneles enumerados a continuación.）

Note: The quantities below are the correct amount to complete the assembly. In some cases more fittings may be supplied are required.
（Las cantidades indicadas a continuación son la cantidad correcta para completar la ensambladura. En algunos casos, se pueden suministrar más encajes de los necesarios.）



A Ø15X9.5mm **x97+3**

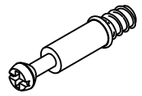

B Ø6.5X35mm **x97+3**

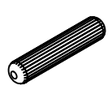

C Ø6X30mm **x36+3**



D Ø3.5X12mm **x98+3**



E Ø3X12mm **x14+2**



F Ø4X35mm **x52+3**



G Ø3X14mm **x20+2**



H Ø4X12mm **x2+1**

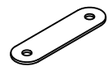

I 45X12mm **x6**



J 120X38X17mm **x7**



K 109X99X38.5mm **x1**

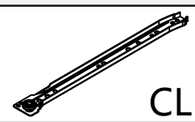

L L=300mm **x7**

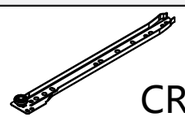

L L=300mm **x7**

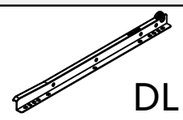

L L=300mm **x7**

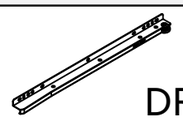

L L=300mm **x7**

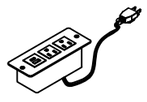

M **x1**



N Ø21mm **x20+2**

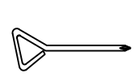

O 70X30X5mm **x1**



P **x10**



Q **x1**

Email/E-mail: service@grandtunnel.com

Parts List - Fittings
（Lista de Piezas - Encajes）

Please check you have all the fittings listed below.
（Por favor, verifica que tienes todos los paneles enumerados a continuación.）

Note: The quantities below are the correct amount to complete the assembly. In some cases more fittings may be supplied are required.
（Las cantidades indicadas a continuación son la cantidad correcta para completar la ensambladura. En algunos casos, se pueden suministrar más encajes de los necesarios.）

Cam Lock Fastening System
（Sistema de fijación con bloqueo de leva）

Insert the cam bolt into the hole first, then insert the cam lock and lock it.
（Inserte primero el perno de leva en el orificio, luego inserte el bloqueo de leva y ajústelo.）

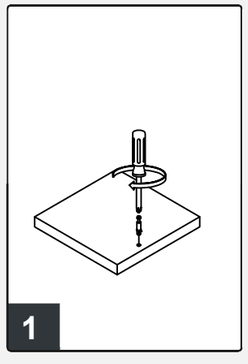

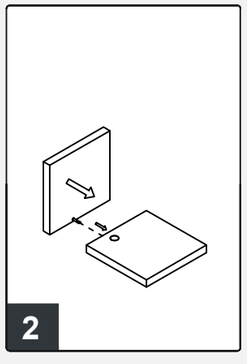

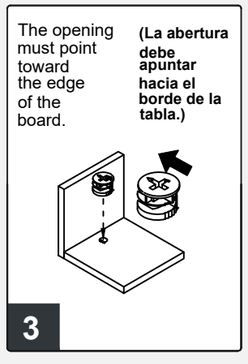

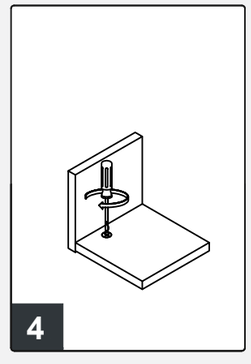

Email/E-mail: service@grandtunnel.com

Assembly Instructions
（Instrucciones de Ensamblaje）

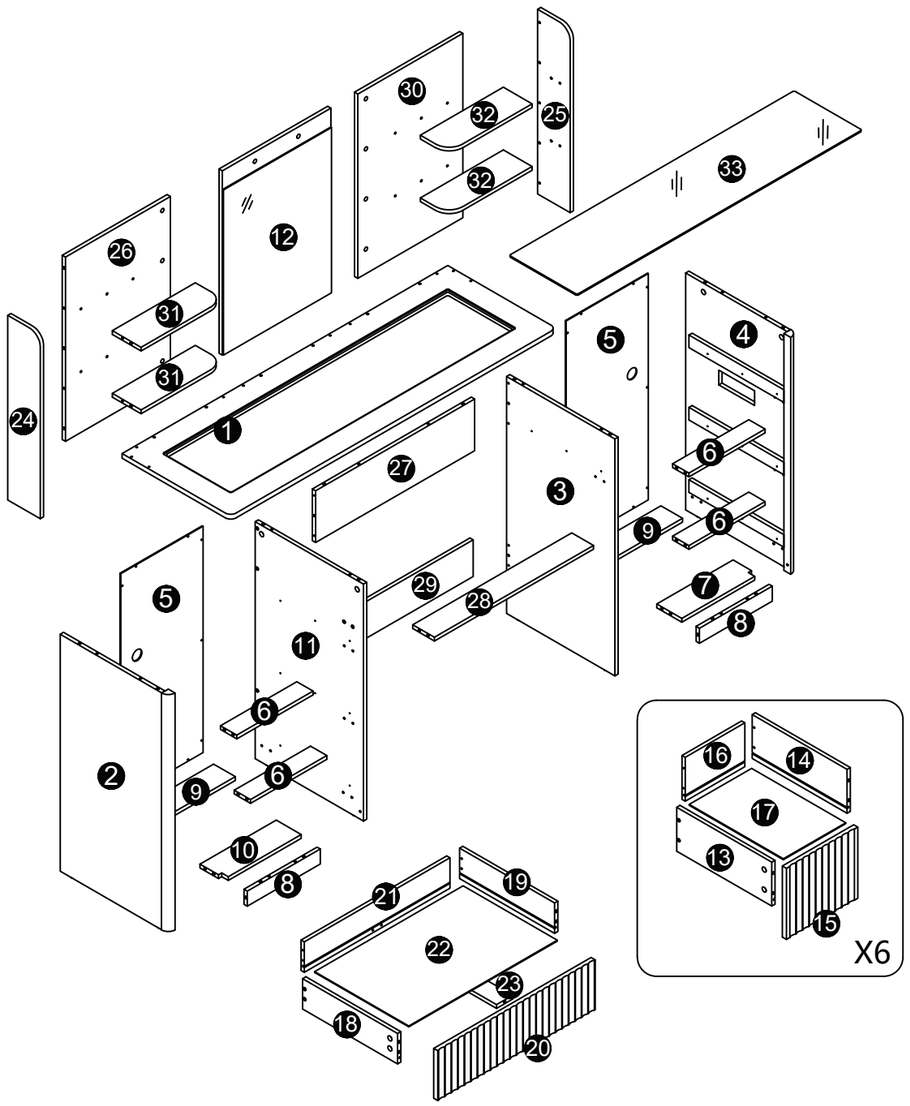

Step 1 (Paso 1)

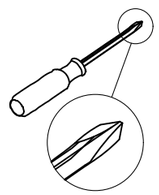

Ⓓ	X18	Ⓛ	X3	Ⓛ	X3
		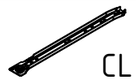	CL	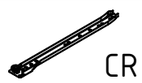	CR
ϕ3.5*12mm		L=300mm		L=300mm	

【EN】 Use screw (D) to fix fitting (L) onto panel (2) and panel (4), as shown in the figure.
【ES】Fije el accesorio (L) en el tablero (2) y el tablero (4) con el tornillo (D), tal como se muestra en la figura.

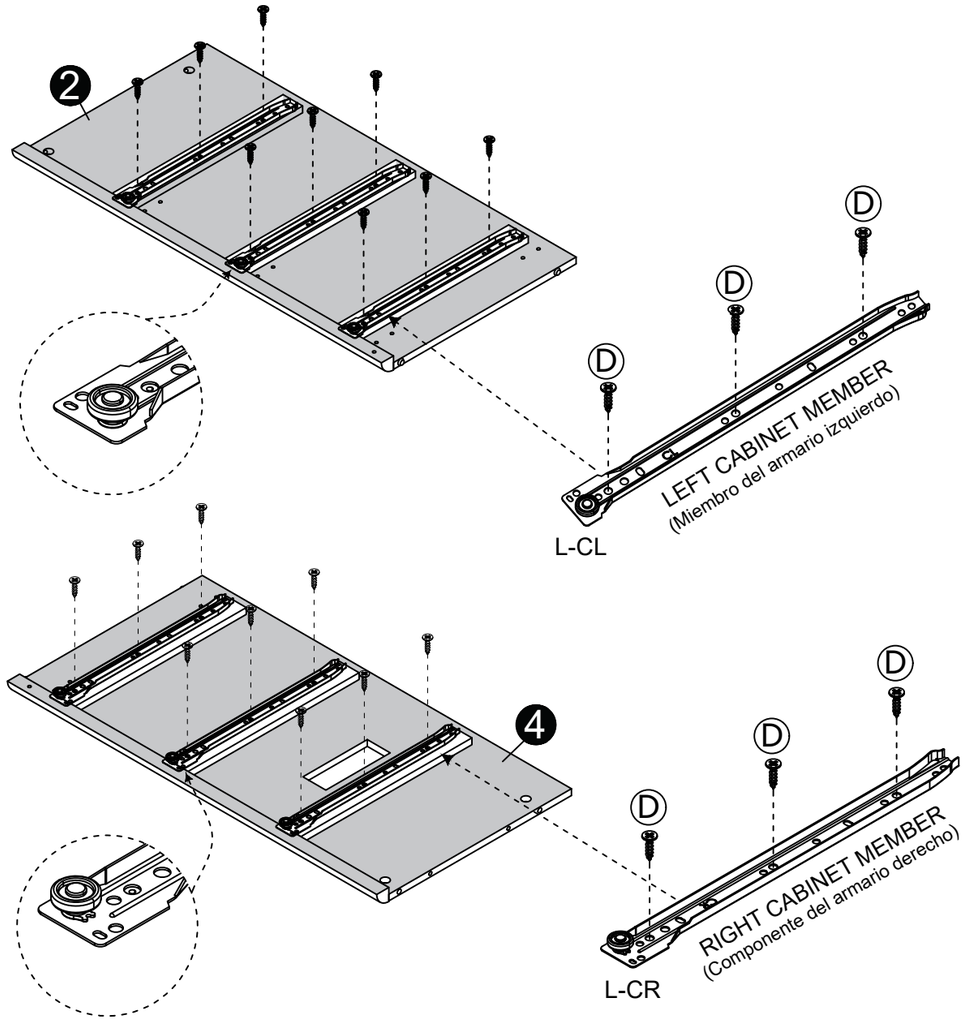

Email/E-mail: service@grandtunnel.com
Email/E-mail: service@grandtunnel.com

Step 2 (Paso 2)

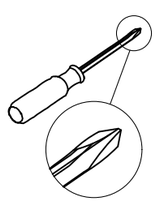

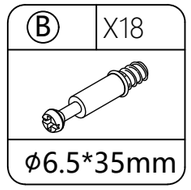

【EN】 Mount fitting (B) onto panel (2) and panel (4).
【ES】Monte el accesorio (B) en el tablero (2) y el tablero (4).

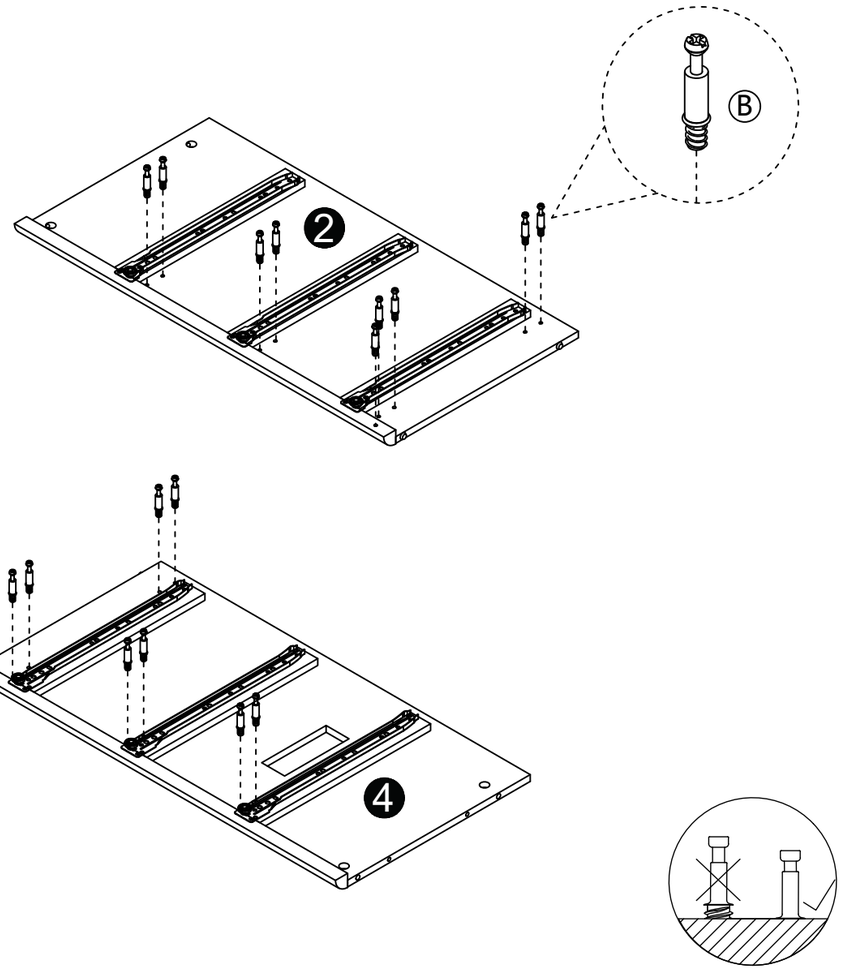

Email/E-mail: service@grandtunnel.com

Step 3 (Paso 3)

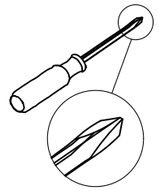

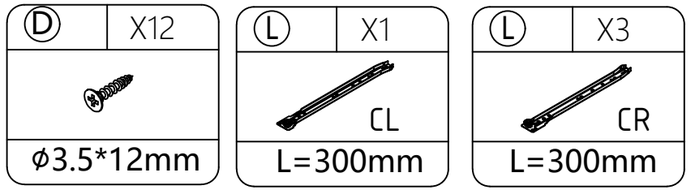

【EN】 Use screw (D) to fix fitting (L) onto panel (11), then flip over and install the other side, as shown in the figure.
【ES】Fije el accesorio (L) en el tablero (11) con el tornillo (D), luego voltee la pieza para instalar el otro lado, tal como se muestra en la figura.

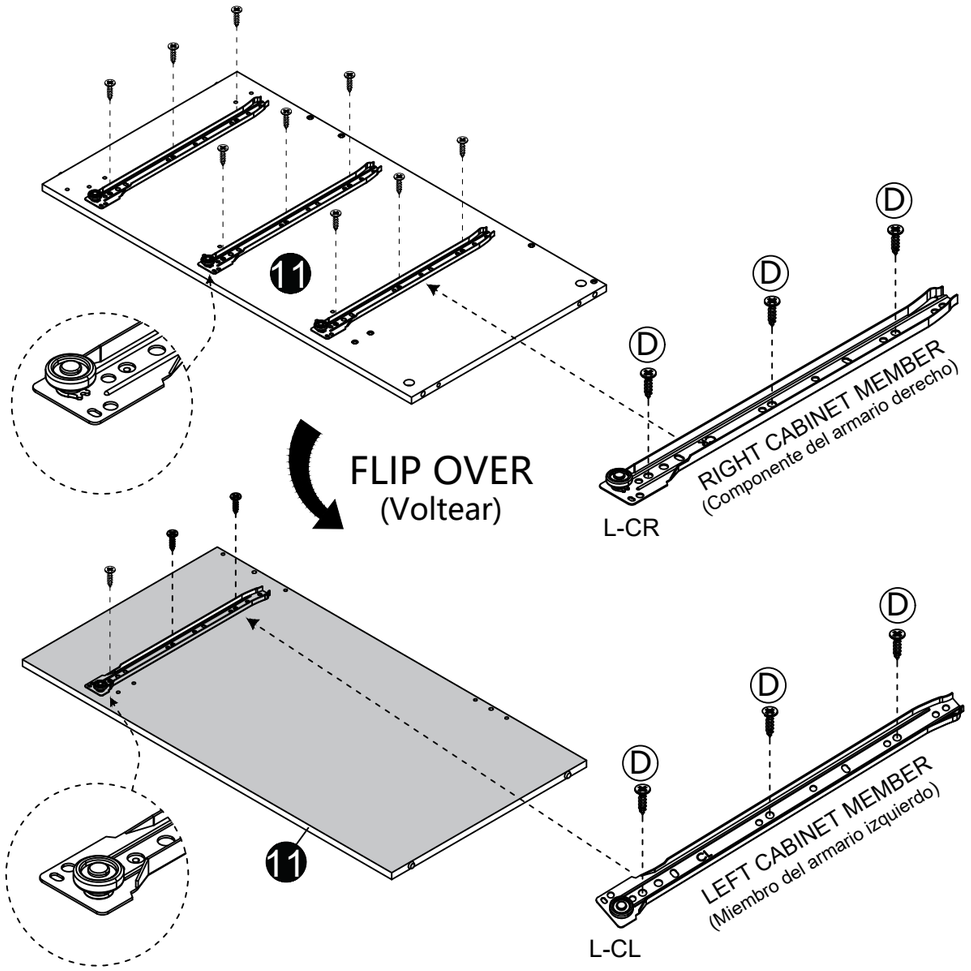

Email/E-mail: service@grandtunnel.com

Step 4 (Paso 4)

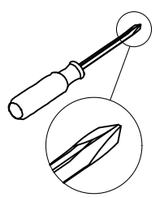

Ⓓ	X12
	
ϕ3.5*12mm	

Ⓛ	X3
	
CL	
L=300mm	

Ⓛ	X1
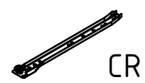	
CR	
L=300mm	

【EN】 Use screw (D) to fix fitting (L) onto panel (3), then flip over and install the other side, as shown in the figure.
【ES】Fije el accesorio (L) en el tablero (3) con el tornillo (D), luego voltee la pieza para instalar el otro lado, tal como se muestra en la figura.

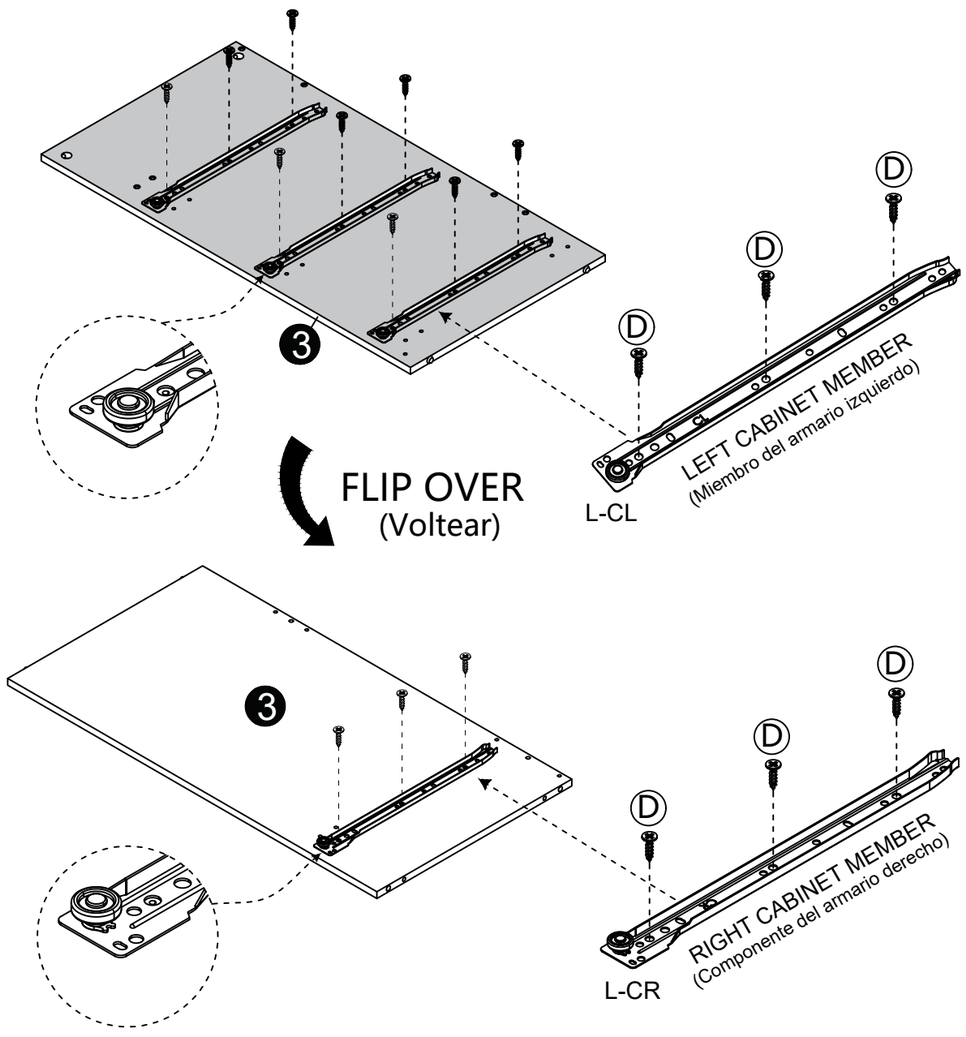

Step 5 (Paso 5)

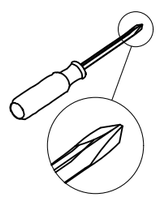

Ⓑ	X18
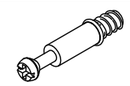	
ϕ6.5*35mm	

【EN】 Mount fitting (B) onto panel (3) and panel (11).
【ES】Monte el accesorio (B) en el tablero (3) y el tablero (11).

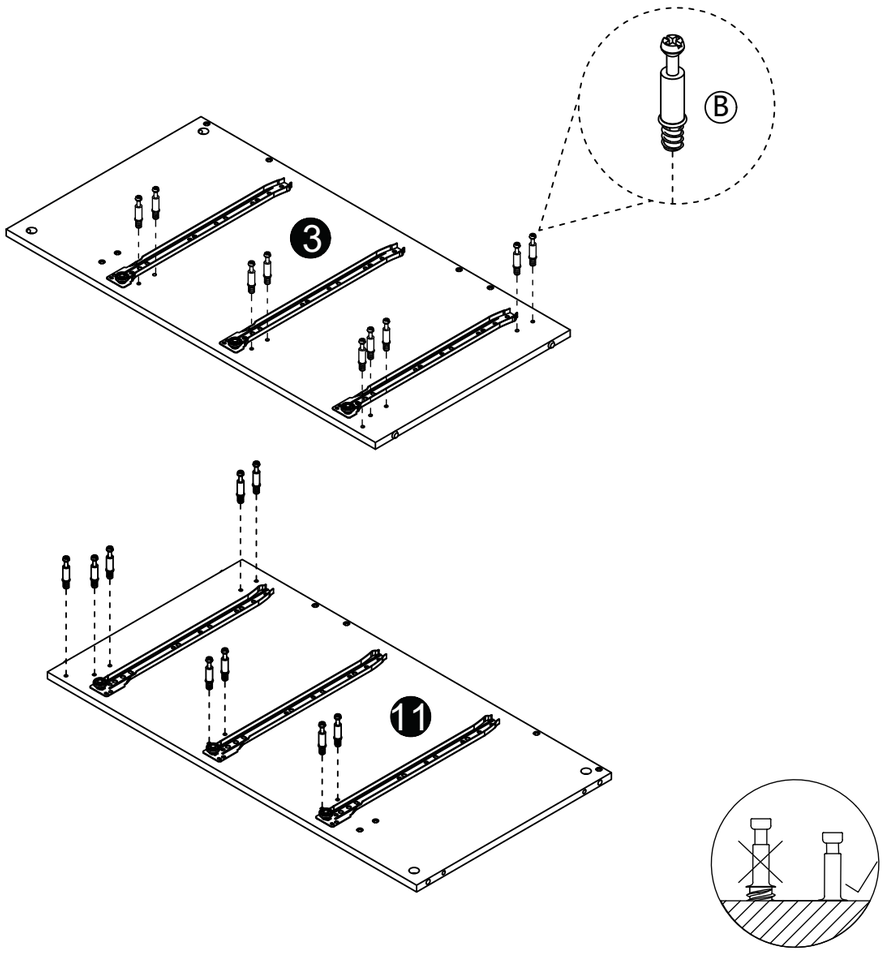

Email/E-mail: service@grandtunnel.com
Email/E-mail: service@grandtunnel.com

Step 6 (Paso 6)

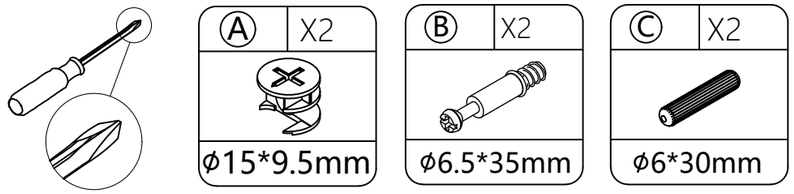

【EN】 First fix fitting (B) onto panel (10), then place fitting (C) into the hole of panel (10) to align the position, insert panel (8) vertically and rotate fitting (A) clockwise to secure it.
【ES】Primero fije el accesorio (B) sobre el tablero (10), luego coloque el accesorio (C) dentro del orificio del tablero (10) para ajustar la posición, inserte verticalmente el tablero (8) y gire el accesorio (A) en sentido horario para fijarlo.

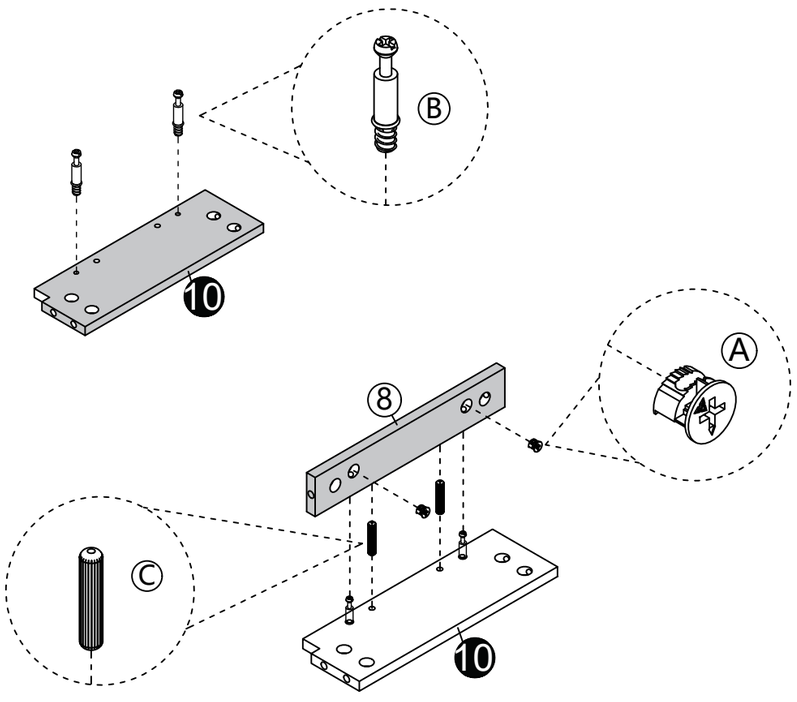

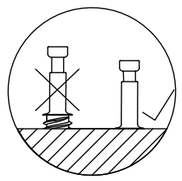

Insert the cam bolt into the hole first,
then insert the cam lock and lock it.
(Inserte primero el perno de leva en el orificio,
luego inserte el bloqueo de leva y asegúrelo.)

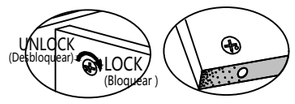

Proper orientation of CAM LOCK
(Colocación correcta del bloqueo de leva)

Email/E-mail: service@grandtunnel.com

Step 7 (Paso 7)

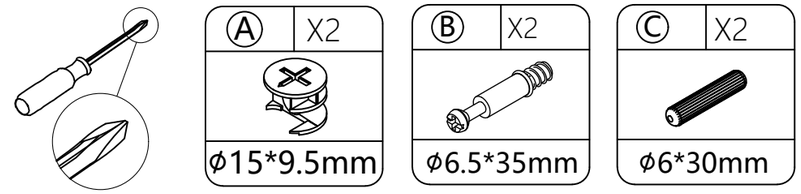

【EN】 First fix fitting (B) onto panel (7), then place fitting (C) into the hole of panel (7) to align the position, insert panel (8) vertically and rotate fitting (A) clockwise to secure it.
【ES】Primero fije el accesorio (B) sobre el tablero (7), luego coloque el accesorio (C) dentro del orificio del tablero (7) para ajustar la posición, inserte verticalmente el tablero (8) y gire el accesorio (A) en sentido horario para fijarlo.

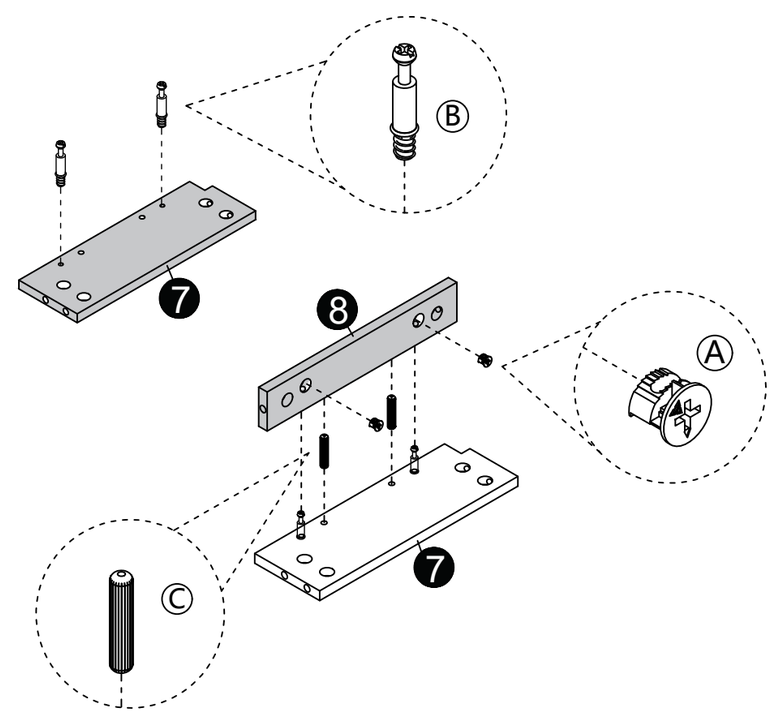

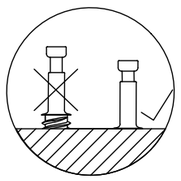

Insert the cam bolt into the hole first,
then insert the cam lock and lock it.
(Inserte primero el perno de leva en el orificio,
luego inserte el bloqueo de leva y asegúrelo.)

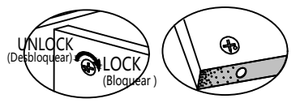

Proper orientation of CAM LOCK
(Colocación correcta del bloqueo de leva)

Email/E-mail: service@grandtunnel.com

Step 8 (Paso 8)

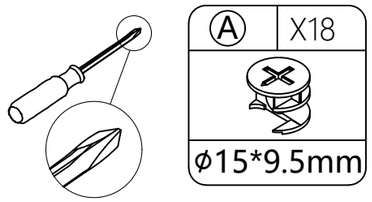

【EN】 Connect panel (6), panel (7), panel (8), panel (9) with panel (3), panel (4) using fitting (A). Note that the holes on the side edge of panel (9) are on the back side.
【ES】Una el tablero (6), el tablero (7), el tablero (8), el tablero (9) con el tablero (3) y el tablero (4) mediante el accesorio (A). Tenga en cuenta que los orificios del borde lateral del tablero (9) están en la parte trasera.

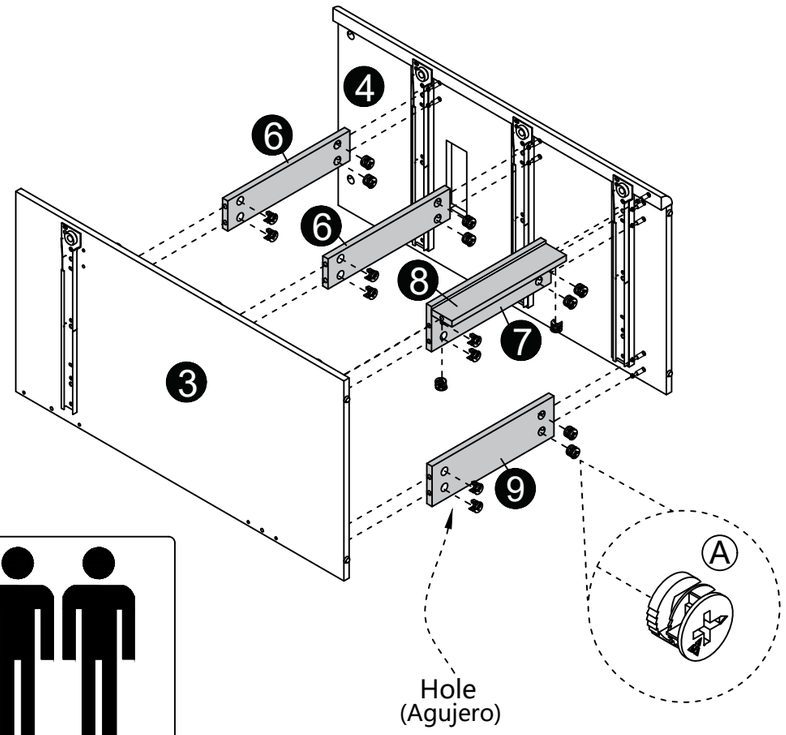



Insert the cam bolt into the hole first,
then insert the cam lock and lock it.
(Inserte primero el perno de leva en el orificio,
luego inserte el bloqueo de leva y asegúrelo.)

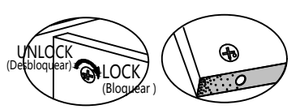

Proper orientation of CAM LOCK
(Colocación correcta del bloqueo de leva)

Step 9 (Paso 9)

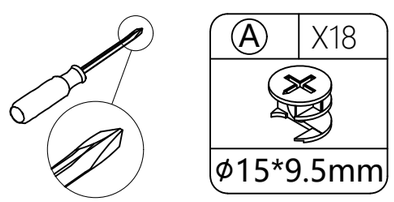

【EN】 Connect panel (6), panel (8), panel (10), panel (9) with panel (2), panel (11) using fitting (A). Note that the holes on the side edge of panel (9) are on the back side.
【ES】Una el tablero (6), el tablero (8), el tablero (10), el tablero (9) con el tablero (2) y el tablero (11) mediante el accesorio (A). Tenga en cuenta que los orificios del borde lateral del tablero (9) están en la parte trasera.

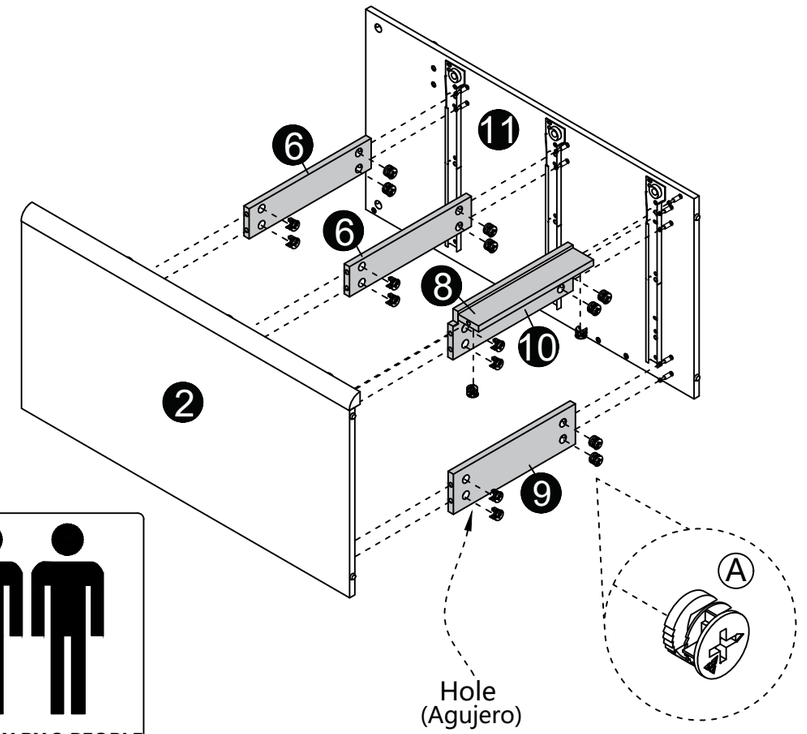

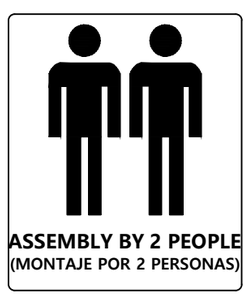

Insert the cam bolt into the hole first,
then insert the cam lock and lock it.
(Inserte primero el perno de leva en el orificio,
luego inserte el bloqueo de leva y asegúrelo.)

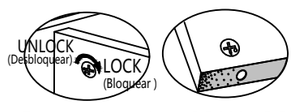

Proper orientation of CAM LOCK
(Colocación correcta del bloqueo de leva)

Step 10 (Paso 10)

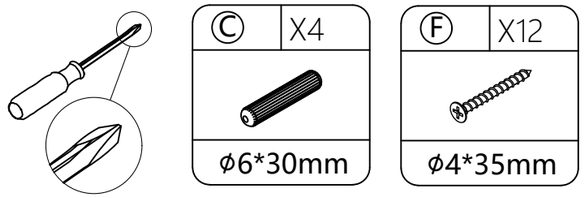

【EN】 First position panel (27), panel (28), panel (29) with fitting (C), then pass screw (F) through the holes on panel (3) and panel (11) to fasten them.
【ES】Primero posicione el tablero (27), el tablero (28) y el tablero (29) con el accesorio (C), luego pase el tornillo (F) a través de los orificios del tablero (3) y el tablero (11) para fijarlos.

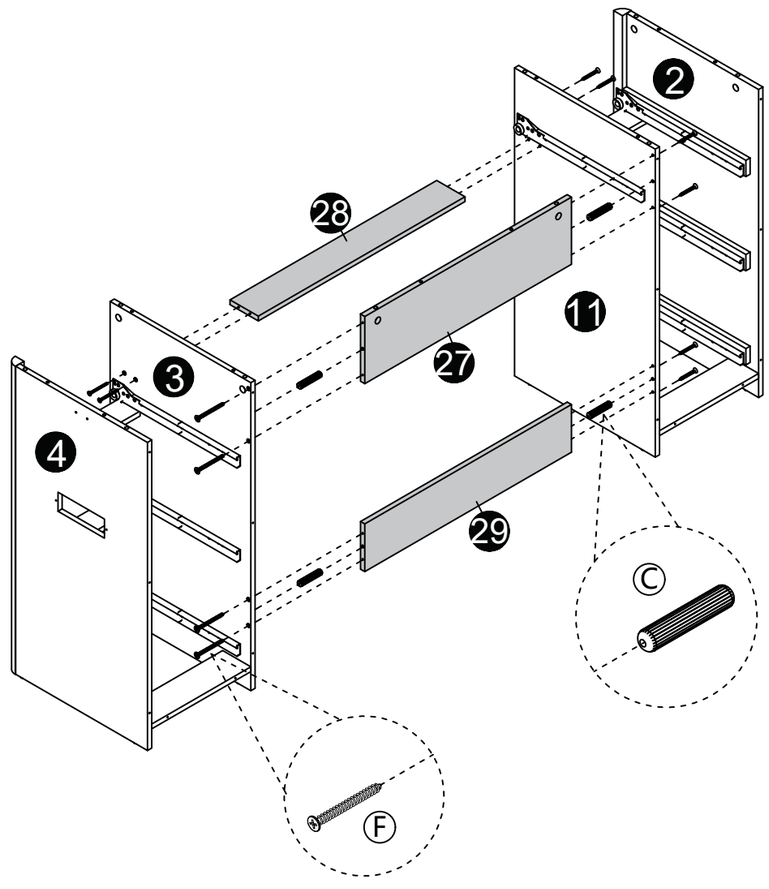

Step 11 (Paso 11)

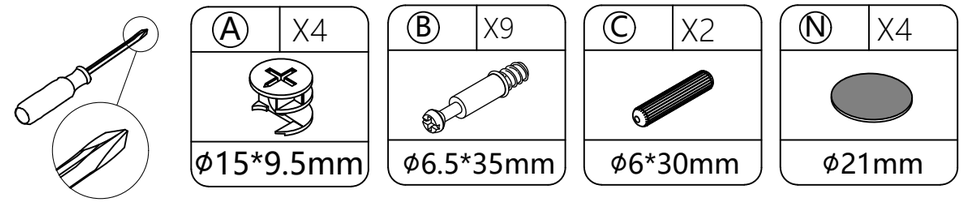

【EN】 First fix fitting (B) on panel (24) and panel (26), then place fitting (C) into the hole of panel (26) to align the position, insert panel (31) vertically and rotate fitting (A) clockwise to fix it onto panel (26), then cover the hole with fitting (N).
【ES】Primero fije el accesorio (B) en el tablero (24) y el tablero (26), luego coloque el accesorio (C) dentro del orificio del tablero (26) para ajustar la posición, inserte verticalmente el tablero (31), gire el accesorio (A) en sentido horario para fijarlo sobre el tablero (26), después cubra el orificio con el accesorio (N).

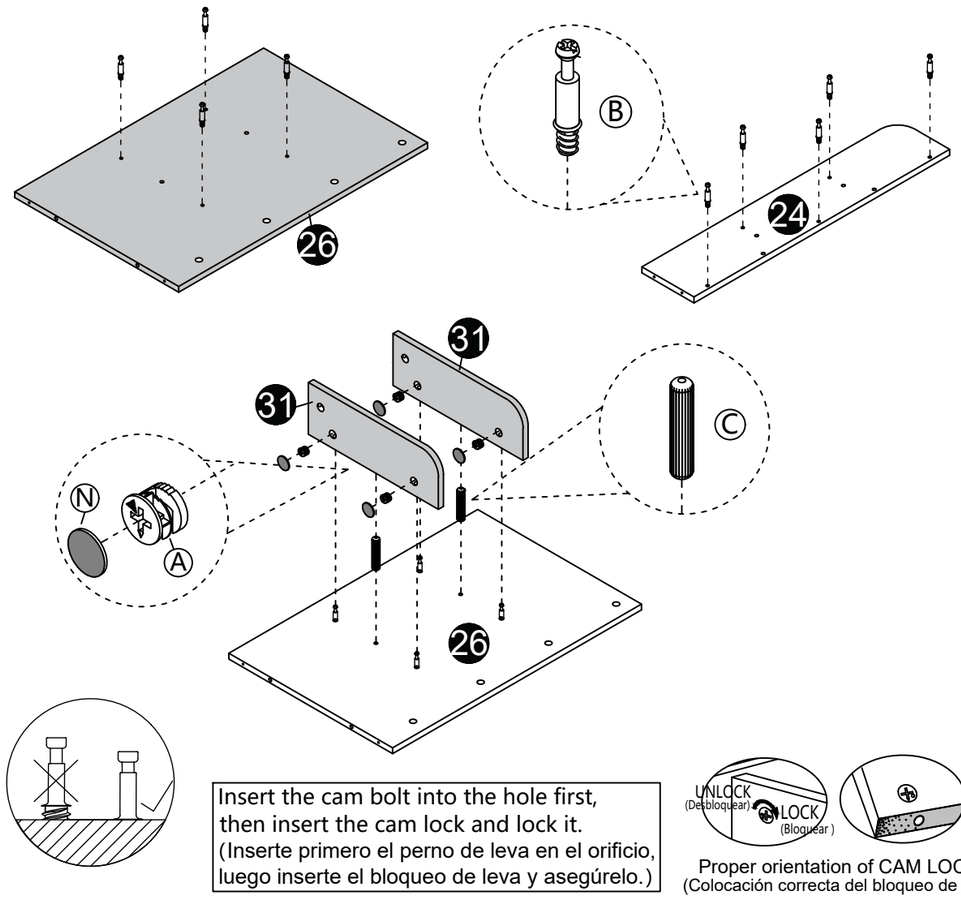

Email/E-mail: service@grandtunnel.com
Email/E-mail: service@grandtunnel.com

Step 12 (Paso 12)

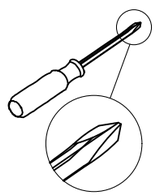

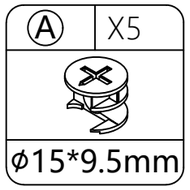

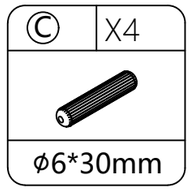

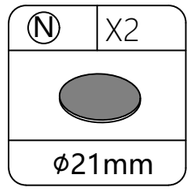

【EN】 Place fitting (C) on panel (24), align it with the hole on panel (26) and secure with fitting (A), then flip over and fasten panel (31) and panel (24) together using fitting (A), then cover the hole with fitting (N).
【ES】Coloque el accesorio (C) sobre el tablero (24), alígnelo con el orificio del tablero (26) y fíjelo con el accesorio (A), luego voltee la pieza y una el tablero (31) con el tablero (24) usando el accesorio (A), después cubra el orificio con el accesorio (N).

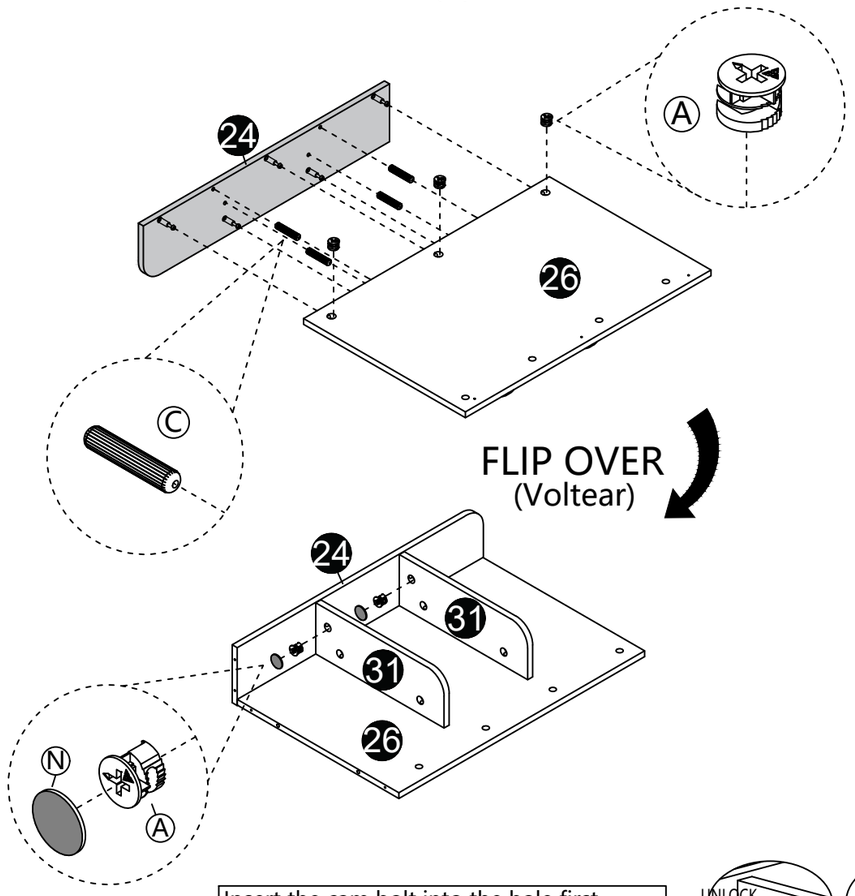

Insert the cam bolt into the hole first, then insert the cam lock and lock it. (Inserte primero el perno de leva en el orificio, luego inserte el bloqueo de leva y asegúrelo.)

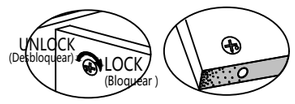

Proper orientation of CAM LOCK
(Colocación correcta del bloqueo de leva)

Email/E-mail: service@grandtunnel.com

Step 13 (Paso 13)

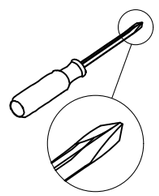

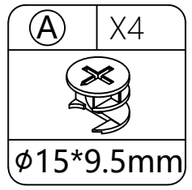

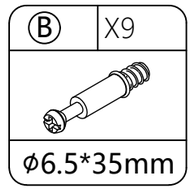

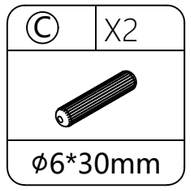

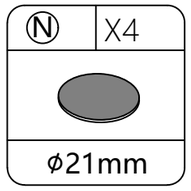

【EN】 First fix fitting (B) on panel (25) and panel (30), then place fitting (C) into the hole of panel (32) to align the position, insert panel (32) vertically and rotate fitting (A) clockwise to fix it onto panel (30), then cover the hole with fitting (N).
【ES】Primero fije el accesorio (B) en el tablero (25) y el tablero (30), luego coloque el accesorio (C) dentro del orificio del tablero (32) para ajustar la posición, inserte verticalmente el tablero (32), gire el accesorio (A) en sentido horario para fijarlo sobre el tablero (30), después cubra el orificio con el accesorio (N).

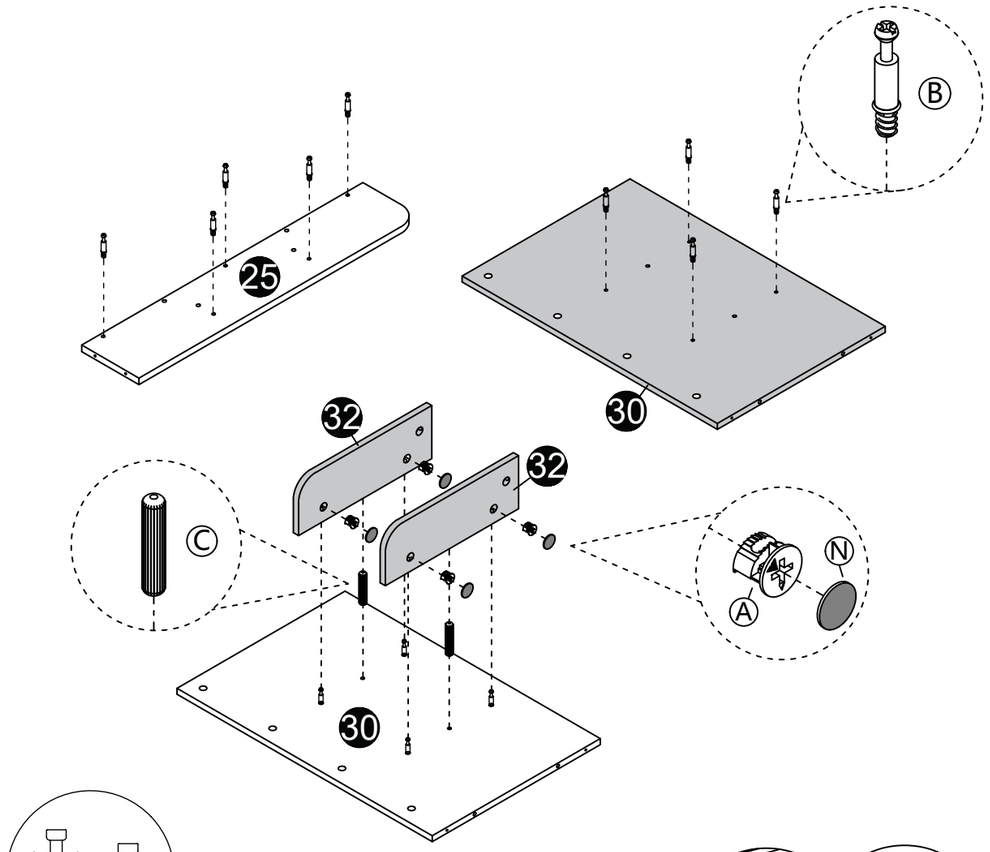

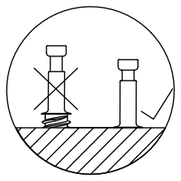

Insert the cam bolt into the hole first, then insert the cam lock and lock it. (Inserte primero el perno de leva en el orificio, luego inserte el bloqueo de leva y asegúrelo.)

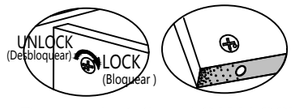

Proper orientation of CAM LOCK
(Colocación correcta del bloqueo de leva)

Email/E-mail: service@grandtunnel.com

Step 14 (Paso 14)

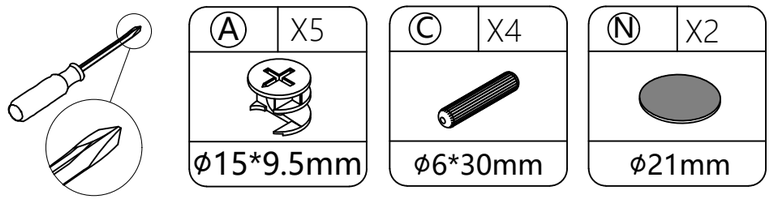

【EN】 Place fitting (C) on panel (25), align it with the hole on panel (30) and secure with fitting (A), then flip over and fasten panel (32) and panel (25) together using fitting (A), then cover the hole with fitting (N).
【ES】Coloque el accesorio (C) sobre el tablero (25), alígnelo con el orificio del tablero (30) y fíjelo con el accesorio (A), luego voltee la pieza y una el tablero (32) con el tablero (25) usando el accesorio (A), después cubra el orificio con el accesorio (N).

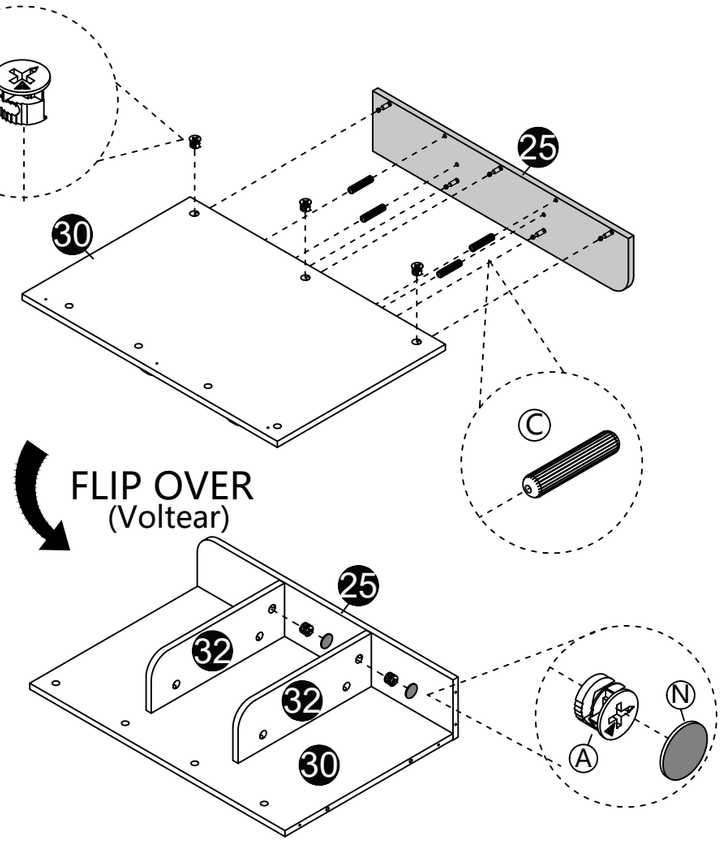

Insert the cam bolt into the hole first,
then insert the cam lock and lock it.
(Inserte primero el perno de leva en el orificio,
luego inserte el bloqueo de leva y asegúrelo.)

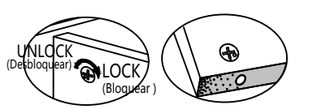

Proper orientation of CAM LOCK
(Colocación correcta del bloqueo de leva)

Email/E-mail: service@grandtunnel.com

Step 15 (Paso 15)

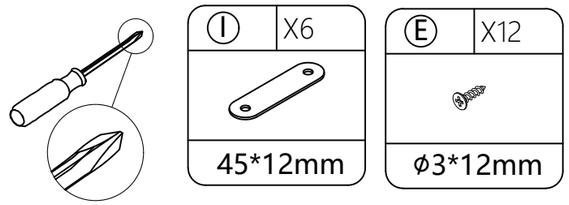

【EN】 This step requires assistance from 2 people to stand up panel (12), panel (26), panel (30), then connect them together with fitting (I) using screw (E).
【ES】 Este paso requiere la ayuda de 2 personas para levantar y poner en posición vertical el tablero (12), el tablero (26) y el tablero (30), luego únalos entre sí con el accesorio (I) y el tornillo (E).



Email/E-mail: service@grandtunnel.com

Step 16 (Paso 16)

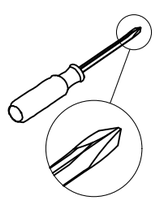

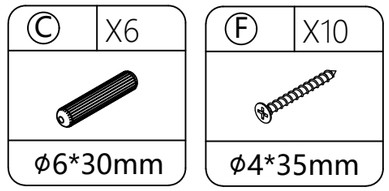

【EN】 Place fitting (C) into panel (12), panel (24), panel (25), panel (26), panel (30) following the hole positions shown in the figure, then align panel (1) with the holes and secure it with screw (F).
【ES】 Coloque el accesorio (C) en el tablero (12), el tablero (24), el tablero (25), el tablero (26) y el tablero (30) siguiendo las posiciones de los orificios que aparecen en la figura, después alinee el tablero (1) con los orificios y fíjelo con el tornillo (F).

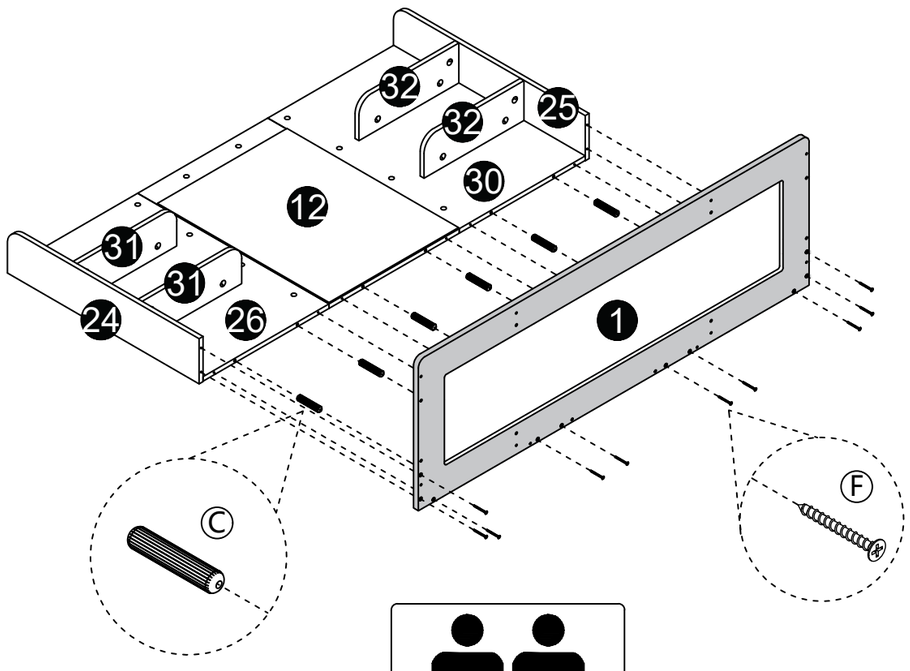



Email/E-mail: service@grandtunnel.com

Step 17 (Paso 17)

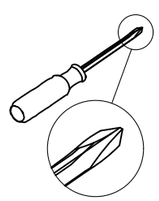

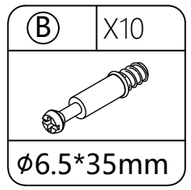

【EN】 Mount fitting (B) on panel (1).
【ES】 Monte el accesorio (B) sobre el tablero (1).

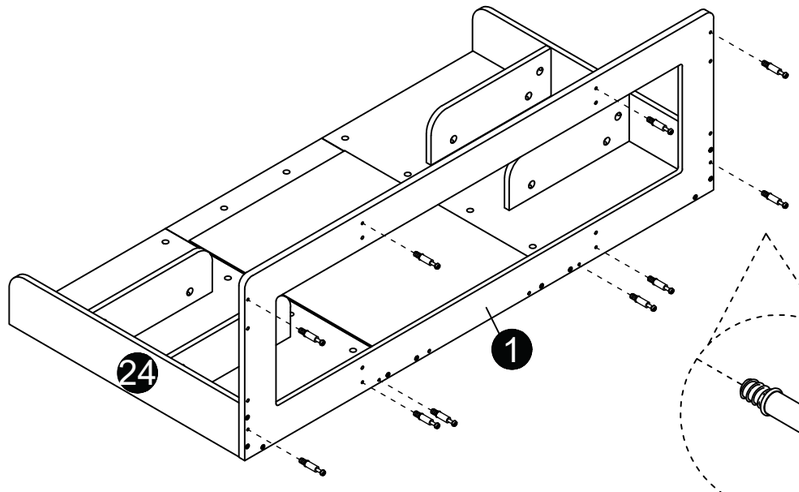

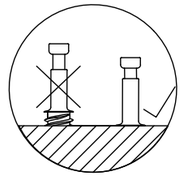

Email/E-mail: service@grandtunnel.com

Step 18 (Paso 18)

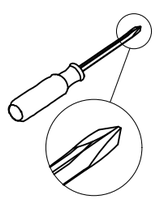

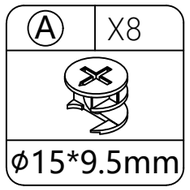

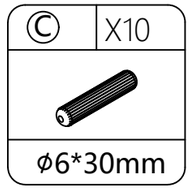

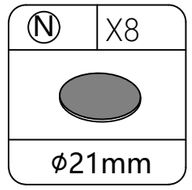

【EN】 This step requires assistance from 2 people. First insert fitting (C) into the holes of panel (2), panel (3), panel (4), panel (11), then lift the upper section to align it with the lower section, secure with fitting (A), then cover the holes with fitting (N).
【ES】Este paso requiere la ayuda de 2 personas. Primero inserte el accesorio (C) dentro de los orificios del tablero (2), el tablero (3), el tablero (4) y el tablero (11), luego levante la parte superior para alinearla con la parte inferior, fíjela con el accesorio (A) y después cubra los orificios con el accesorio (N).

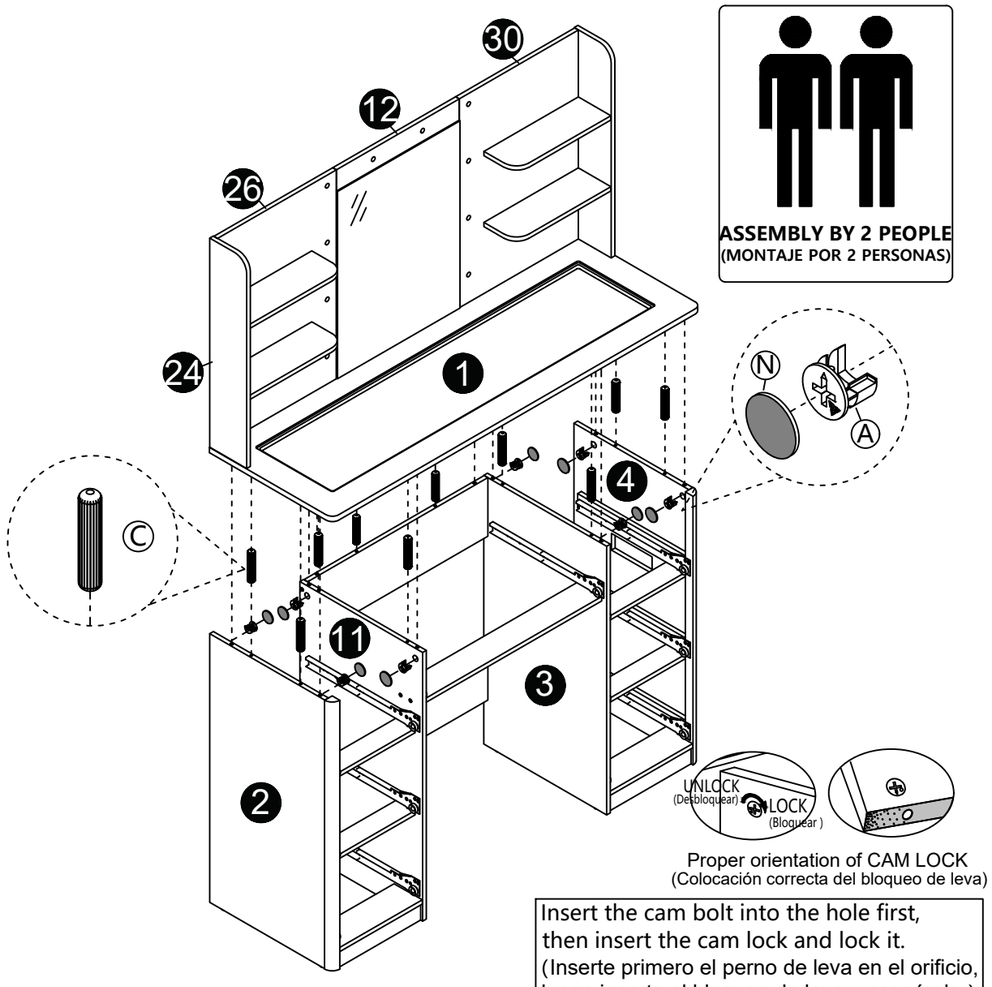

Proper orientation of CAM LOCK
(Colocación correcta del bloqueo de leva)

Insert the cam bolt into the hole first,
then insert the cam lock and lock it.
(Inserte primero el perno de leva en el orificio,
luego inserte el bloqueo de leva y asegúrelo.)

Email/E-mail: service@grandtunnel.com

Step 19 (Paso 19)

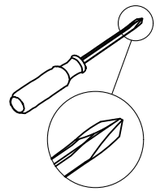

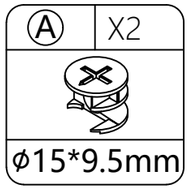

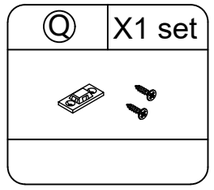

【EN】 On the back of the cabinet, connect panel (27) with panel (12), panel (26), panel (30) using fitting (A), then install fitting (Q) as shown in the figure.
【ES】En la parte trasera del gabinete, una el tablero (27) con el tablero (12), el tablero (26) y el tablero (30) mediante el accesorio (A), después monte el accesorio (Q) tal como se muestra en la figura.

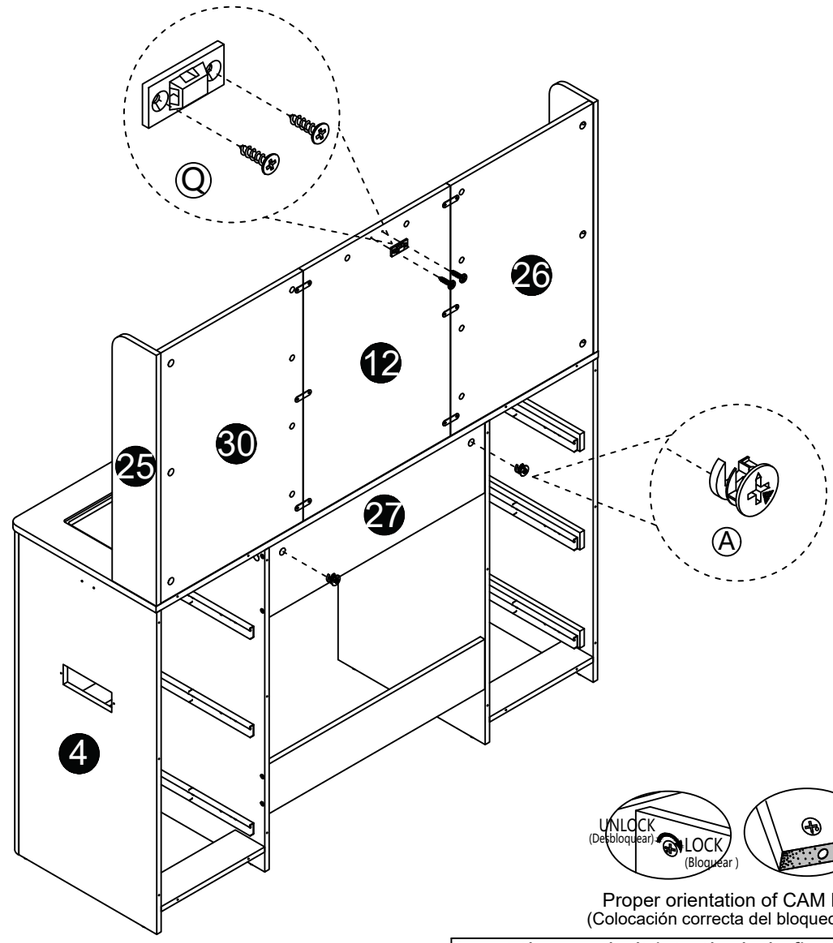

Proper orientation of CAM LOCK
(Colocación correcta del bloqueo de leva)

Insert the cam bolt into the hole first,
then insert the cam lock and lock it.
(Inserte primero el perno de leva en el orificio,
luego inserte el bloqueo de leva y asegúrelo.)

Email/E-mail: service@grandtunnel.com

Step 20 (Paso 20)

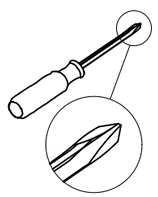

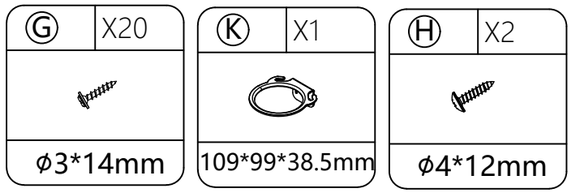

【EN】Use screws (G) to fix panel (5) respectively to the two rear sides of the cabinet, then use screws (H) to fix accessory (K) onto panel (4).
【ES】Utilice tornillos (G) para fijar la pieza de tabla (5) respectivamente a los dos lados traseros del mueble, luego utilice tornillos (H) para fijar el accesorio (K) sobre la pieza de tabla (4).

When installing the No. 5 plate, pay attention to the distance and direction of the round hole, the narrow distance is on it.
(Al instalar la placa N.º 5, preste atención a la distancia y la orientación del orificio redondo; la distancia angosta va arriba.)

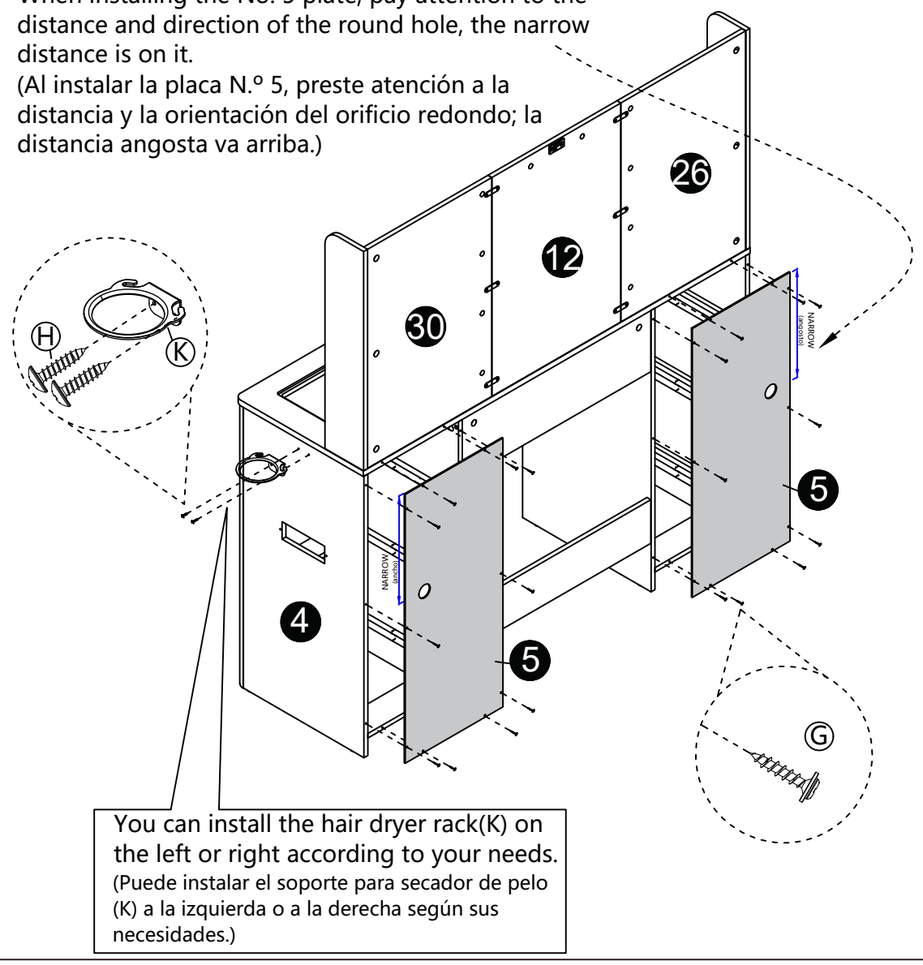

You can install the hair dryer rack(K) on the left or right according to your needs.
(Puede instalar el soporte para secador de pelo (K) a la izquierda o a la derecha según sus necesidades.)

Step 21 (Paso 21)

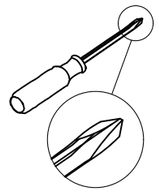

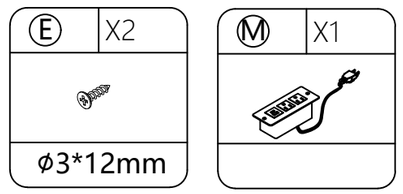

【EN】Secure fitting (M) onto panel (4) with screw (E), pass the power cord through the hole on panel (5).
【ES】 Fije el accesorio (M) en el tablero (4) con el tornillo (E), pase el cable de corriente a través del orificio del tablero (5).

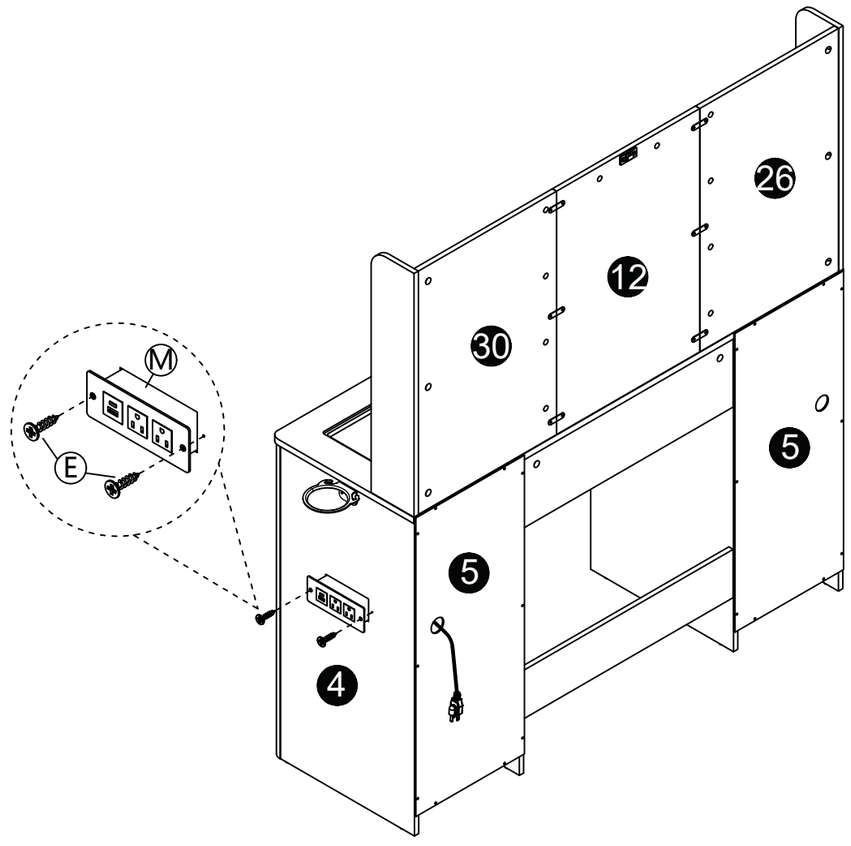

Email/E-mail: service@grandtunnel.com
Email/E-mail: service@grandtunnel.com

Step 22 (Paso 22)

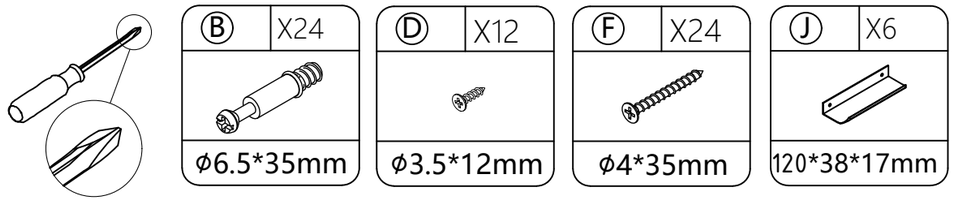

【EN】 Fasten panel (13), panel (14) with panel (16) together using screw (F), then insert panel (17) as shown in the figure. Mount fitting (B) and pass screw (D) through fitting (J) to fix them onto panel (15).
【ES】Una el tablero (13) y el tablero (14) con el tablero (16) usando el tornillo (F), después inserte el tablero (17) tal como se muestra en la figura. Monte el accesorio (B) y pase el tornillo (D) a través del accesorio (J) para fijarlos en el tablero (15).

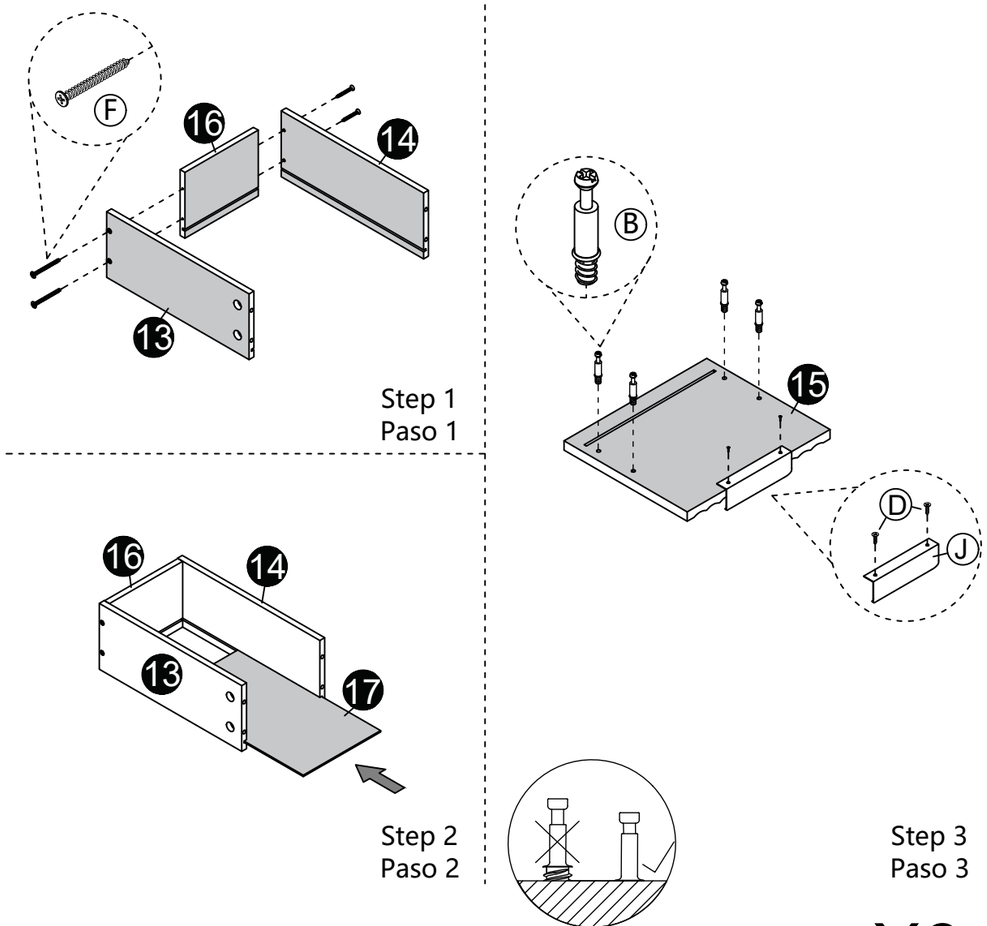

Step 23 (Paso 23)

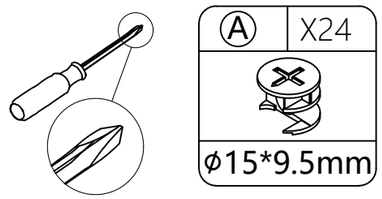

【EN】Connect panel (15) with panel (13), panel (14), secure with fitting (A).
【ES】Una el tablero (15) con el tablero (13) y el tablero (14), fíjelo con el accesorio (A).

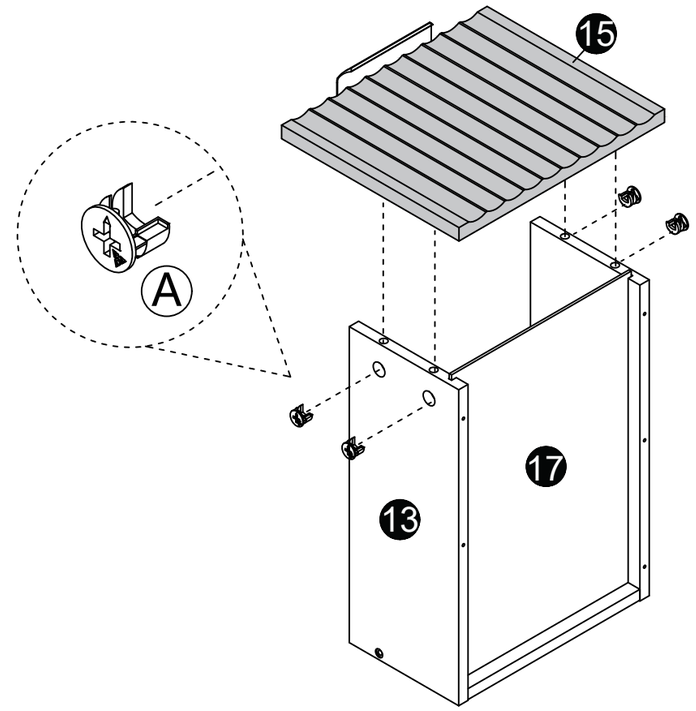

Insert the cam bolt into the hole first,
then insert the cam lock and lock it.
(Inserte primero el perno de leva en el orificio,
luego inserte el bloqueo de leva y asegúrelo.)

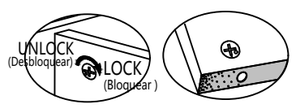

Proper orientation of CAM LOCK
(Colocación correcta del bloqueo de leva)

Step 24 (Paso 24)

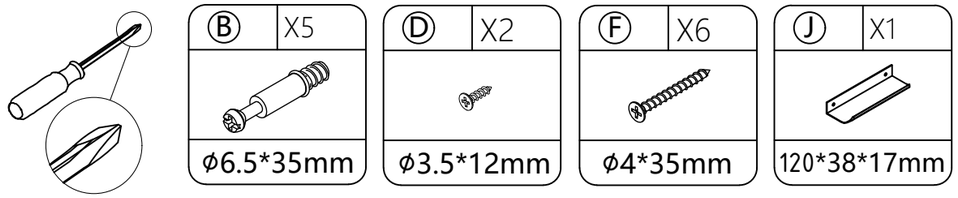

【EN】Fasten panel (18), panel (19), panel (23) with panel (21) together using screw (F), then insert panel (22) as shown in the figure. Mount fitting (B) and pass screw (D) through fitting (J) to fix them onto panel (20).
【ES】Una el tablero (18), el tablero (19) y el tablero (23) con el tablero (21) usando el tornillo (F), después inserte el tablero (22) tal como se muestra en la figura. Monte el accesorio (B) y pase el tornillo (D) a través del accesorio (J) para fijarlos en el tablero (20).

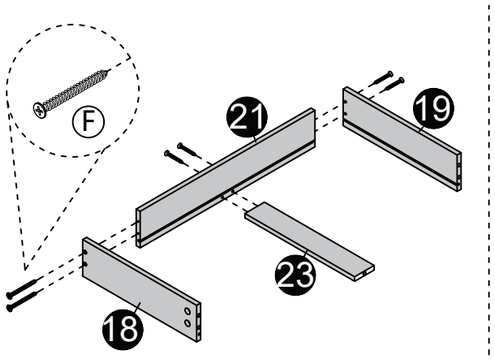

Step 1
Paso 1

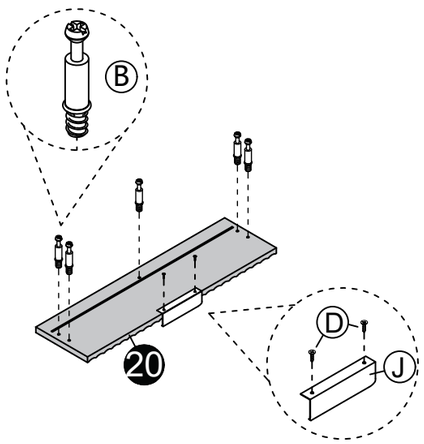

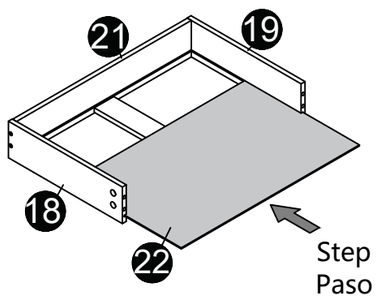

Step 2
Paso 2

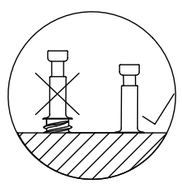

Step 3
Paso 3

Email/E-mail: service@grandtunnel.com

Step 25 (Paso 25)

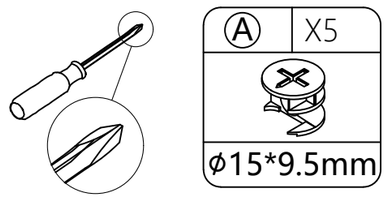

【EN】Connect panel (20) with panel (18), panel (19), panel (23), secure with fitting (A).
【ES】Una el tablero (20) con el tablero (18), el tablero (19) y el tablero (23), fíjelo con el accesorio (A).

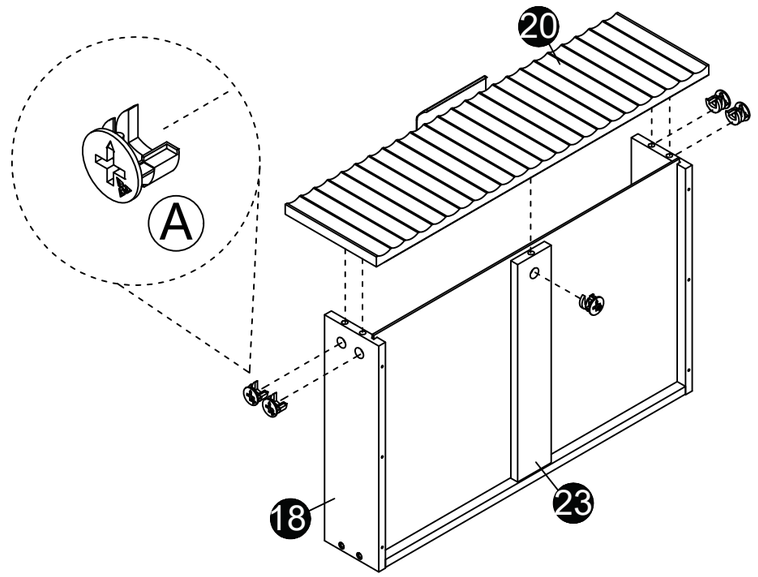

Insert the cam bolt into the hole first,
then insert the cam lock and lock it.
(Inserte primero el perno de leva en el orificio,
luego inserte el bloqueo de leva y asegúrelo.)

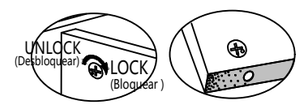

Proper orientation of CAM LOCK
(Colocación correcta del bloqueo de leva)

Email/E-mail: service@grandtunnel.com

Step 26 (Paso 26)

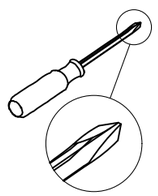

Ⓓ	X36
ϕ3.5*12mm	

Ⓛ	X6
DR	
L=300mm	

Ⓛ	X6
DL	
L=300mm	

【EN】 Use screw (D) to fix fitting (L) onto panel (13) and panel (14), as shown in the figure.
【ES】Fije el accesorio (L) en el tablero (13) y el tablero (14) con el tornillo (D), tal como se muestra en la figura.

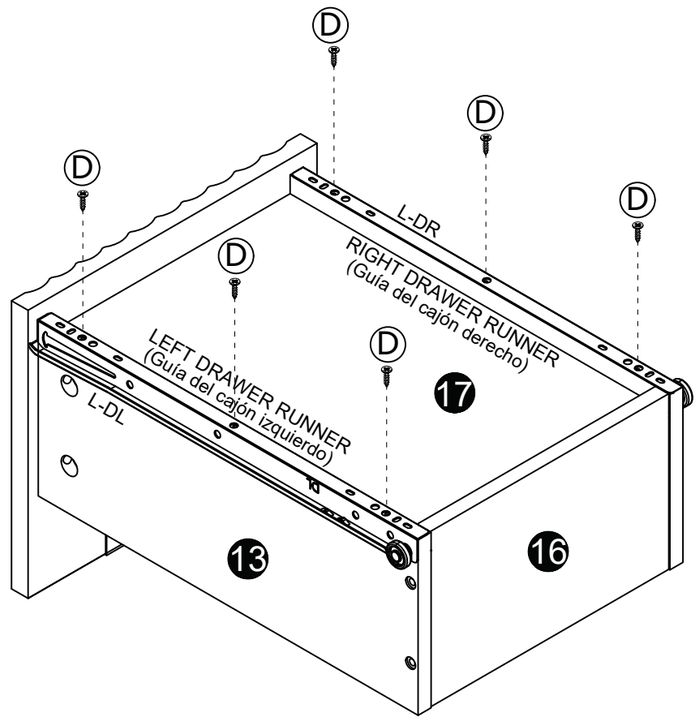

X6

Step 27 (Paso 27)

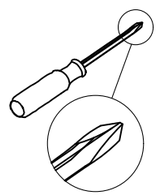

Ⓓ	X6
ϕ3.5*12mm	

Ⓛ	X1
DR	
L=300mm	

Ⓛ	X1
DL	
L=300mm	

【EN】 Use screw (D) to fix fitting (L) onto panel (18) and panel (19), as shown in the figure.
【ES】Fije el accesorio (L) en el tablero (18) y el tablero (19) con el tornillo (D), tal como se muestra en la figura.

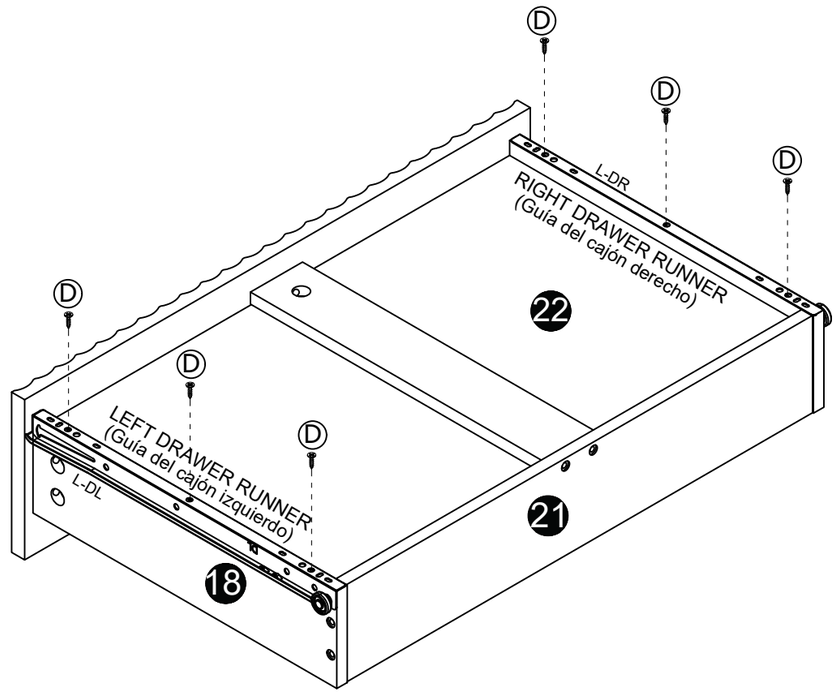

Step 28 (Paso 28)

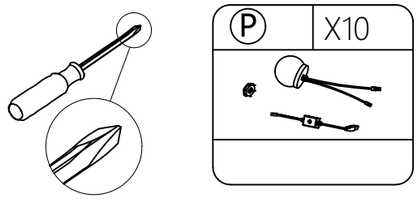

【EN】 Pass fitting (P) through the holes on panel (12), panel (26), panel (30), then rotate the matching nut clockwise to fasten it.
【ES】Pase el accesorio (P) a través de los orificios del tablero (12), el tablero (26) y el tablero (30), luego gire la tuerca correspondiente en sentido horario para fijarlo.

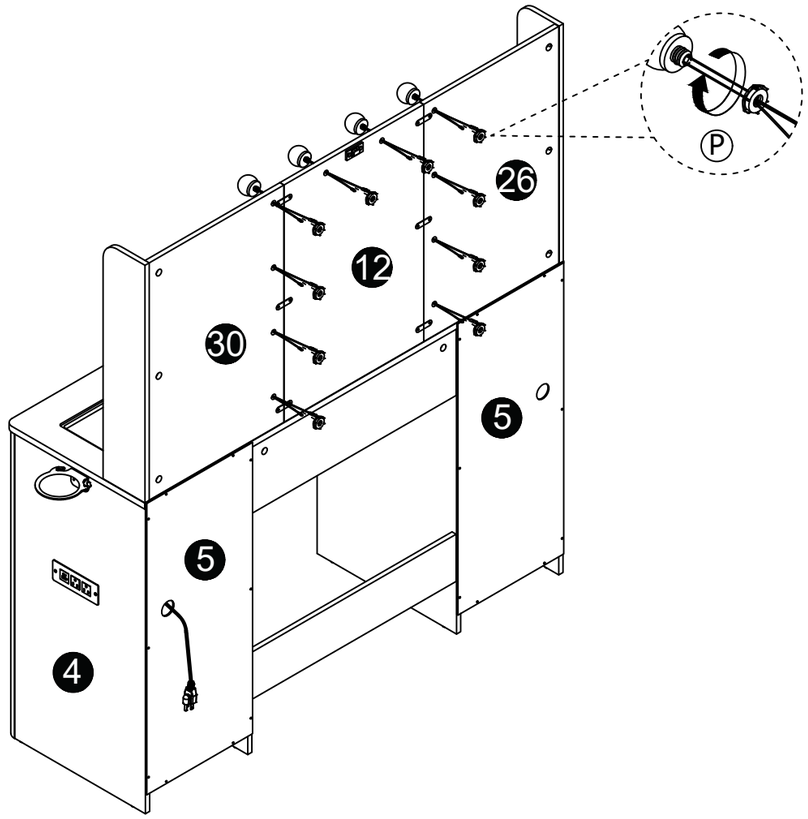

Step 29 (Paso 29)

【EN】Pass the bulb wire through the pre punched plate, then gently press the bulb and make it adhere to the plate, and then connect the adjacent bulbs successively through the wire head slot on the opposite side (corresponding to the line of the same color).
【ES】Pase el cable de la bombilla por la placa preperforada, luego presione suavemente la bombilla para que quede pegada a la placa y, a continuación, conecte sucesivamente las bombillas adyacentes a través de la ranura de los terminales de cable del lado opuesto (coincidiendo con los cables del mismo color).

【EN】When connecting the interface, please note that the colors of the wires at both ends correspond one by one.
【ES】Al conectar la interfaz, tenga en cuenta que los colores de los cables de ambos extremos deben coincidir uno a uno.

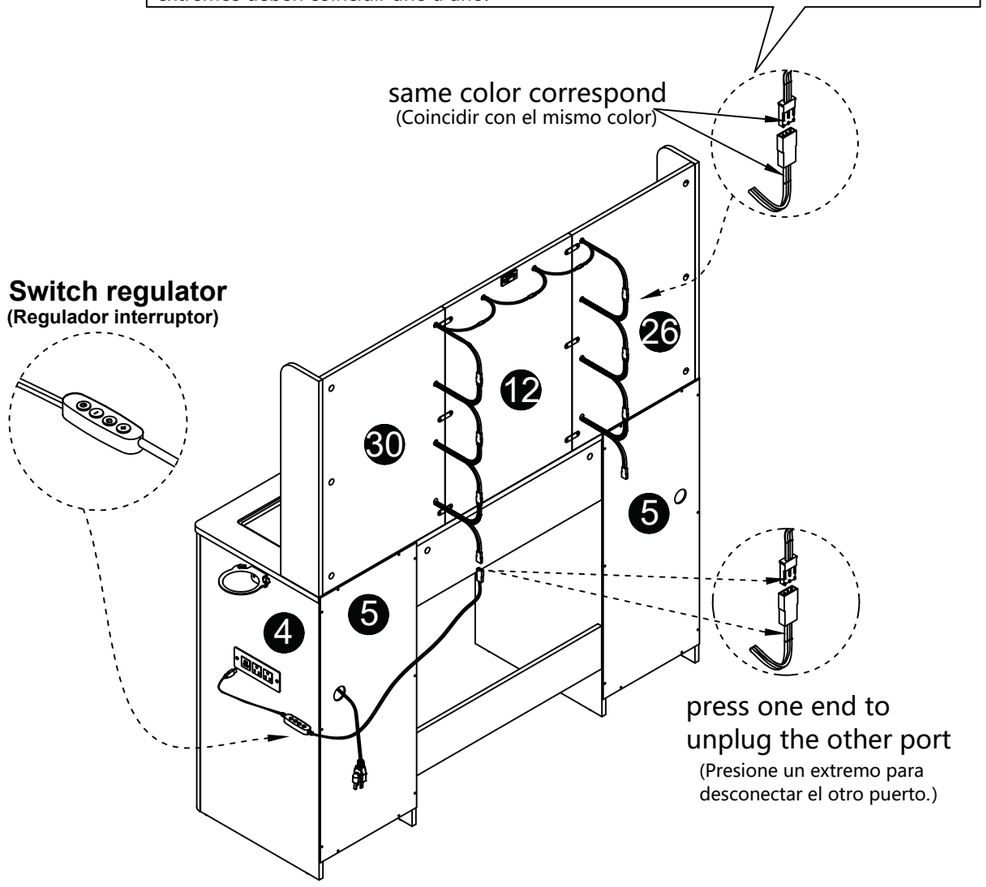

Email/E-mail: service@grandtunnel.com
Email/E-mail: service@grandtunnel.com

Step 30 (Paso 30)

【EN】 Align glass (33) with the slot and place it onto panel (1), then align panel (15) and panel (20) with the notches of fitting (L) and push them into the cabinet.
【ES】 Alinee el vidrio (33) con la ranura y colóquelo sobre el tablero (1), después alinee el tablero (15) y el tablero (20) con las ranuras del accesorio (L) y empújelos dentro del gabinete.

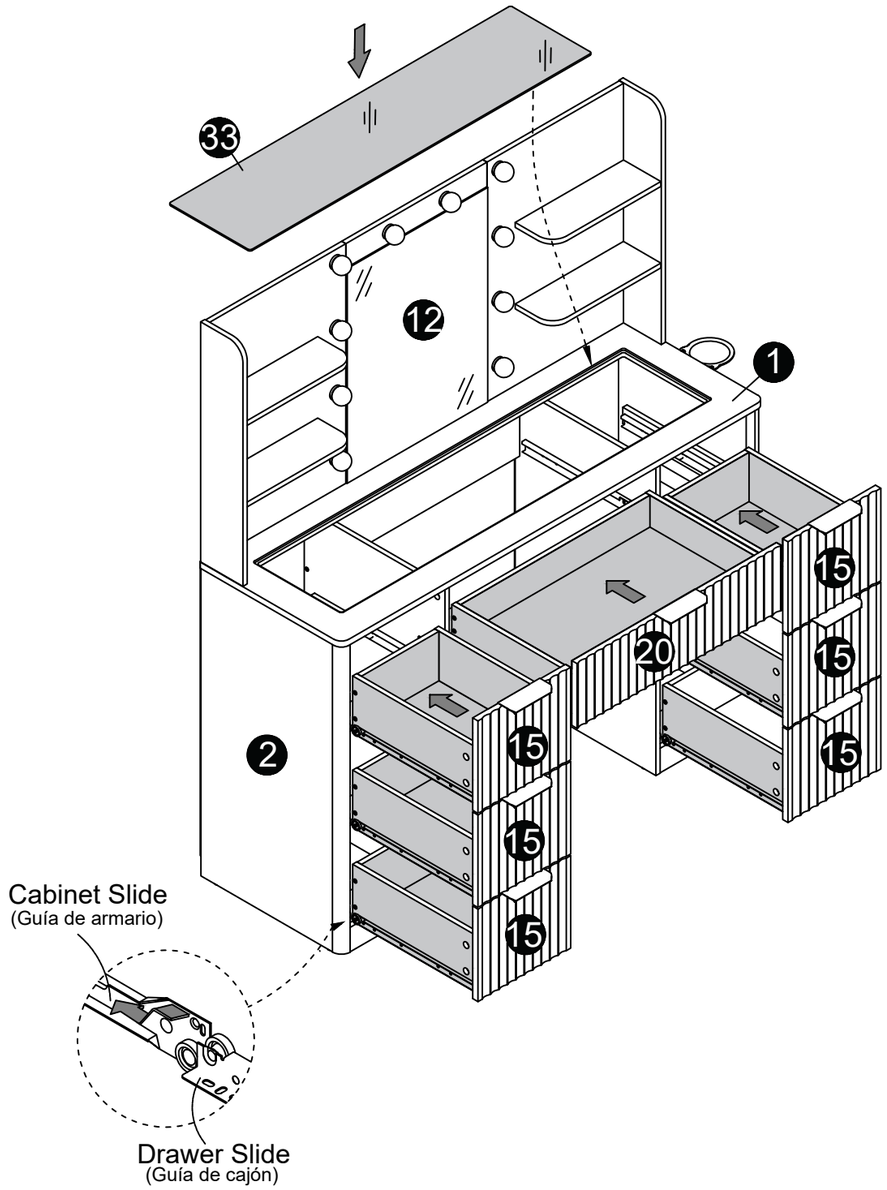

Step 31 (Paso 31)

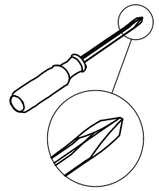

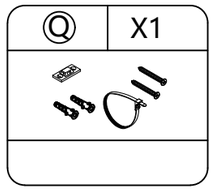

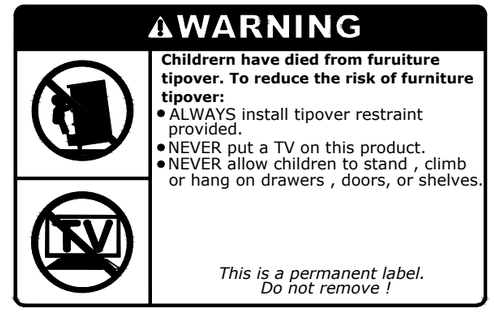



Install the tipping restraint hard ware
(Instale los accesorios anti-vuelco.)

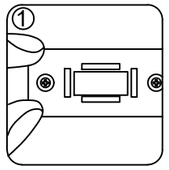

1.make mark on the wall.
(1.Marque la pared.)

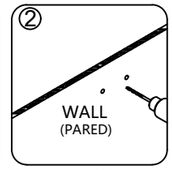

2.drill two Ø6 holes on the wall.
(2.Perforar (2) orificios de diámetro (6) en la pared.)

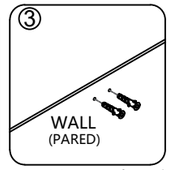

3.put two anchors in the holes.
(3.Colocar (2) anclajes en los orificios.)

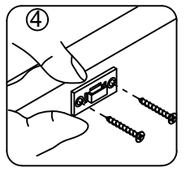

4.fix the device on the wall by the long srews。
(4.Fijar la pieza en la pared con tornillos largos.)

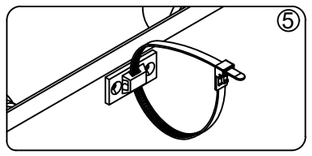

5.Push the cabinet close to the wall so that the two bases are close to each other, and then put on nylon tie to tighten it.
(5.Empuje el armario contra la pared hasta que ambas bases queden juntas, luego coloque las bridas de nailon y ajústelas firmemente.)

